YEM 1000

MONTERINGSANVISNING

Art nr: 192210

192210 YEM 1000 mont - 20250910

Allmän info

YEM 1000 monteras vanligtvis i samma riktning som det slutliga tätskiktet eller ytpappen.

Om tätskiktet består av ett lager svetsad tätskiktsmatta ska underlagsduken också placeras i samma riktning som mattan.

YEM 1000 fungerar som ett tillfälligt skydd mot nederbörd under byggtiden och kan ligga exponerad i upp till tre månader innan det permanenta taktäckningsmaterialet ska monteras.

Vid temperaturer under 10°C kan klisterkanterna behöva värmas lätt med varmluftspistol för att fästa optimalt.

Krav på underlag för YEM 1000

- Underlagsspont ska ha en tjocklek på minst 23 mm (AMA HSD.1331/1) med en högsta målfuktkvot på 16% och en högsta ytfuktkvot på 18%.
- Plywood ska vara minst 18 mm tjock och spontad längs långsidorna (AMA Hus KEB.122).
- Underlaget måste vara rent, slätt och torrt innan montering påbörjas.

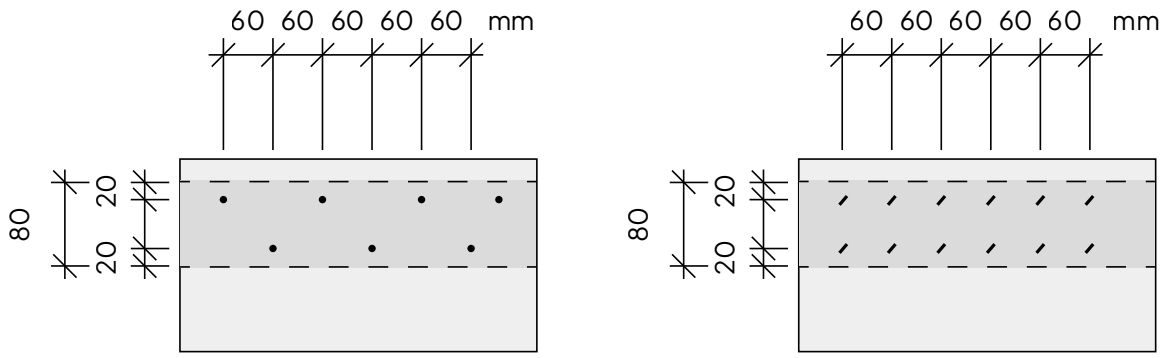

Metod 1: Spik

Metod 2: Klammer

Krav vid infästning av YEM 1000

- Pappspik kan användas både för dold infästning och genomspikning av båda lagren. Dold infästning i det undre lagret rekommenderas för en tätare lösning där spikskallarna skyddas. Vid genomspikning av båda lagren (möjligt ner till 10° taklutning) är det viktigt att spiken slås in vinkelrätt med rätt kraft för att undvika skador som kan orsaka läckage. Längdskarvar ska spikas i sicksackmönster enligt anvisning ovan. Undvik att placera spikrader direkt på springor mellan brädor eller skivor då detta ökar risken för läckage. Använd varmförzinkad pappspik med minst dimensionen 25×2,5 mm och längd som gör att spiken går igenom hela underlaget.

- Klammer får endast användas vid dold infästning i det undre lagret. Montera med dubbel rad och minst storlek 140/10, korrosionsskyddad eller rostfri. Observera att klamring ger en svagare infästning än spikning.

- Vid dold infästning och temperaturer under 10°C ska kanterna förvärmas med varmluftspistol och sedan tryckas på plats

- Om taket ska stå öppet under byggtiden rekommenderas att träläkt spikas i läggriktningen över överlappskanterna för att förhindra att underlagstäckningen lossnar vid kraftig blåst. Se till att spikhålen tätas med TJB takmassa när läkten tas bort innan montage av ströläkt.

1.

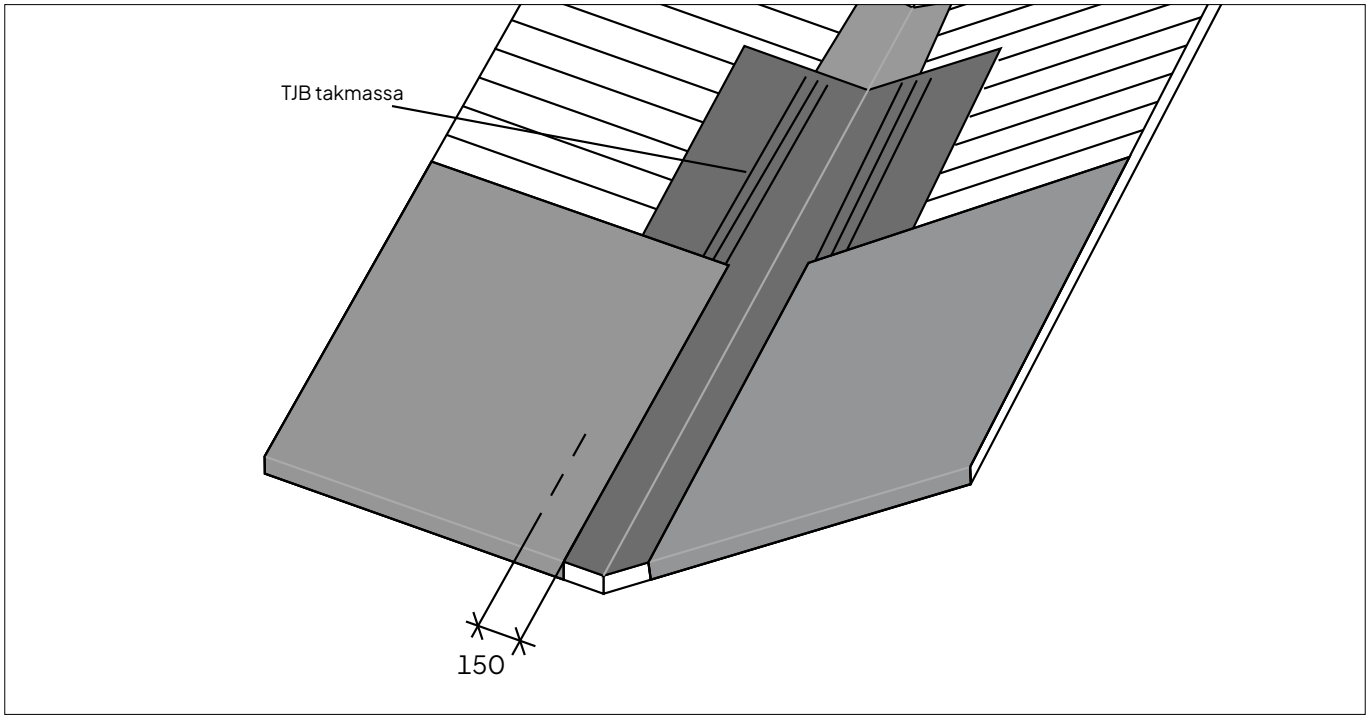

Vinkelränna: Lägg en våd av YEM 1000 längs vinkelrännan med en minsta bredd på 500 mm. Arbeta från takfot upp mot nock. Fäst våden med spik eller klammer i nocken och längs kanterna. Överlappa med 150 mm i vinkelrännan och applicera tre strängar TJB takmassa innan våden trycks fast. För att minimera rörelser i underlaget och undvika att täckningen spricker bör takhalvorna hållas ihop med ett plåtbeslag. Montera även en remsa av underlagstäckning under fotplåten. Om rännan är lång och våden i rännan behöver skarvas behöver man tillse att överlappet mellan våderna i rännan också är 150mm

2.1

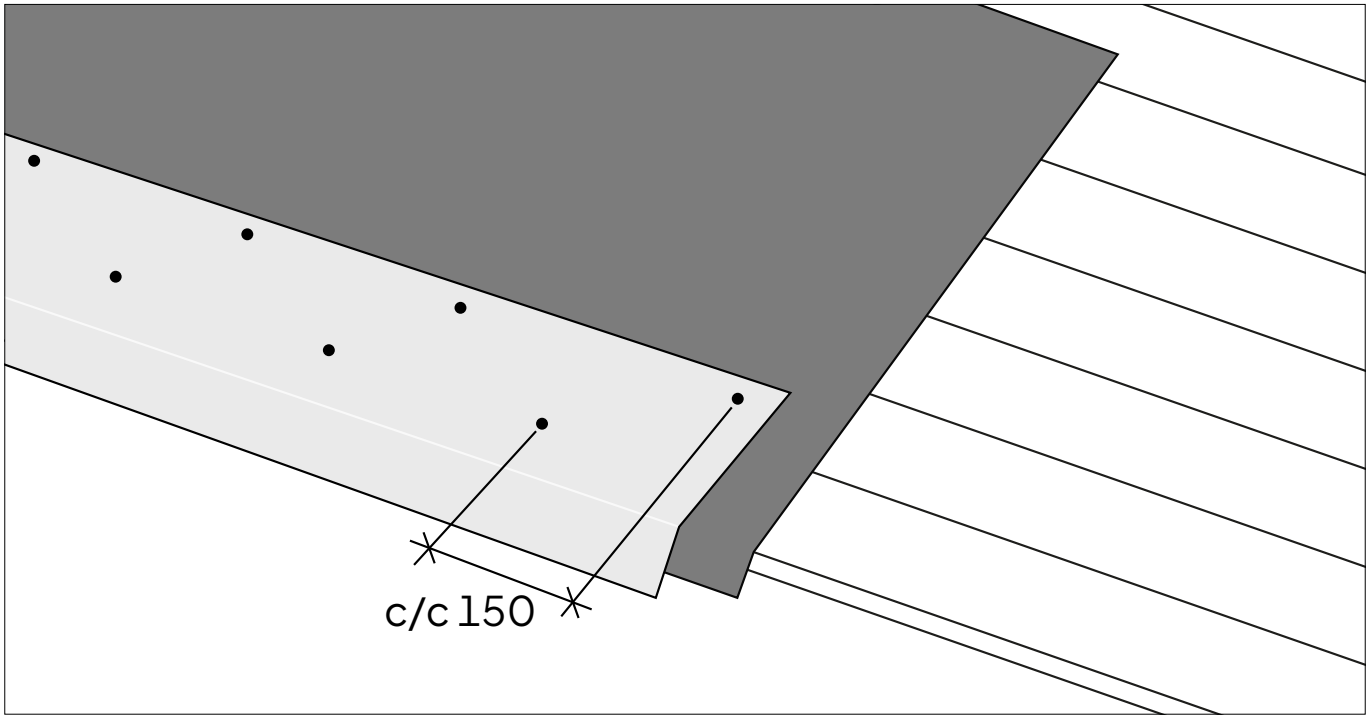

Takfot vid användning av kallklistrande ytpapp: När kallklistrande ytpapp (ex. SBS 4100) ska användas, dras YEM 1000 hela vägen ner och minst 50 mm förbi takkanten. Montera fotplåten ovanpå och fäst den med c/c 150 mm enligt AMA Hus JTJ.31.

2.2

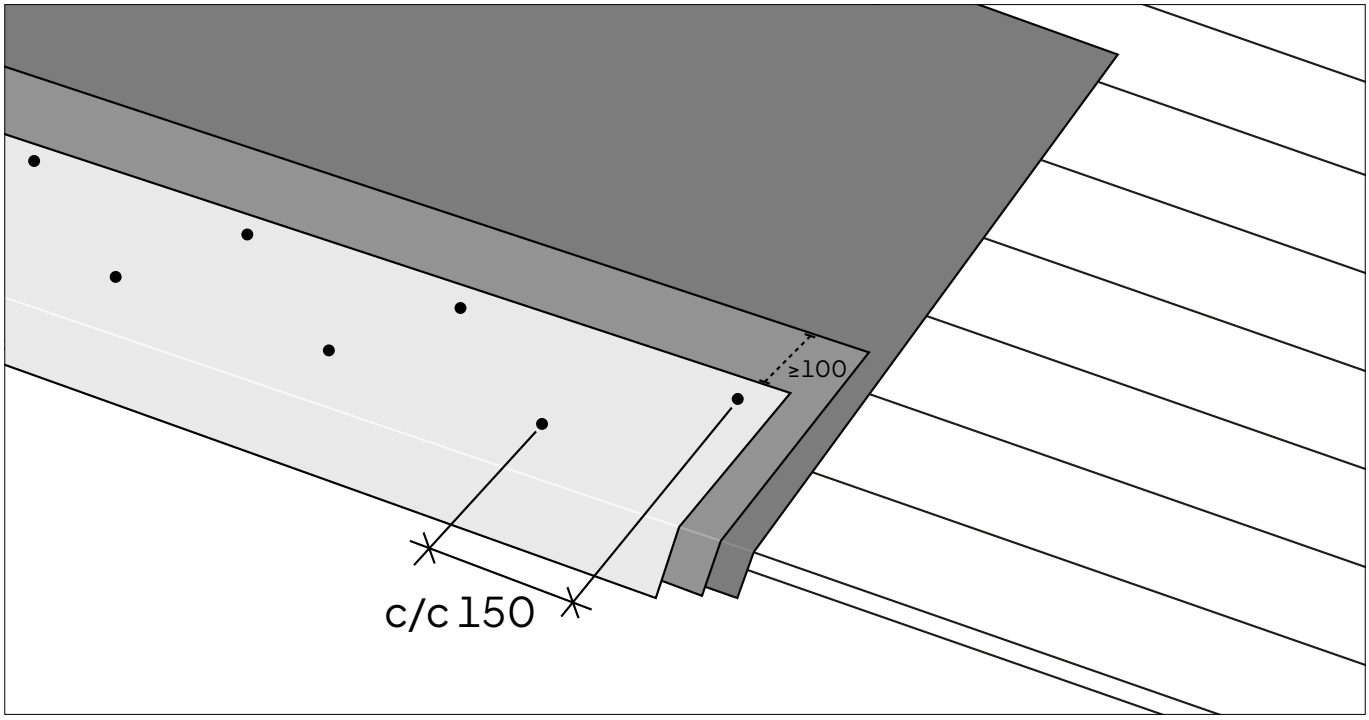

Takfot vid användning av svetsat tätskikt: När ett svetsbart bitumentätskikt ska monteras ska YEM 1000 dras hela vägen ner och täcka ändträet vid takfoten. En fotplåtsremsa av typ YEP 2500 läggs mellan YEM 1000 och under fotplåten. Remsan ska förlängas minst 100 mm förbi fotplåten och gå minst 50 mm nedanför takkanten. Fäst fotplåtsremsan med pappspik c/c 150 mm och montera sedan fotplåten ovanpå. Fotplåten fästs också med c/c 150 mm enligt AMA Hus JTJ.31.

3.1

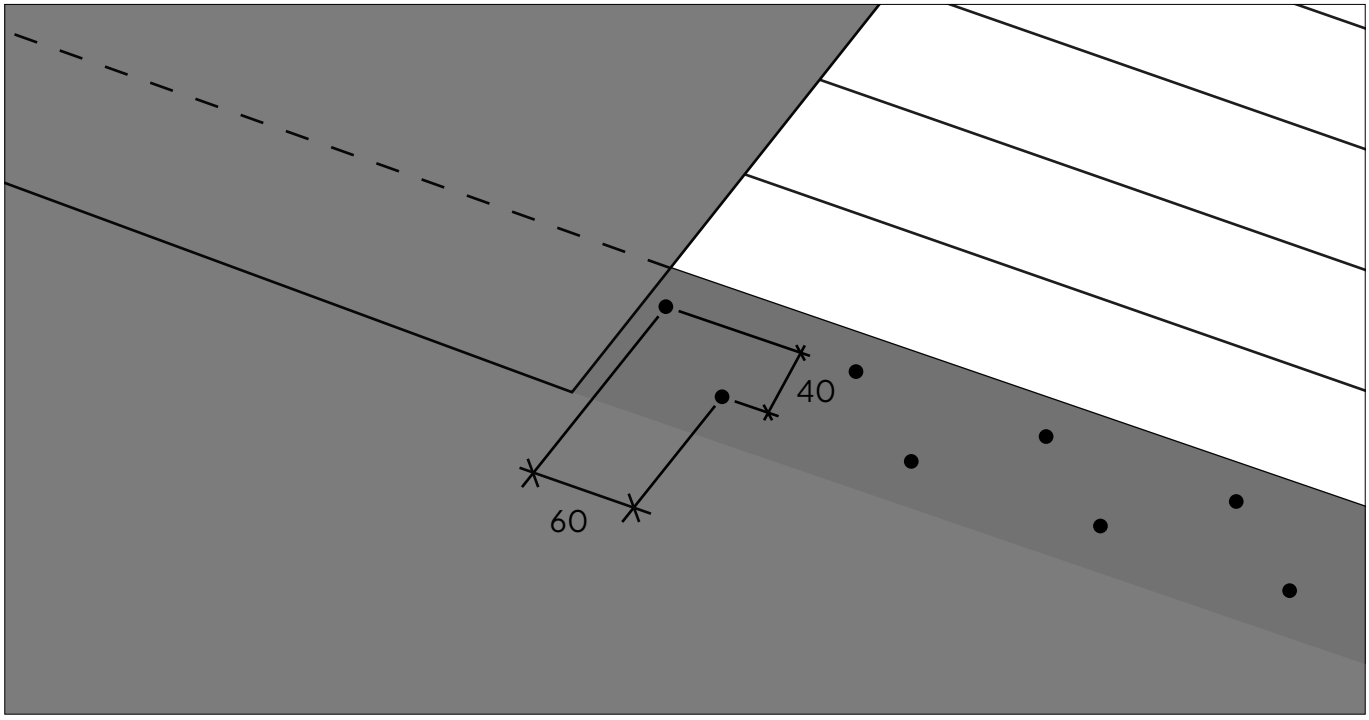

Montagealternativ vid infästning i undre lagret: Beroende på om spik eller klammer används ska infästningen göras enligt metod 1 eller metod 2. Rulla ut nästa våd och upprepa infästningen längs överkanten. Ta bort båda skyddsfilmerna i nederkanten på den nya våden och tryck sedan till skarven ordentligt med foten.

3.2

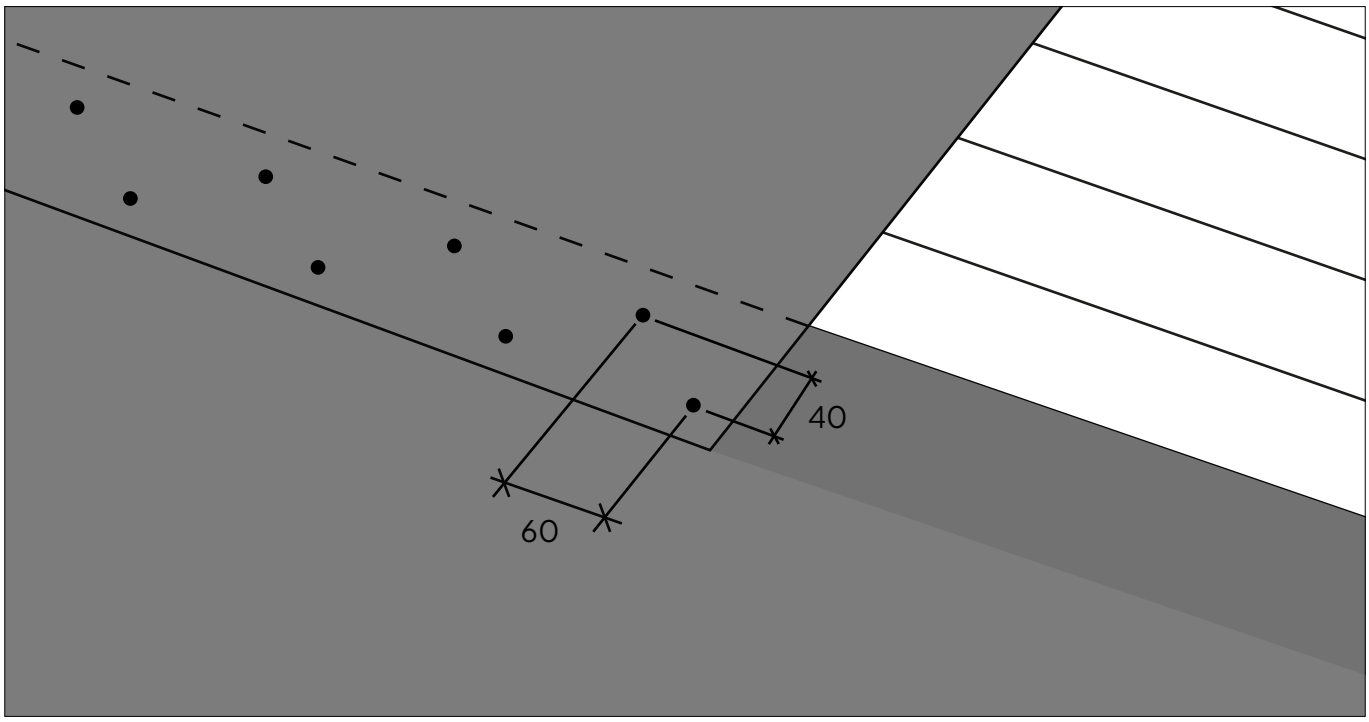

Montagealternativ vid spikning genom båda lagren: Börja med att justera den övre våden så att den ligger rätt i förhållande till klisterremsan på den undre våden. Fäst den övre våden i överkant med några spik. Ta bort skyddsfilmen på klisterkanterna och fäst underlagstäckningen enligt metod 1.

4.1

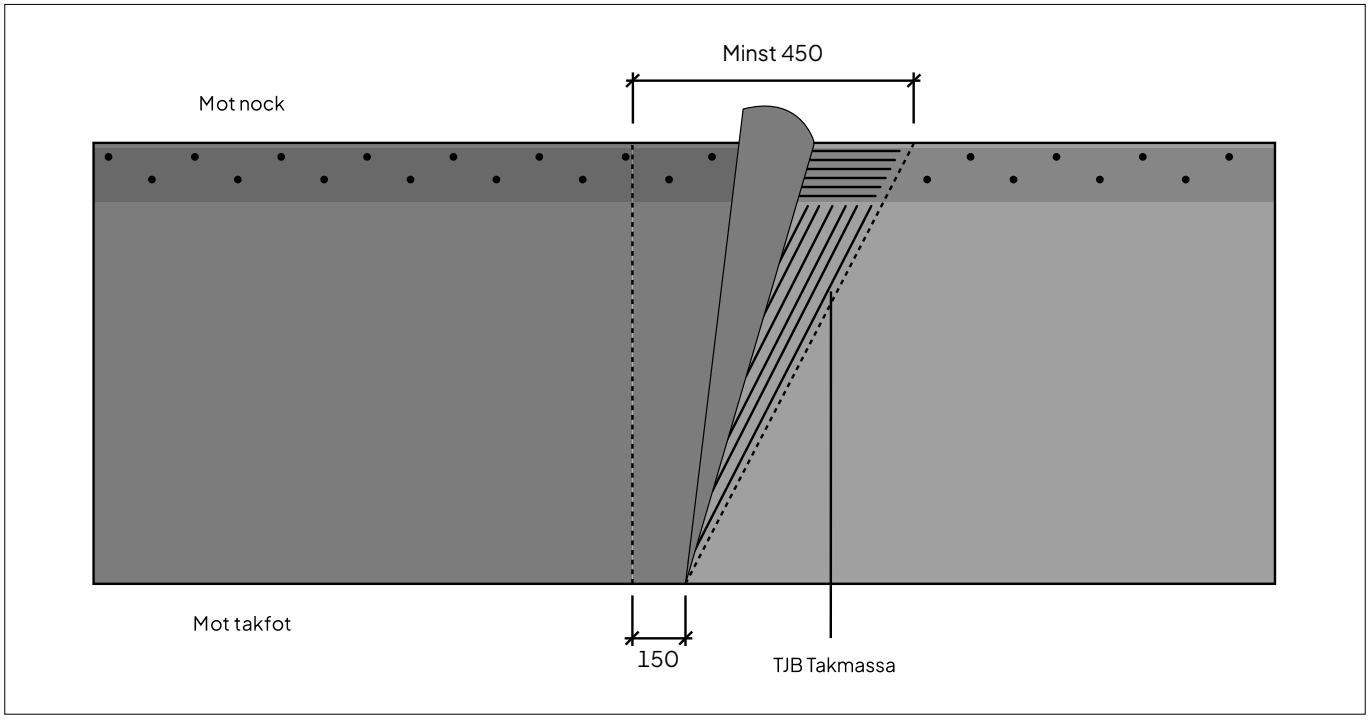

Tvärskarv vid infästning i undre lagret: Snedskär den övre våden 300 mm så att vatten leds bort från skarven. Överlappet ska vara minst 150 mm och den överlappande ytan ska klistras för att säkerställa att skarven blir tät. Vid montering i takfallets riktning behöver underlagsduken inte snedskäras. Applicera ett TJB takmassa som är 2 till 3 mm tjockt och 80 mm brett längs skarvkanten. Fäst den undre ytan med spik, klammer eller skruv.

4.2

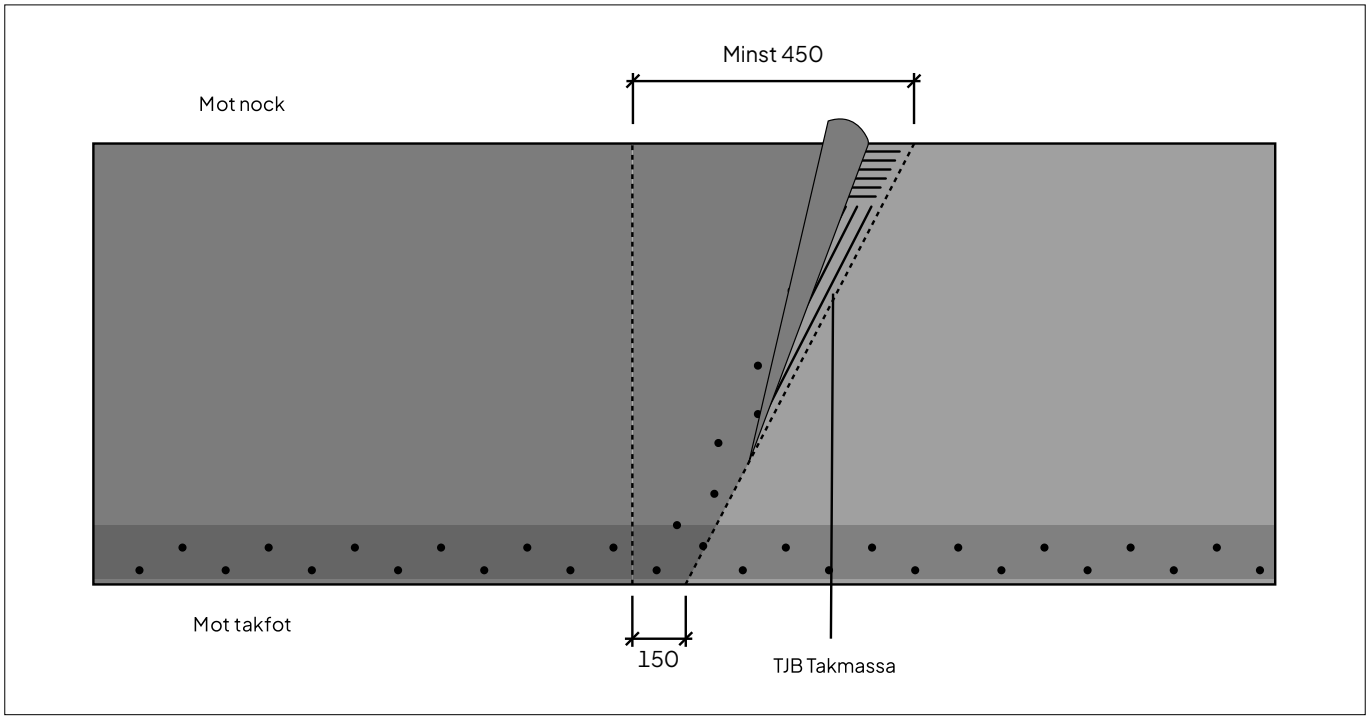

Tvärskarv vid spikning genom båda lagren: Snedskär den övre våden 300 mm så att vatten leds bort från skarven. Överlappet ska vara minst 150 mm. Vid montering i takfallets riktning behöver underlagsduken inte snedskäras. Klistra den överlappande ytan för att säkerställa skarvens täthet. Applicera ett lager TJB takmassa som är 2 till 3 mm tjockt och 80 mm brett längs skarvkanten. Spika den överlappande delen enligt metod 1. Klammer får endast användas i det undre lagret.

5.

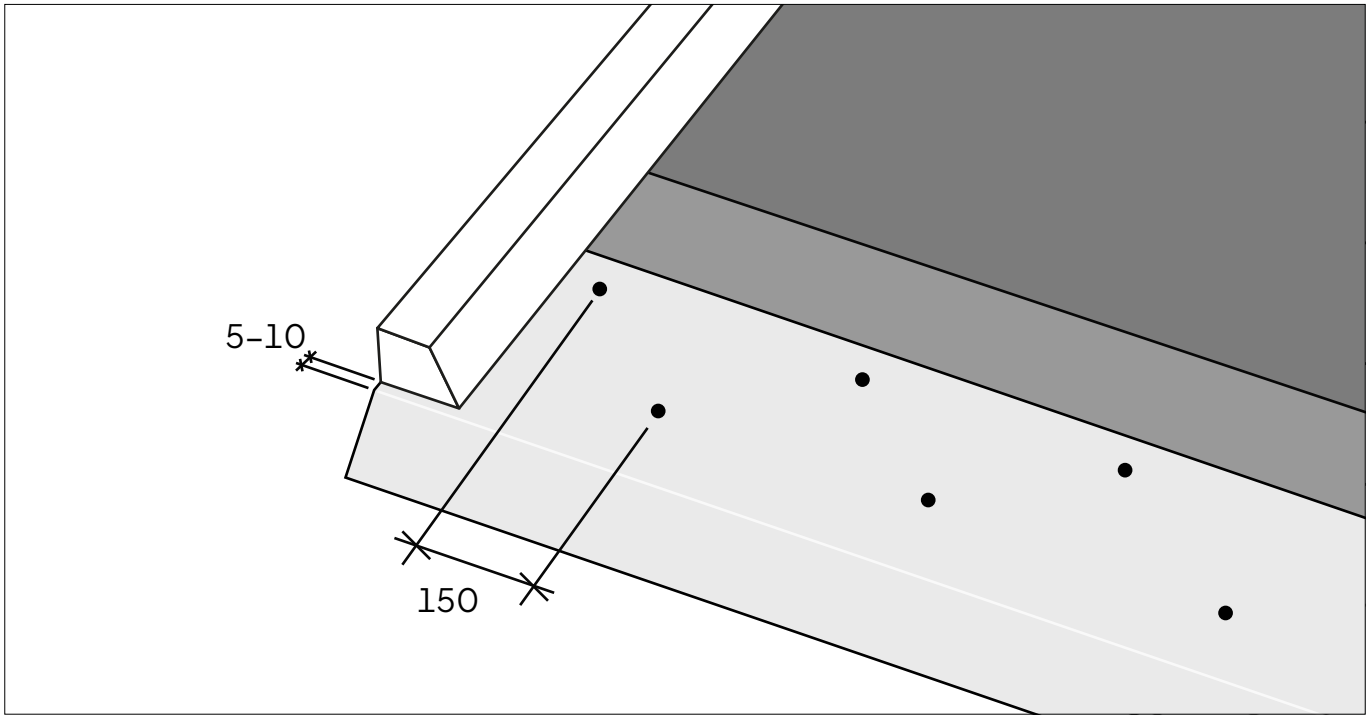

Gavel med fasad träregel: Låt YEM 1000 gå hela vägen ut på träunderlaget och täck råspontens ändträn. Lägg en fotplåtsremsa av typ YEP 2500 fram till råspontens kant och fäst den med pappspik c/c 150 mm. Montera fotplåten fram till råspontens kant och fäst den i sicksackmönster med c/c 150 mm. Montera den fasade träregeln och fäst den med skruv eller spik c/c 300 mm. Lämna cirka 5 till 10 mm till fotplåtens knäck.

6.

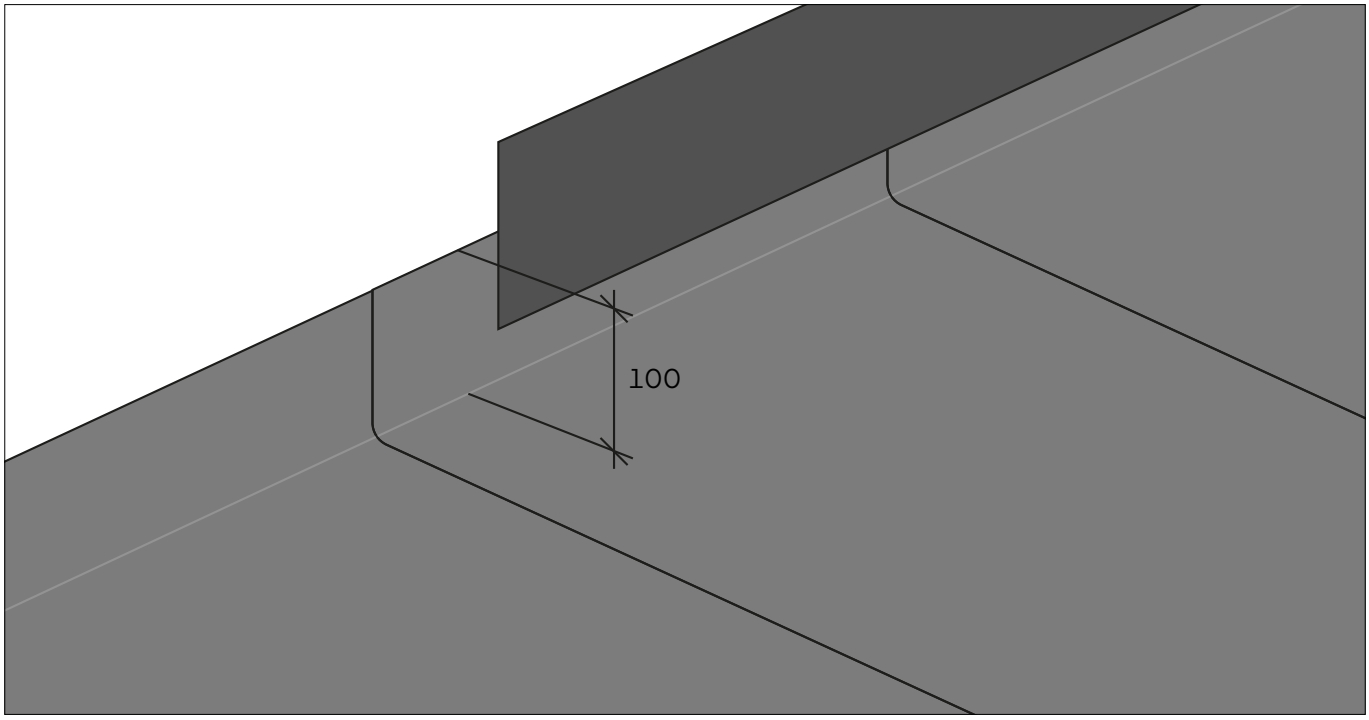

Uppdragning på vägg och krön: Vid anslutning mot en högre byggnad eller vid uppdragning på sarg ska YEM 1000 dras upp 100 mm och fästs TJB toproll (klipp ca 150 mm i bredd). Om underlaget består av betong eller tegel kan det behöva primas innan montering. Använd då asfaltprimer och låt primern torka helt innan flextätningen monteras.

7.1

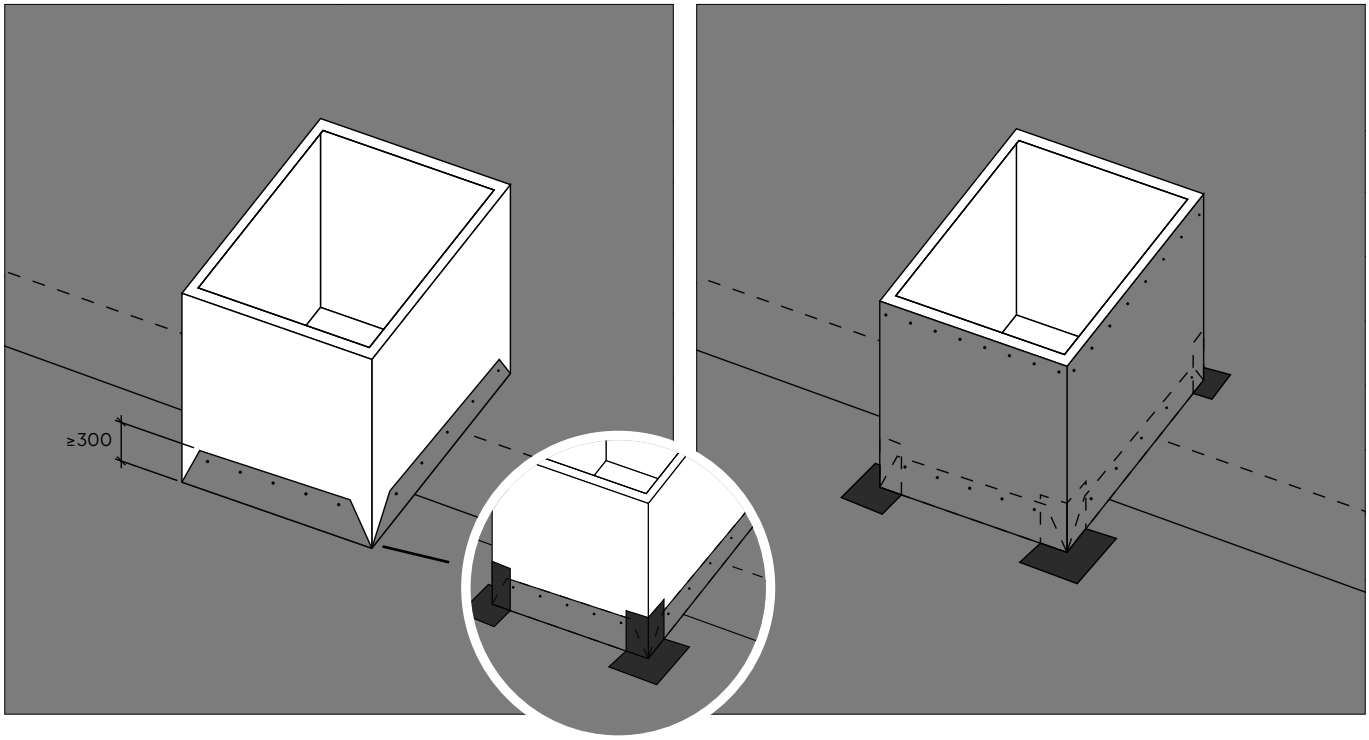

Rektangulära genomföringar för självklistrande ytpapp: Uppdragningen ska vara minst 300 mm hög och fästas i överkant med pappspik med ett c/c 100 mm. Uppdragningen kompletteras med lösa kappor av byggpapp. För att täta hörn klistras EPDM-ytterhörn fast med TJB takmassa för att säkerställa en tät lösning.

7.2

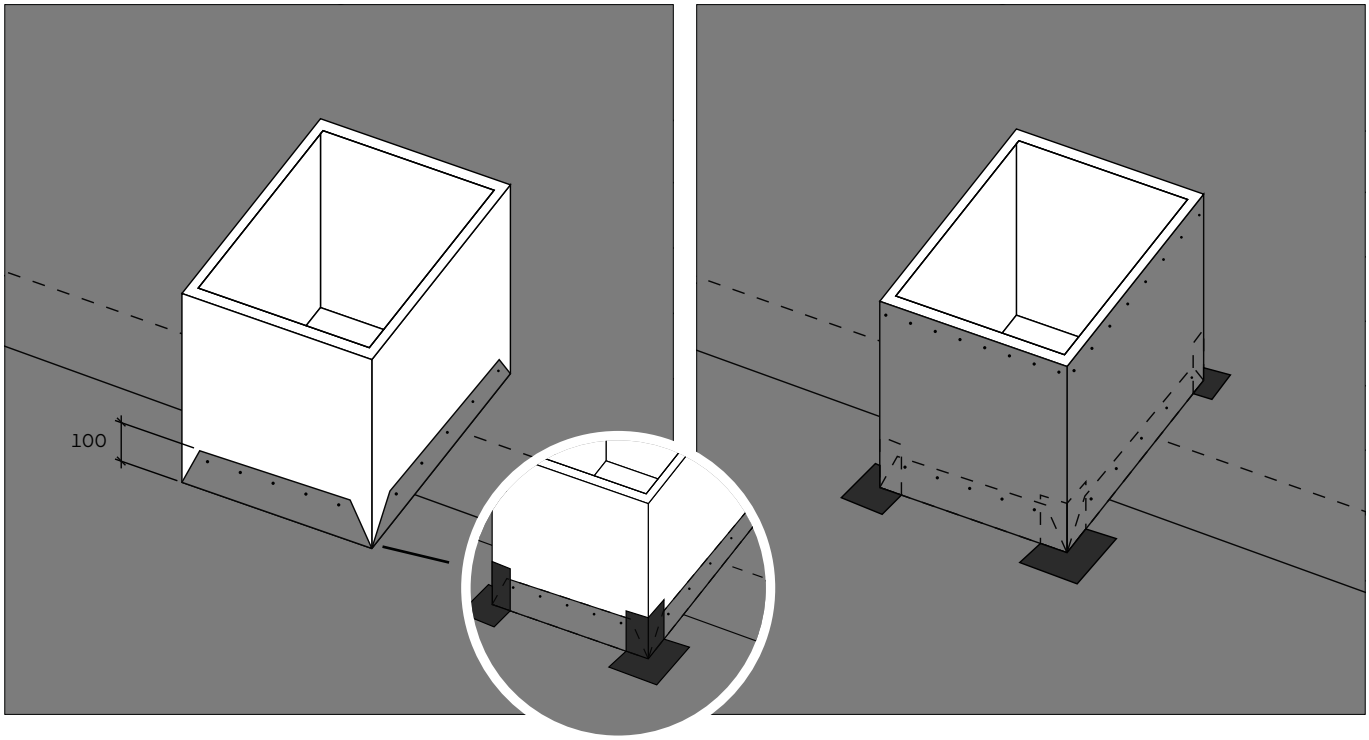

Rektangulära genomföringar för svetsbara tätskikt: Vik upp YEM 1000 100 mm och fäst med spik med c/c 100 mm. För att täta hörn klistras EPDM-ytterhörn fast med TJB takmassa för att säkerställa en tät lösning.

8.

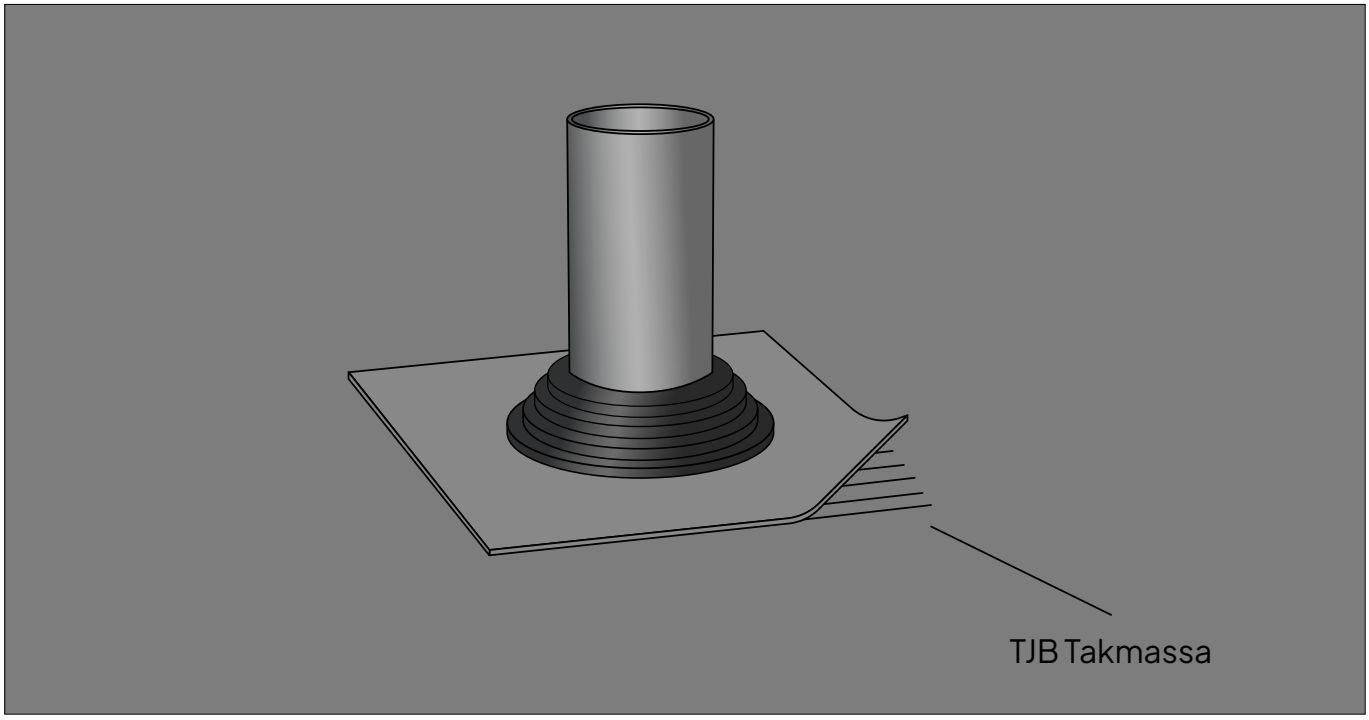

Runda genomföringar vid kallklistrande ytpapp: Montera en EPDM-stos och klistra den mot underlaget med tre strängar TJB takmassa. Tryck försiktning till med händerna så att takmassan jämnas ut under stosen.

9.

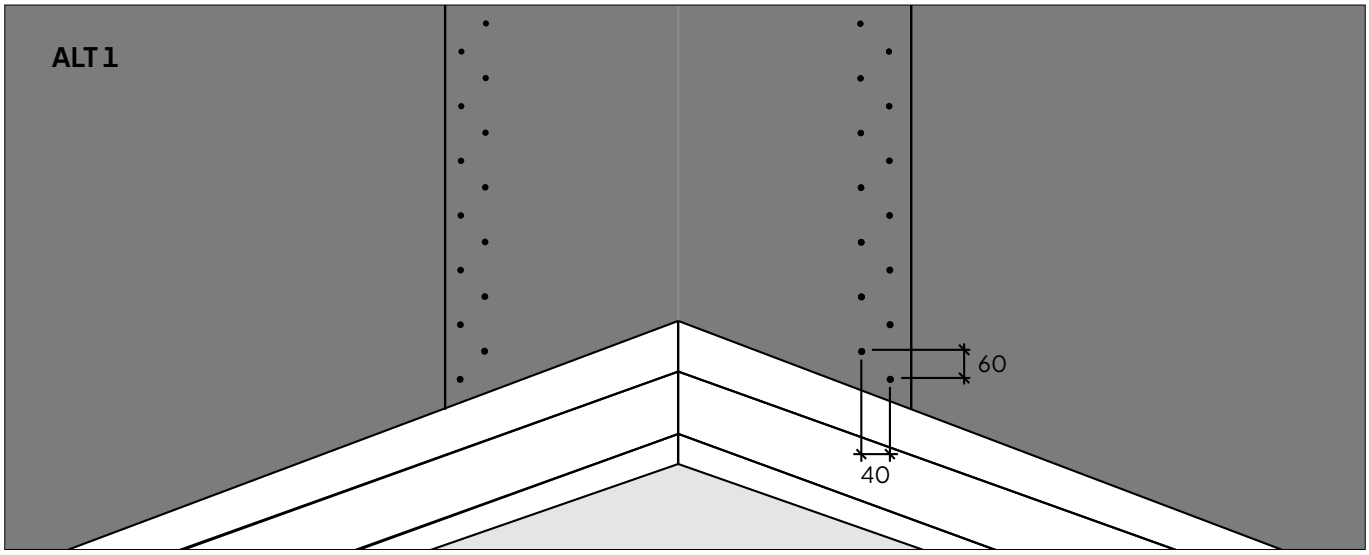

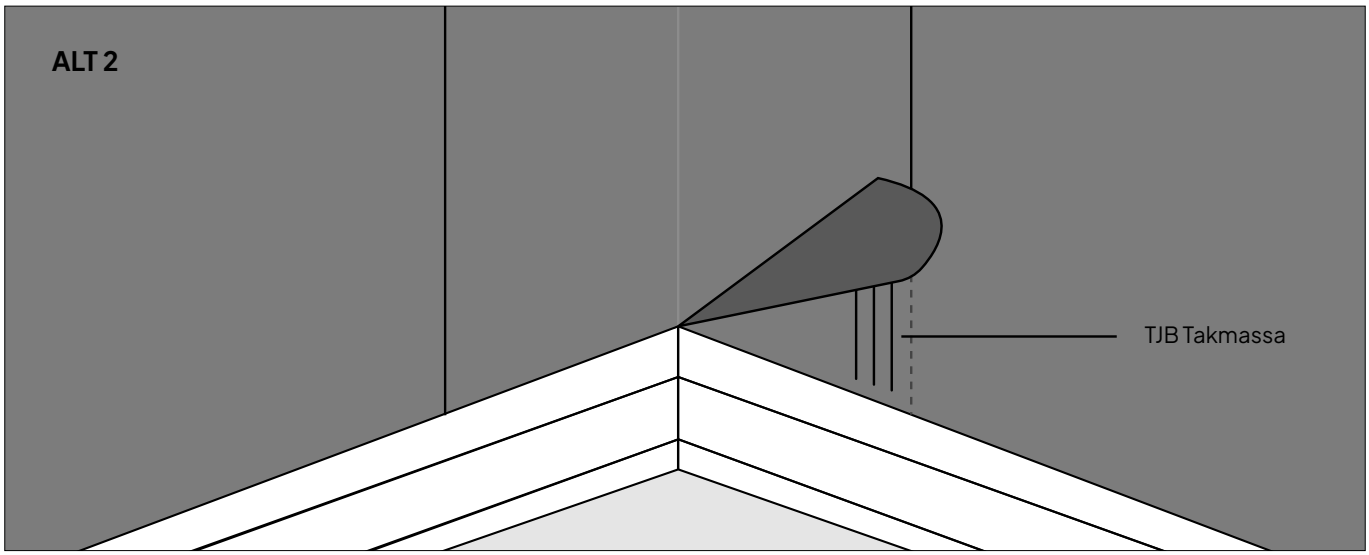

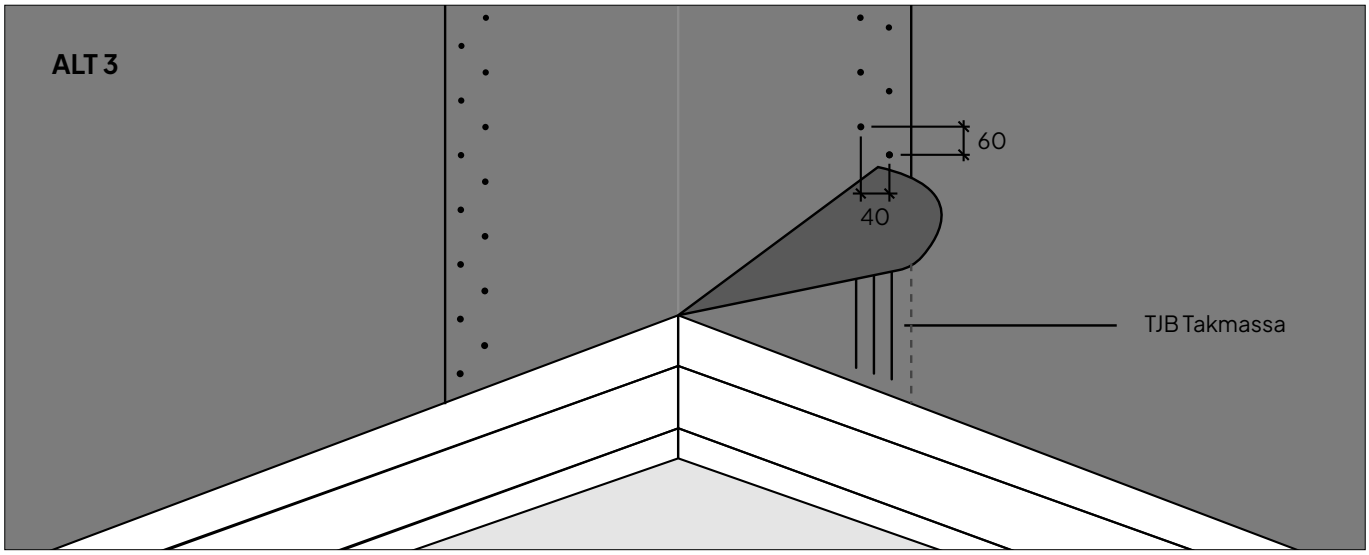

Avslutning över oventilerad nock: Vid en oventilerad nock monteras underlagstäckningen upp till nocken på båda sidor. Över nocken läggs en våd av YEM 1000 som överlappar minst 150 mm på varje sida.

ALT 1: Skarven fästs med spik i sicksackmönster med c/c 60 mm.
ALT 2: Klistra med tre strängar TJB takmassa eller ett heltäckande lager på 80 mm.
ALT 3: Vik underlagsduken över nocken, klistra med TJB takmassa och spika i sicksackmönster med c/c 60 mm.