WOOM CİHAZA DİSK POZİSYONU EKLEME

redon
the dental experience

WOOM CİHAZA DİSK POZİSYONU EKLEME

1-) WorkNC programı açılır. Settings

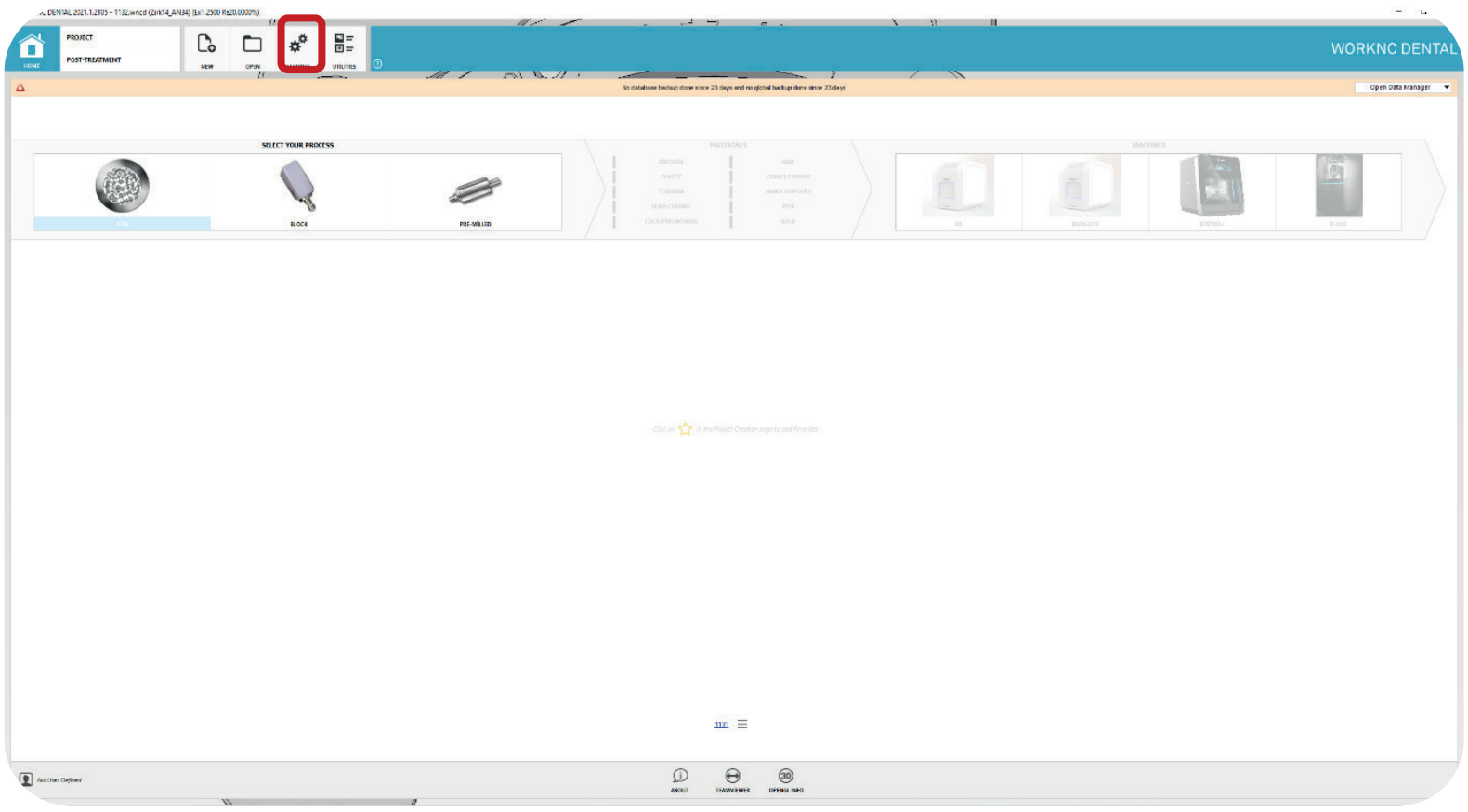

Settings kısmına tıklanır.

2-) Makine Seçme

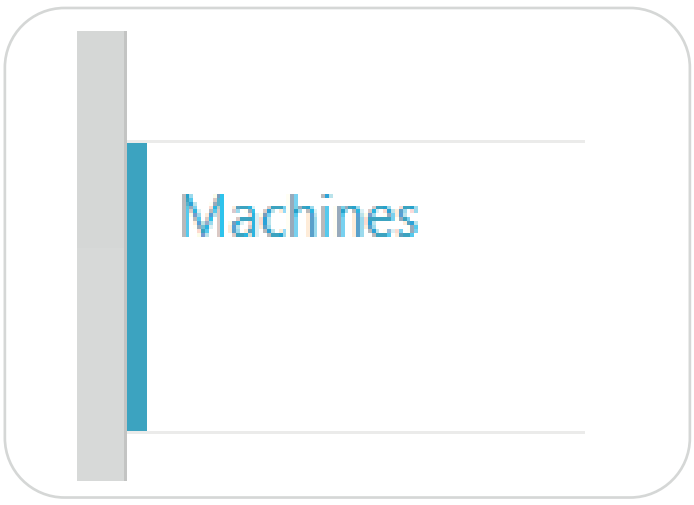

Sol tarafta açılan menüden
Machines'e tıklanır.

Woom Cihazı Seçilir.

WOOM CİHAZA DİSK POZİSYONU EKLEME

3-) Disk pozisyonları girme işlemi

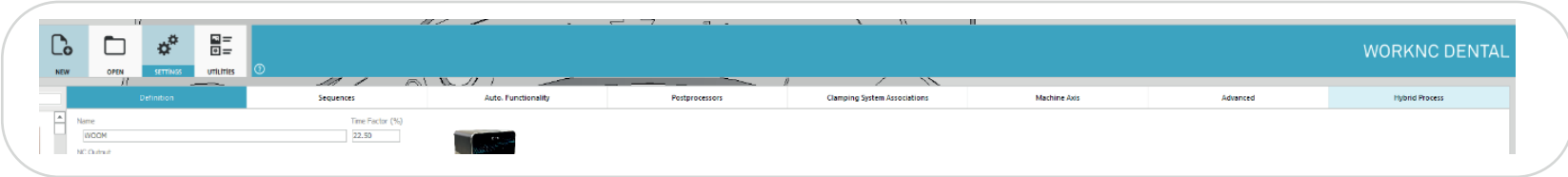

Machine Axis'e tıklanır.

Açılan ekranda excelden alınan disk pozisyonları girilir.

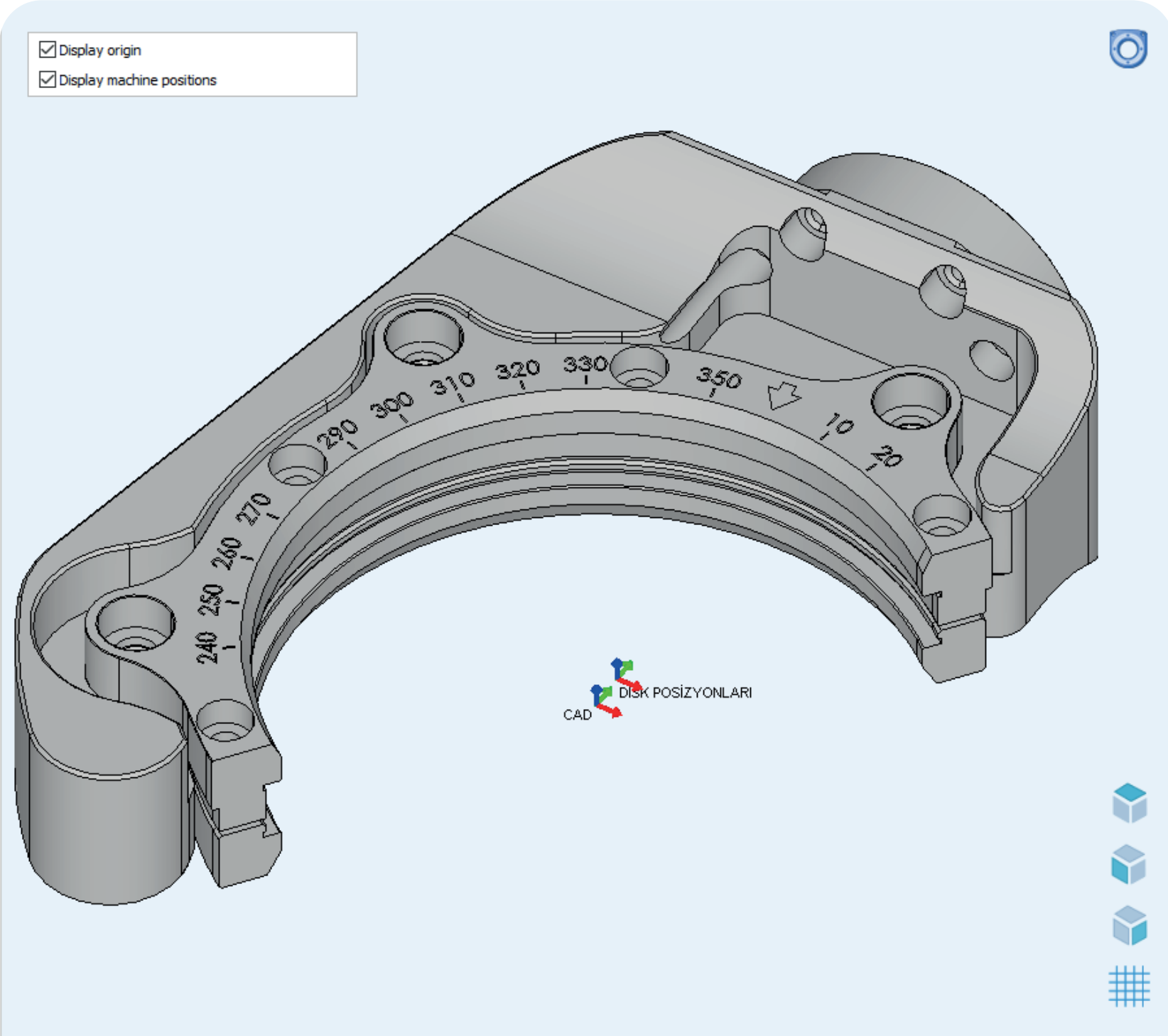

CAM Axis Positions with Clamping System "C clamp_0"
(clamping system to machine transformations)

Name	Pos X (mm)	Pos Y (mm)	Pos Z (mm)	Rot. X(°)	Rot. Y(°)	Rot. Z(°)	Rot. Order
DİSK POSİZYONLARI	-0.098	5.769	-0.009	0	0	0	Rx;Ry;Rz;

Validate yapılarak kayıt edilir.