

Axalu® AX2

ventilador axial para extracción de humos F200-120 y F400-120

NOVEDAD

INFORMACIÓN GENERAL

Ventajas

Construcción robusta.
Hélice de alta eficiencia.
Nivel sonoro reducido.
Caja de bornes montada de fábrica.

Gamma

Dimensiones:

- Disponible en diámetros de 400 a 1600 mm.

Motorización:

- 1 velocidad: 2, 4, 6 polos.
- 2 velocidades: 2/4, 4/8, 6/12 polos Dahlander.
- 2 velocidades: devanados independientes.

Caudales:

- De 200 a 160000 m³/h.

Modelos:

- Ventilación - estándar.
- Extracción de humos 200º C (F200-120), 400º C / 2H (F400-120), estándar y 100% reversible.

Designación

Axalu® AX_2	1004	25	12-9	12,7 / 3,5 kw	VEN
Tipo	Diámetro en cm + nº de Polos	Diámetro del núcleo	Velocidad de rotación del motor N.º máximo de palas / Palas previstas	Potencia del motor	Versiones VEN: ventilación F400: 400º C / 2H F200: 200º C / 2H

Aplicación/uso

- Extracción de humos.
- Ventilación y extracción de humos en aparcamientos cubiertos.
- Ventilación de locales técnicos, industriales o comerciales.

Construcción/Composición

Virola:

- Fabricada en acero calandrado y soldado.
- Caja de bornes montada, acero galvanizado en caliente.
- Espesor de 2 a 6 mm.
- Construcción en acero galvanizado con lacado de 100 micras como estándar. Como opción: lacado para entornos C5 o galvanizado en caliente.

OUT26-V1.1 - Creation France Air 2021 - Todos los derechos reservados.

Motor:

- Clase H, IP 55 (EN 12101-3 e IEC 34-5).
- 1 velocidad: 2, 4 y 6 polos, trifásico 230/400V, 50 Hz, servicio S1.
- 2 velocidades acoplamiento Dahlander: 2/4, 4/8 y 6/12 polos, trifásico 400 V, 50 Hz, servicio S1.

Hélice:

- Fabricada en aleación de aluminio-silicio, con perfil aerodinámico.
- Equilibrada estáticamente con nivel de vibración G6.3 (ISO 1940-1 2003).

Embalaje

Vendido por unidad.

DESCRIPCIÓN TÉCNICA

CLASIFICACIÓN AL FUEGO Y MARCADO CE

Para los Axalu® AX_2 F400-120:

- Aprobado para confort - extracción de humos.
- Aprobado F400-120: extracción a 400° C durante 2 horas según la norma EN 12101-3.

Para los Axalu® AX_2 F200-120:

- Aprobado para confort - extracción de humos.
- Aprobado F200-120: extracción a 200° C durante 2 horas según la norma EN 12101-3.

LÍMITES DE UTILIZACIÓN

- Los ventiladores Axalu® AX_2, con marcado CE, han sido probados de acuerdo con la directiva 89/106/CEE relativa a las pruebas de resistencia a altas temperaturas y con la norma EN 12101-3.
- Los motores han sido diseñados para funcionar de forma continua en temperaturas ambiente normales (de -40º C a 50º C) y en caso de siniestro con altas temperaturas.

CARACTERÍSTICAS TÉCNICAS

Protección contra la corrosión:

- Galvanización en caliente según BS ISO 1461, con 90 µm de espesor, lo que garantiza una elevada resistencia a la corrosión.



OUT26-V1.1 - Creation France Air 2021 - Todos los derechos reservados.

MONTAJE Y CONEXIÓN

VISTA DESPIEZADA

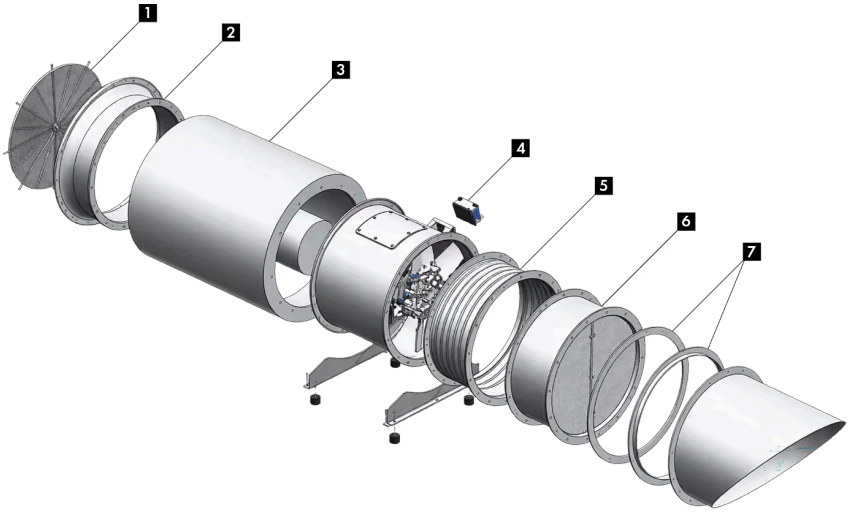

(1) Rejillas de protección; (2) Cono de aspiración; (3) Silenciadores acústicos con y sin núcleo; (4) Caja de bornes; (5) Juntas flexibles; (6) Compuertas antirretorno verticales y horizontales; (7) Bridas.

SELECCIÓN

SELECCIÓN DEL VENTILADOR AXALU® AX_2

- Consulte a nuestros servicios técnicos para una selección precisa de los diferentes modelos Axalu® AX.

ACCESORIOS

SC y SCN



+ INFO PRODUTO

Consulte **AQUÍ** la ficha del producto para obtener más información.

Interruptor-desconector



Accesorio eléctrico de seguridad para la alimentación de ventiladores.

+ info

Consulte **AQUÍ** la ficha del producto para más información.

Junta flexible para Axalu® AX y AXe



Impide la transmisión de vibraciones a la red de conductos.

Ø 315 a Ø 1600, ancho = 160 mm.

Rejilla de protección de la hélice para Axalu® AX y AXe



Evite la introducción de cuerpos extraños en el ventilador.

En alambre de acero galvanizado de 3 o 4 mm de espesor, según el tipo de ventilación.

Conforme a la norma de seguridad NFE S1-190.

OUT26-V1.1 - Creation France Air 2021 - Todos los derechos reservados.

Interruptor On-Off



Accesorio eléctrico para mando y regulación.

Intensidad de 20 A, hasta 3 velocidades, en caja estanca IP 55.

Sin protección contra sobreintensidades.

+ info

Consulte **AQUÍ** la ficha de producto para más información.

Caja de interruptor On-Off



Accesorio eléctrico para control y protección.

Disponible en versiones monofásica de 230 V o trifásica de 400 V.

De 1 velocidad, con señalización de posición, en caja estanca IP 55.

Regulación de la intensidad mediante magnetotérmico.

Parada de funcionamiento por bobina.

+ info

Consulte **AQUÍ** la ficha de producto para más información.

Caja de mando de 2 velocidades



Dahlander o devanados independientes, 2 velocidades, trifásica 400 V.

En una caja estanca IP 55, asegura el funcionamiento On/Off y el cambio de una velocidad a otra, así como la protección térmica y el control de una electroválvula de gas.

+ info

Consulte **AQUÍ** la ficha de producto para más información.

BCA



Soportes antivibratorios: compuestos por 2 placas planas y paralelas, unidas entre sí por una junta de goma especial.

Permiten aislar el edificio de las vibraciones generadas por el ventilador.

+ info

Consulte **AQUÍ** la ficha del producto para más información.

OUT26-V1.1 - Creation France Air 2021 - Todos los derechos reservados.