Formschräge im
Aussenbereich
zulässig.

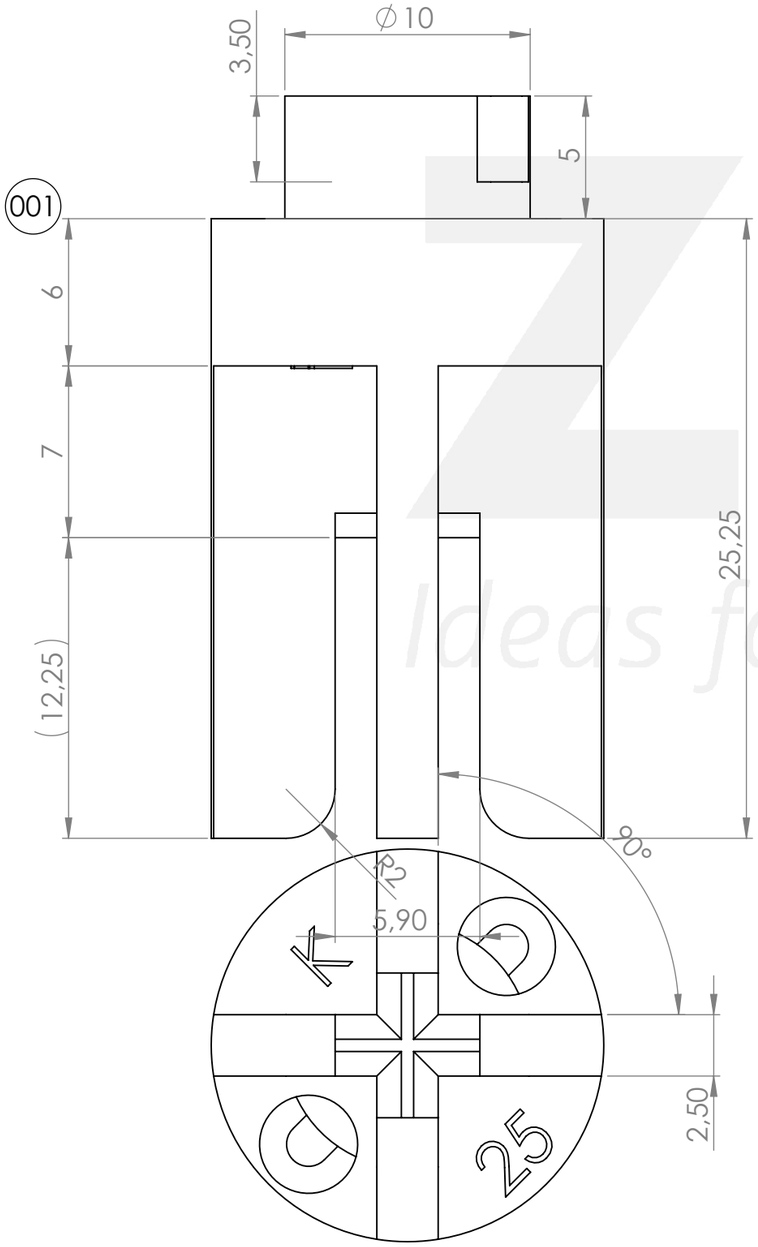

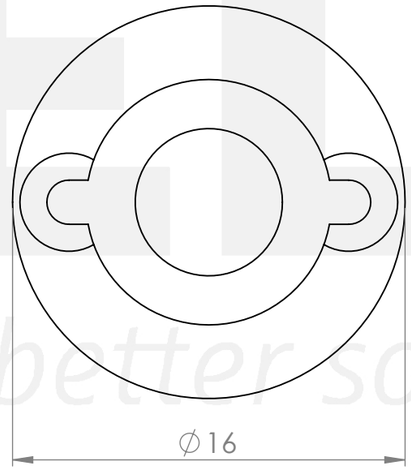

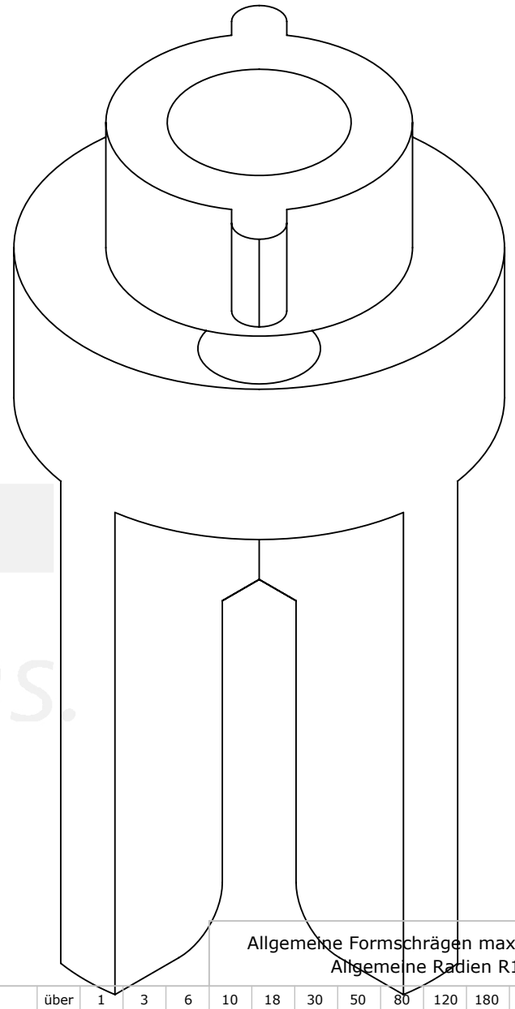

Allgemeine Formschrägen max. 0.5 Grad
Allgemeine Radien R1

Allgemeine Toleranzen
nach DIN ISO 16742 / TG6

über	1	3	6	10	18	30	50	80	120	180	250	315	400
bis	3	6	10	18	30	50	80	120	180	250	315	400	500
	±0,07	±0,12	±0,18	±0,22	±0,26	±0,31	±0,37	±0,57	±0,8	±0,93	±1,05	±1,15	±1,6

ZELL

ZELL Systemtechnik GmbH
Zum Tannenesch 24
89584 Volkersheim
+49 7391 77004 - 0

Maßstab
2:1
5:1

Werkstoff
PA 6 GB 30

Oberflächengüte
glatt

Blech /- Materialstärke

Gewicht
2,730 g

© Zell Systemtechnik GmbH 2019

	Datum	Name
Erstellt	19.02.2024	thomas.kel
Geprüft		
Norm		

Schutzvermerk nach DIN ISO 16016

Kunde

Bezeichnung
Clip K25

Artikelnummer
300.661

Blatt 1
von 1
A3

Zust.	Änderungstext	Datum	Name
1	8,25 war 7mm	22.02.2024	thomas.kel

www.zell-group.com

Ers. f.

Ers. d.

Ideas for better solutions.

Weitergabe sowie Vervielfältigung dieses Dokuments, Verwertung und Mitteilung seines Inhalts sind verboten, soweit nicht ausdrücklich gestattet. Zuwiderhandlungen verpflichten zu Schadenersatz. Alle Rechte für den Fall der Patent-, Gebrauchsmuster- oder Designeintragung vorbehalten.
The reproduction, distribution and utilization of this document as well as the communication of its contents to others without express authorization is prohibited. Offenders will be held liable for the payment of damages. All rights reserved in the event of the grant of a patent, utility model or design.