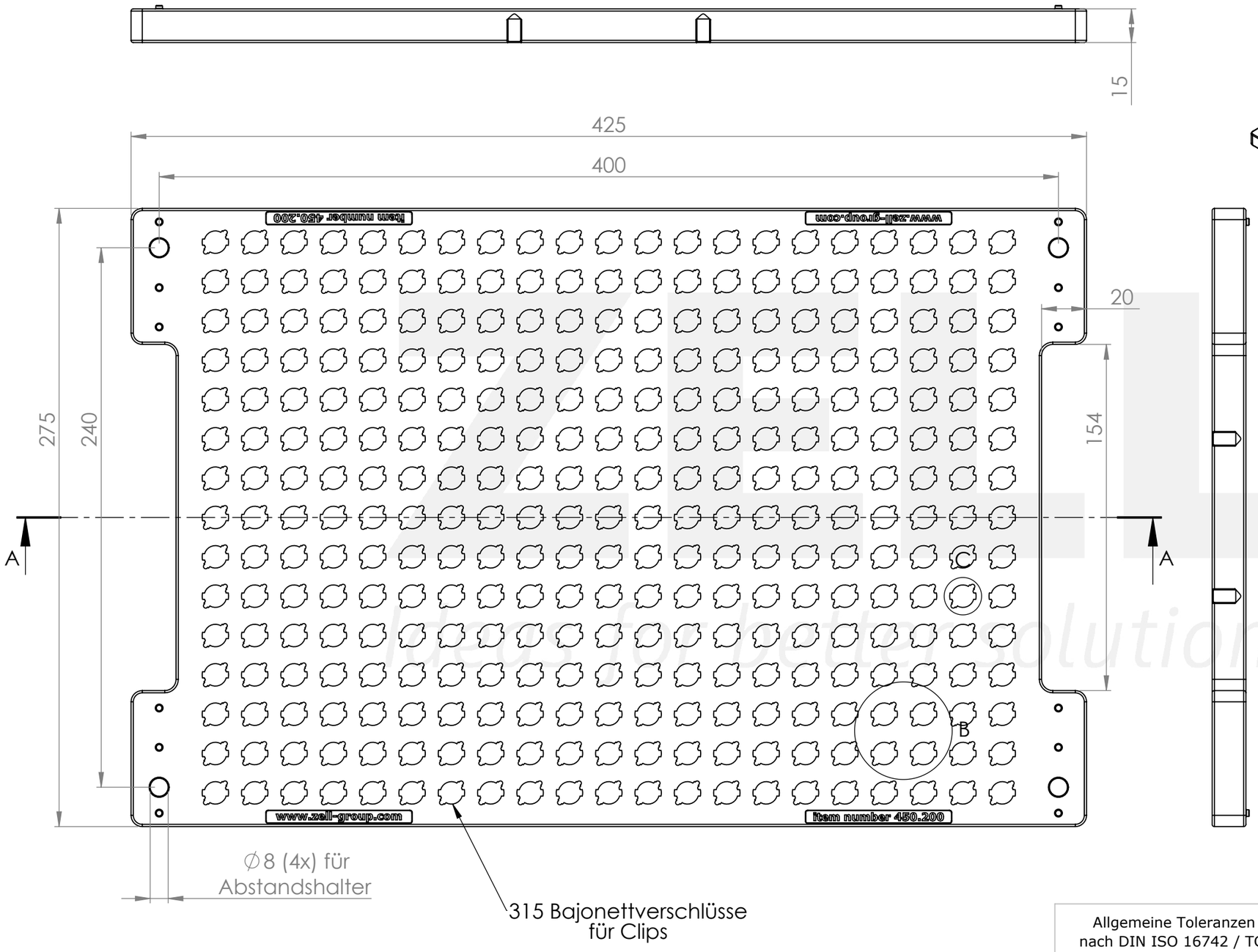

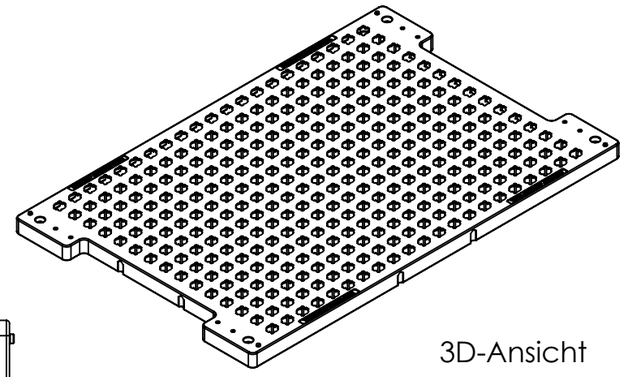

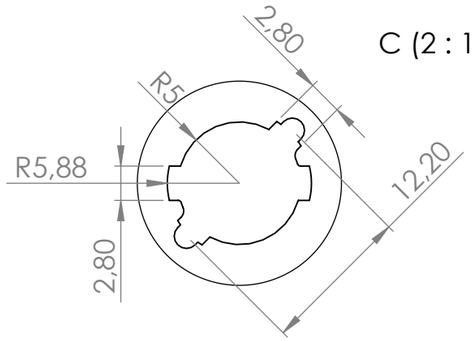

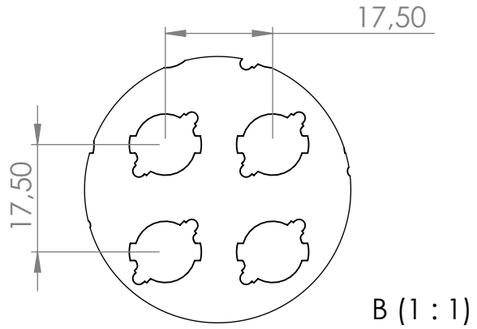

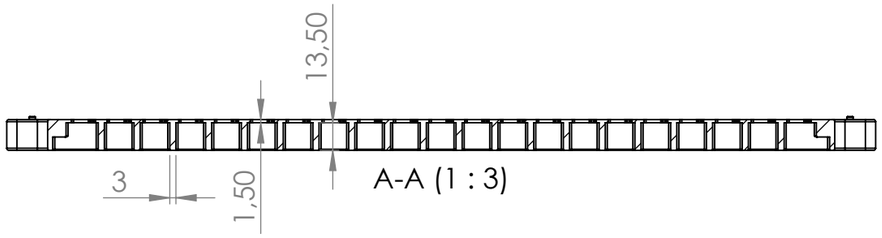

Allgemeine Formschrägen max. 0.5 Grad
Allgemeine Radien R1

Allgemeine Toleranzen
nach DIN ISO 16742 / TG6

über	1	3	6	10	18	30	50	80	120	180	250	315	400
bis	3	6	10	18	30	50	80	120	180	250	315	400	500
	±0,07	±0,12	±0,18	±0,22	±0,26	±0,31	±0,37	±0,57	±0,8	±0,93	±1,05	±1,15	±1,6

ZELL

ZELL Systemtechnik GmbH
Zum Tannenesch 24
89584 Volkersheim
+49 7391 77004 - 0

Maßstab
1:2
1:1

Werkstoff
PA6GF15GB30

Blech /- Materialstärke

Oberflächengüte
glatt

Gewicht
946,831 g

© Zell Systemtechnik GmbH 2019

	Datum	Name
Erstellt	02.02.22	I.Zell
Geprüft	07.07.26	F.Fiseli
Norm		

Schutzvermerk nach DIN ISO 16016

Bezeichnung
PA Träger 425x275 mm
mit 315 Bajonettverschlüssen

Kunde
Zell Gruppe

Artikelnummer
450.200.01

Blatt 1
von 1
A3

Zust.	Änderungstext	Datum	Name
1	Vereinfacht	23.05.24	TK

www.zell-group.com

Ersetzt für
Ersetzt durch