VFHR 4.5SF

Rotator hidráulico de palhetas com corpo em aço forjado

INTERCAMBIÁVEL COM BALTROTORS GR465 , GR465-01 E COM INDEXATOR GV4K

EDIÇÃO 003/08.2025
Substitui todas as versões anteriores.

INTRODUÇÃO

- Solução para os setores: florestal, agrícola, rodoviário, construção, reciclagem, cargas e manuseio de material com o uso de garras hidráulicas;

- Baseado em um confiável motor hidráulico de palhetas que oferece até 1.200 N•m de torque a 250 bar;

- Corpo em aço forjado, resistente a choques e deformações;

- Compatível com as "ligações" das séries VFHL 01-A/B-73/25 e VFHL 01B-A/B-73/25.

ACOPLAMENTO SUPERIOR

O acoplamento superior do rotator é do tipo olhal para instalação tipo link. Robusto e resistente, suporta até mesmo sobrecargas. O diâmetro do olhal tem medida padrão de 73 mm e o diâmetro do pino da junção é de 25 mm.

ACOPLAMENTO INFERIOR

O acomplamento inferior do rotator é em formato de flange quadrada para ser instalado diretamente na garra/ferramenta e fixado através de parafusos.

CARACTERÍSTICAS	
Carga máxima estática	45 kN
Carga máxima dinâmica	25 kN
Torque (250 bar)	1.200 N•m
Giro	360°
Peso	29 kg
Vazão recomendada	20 l/min

DIMENSÕES E CONEXÕES HIDRÁULICAS

PARTE SUPERIOR	
Fixação	L73 mm, Ø 25 mm
Conexão Pórtico R	3/8" BSP
Pressão Pórtico R	250 bar
Conexão Pórtico GO/GC	3/8" BSP
Pressão Pórtico GO	200 bar
Pressão Pórtico GP	300 bar

PARTE INFERIOR	
Fixação	Ø 140 mm, Ø 17 mm (x4)
Conexão Pórtico GO/GC	3/8" BSP
Conexão Pórtico Lateral GO/GC	3/8" BSP

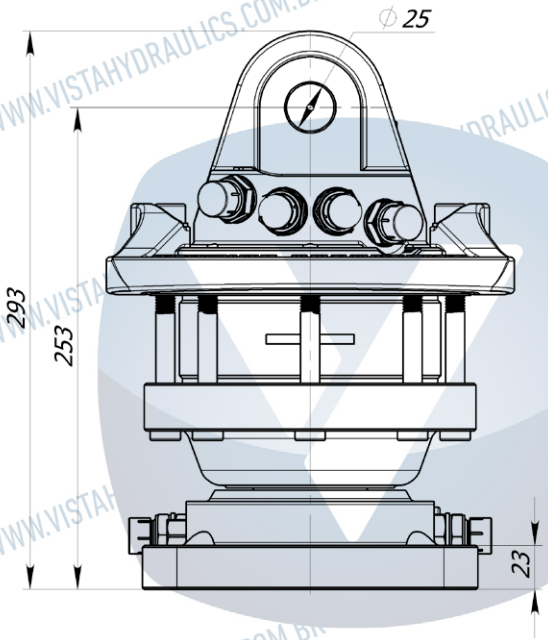

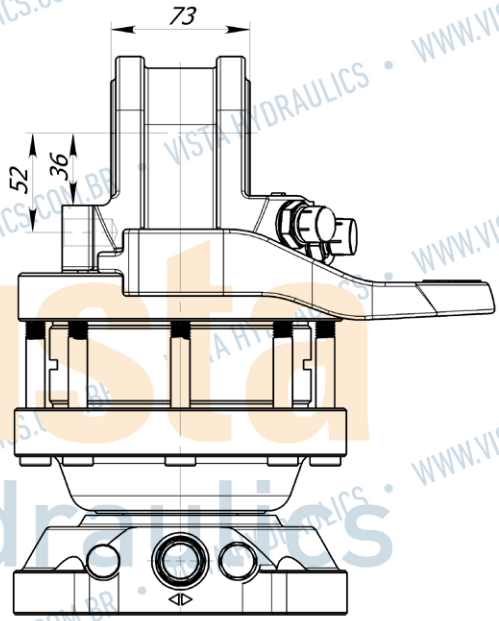

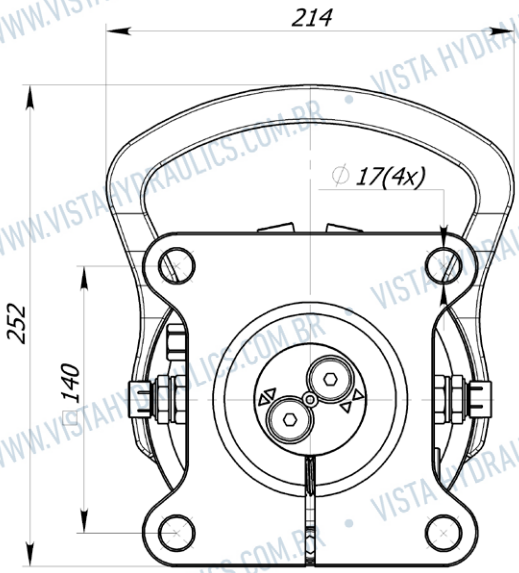

VISTA HYDRAULICS
Av. Dr. Cássio Paschoal Padovani, 800
13420-360 Morumbi Piracicaba SP
Tel +55 (19) 2105-1700
Fax +55 (19) 2105-1710
vendas@vistahydraulics.com.br
www.vistahydraulics.com.br

Copyright © 2020 Vista Hydraulics
Todos os direitos reservados.

Todos os textos, imagens, gráficos, diagramação e disposição presentes neste manual são protegidos por direitos autorais e outros direitos de propriedade intelectual pertencentes à Vista Hydraulics.

É expressamente vedada a cópia ou reprodução destes materiais para uso ou distribuição comercial, a modificação destes materiais, sua inclusão em outros websites e o seu envio e publicação em outros meios digitais e físicos, ou de qualquer outra forma dispor de tais materiais sem a devida autorização, estando sujeito às responsabilidades e sanções legais.

VFHR 4.5SF
Edição 003/08.2025

DISCLAIMER
Todos os nomes, símbolos e números são utilizados apenas para referência e não implica que nenhuma das peças descritas sejam produtos originais desses fabricantes.