Datablad

Jupiter 500-850

500-850

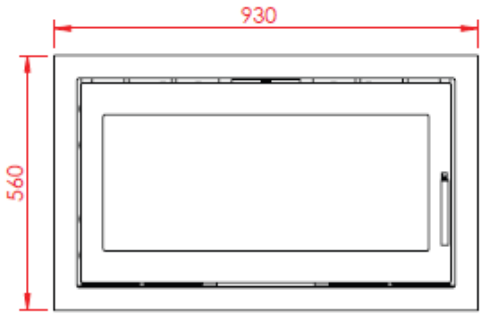

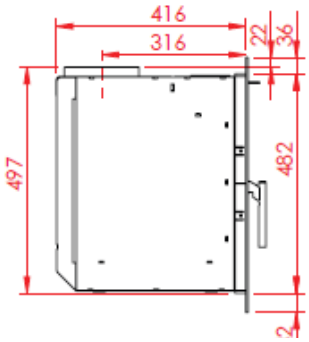

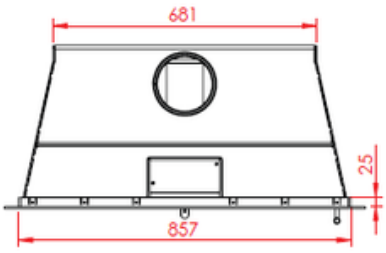

500-850, frisk luft bag

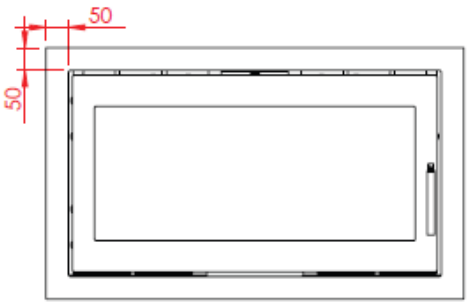

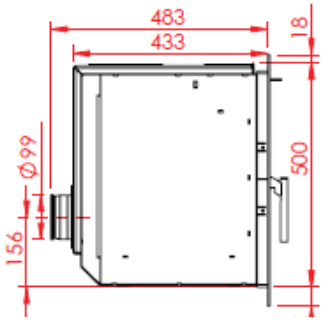

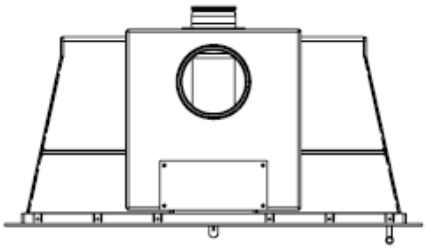

500-850, frisk luft top

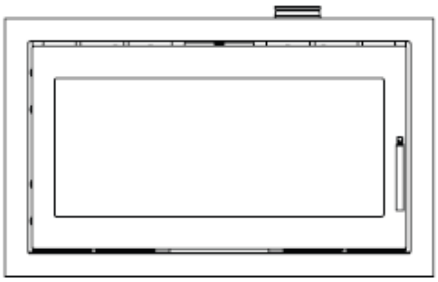

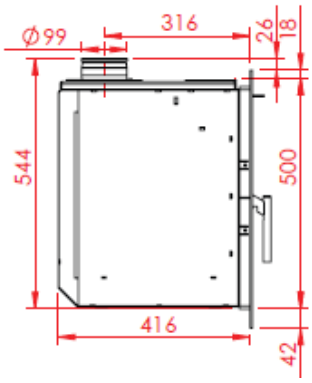

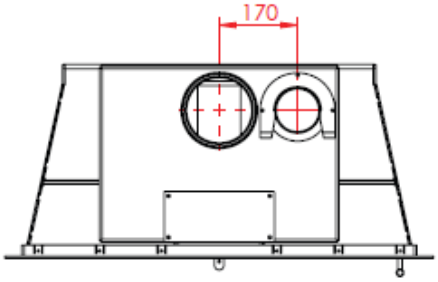

Generelle oplysninger	
Producent:	Meteor A/S, Drejervej 1, DK-7451 Sunds
Model:	Jupiter 500-850 pejseindsats til fyring med fast brændsel
Identifikationskode:	ELAB 2050 Rev 1
Brændsel	
Brændselstype:	træ - egnet til fyring med ovntørt brænde i overensstemmelse med brugsvejledningen
Anbefalte brændselsmængde:	2,47 kg
Glødelag	625 g
Egnet til:	intermitterende brug - i henhold til EN16510 definition
Test	
Prøvningsattest gældende:	09.07.2015
Testede standarder /prøvningsmetoder	EN 16510-1:2022 og EN 16510-2-2:2022, prøvet ved DTI i henhold til forordning (EU) 2015/1186.
Testinstitut:	Teknologisk Institut (DTI), #1235
Ydeevnedeklaration DoP	01.11.2025
Nr. for ydeevnedeklaration	DoP-2050-2025-02
Dimensioner og vægt	
Vægt	131 kg
Udvendigt rammemål:	B930 x H560 mm
Låge mål:	B813 x H439 mm
Ydelsesdata	
Energieffektivitetsklasse	EEI 103, klasse A
Nominel varmeeffekt	9 kW
Varme til vand:	N/A
Virkningsgrad:	78 %
Sæsonbetinget virkningsgrad:	68 %
Emisioner (normal drift) ved 13 % O_2	CO: ≤ 1500 mg/Nm³ NOX: ≤ 200 mg/Nm³ OGC: ≤ 120 mgC/Nm³ PM: ≤ 40 mg/Nm³

Røgafgang

Røgafgang:	150 mm
Placering af røgafgang:	topafgang
Anbefalet skorstenstræk:	12 Pa
Røggastemperatur:	319° C
Røggasmasseflow:	9 g/s

Minimumsafstande til brændbart materiale

bundkant af låge (dB):	400 mm
gulv foran (dF):	0 mm
loft (dC):	400 mm
side (dS):	400 mm
side i stråleområde (dL):	700 mm
møbler (dP):	1400 mm
bag (dR):	0 mm

Ventilation

Type	B / BE
BE-version	kan tilsluttes udeluft via integreret studs

CE **EN 16510-1:2022 / EN 16510-2-2:2022**	Typebetegnelse Type designation Désignation du type **Jupiter 500-850**	Nr. for ydeevnedeklaration Declaration of Performance No. Numéro de déclaration de performance **DoP-2050-2025-02**	Prøveinstitut Test agency Organisme d'essai **NB 1235**	Nominel effekt Rated effect Puissance nominale **9 kW**	Virkningsgrad Effciency Rendement **78 %**

Sæsonbetinget virkningsgrad Seasonal space heating energy efficiency Rendement énergétique saisonnier pour le chauffage des locaux	CO-emmision (13% O_2) CO CO	NOx NOx NOx	OGC OGC OGC	PM PM PM	Aftrækstemperatur Exhaust temperature Température des fumées
68 %	**≤1500 mg/Nm³**	**≤200 mg/Nm³**	**≤120 mgC/Nm³**	**≤40 mg/m³**	**319 °C**

Sikkerhedsafstand til brandbart materiale: Se vejledning side 9 Clearance to flammable material: See the instructions page 9 Distance de sécurité aux matériaux combustibles : voir la notice page 9	Møbleringsafstand Minimum distance to furniture Distance minimale aux meubles	Minimum træk Min. flue draught Tirage minimal	Røggasmængde Flue gas mass flow Débit massique des fumées	Energieffektivitets indeks (EEI) Energy efficiency Indice d'efficacité énergétique (IEE)
	1400 mm	**12 Pa**	**9 g/s**	**103 (Klasse A)**

Anbefalet brændselstype / betegnelse Recommended fuel designation / designation Combustible recommandé / désignation	**Træ / I** **Wood logs /I** **Bois (bûches) /I**
Pejseindsats til fast brændsel Fireplace insert for solid fuel Insert de cheminée à combustible solide	
Læs og følg montage- samt brugsvejledning grundigt Read and follow the installation and operating instructions carefully Lire attentivement et respecter les instructions d'installation et d'utilisation	

Drejervej 1, DK-7451 Sunds
mail@hvm-meteor.dk
www.meteor.dk

Prod. no.
Product No. _____
N° de produit

ENERG Y IJA IE IA
енергия · ενεργεια

Meteor A/S

Jupiter 470-850,
500-850 og 550-850

A++
A+
A
B
C
D
E
F
G

A

9,0
kW

ENERGIA · ЕНЕРГИЯ · ΕΝΕΡΓΕΙΑ · ENERGIJA · ENERGY · ENERGIE · ENERGI

2015/1186