berka

kalıp ve iskele

Sizin yerinize düşünür...



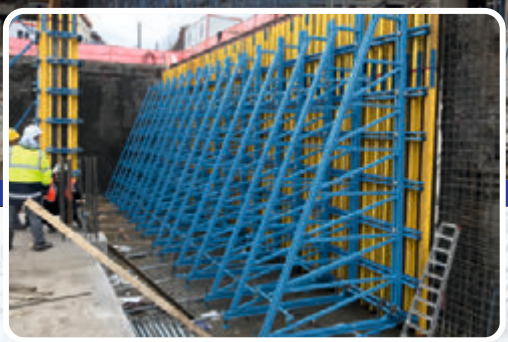





FORMWORK AND SCAFFOLDING SYSTEMS

KALIP VE İSKELE SİSTEMLERİ

www.berkakalip.com

0212 418 09 09

berka

kalıp ve iskele

BERKA iskele ve kalıp sistemleri ülkemizin önde gelen inşaat firmalarına hizmet sunmak üzere 1997 yılında kurulmuştur. İmalatını yaptığımız ürünleri kiralık ve satılık olarak müşterilerimizin kullanımına sunmaktayız.

Amacımız projelendirme aşamasından üretime ve satış sonrası süpervizörlüğe kadar tüm alanlarda hizmet vermektir. Projelerinize en kaliteli malzeme ile en ekonomik çözüm için çalışmalarımızı sürdürmekteyiz.

Firmamızın temel prensibi TESLİM ZAMANI'na uymaktır. Şantiye ortamında bütün işlerin birbirine bağlı olduğunu düşündüğümüzden işlerinizi aksatmamak için "SÖZÜMÜZÜN ARKASINDAYIZ".

BERKA is one of the leading company is safety, comfort, performance, reliability and value in endustrial formwork and scaffolding systems, foreign trade and construction fields.

Our corporate mission statement is: To make it easy for our customers to buy a quality product at a fair price from people devoted to quality service. To accomplish this mission, BERKA has: an excellent inventory of new and second hand products to choose from. For more information please visit our web site and do not hesitate to contact us.

MİSYONUMUZ / MISSION

Şirketimizin yetenek ve kalitesi doğrultusunda müşterilerimizin tüm ürün ve hizmet beklentilerini dünya standartlarında karşılamaktır. Müşterilerimizin memnuniyetini arttırmaktır. Yapı sektöründeki global gelişmelere katkıda bulunarak mevcut ve yeni ürünlerimiz ile müşteri memnuniyetini arttırmaktır. Ürünlerimiz, çözümlerimiz, satış sonrası hizmetlerimiz ile sağladığımız güvenilirlik ve yüksek iş ahlakımız ile müşterilerimizin ilk tercihi olmaktır.

As a BERKA family in the frame of our culture by means of global ethic communications, formerly our aim is to obtain high standarts at the most convenience conditions to provide employments and a quality service plan, developing services for individuals added value in the above outline aim direction. BERKA family with its foreign systematical experiences and with the native cultural colors is the next door to its drawee and targeted a strategical dynamics as a mission.

VİZYONUMUZ / VISION

Sektörümüzün en başarılı ve en saygın firması olmak için çalışmak, ayrıca bu başarının devamını sağlamak için yüksek kalite anlayışından taviz vermemektir.

BERKA vision is systematical structure to posses commercial and cultural dynamics in reaching to global leadership have been regarded as a specimen for the fort coming generations to attain in local BERKA values. Each individuals under this structure to acquire social aspects in BERKA global target with a dignity to serve people will share a great excitement of the high standarts which to be constitute commercially.

BERKA KALIP VE İSKELE SİSTEMLERİ

berka

MASA TİPİ İSKELE

TSE

TABLE TYPE TOWER SCAFFOLDING





BERKA Masa Kalıp Sistemleri yüksek döşeme kotlarında, ağır döşeme plaklarının altında, köprü, santral, sanayi yapıları gibi kalın ve düzensiz döşemelerin mevcut olduğu durumlarda, yüksek taşıma gücü ile kolay ve hızlı kurulum imkanı sağlamaktadır.

BERKA Slab Table Scaffold Sysytem is designed for large heights and loads up to 55 kn/leg. System is very efficient to use for industrial structures, bridges and heavly load slabs. İt is extremely cost effectvie and practical as large units and for high clearances.

Aynı sistemle değişik uygulama yapılabilmektedir.

- **Masa İskele Sistemi**

Endüstriyel ahşap kirişlerin (H20) mahya ve ızgara olarak kullanıldığı ön montajla hazırlanan 8-10m²'lik kalıplar, masa tipi iskelelerin ayaklarına takılan tekerlek ya da krikolu özel arabalarla hareket ettirilebilmekte; özel taşıma çatalı ile kule vinçlerle katlar arasında taşınabilmektedir.

- **Ağır Yük Kule İskele Sistemi**

Gerek sistemin yüksekliğinin her kat açıklığına göre ayarlanabilmesi, gerekse de ağır yüklerin altında güvenle kullanılabilmesi sayesinde döşeme altında en güvenilir taşıyıcı iskele sistemidir.

- **BERKA Mobile Slap Table Scaffold:**

Preassembled industrial wooden girdered beams are used structured 8-10 m2 slab formwork. Therefore, special table carrier or wheels assembled to legs are moving tables then the crane component with winches is able to carry the table between floors.

- **Heavy Loading Tower Scaffold**

Sytem is very secure and practical carrier for either different large heights or under heavy loads.

















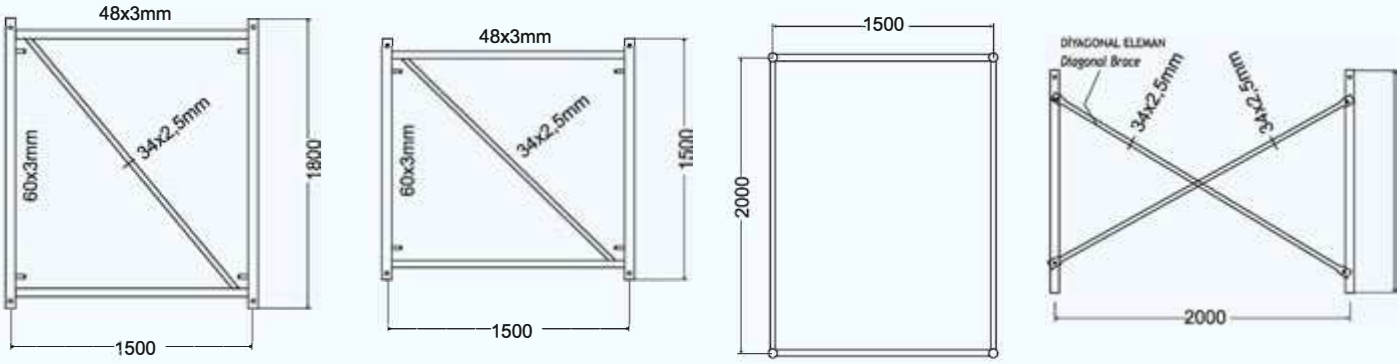

SİSTEMİ OLUŞTURAN PARÇALAR

Sistemi oluşturan Noksel, Yücel veya Borusan markalı borular TSE belgeli olup, su ve basınç gibi mekanik testlere tabi tutulmaktadır. Alt ve üst ayar elemanlarında kırılmaz garantili sifero döküm somunlar kullanılmaktadır.

• **Ana Çerçeveler:** 3 farklı ebatta çerçeve seçeneği mevcuttur: 150 x 110cm , 150x 150 cm ve 150 x 180cm. Taşıyıcı çerçeveler Ø60 x 3mm standart borulardan oluşur. Her bir ayak 55kN'a kadar taşıma kapasitesine sahiptir.

• **Diyagonal ve Yatay Elemanlar:**

Ana çerçeveler, diyagonal ve yatay elemanlarla karşılıklı olarak sabitlenerek rijit ve tek parça haline getirilir. Bağlantıda Ø34 x 2,5mm standart borular kullanılır. Yatay elamanlar 150cm, çapraz elemanlar ise 170cm'den başlayan farklı uzunluklarda üretilmektedir.

• **Alt ve Üst Ayar Elemanları:**

Alt ve Üst Ayar milleri ile açıklıkların hassas bir şekilde ayarlanması sağlanır. Miller, maksimum açılma boyutlarında bile güvenle kullanılabilir. Ø50mm çapındaki miller 70cm ile 120cm arasında farklı boylarda üretilmektedir. Alt ayar elemanı özel from verilmiş 5mm kalınlığında taban sacına sahiptir ve özel kırılmaz garantili sifero döküm somun ile birlikte kullanılmaktadır. Üst ayar elemanı ise dört yollu başlık veya düşer başlık olarak kullanılma imkanına sahiptir.

COMPONENTS IN THE SYSTEM

System is assembled with the most reputable pipe brands which are Borusan, Yucel or Noksel. These brand pipes have TSE standart and mechanical water and pressure tests.

Main Frames:

Sytem has 3 different dimensions of frames: 150 x 110 cm, 150 x 150 cm and 150 x 180 cm. Main frames are built with Ø60 x 3mm standart pipes. Each leg has 55 kn loading capacity.

Diagonal and Horizontal Braces:

Main frames,diaognal and horizontal braces are immobilizing to cross each other and work as one peace. Ø34 x 2,5 mm standart pipes are used for diagonal and horizontal braces. Horizontal braces are 150 cm, diagonal braces are from 170 cm to different lengths possible.

Base and Head Spindles:

With base and head spindles, short space adjusting is possible betvveen heights. Spindles can be safely used even maximum height opening itself. Ø5Omm radius spindles are manufactured between 70cm and 120cm. Base spindles have special form with 6mm base. Nuts in tha spindles are sifero moulding. Head spindles may manufacture with four way or falling type head.

AĞIR YÜK + MASA SİSTEM DÖŞEME KALIBI H : 330 cm, A : 1150 M²

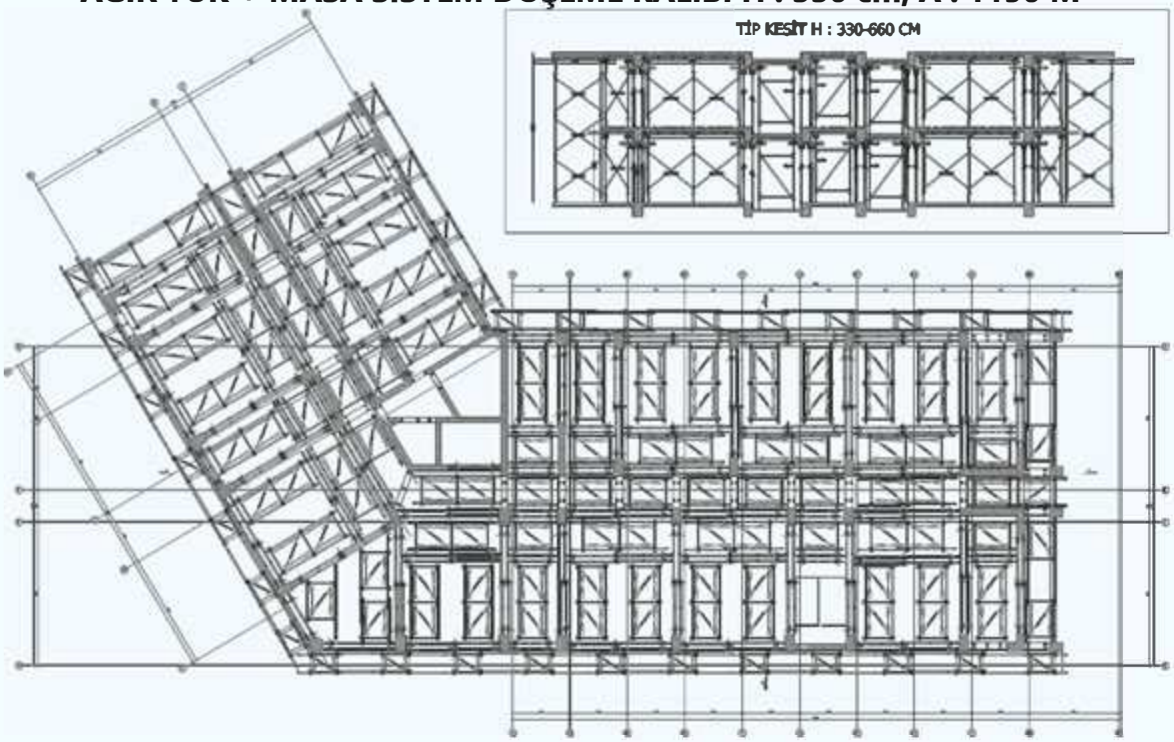

MASA İSKELE SİSTEMİ

Masa Kalıp Sistemi dizaynında üst konstrüksiyon plywood, tali kirişler ve ana mahya montajı ile oluşturulur. Ana taşıyıcı ve tali taşıyıcı boylarına bağlı olarak her türlü projeye ve döşeme dizaynına uyum sağlayabildiği gibi, ana taşıyıcı ve tali taşıyıcı mesnetlenme aralığının belirlenmesi ise döşemeden etkiyen yüke göre yapılır.

TABLE FORMWORK SYSTEM

İn design of Table Formwork System, top construction is assembled with plywood, sub-girder beams and main ridge montage. Depending on the lengths of main carrier and sub carrier, as it suits to any kind of project and slab design, the determination of space between main carrier and sub carrier support is carried out according to load.

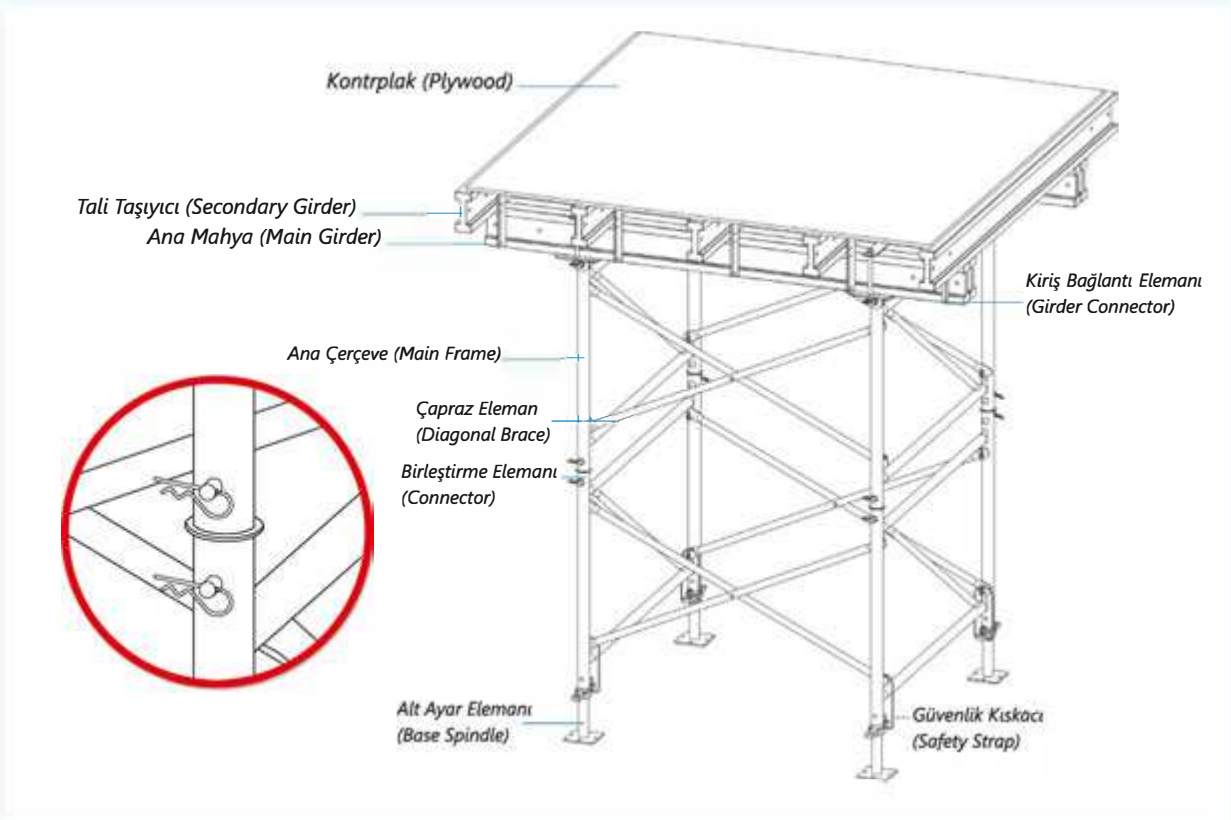

MASA SİSTEM H : 330 cm A : 575 M² TAKIM

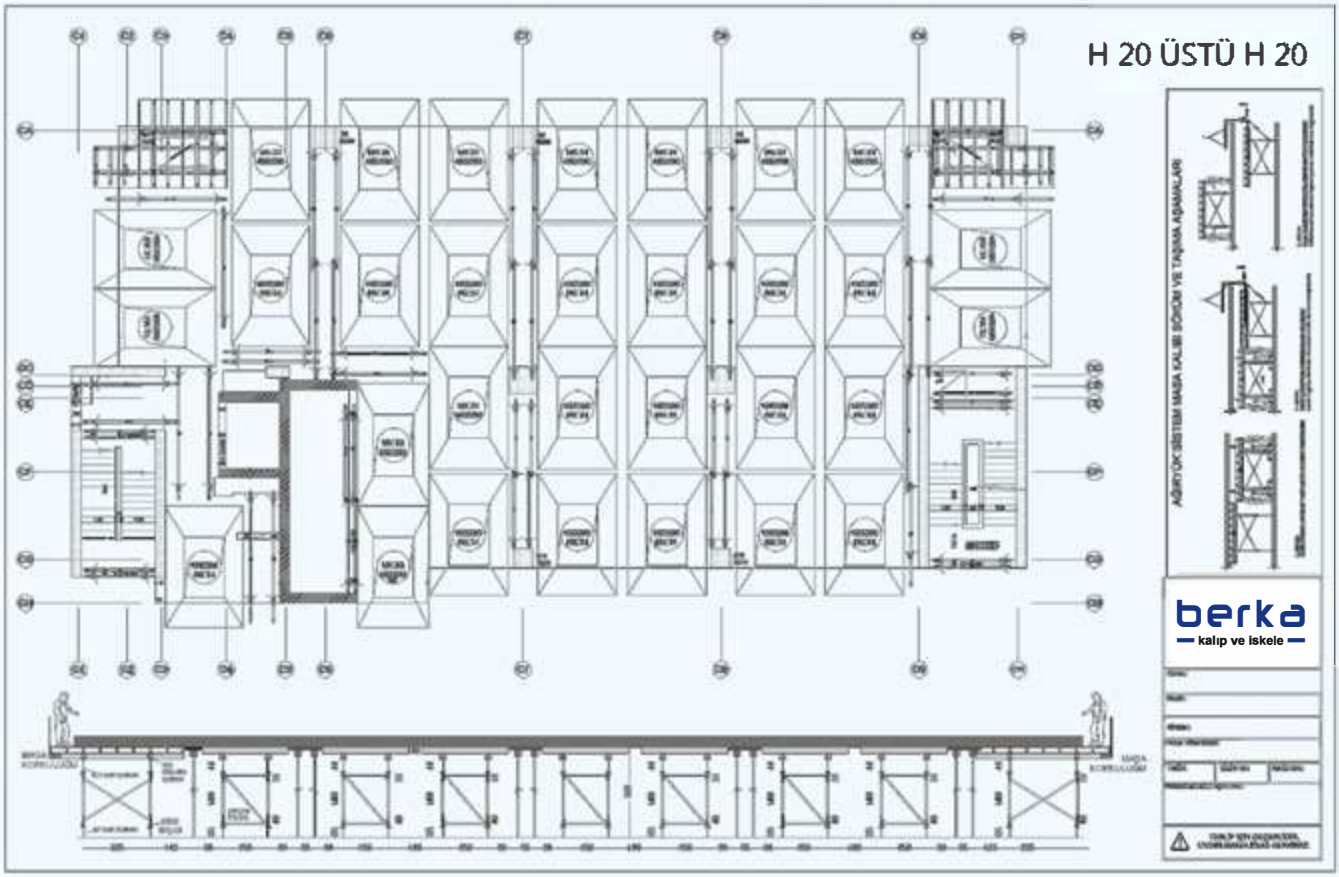

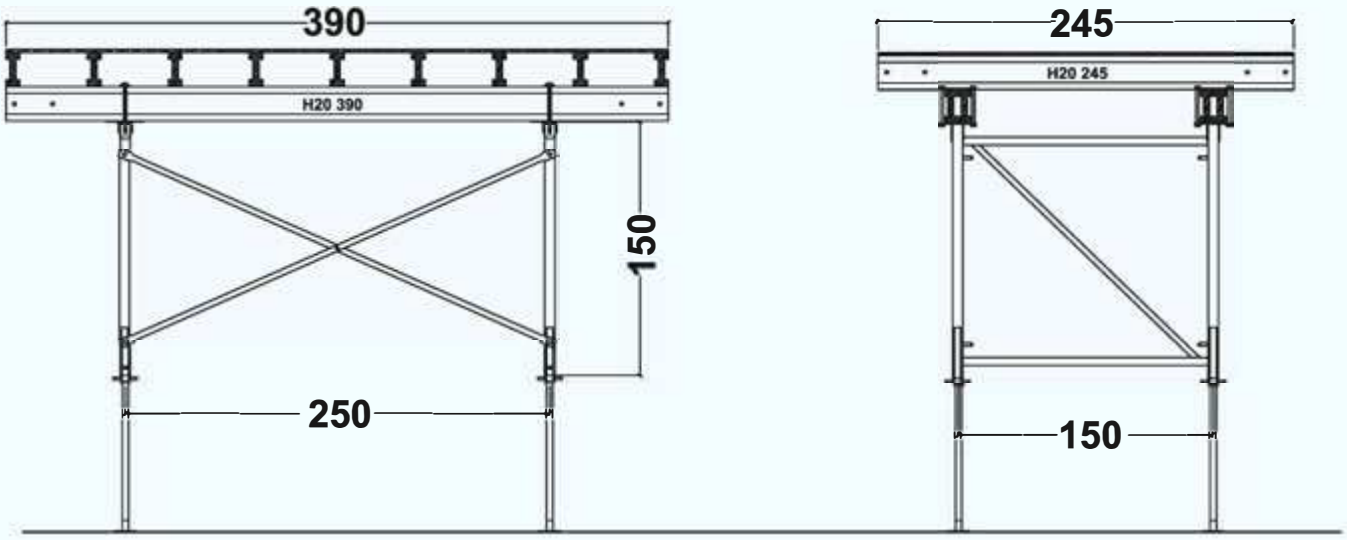

◆ Örnek Kesit Görünüm

1

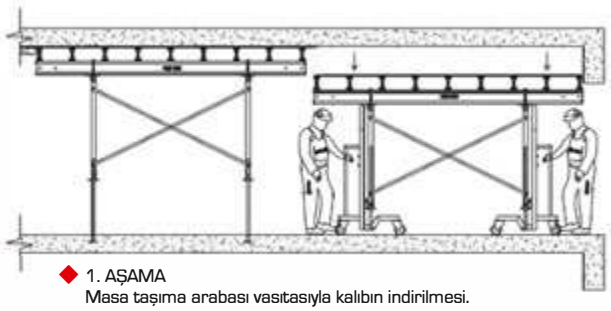

◆ 1. AŞAMA
Masa taşıma arabası vasıtasıyla kalıbın indirilmesi.

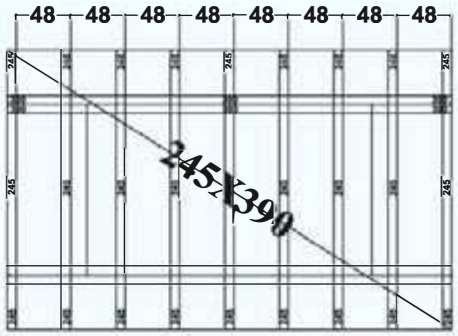

◆ Örnek Plan Görünüm

2

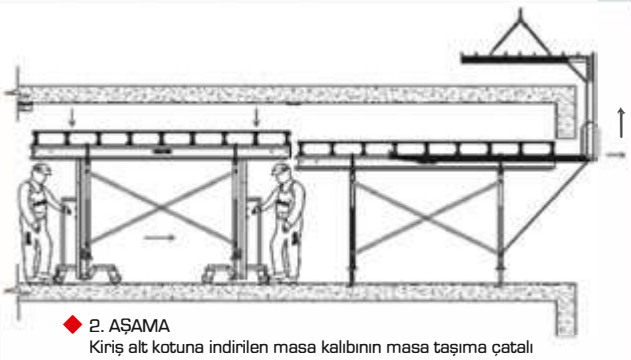

◆ 2. AŞAMA
Kiriş alt kotuna indirilen masa kalıbının masa taşıma çatalı vasıtasıyla bir üst kata taşınması.

3

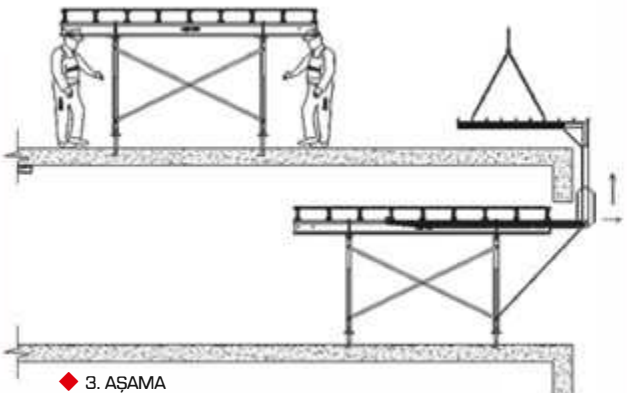

◆ 3. AŞAMA
Masa kalıbı bir üst katta yerine montaj yapılırken diğer masa kalıbının taşıma çatalı vasıtasıyla taşınması.



ÜRÜN PRODUCT	ÜRÜN ADI PRODUCT NAME	ÜRÜN KODU PRODUCT CODE	BOY SIZE	AĞIRLIK WEIGHT
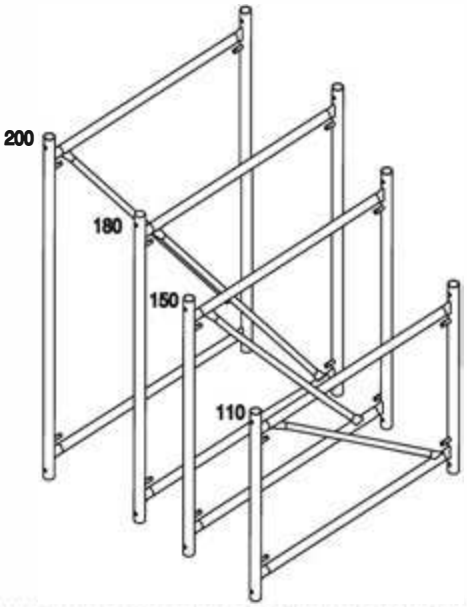	**MASA TİPİ İSKELE** TABLE TYPE TOWER SCAFFOLD FRAME			
	150x110 AĞIRYÜK İSKELE 60x4.00mm	302.100.110	150X110	23.06 kg
	150x150 AĞIRYÜK İSKELE 60x4.00mm	302.100.150	150X150	28.15 kg
	150x180 AĞIRYÜK İSKELE 60x4.00mm	302.100.180	150X180	31.94 kg
	150x200 AĞIRYÜK İSKELE 60x4.00mm	302.100.200	150X200	34.44 kg
	Farklı kule yükseklikleri için sadece 4 farklı yükseklikteki çerçeve elemanı yeterlidir.			
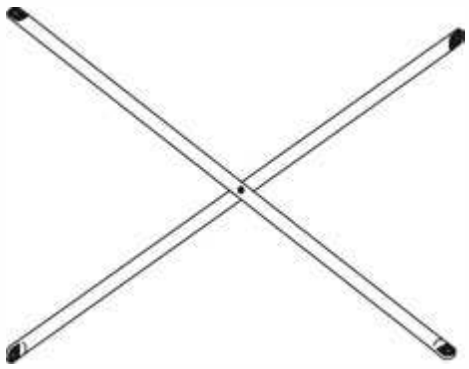	**ÇARPRAZ BAĞLANTI** DIAGONAL BRACE			
	110 X 100 ÇAPRAZ BAĞLANTI	301.110.100	110 X 100	4,98 kg
	110 X 125 ÇAPRAZ BAĞLANTI	301.110.125	110 X 125	6,64 kg
	110 X 150 ÇAPRAZ BAĞLANTI	301.110.150	110 X 150	7,53 kg
	110 X 175 ÇAPRAZ BAĞLANTI	301.110.175	110 X 175	8,42 kg
	110 X 200 ÇAPRAZ BAĞLANTI	301.110.200	110 X 200	9,34 kg
	110 X 225 ÇAPRAZ BAĞLANTI	301.110.225	110 X 225	10,26 kg
	150 X 100 ÇAPRAZ BAĞLANTI	301.150.100	150 X 100	6,00 kg
	150 X 125 ÇAPRAZ BAĞLANTI	301.150.125	150 X 125	7,43 kg
	150 X 150 ÇAPRAZ BAĞLANTI	301.150.150	150 X 150	8,23 kg
	150 X 175 ÇAPRAZ BAĞLANTI	301.150.175	150 X 175	9,05 kg
	150 X 200 ÇAPRAZ BAĞLANTI	301.150.200	150 X 200	9,91 kg
	150 X 225 ÇAPRAZ BAĞLANTI	301.150.225	150 X 225	10,78 kg
	180 X 100 ÇAPRAZ BAĞLANTI	301.180.100	180 X 100	6,29 kg
	180 X 125 ÇAPRAZ BAĞLANTI	301.180.125	180 X 125	7,66 kg
	180 X 150 ÇAPRAZ BAĞLANTI	301.180.150	180 X 150	8,44 kg
	180 X 175 ÇAPRAZ BAĞLANTI	301.180.175	180 X 175	9,24 kg
	180 X 200 ÇAPRAZ BAĞLANTI	301.180.200	180 X 200	10,08 kg
	180 X 225 ÇAPRAZ BAĞLANTI	301.180.225	180 X 225	10,94 kg
	200 X 100 ÇAPRAZ BAĞLANTI	301.200.100	200 X 100	6,89 kg
	200 X 125 ÇAPRAZ BAĞLANTI	301.200.125	200 X 125	8,17 kg
	200 X 150 ÇAPRAZ BAĞLANTI	301.200.150	200 X 150	8,89 kg
	200 X 175 ÇAPRAZ BAĞLANTI	301.200.175	200 X 175	9,66 kg
	200 X 200 ÇAPRAZ BAĞLANTI	301.200.200	200 X 200	10,46 kg
	200 X 225 ÇAPRAZ BAĞLANTI	301.200.225	200 X 225	11,29 kg
	Sistemin stabilitesini sağlar. Her iki çerçeve için 2 takım gereklidir.			
	**YATAY ELEMAN** HORIZONTAL BRACE			
	100 DÜZ BAĞLANTI	301.201.100	100	1.90 kg
	125 DÜZ BAĞLANTI	301.201.125	125	2.40 kg
	150 DÜZ BAĞLANTI	301.201.150	150	2.90 kg
	175 DÜZ BAĞLANTI	301.201.175	175	3.36 kg
	200 DÜZ BAĞLANTI	301.201.200	200	3.80 kg
	225 DÜZ BAĞLANTI	301.201.225	225	4.30 kg

ÜRÜN PRODUCT	ÜRÜN ADI PRODUCT NAME	ÜRÜN KODU PRODUCT CODE	BOY SIZE	AĞIRLIK WEIGHT
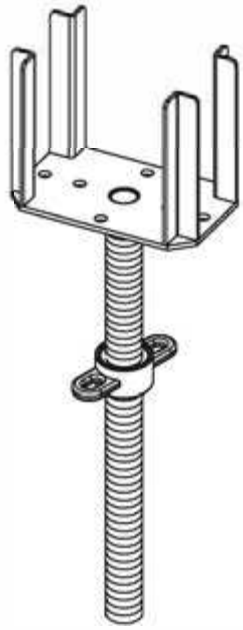	DÖRT YOLLU BAŞLIK 4 WAY SPINDLE			
	48 X 750 DÖRT YOLLU BAŞLIK	300.300.075	48X750	7.93 kg
	48 X 800 DÖRT YOLLU BAŞLIK	300.300.080	48X800	8.18 kg
	48 X 1000 DÖRT YOLLU BAŞLIK	300.300.100	48X1000	9.18 kg
	48 X 1200 DÖRT YOLLU BAŞLIK	300.300.120	48X1200	10.18 kg
	ALT AYAR MİLİ BASE SPINDLE			
	48 X 750 ALT AYAR MİLİ	300.301.075	48X750	5.54 kg
	48 X 800 ALT AYAR MİLİ	300.301.080	48X800	5.79 kg
	48 X 1000 ALT AYAR MİLİ	300.301.100	48X1000	6.79 kg
	48 X 1200 ALT AYAR MİLİ	300.301.120	48X1200	7.79 kg
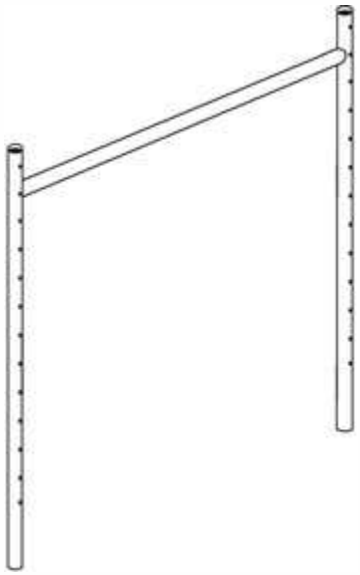	MASA UZATMA ELEMANI TABLE EXTENSION COMPONENT	300.400.100		18.00 kg

ÜRÜN PRODUCT	ÜRÜN ADI PRODUCT NAME	ÜRÜN KODU PRODUCT CODE	BOY SIZE	AĞIRLIK WEIGHT
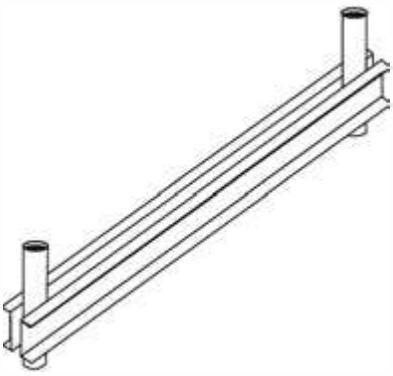	KİRİŞ KUŞAĞI BEAM WALER NPU 80 NPU 100 *Kiriş ve döşemenin beraber taşınabilmesini sağlar.*	 300400101 300400102		 37.00 kg 41.00 kg
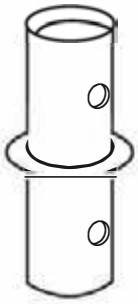	ÇERÇEVE EKLEME ELEMANI TABLE CONNECTOR *Her çerçeve birleşim noktası için 2 pim, 2 kopilya ve 1 çerçeve ekleme elemanı gerekir.*	300.400.103		0.70 kg
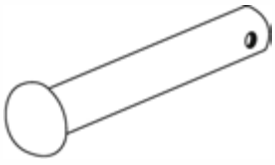	PİM PIN 16x90 16x130 *Masa çerçevesinin çerçeve ekleme elemanına birleştirilmesini sağlar.*	 100.104.201 100.104.202		 0.15 kg 0.20 kg
	FİRKETE COTTER *Masa çerçevesinin çerçeve ekleme elemanına birleştirilmesini sağlar.*	300.400.105		0.03 kg
	KRİKO MAŞASI SAFETY STRAP *Alt ve üst ayar elemanlarının çerçeveye bağlantısında kullanılır. (Masa sistemde)*	300.400.106		0.20 kg

ÜRÜN PRODUCT	ÜRÜN ADI PRODUCT NAME	ÜRÜN KODU PRODUCT CODE	BOY SIZE	AĞIRLIK WEIGHT
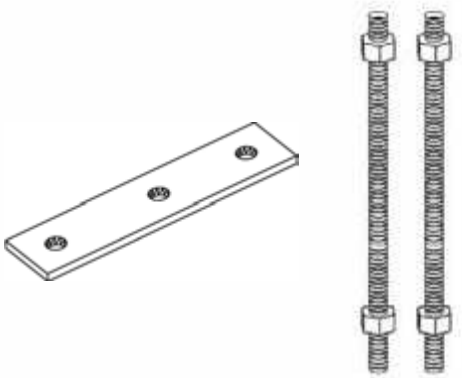	H20 BAĞLAMA ELEMANI TAKIMI H20 BEAM CONNECTOR *Masa kalıp sisteminde ana taşıyıcı mahyaları bağlamada kullanılır. H20 ve GT24 Ahşap kirişler için uygundur.*	300.400.107		1.50 kg
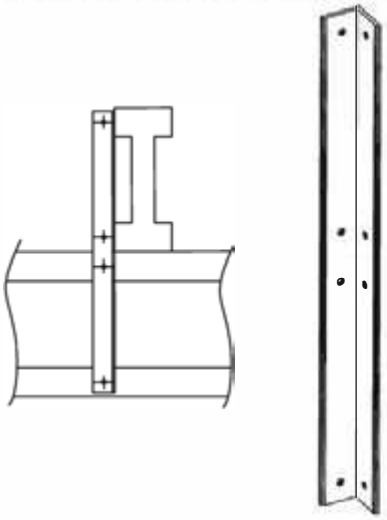	H20 KİRİŞ BAĞLANTI ELEMANI H 20 FIXING ELEMENT *Ana mahya elemanlarını ızgara kirişlerine sabitlemek için kullanılır.*	300.400.108		0.75 kg
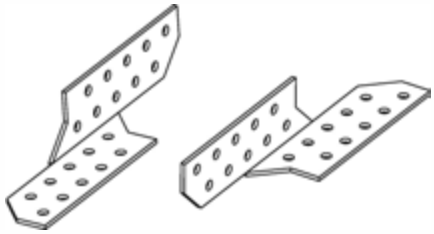	KİRİŞ BAĞLANTI ELEMANI-ECO FIXING ELEMENT	101.101.999		0.08 kg
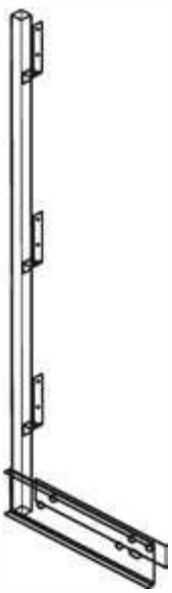	MASA KORKULUĞU TABLE GUARDRAIL *Alt ve üst ayar elemanlarının çerçeveye bağlantısında kullanılır. (Masa sistemde)*	300.400.109		6.50 kg

ÜRÜN PRODUCT	ÜRÜN ADI PRODUCT NAME	ÜRÜN KODU PRODUCT CODE	BOY SIZE	AĞIRLIK WEIGHT
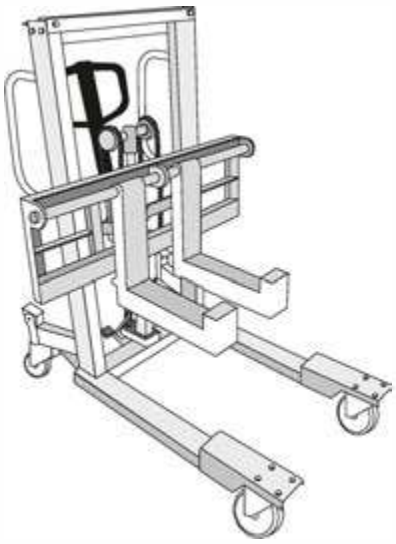	MASA TAŞIMA ARABASI TABLE CARRIER *Masa Sistemde masa kalıbını taşımak için kullanılır.*	300.400.110		130.00 kg
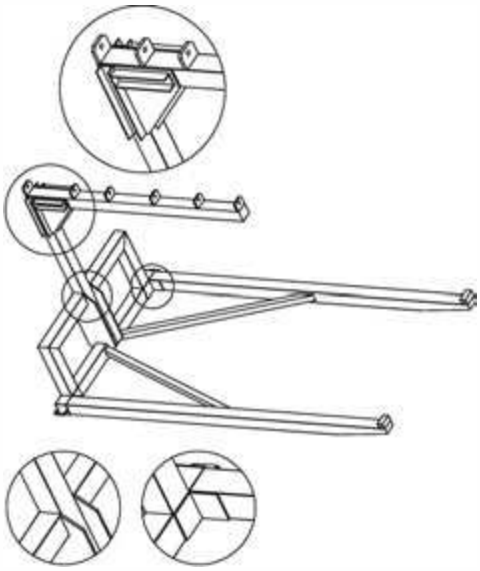	MASA TAŞIMA ÇATALI TABLE LIFTING FORK *Masa kalıp sisteminde kalıbı vinçle taşımak için kullanılır.* *Taşıma Kapasitesi = 750 kg*	300.400.111		250.00 kg
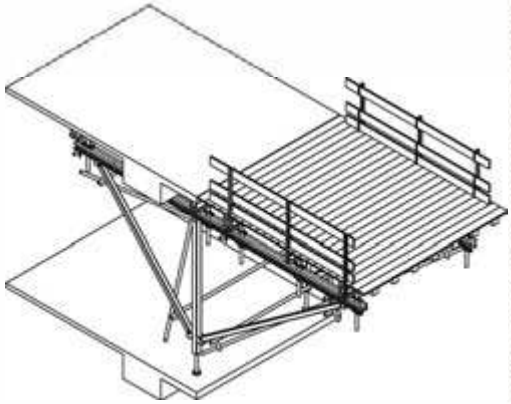	MASA ÇIKARTMA KONSOLU TABLE TRANSFER BRACKET *Masa Taşıma kapasitesi 3000 kg.* *Kat yüksekliği ayarlanabilir, kat arası geçişlerde döşeme bitiş kesitine göre uyum sağlar.* *Asmolen tipi döşemelerde uygulanır.*	300.400.112		635.00 kg

www.berkakalip.com

BERKA KALIP ve İSKELE SİSTEMLERİ İNŞ. SAN. İÇ ve DIŞ TİC. LTD. ŞTİ.

PROJE OFİS : GÜZELYURT MAH. ORHANGAZİ CAD. GÜLPARK YAŞAM SİT. NO.1-3B 6P/A2 BLOK D:32 ESENYURT / İSTANBUL
FABRİKA - DEPO : ÇAKIL MAH. ÖZGÜ SK. NO.8 ÇATALCA / İSTANBUL
TEL : 0212 418 09 09 FAX : 0212 418 44 55
E-mail : info@berkakalip.com