berka

kalıp ve iskele

Sizin yerinize düşünür...









FORMWORK AND SCAFFOLDING SYSTEMS

KALIP VE İSKELE SİSTEMLERİ

www.berkakalip.com

0212 418 09 09

berka

kalıp ve iskele

BERKA iskele ve kalıp sistemleri ülkemizin önde gelen inşaat firmalarına hizmet sunmak üzere 1997 yılında kurulmuştur. İmalatını yaptığımız ürünleri kiralık ve satılık olarak müşterilerimizin kullanımına sunmaktayız.

Amacımız projelendirme aşamasından üretime ve satış sonrası süpervizörlüğe kadar tüm alanlarda hizmet vermektir. Projelerinize en kaliteli malzeme ile en ekonomik çözüm için çalışmalarımızı sürdürmekteyiz.

Firmamızın temel prensibi TESLİM ZAMANI'na uymaktır. Şantiye ortamında bütün işlerin birbirine bağlı olduğunu düşündüğümüzden işlerinizi aksatmamak için "SÖZÜMÜZÜN ARKASINDAYIZ".

BERKA is one of the leading company is safety, comfort, performance, reliability and value in endustrial formwork and scaffolding systems, foreign trade and construction fields.

Our corporate mission statement is: To make it easy for our customers to buy a quality product at a fair price from people devoted to quality service. To accomplish this mission, BERKA has: an excellent inventory of new and second hand products to choose from. For more information please visit our web site and do not hesitate to contact us.

MİSYONUMUZ / MISSION

Şirketimizin yetenek ve kalitesi doğrultusunda müşterilerimizin tüm ürün ve hizmet beklentilerini dünya standartlarında karşılamaktır. Müşterilerimizin memnuniyetini arttırmaktır. Yapı sektöründeki global gelişmelere katkıda bulunarak mevcut ve yeni ürünlerimiz ile müşteri memnuniyetini arttırmaktır. Ürünlerimiz, çözümlerimiz, satış sonrası hizmetlerimiz ile sağladığımız güvenilirlik ve yüksek iş ahlakımız ile müşterilerimizin ilk tercihi olmaktır.

As a BERKA family in the frame of our culture by means of global ethic communications, formerly our aim is to obtain high standarts at the most convenience conditions to provide employments and a quality service plan, developing services for individuals added value in the above outline aim direction. BERKA family with its foreign systematical experiences and with the native cultural colors is the next door to its drawee and targeted a strategical dynamics as a mission.

VİZYONUMUZ / VISION

Sektörümüzün en başarılı ve en saygın firması olmak için çalışmak, ayrıca bu başarının devamını sağlamak için yüksek kalite anlayışından taviz vermemektir.

BERKA vision is systematical structure to posses commercial and cultural dynamics in reaching to global leadership have been regarded as a specimen for the fort coming generations to attain in local BERKA values. Each individuals under this structure to acquire social aspects in BERKA global target with a dignity to serve people will share a great excitement of the high standarts which to be constitute commercially.

FİNCAN TİPİ İSKELE SİSTEMİ

CUP - LOCK SCAFFOLD SYSTEM

Fincan tipi iskele dikmeler, yatay elemanlar ve yardımcı elemanlardan oluşur. Kurulumu oldukça kolay olan bu sistem herkes tarafından uygulanabilir. Bağlantı işlemi çekiç ile çakılarak yapıldığından civata, somun vs. bağlantı elemanlarında gerek duyulmaz ve işçilik, ekipman maliyeti en alt seviyede kalır.

Taşınan yükler hem kalıp altı uygulamalarda, hem de yüksek cephe iskelesi uygulamalarında yüksek değerlere çıkabilmektedir.

BERKA Cup-lock scaffold system is consisting of verticals, horizantal components and assisting components. Assembling proccess of joining verticals and horizantals is being done with hammer so, no need for screwing, tiding nut or another tie component, labor and equipment cost is the lowest level.

BERKA Cup-Lock scaffold system is good to use for both purposes which are facade and slab carrier.





Fincan Dikmeler 5 farklı uzunlukta üretilmekte, ancak ihtiyaca göre gereken uzunluklarda da üretil-mektedir.

Fincanlar 50 cm olmakla birlikte farklı aralıklarda ihtiyaca göre yerleştirilebilmektedir.



Vertical components are in five different standart heights. Out of standart manufacturing is possible upon request.

Cups are placed in 50 cm differences in between or demanded differences are possible.





Yatay elemanlar, fincan dikmelerin sağlamlığını sağlayacak şekilde dizayn edilmiştir. Standart olarak 10 farklı uzunlukta ve ihtiyaca göre farklı uzunlukta da üretilebilir. Çok az bir bakımla uzun yıllar defalarca kullanılabilir. Sistem antipas boyalıdır, isteğe göre galvaniz de yapılabilir. Ağır şantiye şartlarına uzun süre dayanıklıdır.

Horizantal components are made to rigid the system verticals. Ten different standart length or demanded lengths are possible to manufacture. System has dipping pool of unti-rust paint. Galvanizing is possible upon request. System has long time strength for heavy site conditions.

BERKA KALIP VE İSKELE SİSTEMLERİ

berka

FİNCAN TİPİ İSKELE SİSTEMİ MONTAJ PLANI

ASSEMBLE PLAN OF BERKA CUP-LOCK TYPE SCAFFOLD

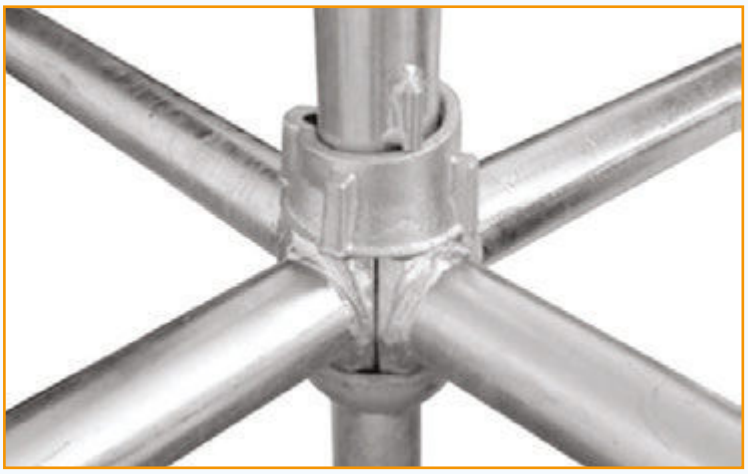

1



2



3



4



5



6





BERKA KALIP VE İSKELE SİSTEMLERİ
BERKA FORMWORK AND SCAFFOLDING SYSTEMS

ÜRÜN PRODUCT	ÜRÜN ADI PRODUCT NAME	ÜRÜN KODU PRODUCT CODE	BOY SIZE	AĞIRLIK WEIGHT
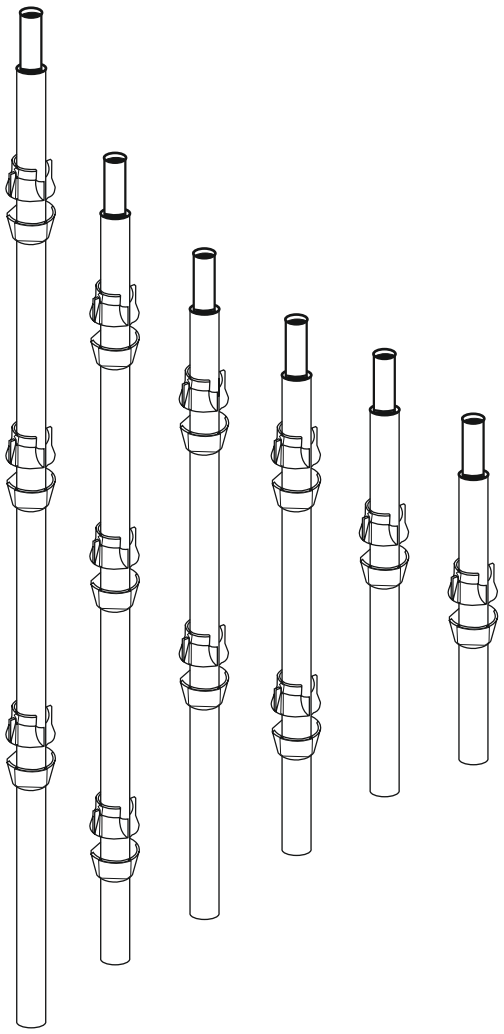	**CUP-LOCK DİKEY ELEMAN** CUP-LOCK VERTICAL COMPONENT			
	50 CM FİNCANLI DİKEY ELEMAN	900.100.050	50 cm	2.00 kg
	100 CM FİNCANLI DİKEY ELEMAN	900.100.100	100 cm	3.60 kg
	150 CM FİNCANLI DİKEY ELEMAN	900.100.150	150 cm	5.70 kg
	200 CM FİNCANLI DİKEY ELEMAN	900.100.200	200 cm	7.25 kg
	250 CM FİNCANLI DİKEY ELEMAN	900.100.250	250 cm	9.30 kg
	300 CM FİNCANLI DİKEY ELEMAN	900.100.300	300 cm	11.00 kg
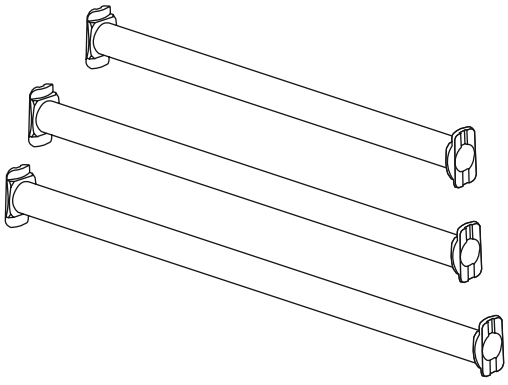	**CUP-LOCK YATAY ELEMAN** CUP-LOCK HORIZONTAL COMPONENT			
	70 CM FİNCANLI YATAY ELEMAN	900.101.070	70 cm	3.00 kg
	90 CM FİNCANLI YATAY ELEMAN	900.101.090	90 cm	3.70 kg
	100 CM FİNCANLI YATAY ELEMAN	900.101.100	100 cm	4.00 kg
	120 CM FİNCANLI YATAY ELEMAN	900.101.120	120 cm	4.60 kg
	150 CM FİNCANLI YATAY ELEMAN	900.101.150	150 cm	5.60 kg
	200 CM FİNCANLI YATAY ELEMAN	900.101.200	200 cm	7.20 kg
	250 CM FİNCANLI YATAY ELEMAN	900.101.250	250 cm	8.80 kg
	300 CM FİNCANLI YATAY ELEMAN	900.101.300	300 cm	10.30 kg
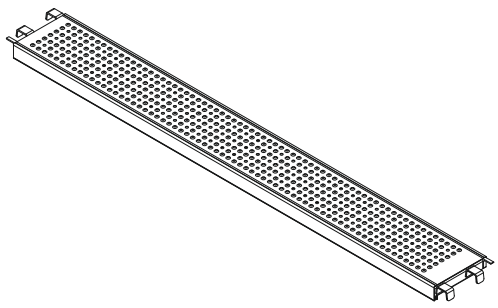	**METAL PLATFORM** STEEL PLANK			
	100 CM METAL PLATFORM	700.102.100	100 CM	8.60 kg
	150 CM METAL PLATFORM	700.102.150	150 CM	11.30 kg
	200 CM METAL PLATFORM	700.102.200	200 CM	14.00 kg
	250 CM METAL PLATFORM	700.102.250	250 CM	17.00 kg
	300 CM METAL PLATFORM	700.102.300	300 CM	20.00 kg

BERKA KALIP VE İSKELE SİSTEMLERİ
BERKA FORMWORK AND SCAFFOLDING SYSTEMS

ÜRÜN PRODUCT	ÜRÜN ADI PRODUCT NAME	ÜRÜN KODU PRODUCT CODE	BOY SIZE	AĞIRLIK WEIGHT
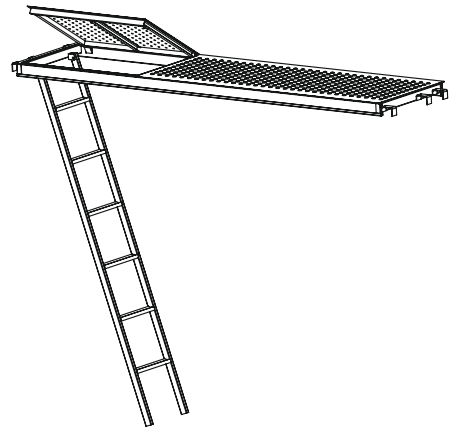	MERDİVENLİ PLATFORM STEEL PLANK WITH LADDER	700.103.205		36.00 kg
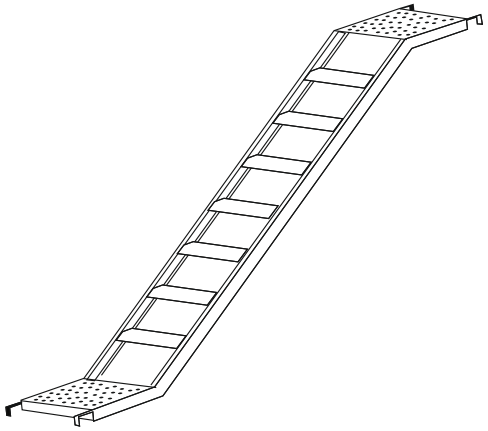	DIAGONAL MERDİVEN LADDER	600.100.110		25.00 kg
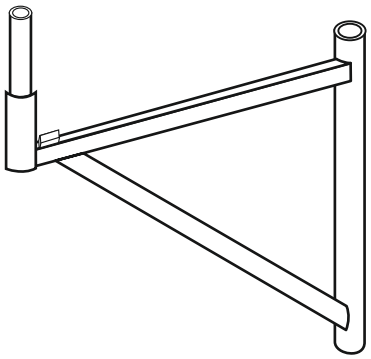	TEK KALAS KONSOL ÇİFT KALAS KONSOL SINGLE PLATFORM CONSOLE DOUBLE PLATFORM CONSOLE			
	35 CM KONSOL 65 CM KONSOL	700.104.035 700.104.065	35 65	4.50 kg 9.00 kg
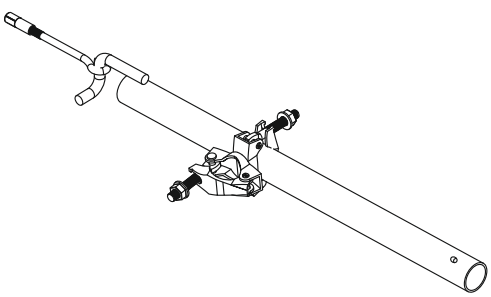	İSKELE ANKRAJ EN 74-1 SCAFFOLD ANCHORAGE EN 74-1			
	50 CM ANKRAJ 110 CM ANKRAJ	600.102.050 600.102.110	50 cm 110 cm	2.50 kg 4.50 kg

ÜRÜN PRODUCT	ÜRÜN ADI PRODUCT NAME	ÜRÜN KODU PRODUCT CODE	BOY SIZE	AĞIRLIK WEIGHT
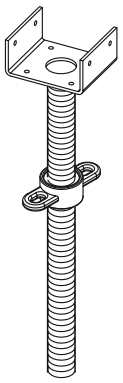	**ÜST AYAR MİLİ U BAŞLIK** U TYPE SPINDLE			
	38X500 ÜST AYAR MİLİ	500.103.050	38X500	2,58 kg
	38X600 ÜST AYAR MİLİ	500.103.060	38X600	2,91 kg
	38X750 ÜST AYAR MİLİ	500.103.075	38X750	3,41 kg
	38X800 ÜST AYAR MİLİ	500.103.080	38X800	3,58 kg
	38X900 ÜST AYAR MİLİ	500.103.090	38X900	3,92 kg
	38X1000 ÜST AYAR MİLİ	500.103.100	38X1000	4,25 kg
	10x10 kalaslar için stabil bir destek oluşturur.			
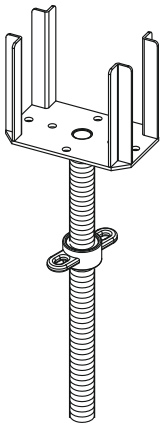	**ÜST AYAR MİLİ 4 YOLLU BAŞLIK** 4 WAY SPINDEL			
	38X500 ÜST AYAR MİLİ	500.104.050	38X500	5,03 kg
	38X600 ÜST AYAR MİLİ	500.104.060	38X600	5,36 kg
	38X750 ÜST AYAR MİLİ	500.104.075	38X750	5,86 kg
	38X800 ÜST AYAR MİLİ	500.104.080	38X800	6,03 kg
	38X900 ÜST AYAR MİLİ	500.104.090	38X900	6,37 kg
	38X1000 ÜST AYAR MİLİ	500.104.100	38X1000	6,70 kg
	Tek veya çift H20 ahşap kiriş için stabiliteyi sağlar.			
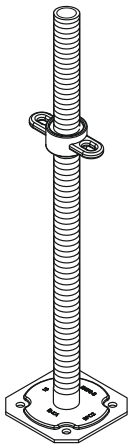	**ALT AYAR MİLİ** BASE SPINDLE			
	38X500 ALT AYAR MİLİ	500.105.050	38X500	2,68 kg
	38X600 ALT AYAR MİLİ	500.105.060	38X600	3,01 kg
	38X750 ALT AYAR MİLİ	500.105.075	38X750	3,51 kg
	38X800 ALT AYAR MİLİ	500.105.080	38X800	3,68 kg
	38X900 ALT AYAR MİLİ	500.105.090	38X900	4,02 kg
	38X1000 ALT AYAR MİLİ	500.105.100	38X1000	4,35 kg
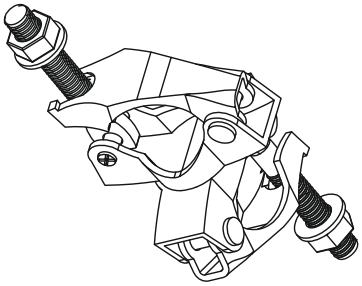	**DÖVME ÇELİK KELEPÇE** FORGED STEEL COUPLER			
	48X48 HAREKETLİ KELEPÇE	600.100.113	48X48	1.20 kg
	48X48 SABİT KELEPÇE	600.100.114	48X48	1.20 kg

ÜRÜN PRODUCT	ÜRÜN ADI PRODUCT NAME	ÜRÜN KODU PRODUCT CODE	BOY SIZE	AĞIRLIK WEIGHT
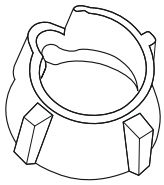	ÜST TAS TOP CUP	900.103.101		0.47 kg
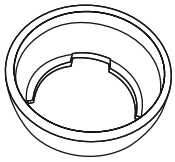	ALT TAS BOTTOM CUP	900.103.102		0.18 kg
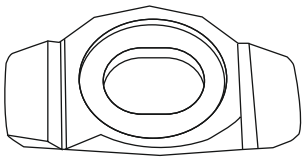	BADEM PADDLE	900.103.103		0.26 kg

www.berkakalip.com

BERKA KALIP ve İSKELE SİSTEMLERİ İNŞ. SAN. İÇ ve DIŞ TİC. LTD. ŞTİ.

PROJE OFİS : GÜZELYURT MAH. ORHANGAZİ CAD. GÜLPARK YAŞAM SİT. NO.1-3B 6P/A2 BLOK D:32 ESENYURT / İSTANBUL
FABRİKA - DEPO : ÇAKIL MAH. ÖZGÜ SK. NO.8 ÇATALCA / İSTANBUL
TEL : 0212 418 09 09 FAX : 0212 418 44 55
E-mail : info@berkakalip.com