PANTHER®

# SERVICEBOOK

# X-TYPE DOLLY

www.panther.tv

# Dolly X-Type kpl- Serie 03

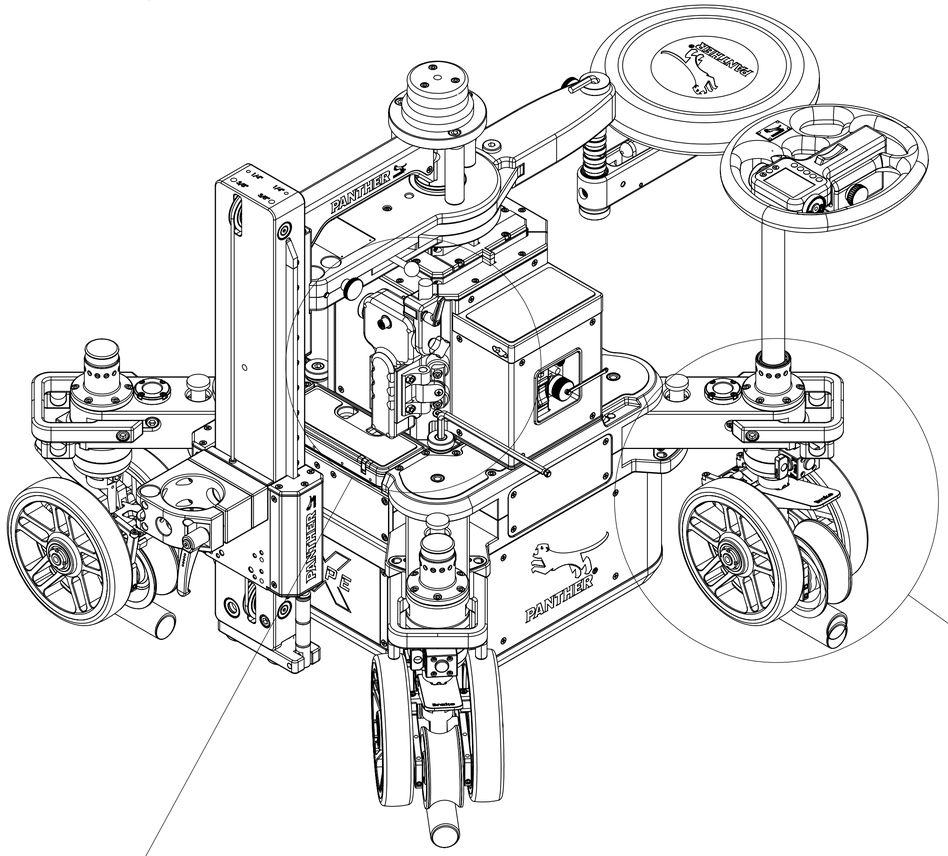

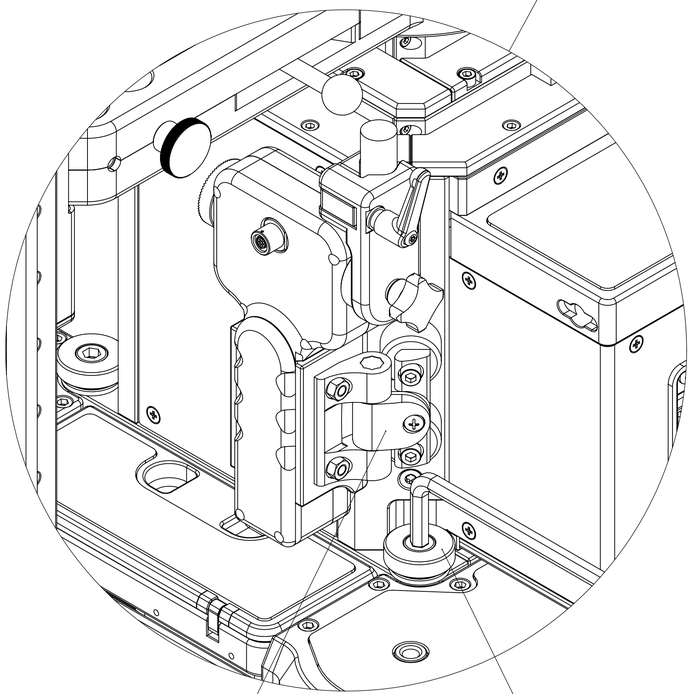


DETAIL B
MAßSTAB 1 : 1.5

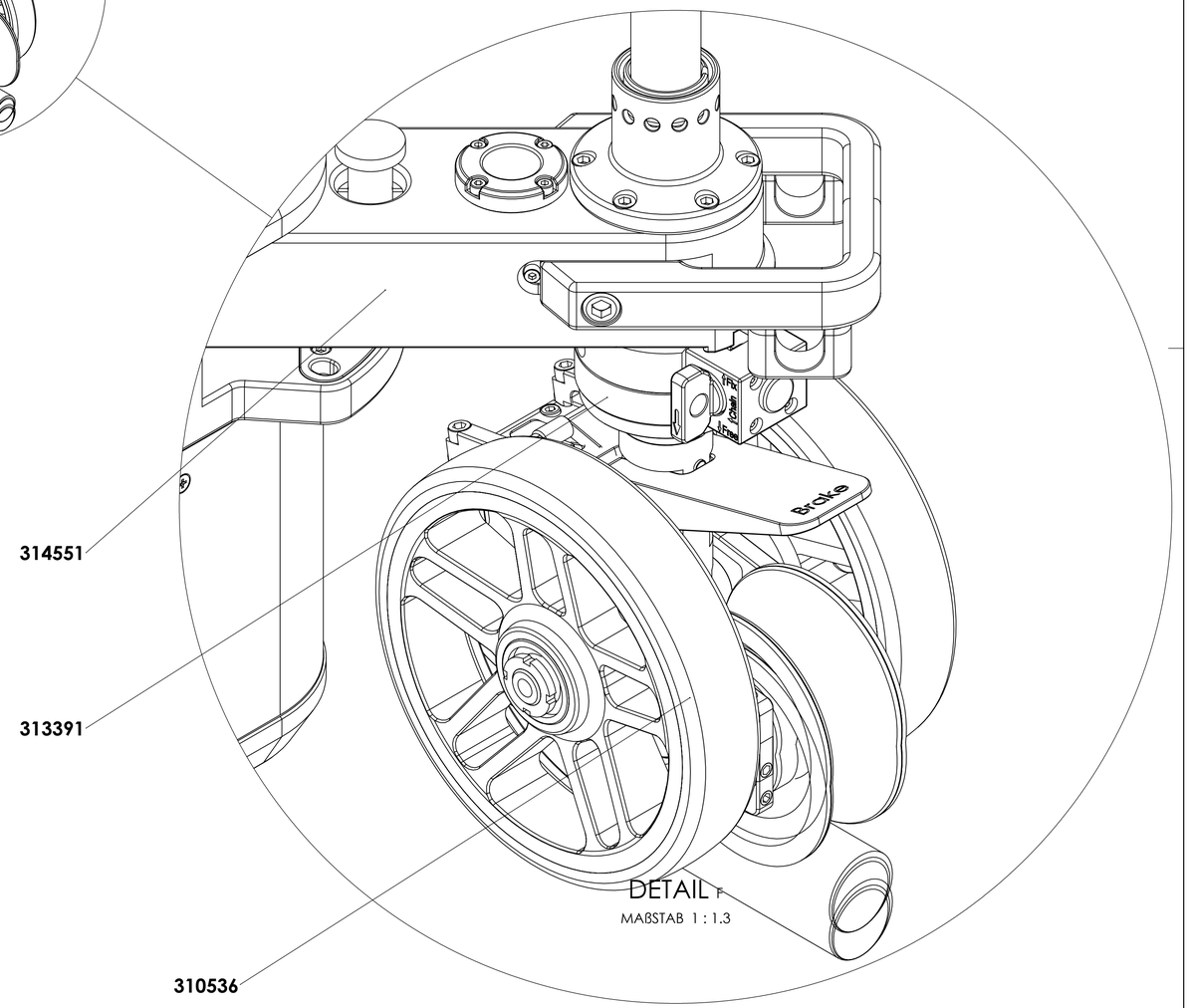


DETAIL F
MAßSTAB 1 : 1.3

3,2 ( ) -0,3 -0,1 +0,2

| Hinweis zu Toleranzen | |
|---|---|
| Alle nicht tolerierten Rand- und Bohrungsabstände | |
| Passungen | : ± 0,01 mm |
| Gewinde | : ± 0,1mm |
| Bohrungen | : ± 0,2 mm |
| Senkungen | : ± 0,2mm |

| Zust. | Änd.-Nr. | Datum | Name |
|---|---|---|---|

Oberfläche: | Freimaßtol. ISO 2768 mK | Maßstab: 1:1 | DIN A1 | Werkstoff:

Datum
Name

Panther GmbH
85653 Aying

Dolly X-Type kpl- Serie 03

EDV-Nr.
G-0016-2

G= | Kd.-Zchng.-Nr. | Blatt 1 / 1

SolidWorks 2020

Weitergabe sowie Vervielfältigung dieser Unterlage, Verwertung und Mitteilung ihres Inhalts sind nicht gestattet, soweit nicht ausdrücklich zugestanden. Zuwiderhandlungen verpflichten zu Schadenersatz. Alle Rechte für den Fall der Patenterteilung oder der Gebrauchsmustereintragung werden vorbehalten.

< Datum: - Uhrzeit: - Gedruckt von: >

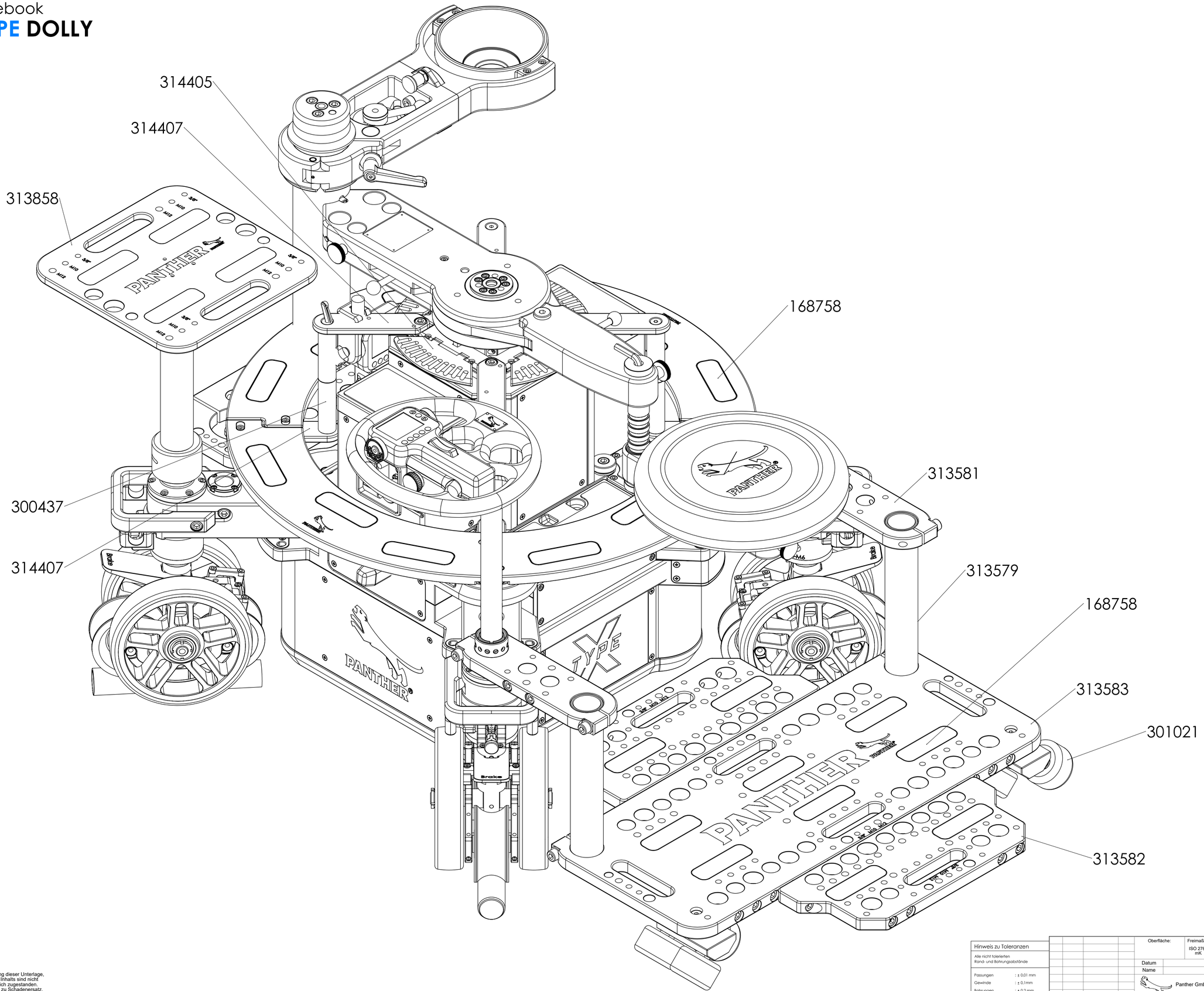


Hinweis zu Toleranzen

Alle nicht tolerierten
Rand- und Bohrungsabstände

| | |
|---|---|
| Passungen | : ± 0,01 mm |
| Gewinde | : ± 0,1mm |
| Bohrungen | : ± 0,2 mm |
| Senkungen | : ± 0,2mm |

Oberfläche: | Freimaßtol. ISO 2768 mK | Maßstab: 1:1 | DIN A1

Werkstoff:

Datum
Name

Dolly X-Type kpl- Serie 04

Panther GmbH
85653 Aying

G-0016-3 | EDV-Nr.

Zust. | Änd.-Nr. | Datum | Name | G= | Kd.-Zchng.-Nr. | Blatt 1 / 2

SolidWorks 2020

Weitergabe sowie Vervielfältigung dieser Unterlage, Verwertung und Mitteilung ihres Inhalts sind nicht gestattet, soweit nicht ausdrücklich zugestanden. Zuwiderhandlungen verpflichten zu Schadenersatz. Alle Rechte für den Fall der Patenterteilung oder der Gebrauchsmustereintragung werden vorbehalten.

< Datum: - Uhrzeit: - Gedruckt von: >

## Dolly X-Type-Serie-03

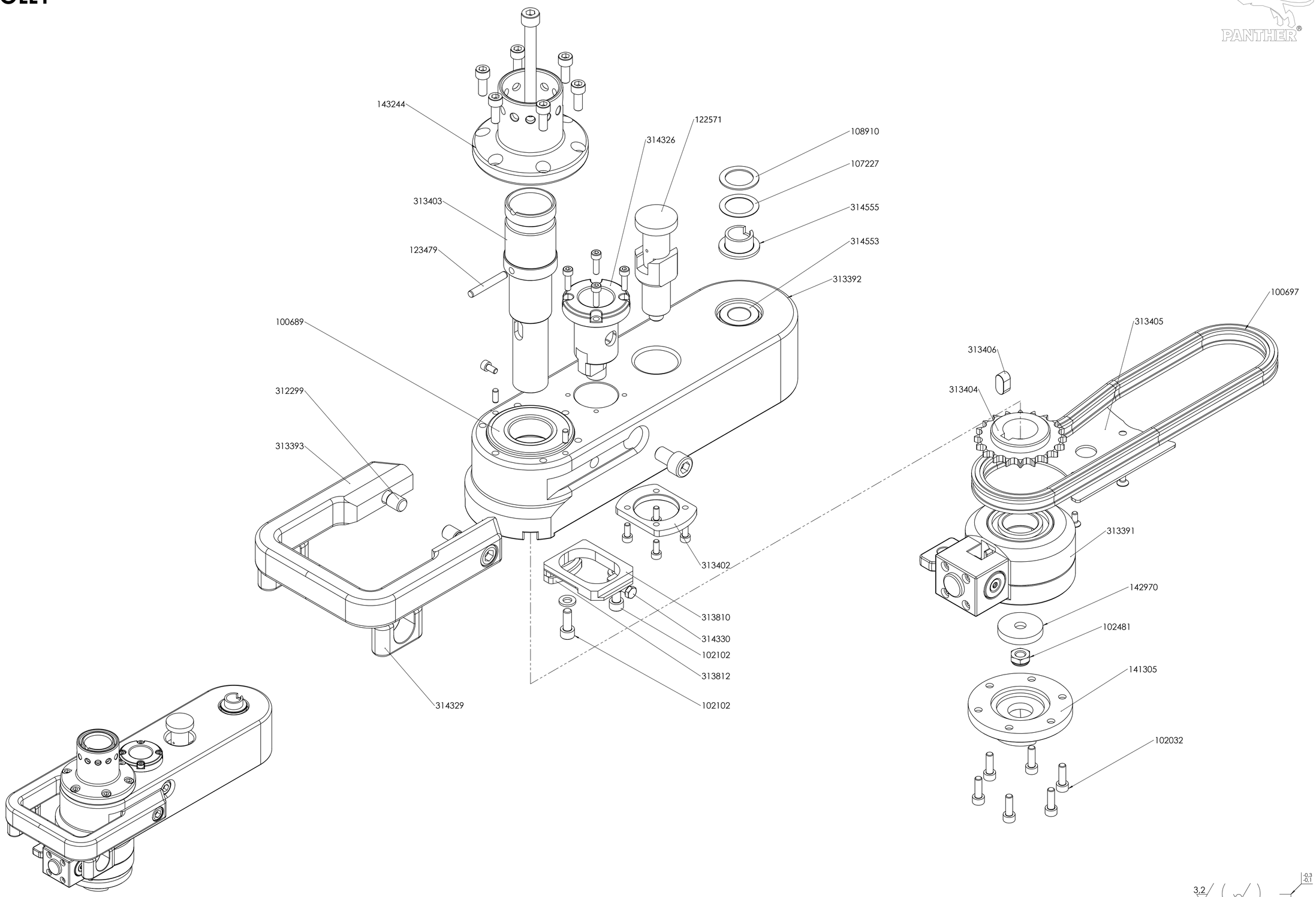


Weitergabe sowie Vervielfältigung dieser Unterlage, Verwertung und Mitteilung ihres Inhalts sind nicht gestattet, soweit nicht ausdrücklich zugestanden. Zuwiderhandlungen verpflichten zu Schadenersatz. Alle Rechte für den Fall der Patenterteilung oder der Gebrauchsmustereintragung werden vorbehalten.

Hinweis zu Toleranzen
Alle nicht tolerierten Rand- und Bohrungsabstände

| | |
|---|---|
| Passungen | ± 0,01 mm |
| Gewinde | ± 0,1mm |
| Bohrungen | ± 0,2 mm |
| Senkungen | ± 0,2mm |

Oberfläche: | Freimaßtol. ISO 2768 mK | Maßstab: 1:1 | DIN A1
Werkstoff:
Datum
Name
Panther GmbH
85653 Aying
Swivel arm
Exploded View
B-0165-3
EDV-Nr. 313389
G= | Kd.-Zchng.-Nr. | Blatt 1 / 1
Zust. | Änd.-Nr. | Datum | Name
SolidWorks 2020

## Dolly X-Type-Serie-03

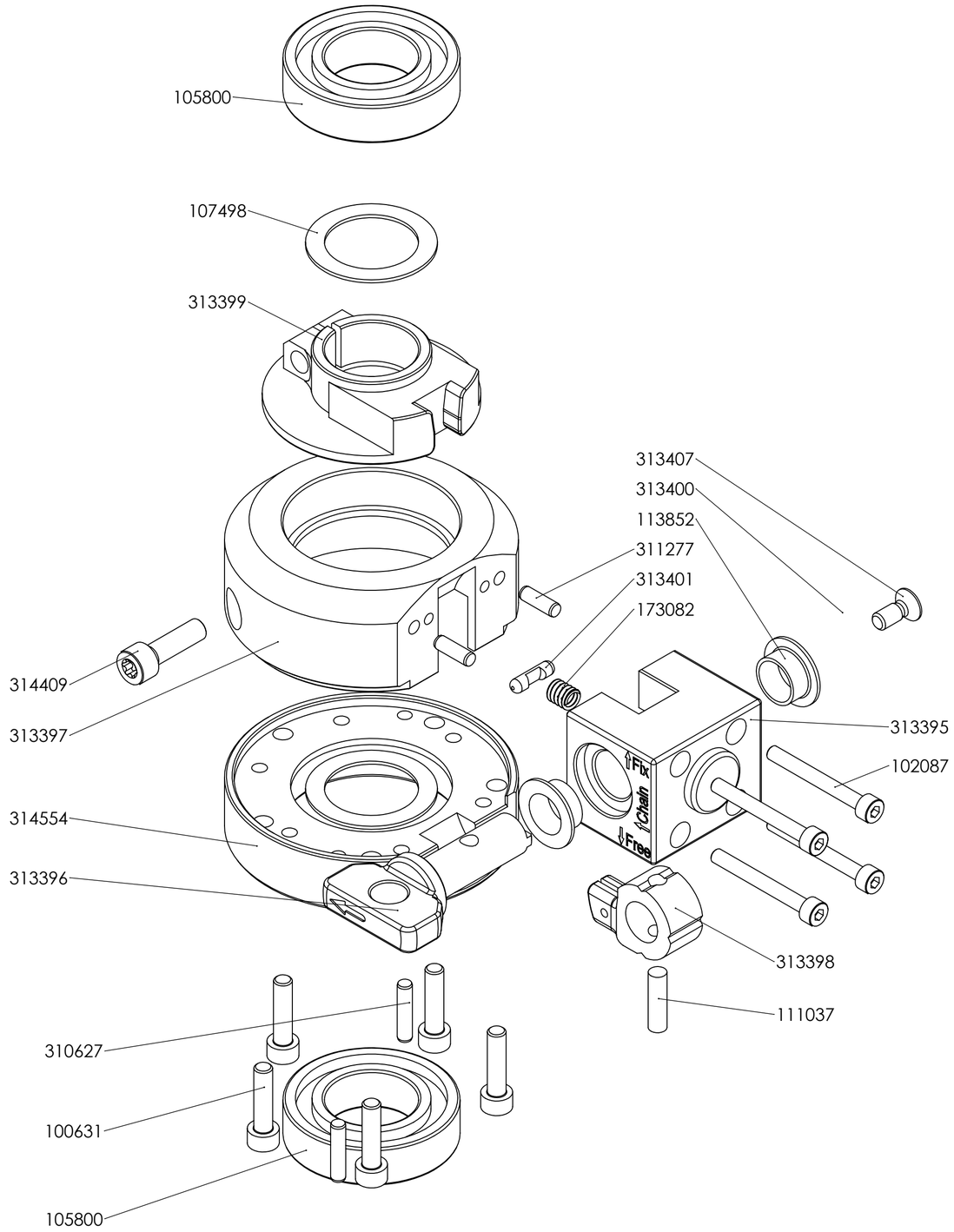


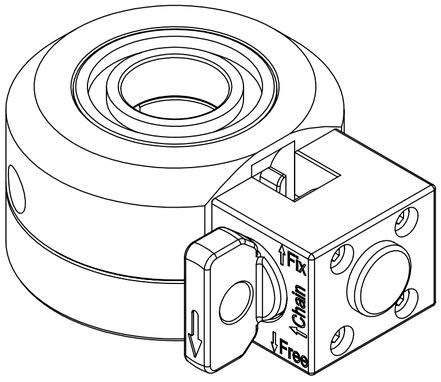


| | | | | | | | |
|---|---|---|---|---|---|---|---|
| | | | | Oberfläche: | Freimaßtol. ISO 2768 mK | Maßstab: 1:1 | DIN A2 |
| | | | | | | Werkstoff: | |
| | | | | Datum | 03.07.2024 | Wheel carrier Explosionszeichnung | |
| | | | | Name | HE-19 | | |
| | | | | | Panther GmbH 85653 Aying | | |
| | | | | | | UB-0290-2 | EDV-Nr. 313391 |
| Zust. | Änd.-Nr. | Datum | Name | | | G= Kd.-Zchng.-Nr. | Blatt 1 / 1 |

Weitergabe sowie Vervielfältigung dieser Unterlage, Verwertung und Mitteilung ihres Inhalts sind nicht gestattet, soweit nicht ausdrücklich zugestanden. Zuwiderhandlungen verpflichten zu Schadenersatz. Alle Rechte für den Fall der Patenterteilung oder der Gebrauchsmustereintragung werden vorbehalten.

< Datum: - Uhrzeit: - Gedruckt von: >

Servicebook

# X-TYPE DOLLY

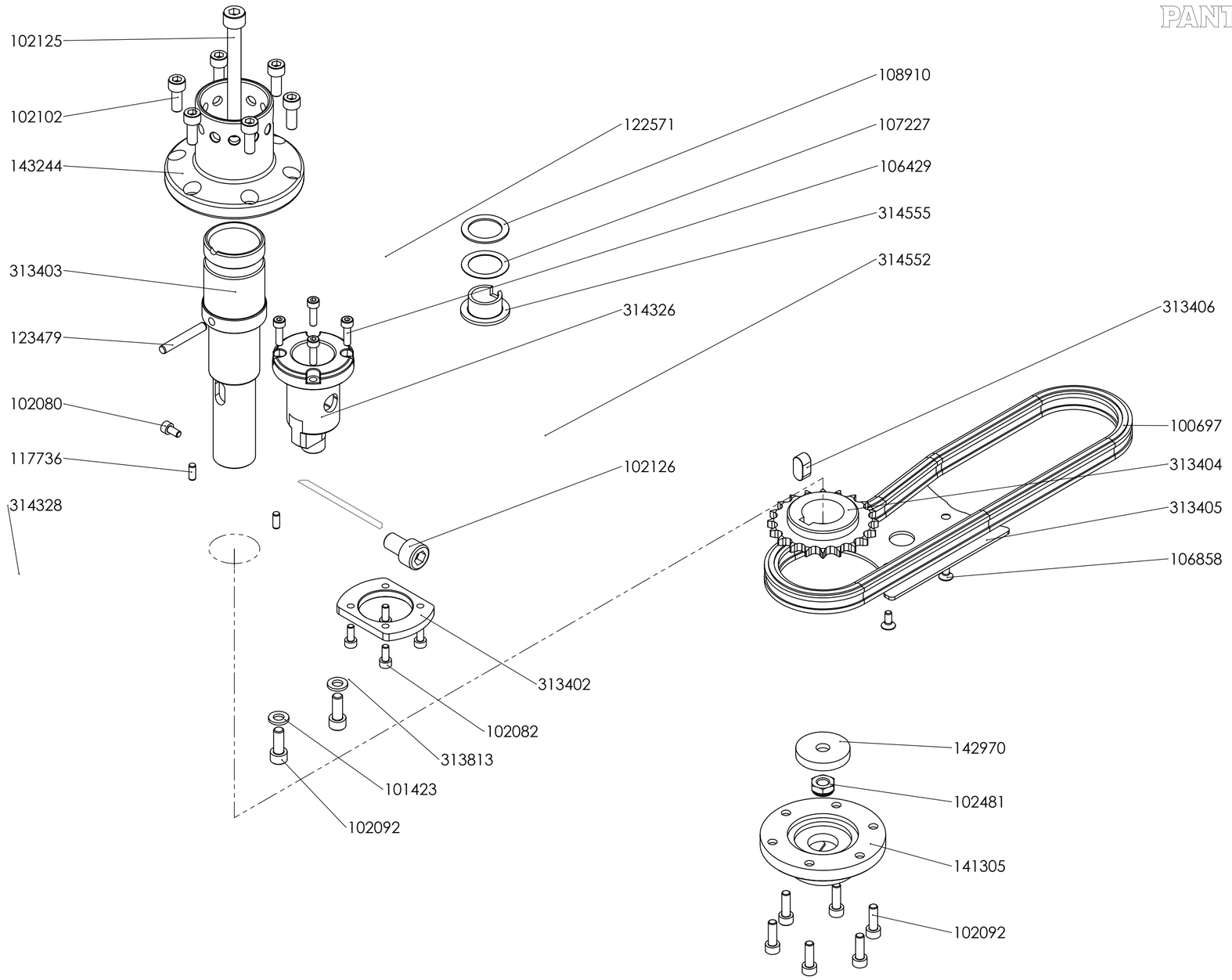


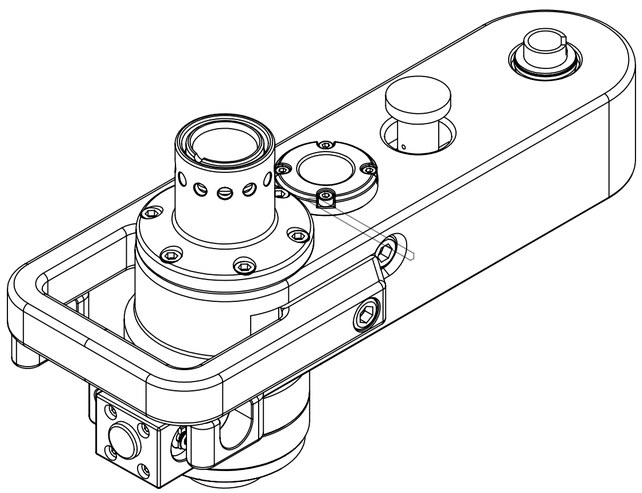

3,2 ( ) -0,3 -0,1 +0,2

| | | | | | | | |
|---|---|---|---|---|---|---|---|
| | | | | Oberfläche: | Freimaßtol. ISO 2768 mK | Maßstab: 1:2 | DIN A2 |
| | | | | | | Werkstoff: | |
| | | | | Datum | 03.07.2024 | Schwenkarm-2 kpl Explosionszeichnung | |
| | | | | Name | HE-19 | | |
| | | | | | Panther GmbH 85653 Aying | B-0245-0 | EDV-Nr. 314556 |
| Zust. | Änd.-Nr. | Datum | Name | | | G= Kd.-Zchng.-Nr. | Blatt 1 / 1 |

Weitergabe sowie Vervielfältigung dieser Unterlage, Verwertung und Mitteilung ihres Inhalts sind nicht gestattet, soweit nicht ausdrücklich zugestanden. Zuwiderhandlungen verpflichten zu Schadenersatz. Alle Rechte für den Fall der Patenterteilung oder der Gebrauchsmustereintragung werden vorbehalten.

< Datum: - Uhrzeit: - Gedruckt von: >

# X-TYPE DOLLY

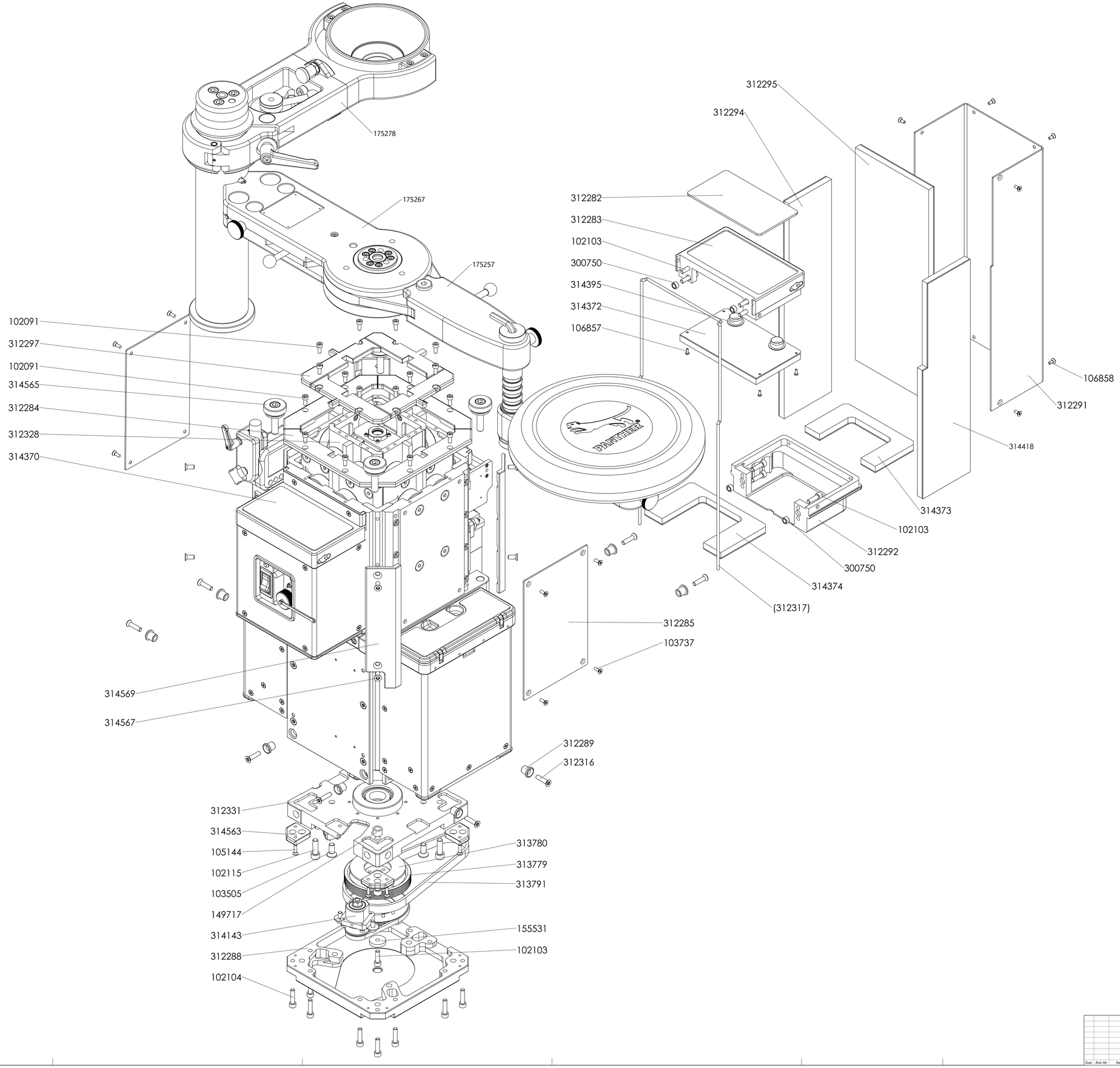


| | | | | | | | |
|---|---|---|---|---|---|---|---|
| | | | | Oberfläche: | Freimaßtol. ISO 2768 -mK | Maßstab: 1:2 | DIN A0 |
| | | | | | | Werkstoff: | |
| | | | | Datum | 05.07.2024 | X-Type Exchange Column-Series02 Exploded View | |
| | | | | Name | HE-19 | | |
| | | | | | Panther GmbH 85653 Aying | B-0168-7 | EDV-Nr. 312279 |
| Zust. | Änd.-Nr. | Datum | Name | | | G+ / Kd.-Zchng.-Nr. | Blatt 1 / 1 |

SolidWorks 2020

Weitergabe sowie Vervielfältigung dieser Unterlage, Verwertung und Mitteilung ihres Inhalts sind nicht gestattet, soweit nicht ausdrücklich zugestanden. Zuwiderhandlungen verpflichten zu Schadenersatz. Alle Rechte für den Fall der Patenterteilung oder der Gebrauchsmustereintragung werden vorbehalten.

Servicebook

# X-TYPE DOLLY

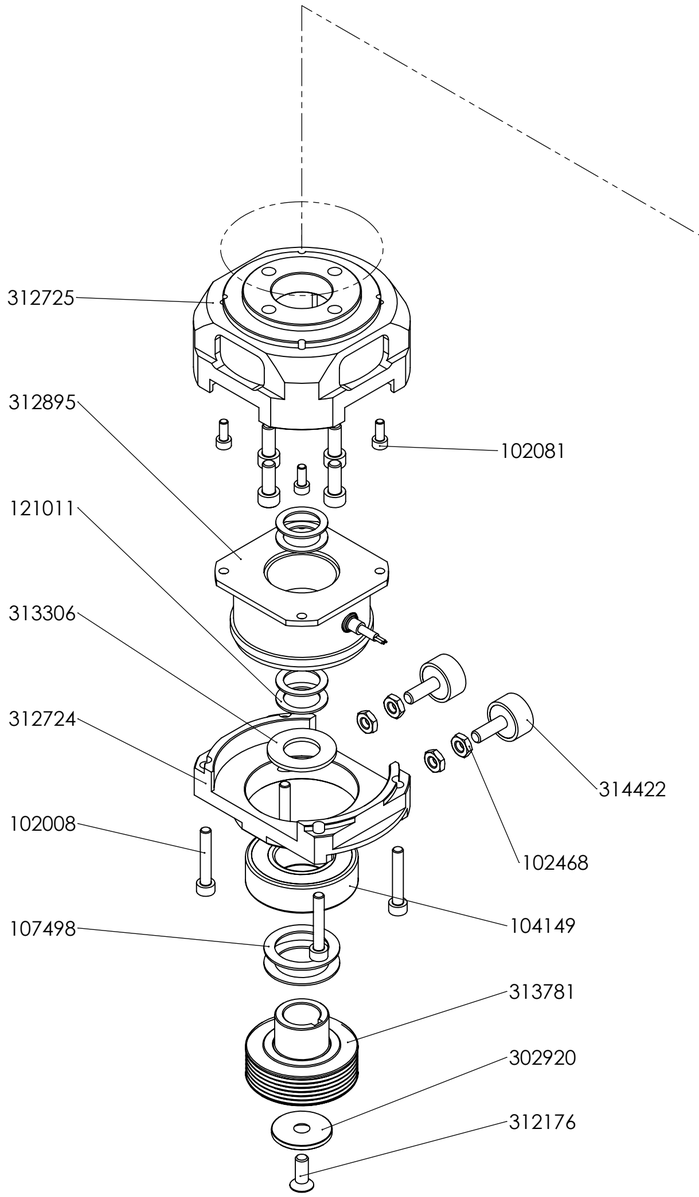


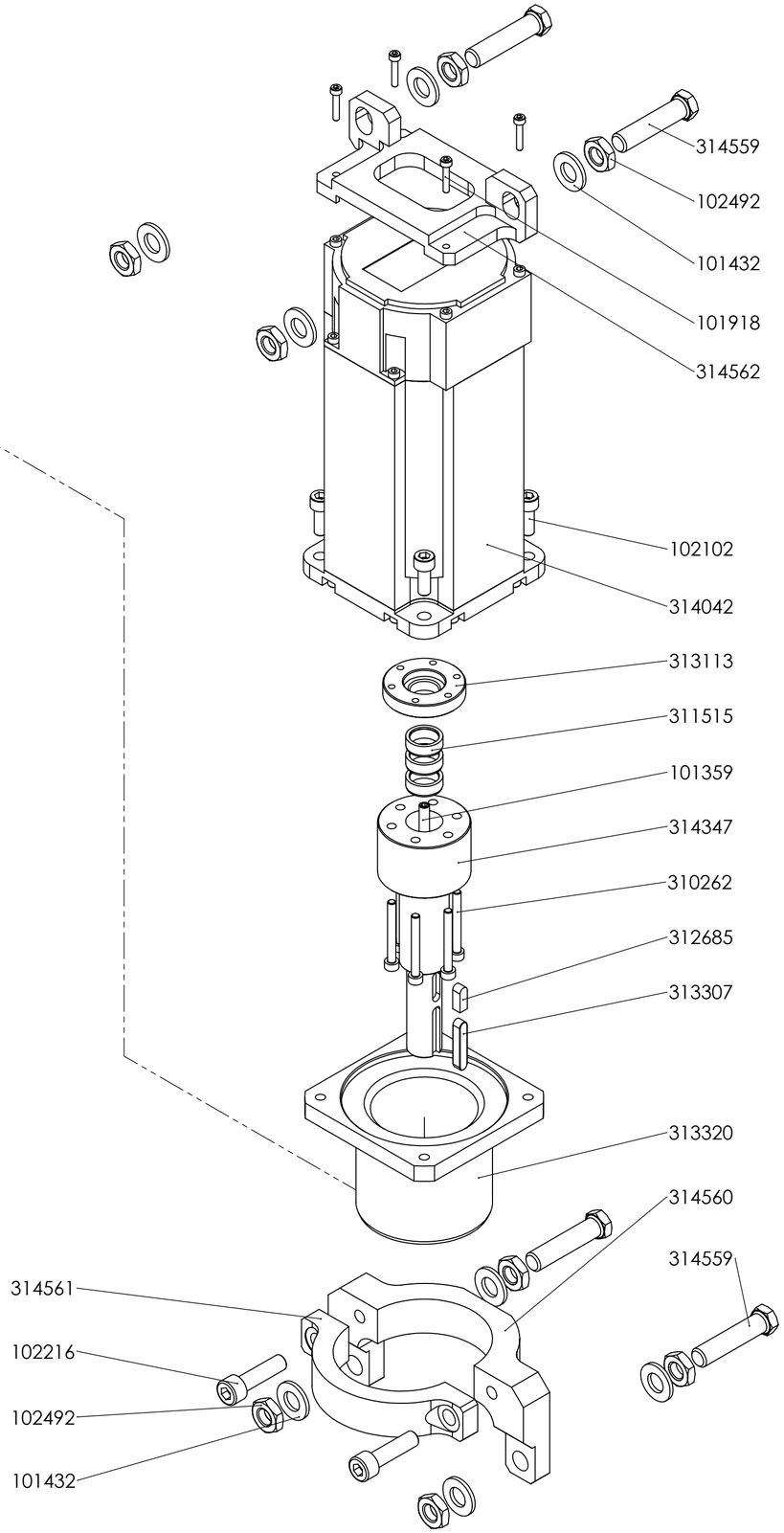


| | | | | | | | |
|---|---|---|---|---|---|---|---|
| | | | | Oberfläche: | Freimaßtol. ISO 2768 mK | Maßstab: 1:2 | DIN A2 |
| | | | | | | Werkstoff: | |
| | | | | Datum | 08.07.2024 | X-Type Series 02 Drive Exploded View | |
| | | | | Name | HE-19 | | |
| | | | | Panther GmbH 85653 Aying | | | EDV-Nr. |
| | | | | | | B-0169-8 | 312318 |
| Zust. | Änd.-Nr. | Datum | Name | | | G= Kd.-Zchng.-Nr. | Blatt 1 / 1 |

Weitergabe sowie Vervielfältigung dieser Unterlage, Verwertung und Mitteilung ihres Inhalts sind nicht gestattet, soweit nicht ausdrücklich zugestanden. Zuwiderhandlungen verpflichten zu Schadenersatz. Alle Rechte für den Fall der Patenterteilung oder der Gebrauchsmustereintragung werden vorbehalten.

< Datum: - Uhrzeit: - Gedruckt von: >

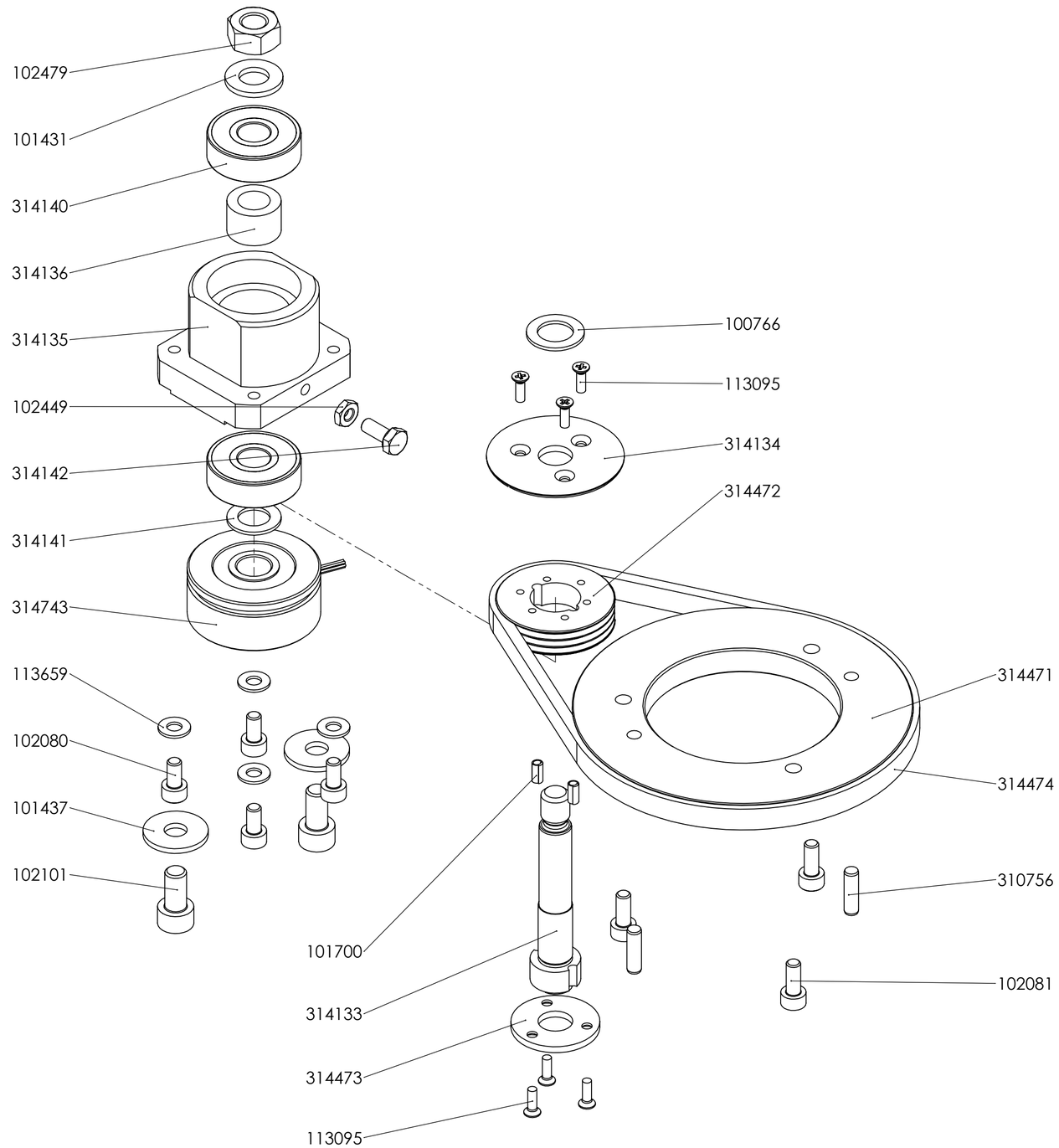


Weitergabe sowie Vervielfältigung dieser Unterlage, Verwertung und Mitteilung ihres Inhalts sind nicht gestattet, soweit nicht ausdrücklich zugestanden. Zuwiderhandlungen verpflichten zu Schadenersatz. Alle Rechte für den Fall der Patenterteilung oder der Gebrauchsmustereintragung werden vorbehalten.

| | | | | | | | |
|---|---|---|---|---|---|---|---|
| | | | | Oberfläche: | Freimaßtol. ISO 2768 mK | Maßstab: 1:1 | DIN A2 |
| | | | | | | Werkstoff: | |
| | | | | Datum | 08.07.2024 | Resolver Kit Exploded View | |
| | | | | Name | HE-19 | | |
| | | | | Panther GmbH 85653 Aying | | | EDV-Nr. |
| | | | | | | UB-0365-2 | 314143 |
| Zust. | Änd.-Nr. | Datum | Name | | | G= Kd.-Zchng.-Nr. | Blatt 1 / 1 |

< Datum: - Uhrzeit: - Gedruckt von: >

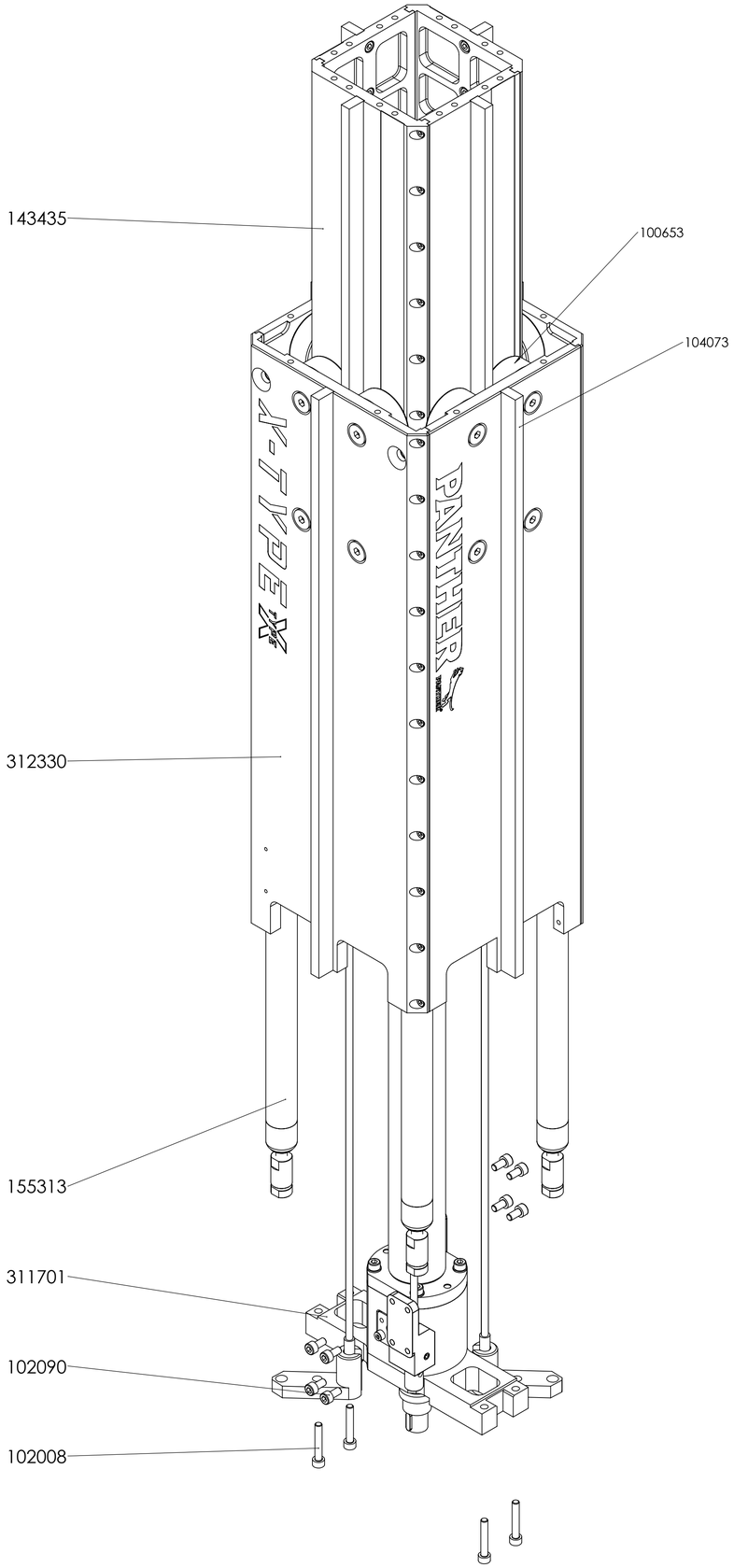


| | | | | | | | |
|---|---|---|---|---|---|---|---|
| | | | | Oberfläche: | Freimaßtol. ISO 2768 mK | Maßstab: 1:2 | DIN A1 |
| | | | | | | Werkstoff: | |
| | | | | Datum | 05.07.2024 | Lifting Column X-Type Series 02 Exploded View | |
| | | | | Name | HE-19 | | |
| | | | | Panther GmbH 85653 Aying | | B-0171-5 | EDV-Nr. 312328 |
| Zust. | Änd.-Nr. | Datum | Name | | | G= | Kd.-Zchng.-Nr. Blatt 1 / 1 |

SolidWorks 2020

Weitergabe sowie Vervielfältigung dieser Unterlage, Verwertung und Mitteilung ihres Inhalts sind nicht gestattet, soweit nicht ausdrücklich zugestanden. Zuwiderhandlungen verpflichten zu Schadenersatz. Alle Rechte für den Fall der Patenterteilung oder der Gebrauchsmustereintragung werden vorbehalten.

< Datum: - Uhrzeit: - Gedruckt von: >

# X-TYPE DOLLY

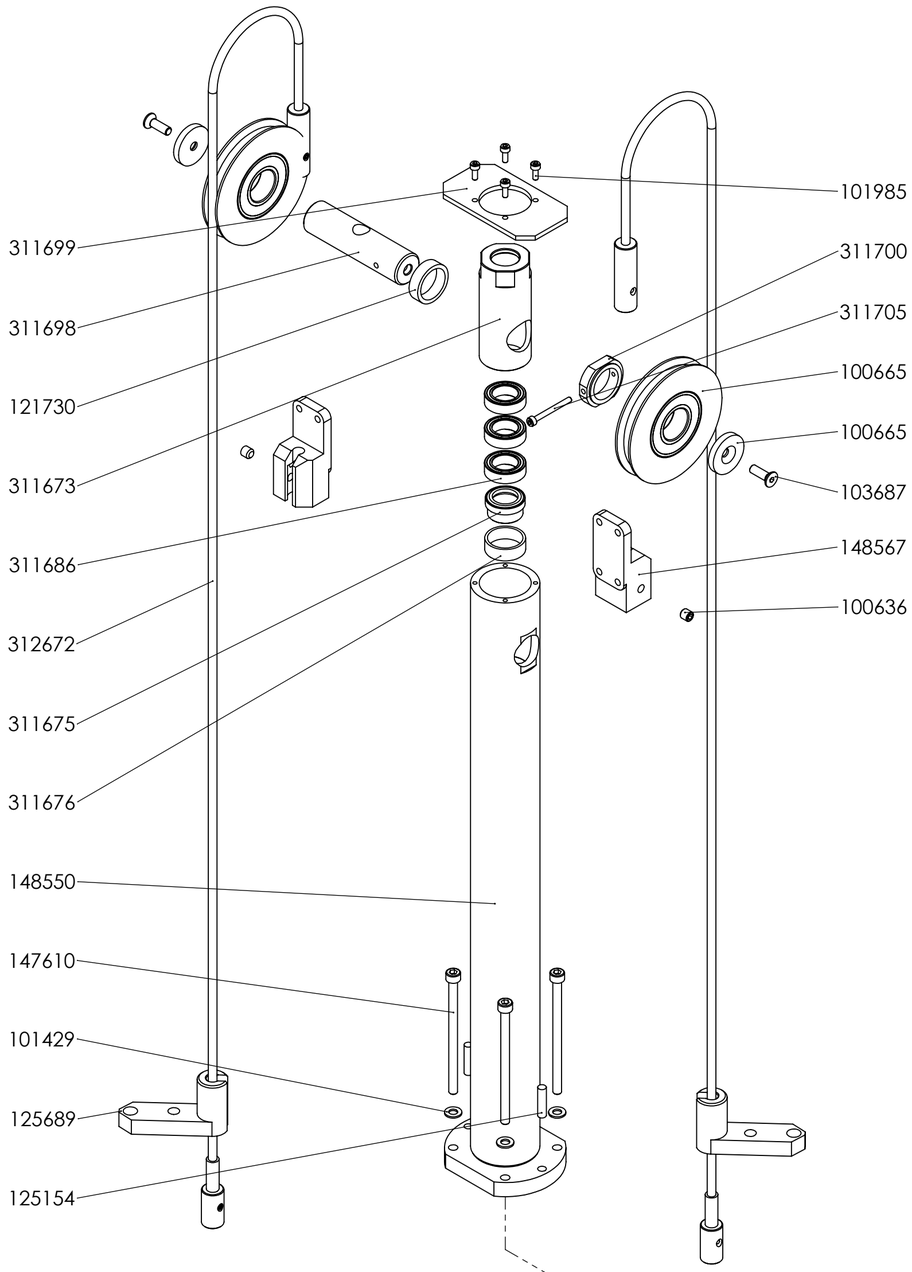


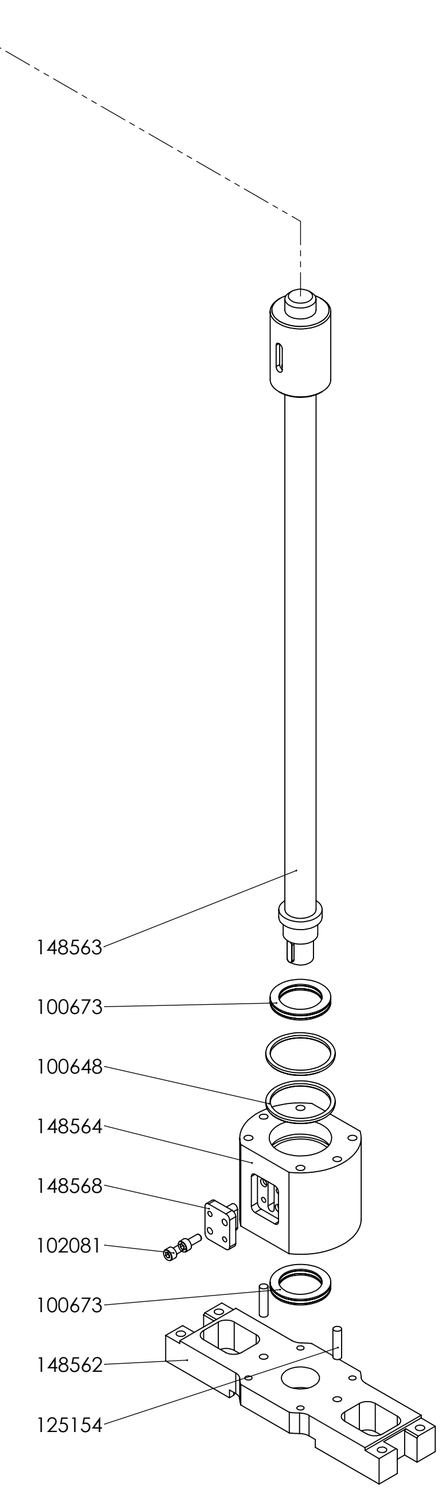


| | | | | | | | |
|---|---|---|---|---|---|---|---|
| | | | | Oberfläche: | Freimaßtol. ISO 2768 mK | Maßstab: 1:2,5 | DIN A2 |
| | | | | | | Werkstoff: | |
| | | | | Datum | 13.12.2023 | Complete lifting mechanism Exploded view | |
| | | | | Name | HE-19 | | |
| | | | | | Panther GmbH 85653 Aying | B-0151-2 | EDV-Nr. 311701 |
| Zust. | Änd.-Nr. | Datum | Name | | | G= Kd.-Zchng.-Nr. | Blatt 1 / 1 |

Weitergabe sowie Vervielfältigung dieser Unterlage, Verwertung und Mitteilung ihres Inhalts sind nicht gestattet, soweit nicht ausdrücklich zugestanden. Zuwiderhandlungen verpflichten zu Schadenersatz. Alle Rechte für den Fall der Patenterteilung oder der Gebrauchsmustereintragung werden vorbehalten.

< Datum: - Uhrzeit: - Gedruckt von: >

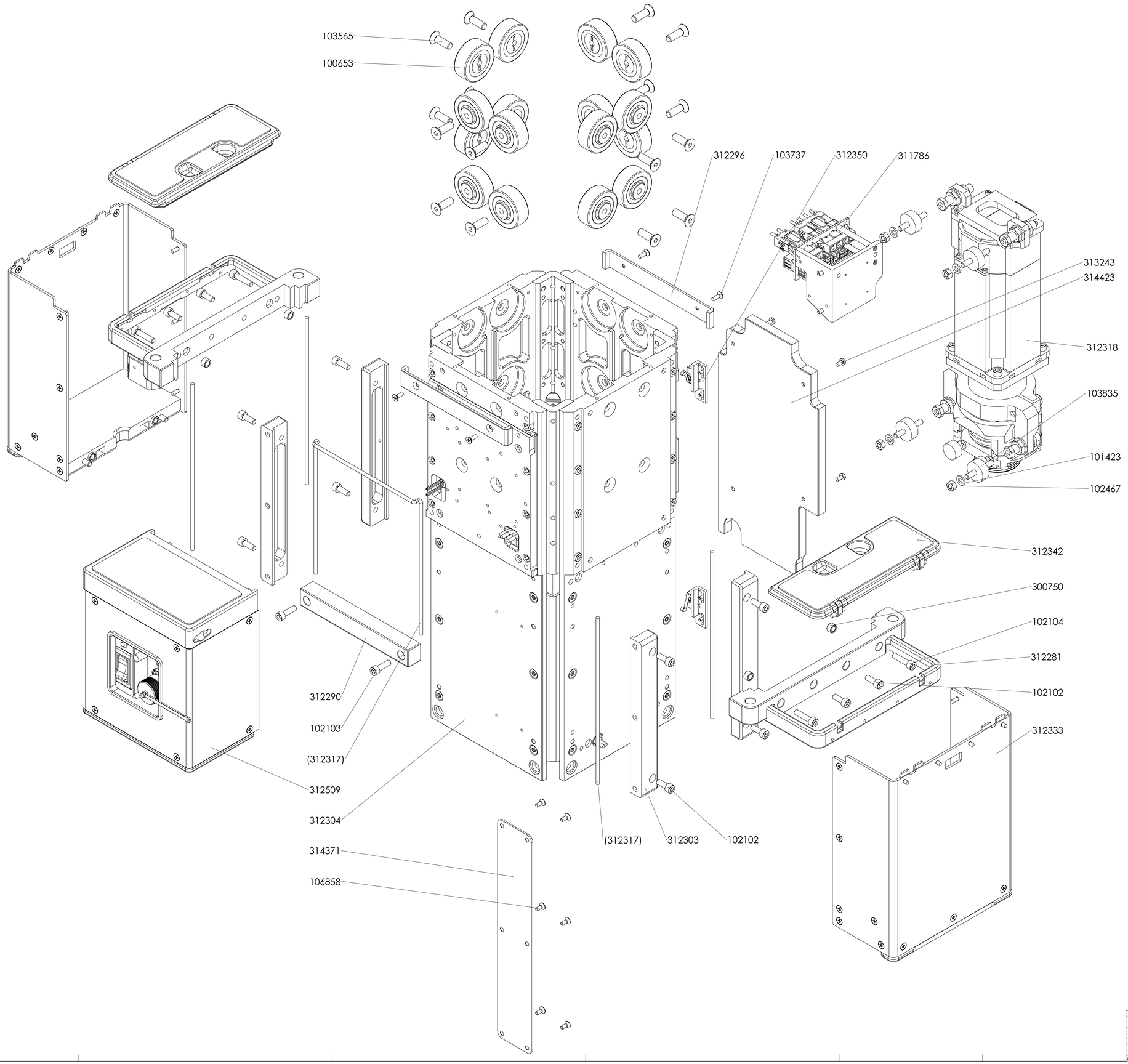


Weitergabe sowie Vervielfältigung dieser Unterlage, Verwertung und Mitteilung ihres Inhalts sind nicht gestattet, soweit nicht ausdrücklich zugestanden. Zuwiderhandlungen verpflichten zu Schadenersatz. Alle Rechte für den Fall der Patenterteilung oder der Gebrauchsmustereintragung werden vorbehalten.

| | | | |
|---|---|---|---|
| Oberfläche: | Freimaßtol. ISO 2768 mK | Maßstab: 1:1,5 | DIN A0 |
| | | Werkstoff: | |
| Datum | 05.07.2024 | Exchange column with electronics Exploded view | |
| Name | HE-19 | | |
| Panther GmbH 85653 Aying | | B-0173-2 | EDV-Nr. 314370 |
| | | SolidWorks 2020 | Blatt 1 / 1 |

Servicebook

# X-TYPE DOLLY

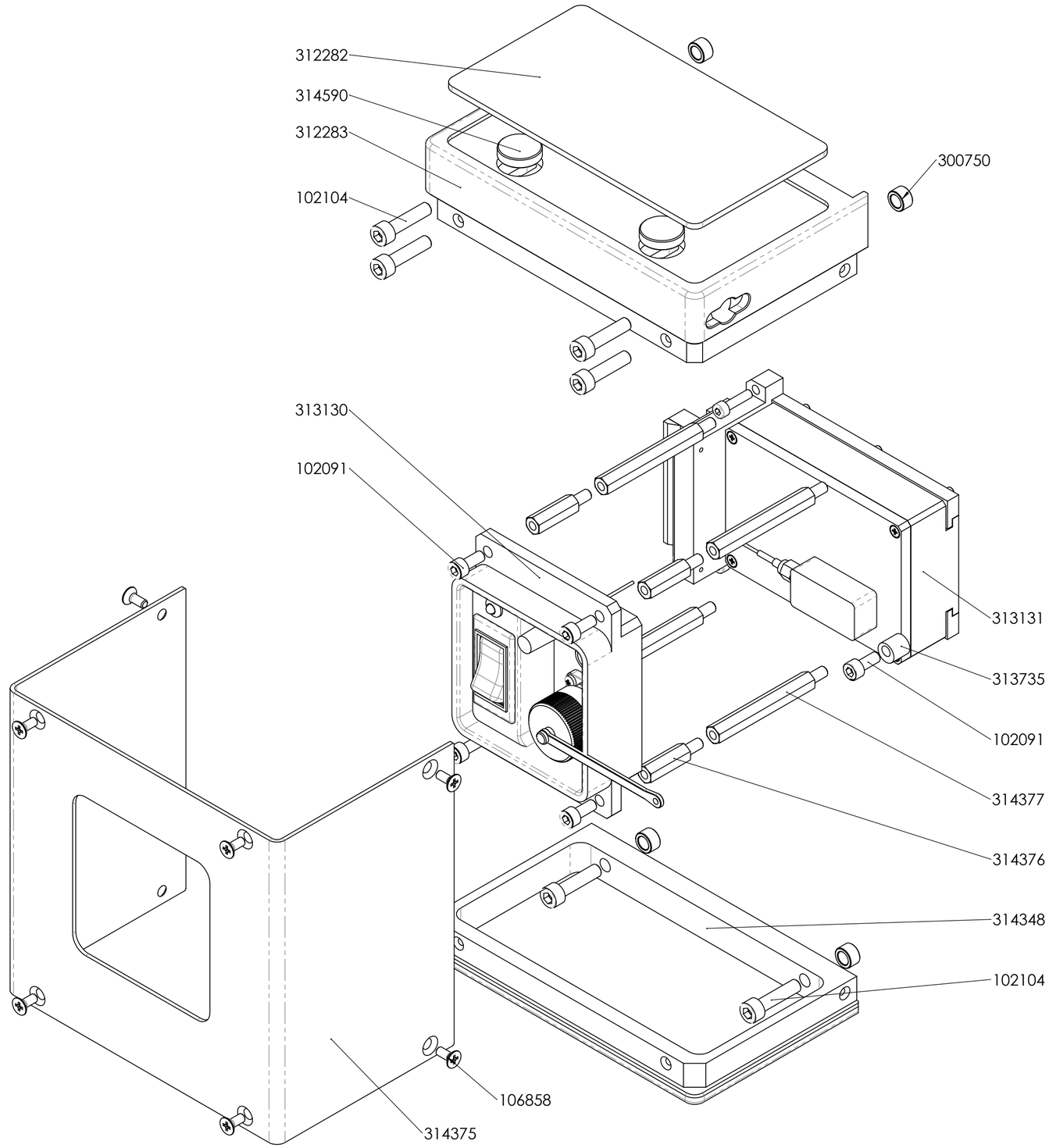


| | | | | | | | |
|---|---|---|---|---|---|---|---|
| | | | | Oberfläche: | Freimaßtol. ISO 2768 mK | Maßstab: 1:1,5 | DIN A2 |
| | | | | | | Werkstoff: | |
| | | | | Datum | 08.07.2024 | X-Type Electronics - Series 02 Exploded View | |
| | | | | Name | HE-19 | | |
| | | | | | Panther GmbH 85653 Aying | | EDV-Nr. |
| | | | | | | B-0225-2 | 314378 |
| Zust. | Änd.-Nr. | Datum | Name | | | G= Kd.-Zchng.-Nr. | Blatt 1 / 1 |

Weitergabe sowie Vervielfältigung dieser Unterlage, Verwertung und Mitteilung ihres Inhalts sind nicht gestattet, soweit nicht ausdrücklich zugestanden. Zuwiderhandlungen verpflichten zu Schadenersatz. Alle Rechte für den Fall der Patenterteilung oder der Gebrauchsmustereintragung werden vorbehalten.

< Datum: - Uhrzeit: - Gedruckt von: >

Servicebook

# X-TYPE DOLLY

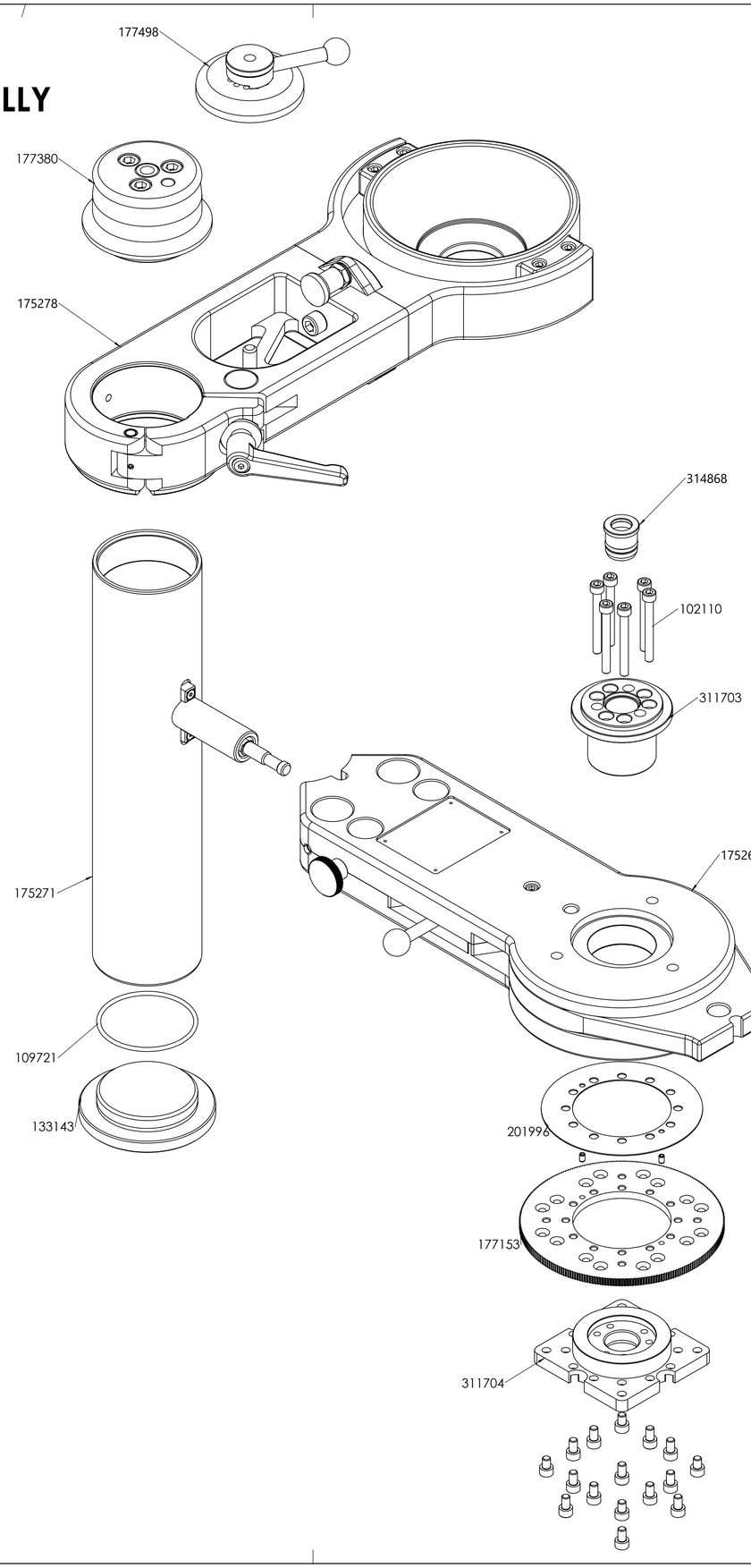


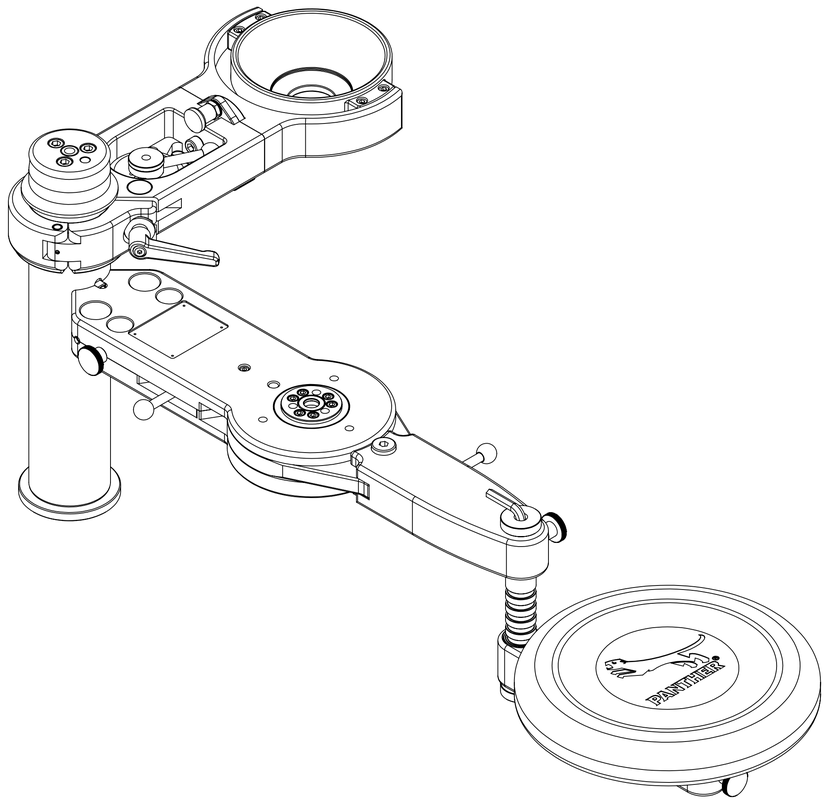

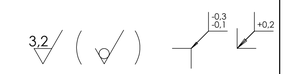


| Hinweis zu Toleranzen | |
|---|---|
| Alle nicht tolerierten Rand- und Bohrungsabstände | |
| Passungen | : ± 0,01 mm |
| Gewinde | : ± 0,1mm |
| Bohrungen | : ± 0,2 mm |
| Senkungen | : ± 0,2mm |

| Zust. | Änd.-Nr. | Datum | Name |
|---|---|---|---|

Oberfläche:

Freimaßtol. ISO 2768 mK

Datum

Name HE-06

Panther GmbH
85653 Aying

Maßstab: 1:2

DIN A1

Werkstoff:

Combi turnstile complete (X_Type)

B-0150-2

EDV-Nr. 175067

G= Kd.-Zchng.-Nr.

Blatt 2 / 2

SolidWorks 2020

Weitergabe sowie Vervielfältigung dieser Unterlage, Verwertung und Mitteilung ihres Inhalts sind nicht gestattet, soweit nicht ausdrücklich zugestanden. Zuwiderhandlungen verpflichten zu Schadenersatz. Alle Rechte für den Fall der Patenterteilung oder der Gebrauchsmustereintragung werden vorbehalten.

< Datum - - Uhrzeit - - Gedruckt von: >

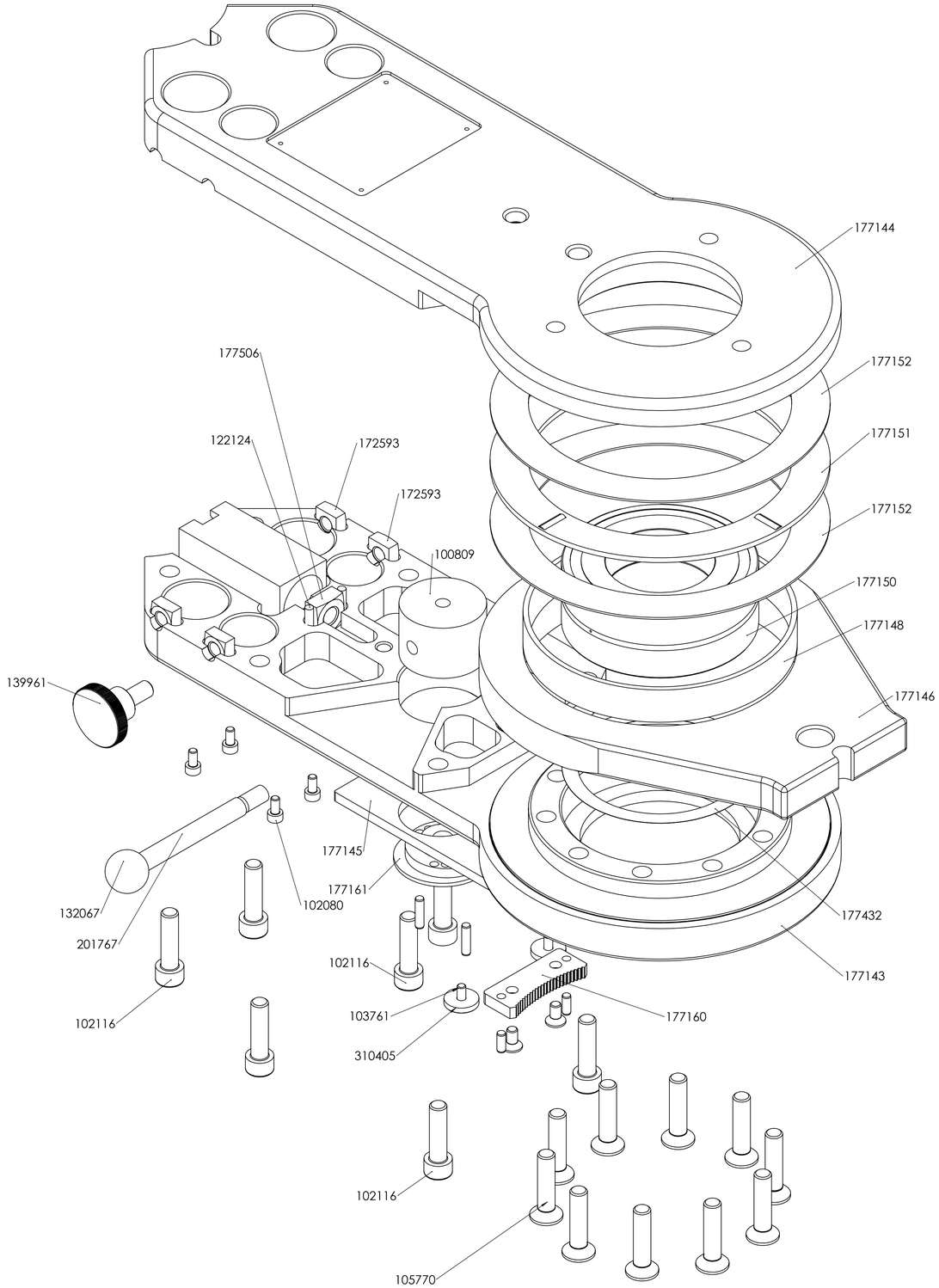


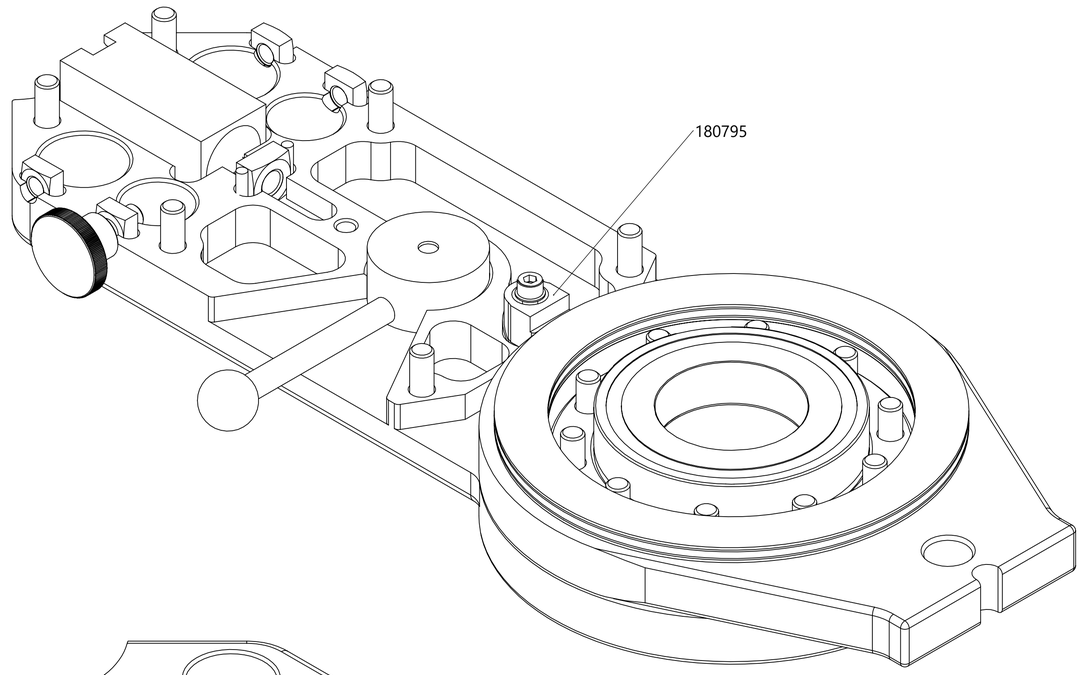


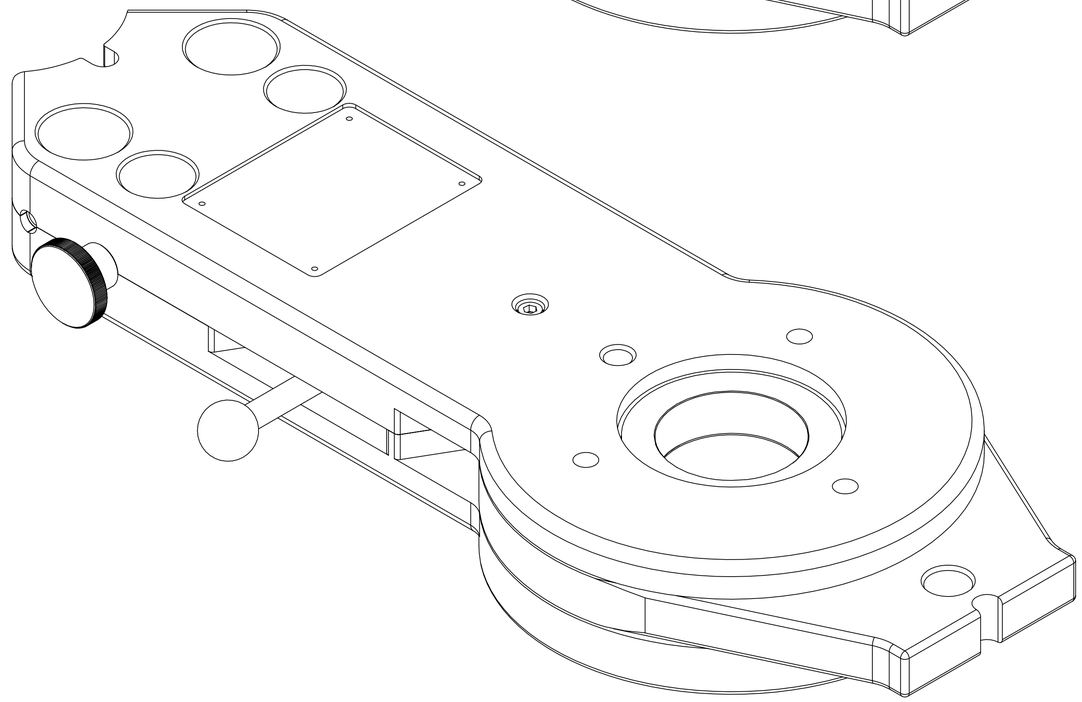

3,2 ( ) -0,3 -0,1 +0,2

| Hinweis zu Toleranzen | | | | | | | | | |
|---|---|---|---|---|---|---|---|---|---|
| Alle nicht tolerierten Rand- und Bohrungsabstände | | | | | Oberfläche: | Freimaßtol. ISO 2768 mK | Maßstab: 1:1 | | DIN A1 |
| | | | | | | | Werkstoff: | | |
| | | | | | Datum | | Base boom Exploded view | | |
| | | | | | Name | | | | |
| Passungen | : ± 0,01 mm | | | | Panther GmbH 85653 Aying | | | | EDV-Nr. 175267 |
| Gewinde | : ± 0,1mm | | | | | | 103Z00.05.01.000B00 | | |
| Bohrungen | : ± 0,2 mm | | | | | | | | |
| Senkungen | : ± 0,2mm | | | | | | | | |
| | | Zust. | Änd.-Nr. | Datum | Name | | G= | Kd.-Zchng.-Nr. | Blatt 1 / 1 |

SolidWorks 2020

Weitergabe sowie Vervielfältigung dieser Unterlage, Verwertung und Mitteilung ihres Inhalts sind nicht gestattet, soweit nicht ausdrücklich zugestanden. Zuwiderhandlungen verpflichten zu Schadenersatz. Alle Rechte für den Fall der Patenterteilung oder der Gebrauchsmustereintragung werden vorbehalten.

< Datum: - Uhrzeit: - Gedruckt von: >

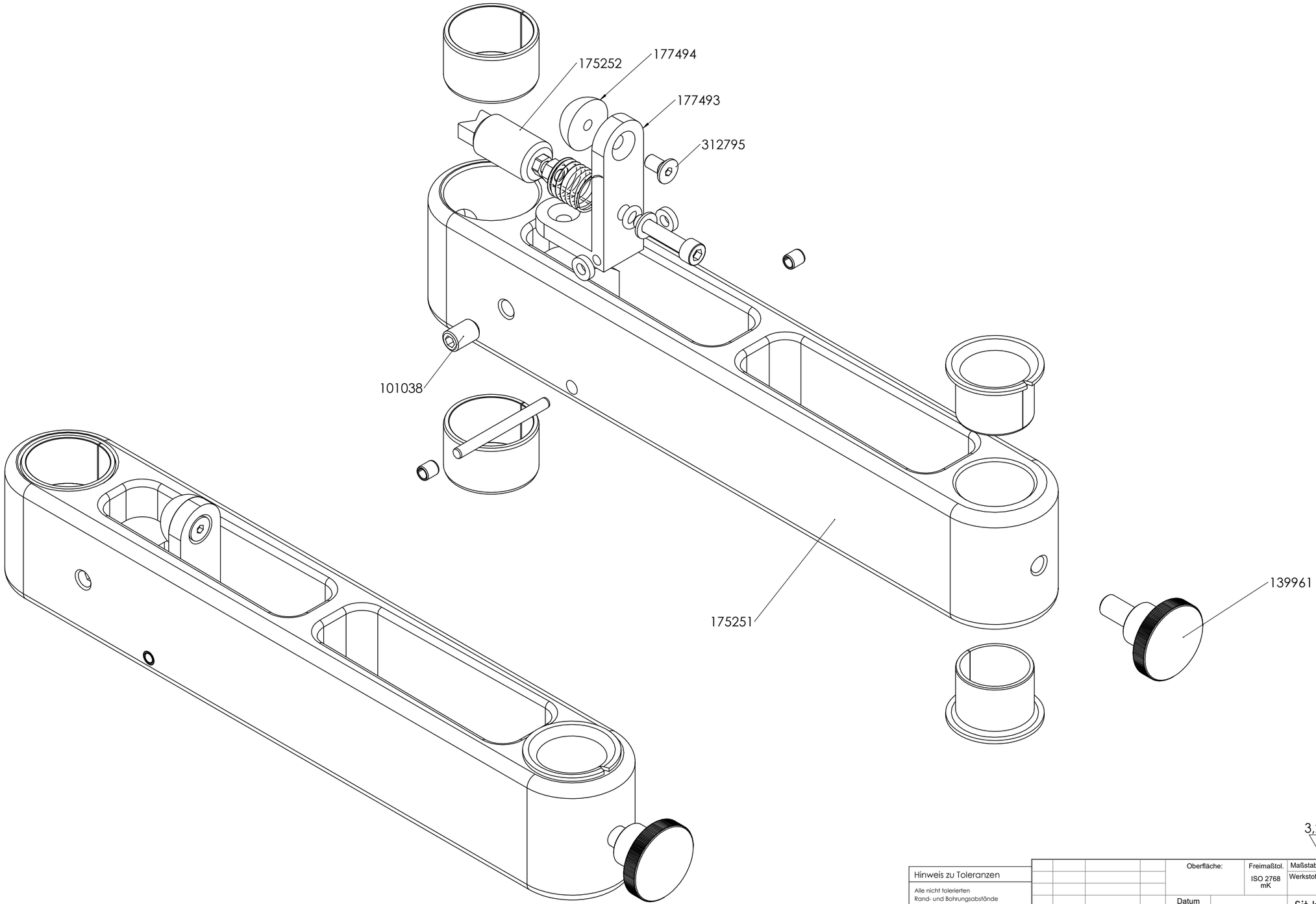


3,2 ( ) -0,3 -0,1 +0,2

| Hinweis zu Toleranzen | |
|---|---|
| Alle nicht tolerierten Rand- und Bohrungsabstände | |
| Passungen | : ± 0,01 mm |
| Gewinde | : ± 0,1mm |
| Bohrungen | : ± 0,2 mm |
| Senkungen | : ± 0,2mm |

| Zust. | Änd.-Nr. | Datum | Name |
|---|---|---|---|

Oberfläche: | Freimaßtol. ISO 2768 mK | Maßstab: 1:1 | DIN A2

Werkstoff:

Datum
Name

Panther GmbH
85653 Aying

Sit bones complete
Exploded View

EDV-Nr.
103Z00.05.04.000B00 | 175250

G= | Kd.-Zchng.-Nr. | Blatt 1 / 1

Weitergabe sowie Vervielfältigung dieser Unterlage, Verwertung und Mitteilung ihres Inhalts sind nicht gestattet, soweit nicht ausdrücklich zugestanden. Zuwiderhandlungen verpflichten zu Schadenersatz. Alle Rechte für den Fall der Patenterteilung oder der Gebrauchsmustereintragung werden vorbehalten.

< Datum: - Uhrzeit: - Gedruckt von: >

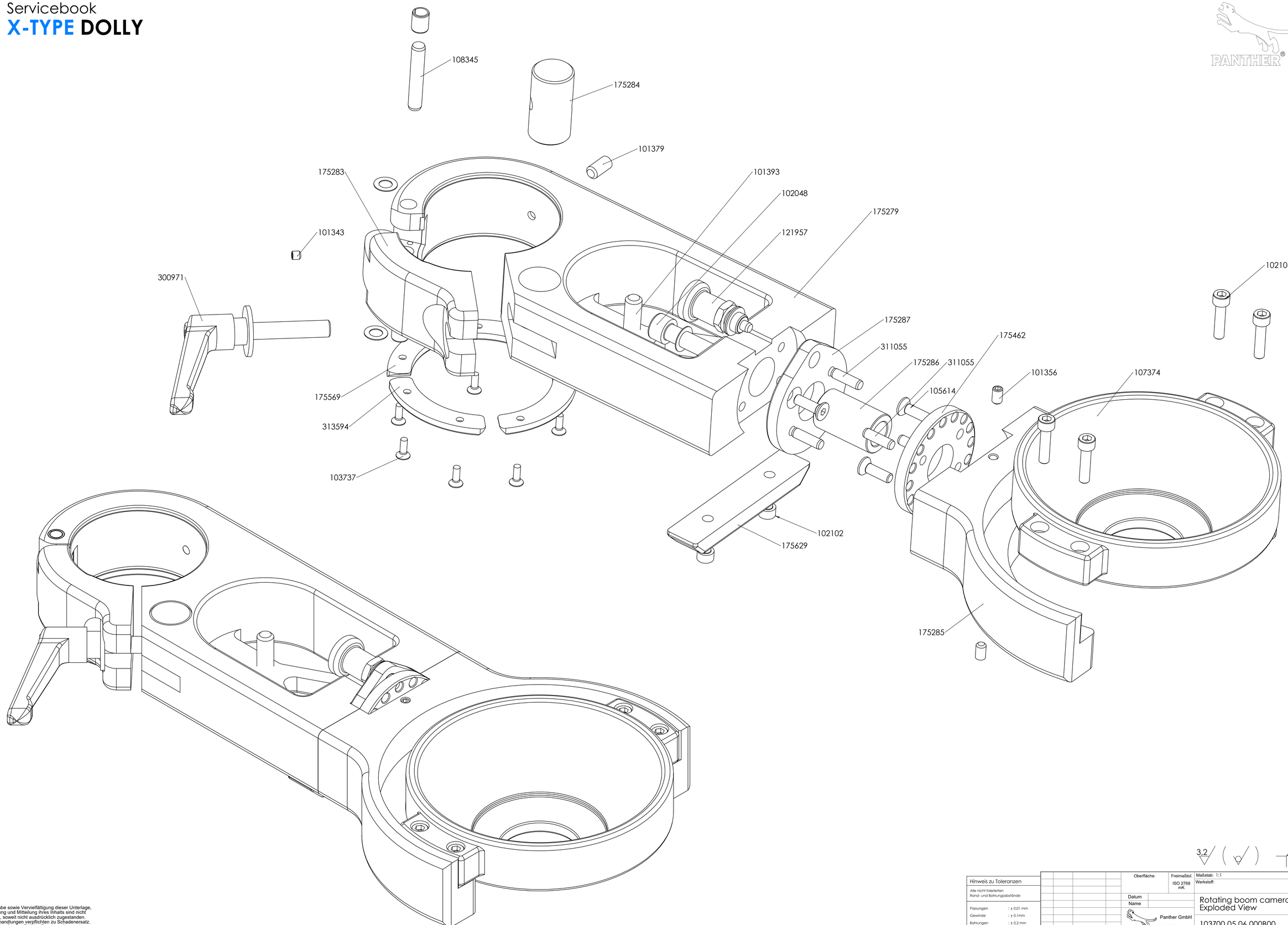


| Hinweis zu Toleranzen | | | | | | | | | | | |
|---|---|---|---|---|---|---|---|---|---|---|---|
| Alle nicht tolerierten Rand- und Bohrungsabstände | | | | | Oberfläche: | Freimaßtol. ISO 2768 mK | Maßstab: 1:1 | | | | DIN A1 |
| | | | | | | | Werkstoff: | | | | |
| | | | | | Datum | | | | | | |
| | | | | | Name | | Rotating boom camera Exploded View | | | | |
| Passungen : ± 0,01 mm | | | | | | | | | | | |
| Gewinde : ± 0,1mm | | | | | | Panther GmbH 85653 Aying | | | | | EDV-Nr. |
| Bohrungen : ± 0,2 mm | | | | | | | 103Z00.05.06.000B00 | | | | 175278 |
| Senkungen : ± 0,2mm | Zust. | Änd.-Nr. | Datum | Name | | | G= | Kd.-Zchng.-Nr. | | | Blatt 1 / 1 |

SolidWorks 2020

Weitergabe sowie Vervielfältigung dieser Unterlage, Verwertung und Mitteilung ihres Inhalts sind nicht gestattet, soweit nicht ausdrücklich zugestanden. Zuwiderhandlungen verpflichten zu Schadenersatz. Alle Rechte für den Fall der Patenterteilung oder der Gebrauchsmustereintragung werden vorbehalten.

< Datum - Uhrzeit - Gedruckt von: >

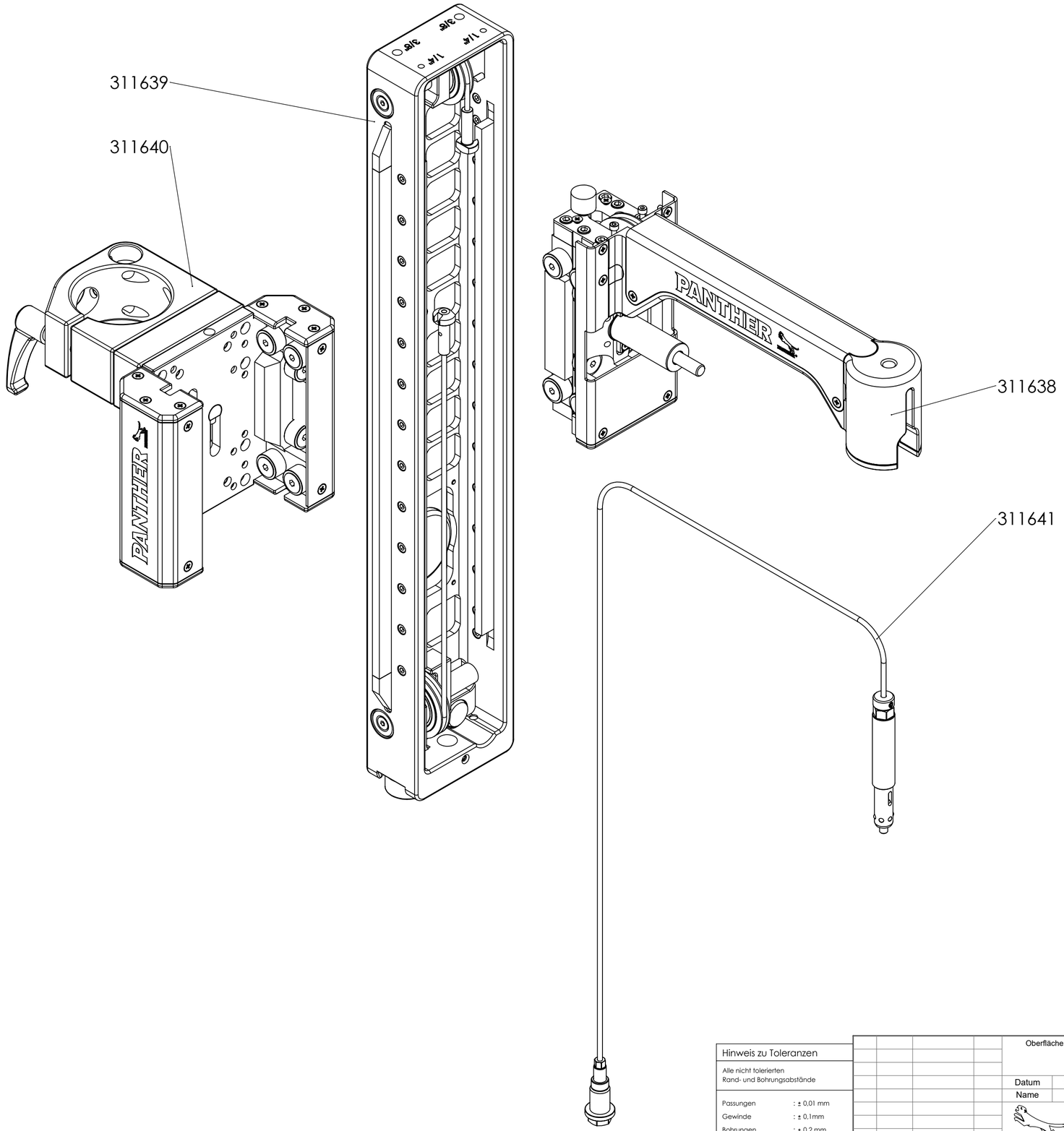


| Hinweis zu Toleranzen | |
|---|---|
| Alle nicht tolerierten Rand- und Bohrungsabstände | |
| Passungen | : ± 0.01 mm |
| Gewinde | : ± 0.1mm |
| Bohrungen | : ± 0.2 mm |
| Senkungen | : ± 0.2mm |

| Zust. | Änd.-Nr. | Datum | Name |
|---|---|---|---|

Oberfläche: | Freimaßtol. ISO 2768 mK

Datum 04.07.2024
Name HE-19

Panther GmbH
85653 Aying

Maßstab: 1:2,5 | DIN A2
Werkstoff:

Range Extender Assembly
Exploded View

B-0145-4 | EDV-Nr. 311637
G= | Kd.-Zchng.-Nr. | Blatt 1 / 1

Weitergabe sowie Vervielfältigung dieser Unterlage, Verwertung und Mitteilung ihres Inhalts sind nicht gestattet, soweit nicht ausdrücklich zugestanden. Zuwiderhandlungen verpflichten zu Schadenersatz. Alle Rechte für den Fall der Patenterteilung oder der Gebrauchsmustereintragung werden vorbehalten.

< Datum: - Uhrzeit: - Gedruckt von: >

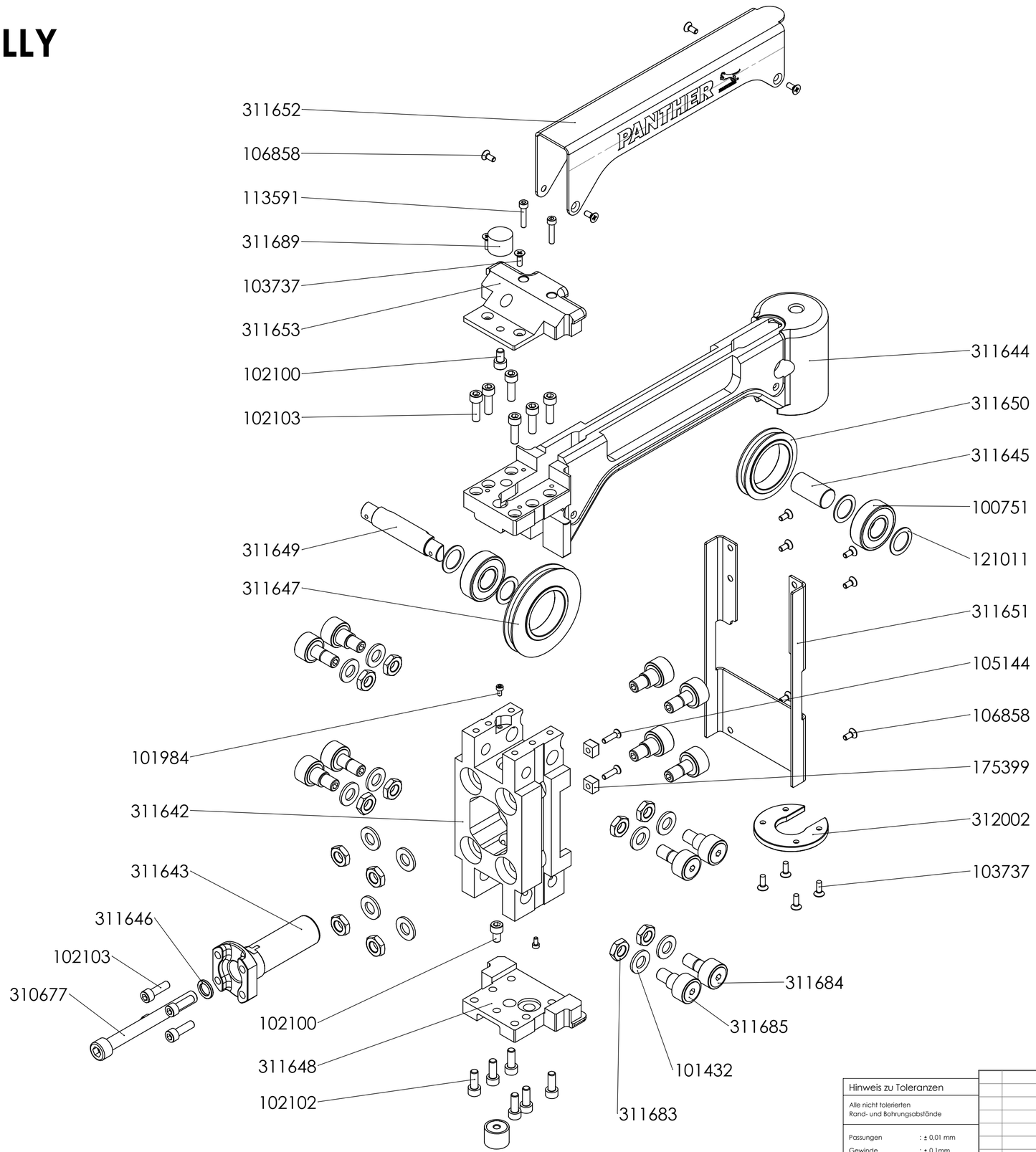


| Hinweis zu Toleranzen | |
|---|---|
| Alle nicht tolerierten Rand- und Bohrungsabstände | |
| Passungen | : ± 0.01 mm |
| Gewinde | : ± 0.1mm |
| Bohrungen | : ± 0.2 mm |
| Senkungen | : ± 0.2mm |

| Zust. | Änd.-Nr. | Datum | Name | | | |
|---|---|---|---|---|---|---|
| | | | | Oberfläche: | Freimaßtol. ISO 2768 mK | Maßstab: 1:2,5 |
| | | | | | | Werkstoff: |
| | | | | Datum | 04.07.2024 | Sled assembly Exploded view |
| | | | | Name | HE-19 | |
| | | | | Panther GmbH 85653 Aying | | B-0146-1 |
| | | | | | | EDV-Nr. 311638 |
| | | | | G= | Kd.-Zchng.-Nr. | Blatt 1 / 1 |

DIN A2

3,2 ( ) -0,3 -0,1 +0,2

Weitergabe sowie Vervielfältigung dieser Unterlage, Verwertung und Mitteilung ihres Inhalts sind nicht gestattet, soweit nicht ausdrücklich zugestanden. Zuwiderhandlungen verpflichten zu Schadenersatz. Alle Rechte für den Fall der Patenterteilung oder der Gebrauchsmustereintragung werden vorbehalten.

< Datum: - Uhrzeit: - Gedruckt von: >

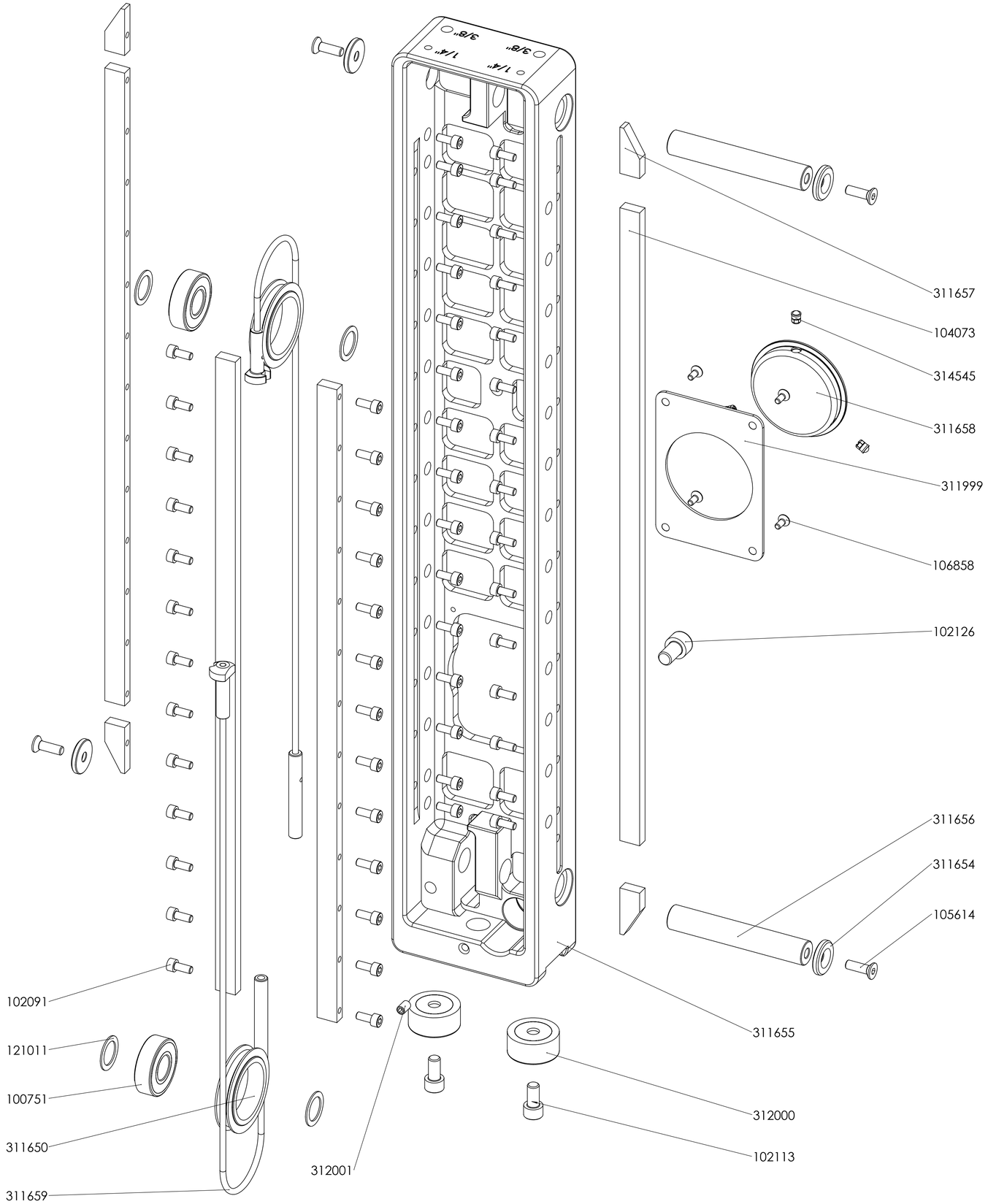


| | | | | | | |
|---|---|---|---|---|---|---|
| | | | | Oberfläche: | Freimaßtol. ISO 2768 mK | Maßstab: 1:2 |
| | | | | | | Werkstoff: |
| | | | | Datum | 30.07.2024 | Rail<br>Exploded view |
| | | | | Name | HE-06 | |
| | | | | Panther GmbH<br>85653 Aying | | EDV-Nr.<br>311639 |
| | | | | | | B-0147-2 |
| Zust. | Änd.-Nr. | Datum | Name | G= | Kd.-Zchng.-Nr. | Blatt 1 / 1 |

DIN A1

SolidWorks 2020

Weitergabe sowie Vervielfältigung dieser Unterlage, Verwertung und Mitteilung ihres Inhalts sind nicht gestattet, soweit nicht ausdrücklich zugestanden. Zuwiderhandlungen verpflichten zu Schadenersatz. Alle Rechte für den Fall der Patenterteilung oder der Gebrauchsmustereintragung werden vorbehalten.

< Datum: - Uhrzeit: - Gedruckt von: >

Servicebook

# X-TYPE DOLLY

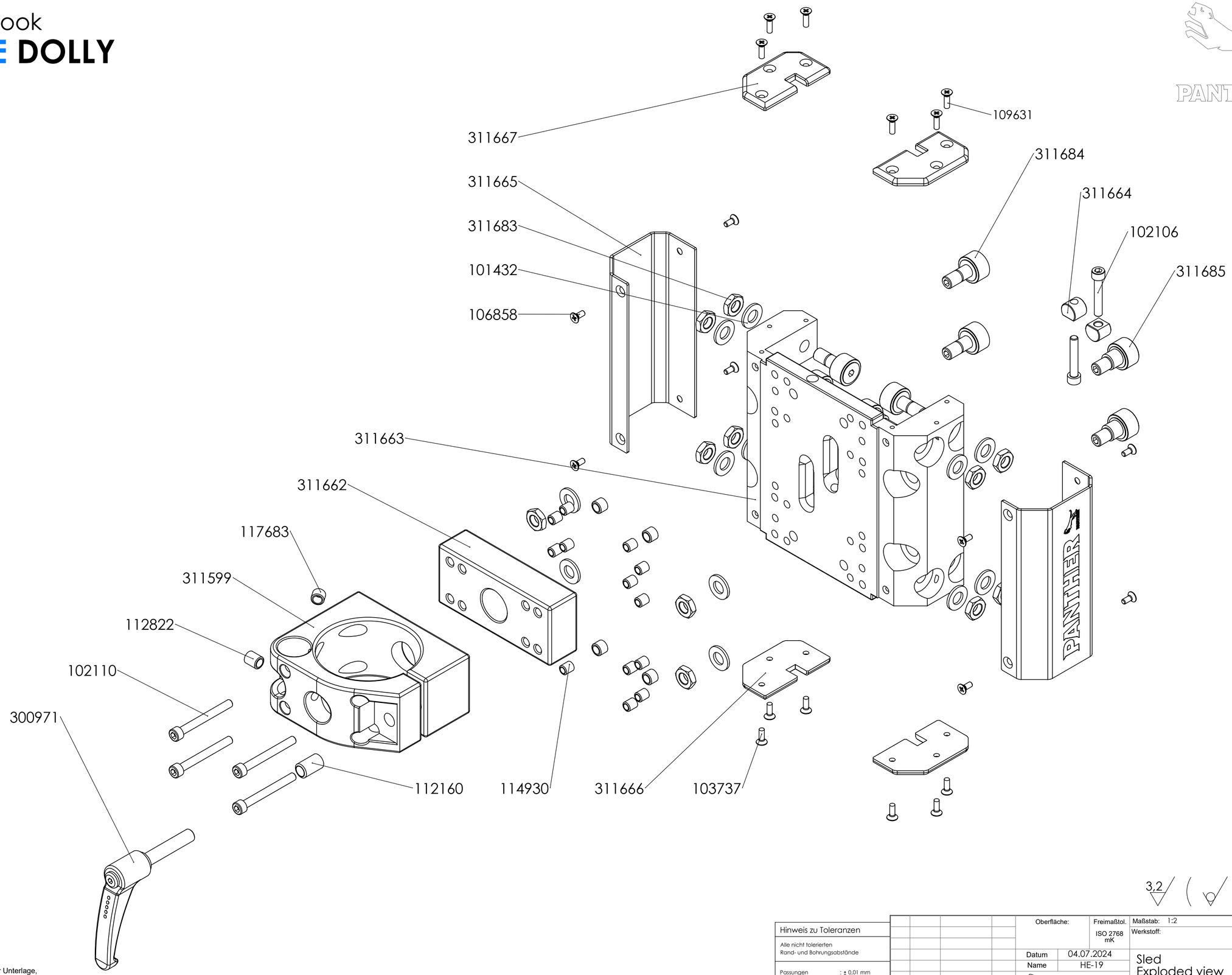


| Hinweis zu Toleranzen | |
|---|---|
| Alle nicht tolerierten Rand- und Bohrungsabstände | |
| Passungen | : ± 0,01 mm |
| Gewinde | : ± 0,1mm |
| Bohrungen | : ± 0,2 mm |
| Senkungen | : ± 0,2mm |

| Zust. | Änd.-Nr. | Datum | Name |
|---|---|---|---|

Oberfläche: | Freimaßtol. ISO 2768 mK

| | |
|---|---|
| Datum | 04.07.2024 |
| Name | HE-19 |

Panther GmbH
85653 Aying

Maßstab: 1:2 | DIN A2

Werkstoff:

Sled
Exploded view

B-0148-2 | EDV-Nr. 311640

G= | Kd.-Zchng.-Nr. | Blatt 1 / 1

Weitergabe sowie Vervielfältigung dieser Unterlage, Verwertung und Mitteilung ihres Inhalts sind nicht gestattet, soweit nicht ausdrücklich zugestanden. Zuwiderhandlungen verpflichten zu Schadenersatz. Alle Rechte für den Fall der Patenterteilung oder der Gebrauchsmustereintragung werden vorbehalten.

< Datum: - Uhrzeit: - Gedruckt von: >

Servicebook

# X-TYPE DOLLY

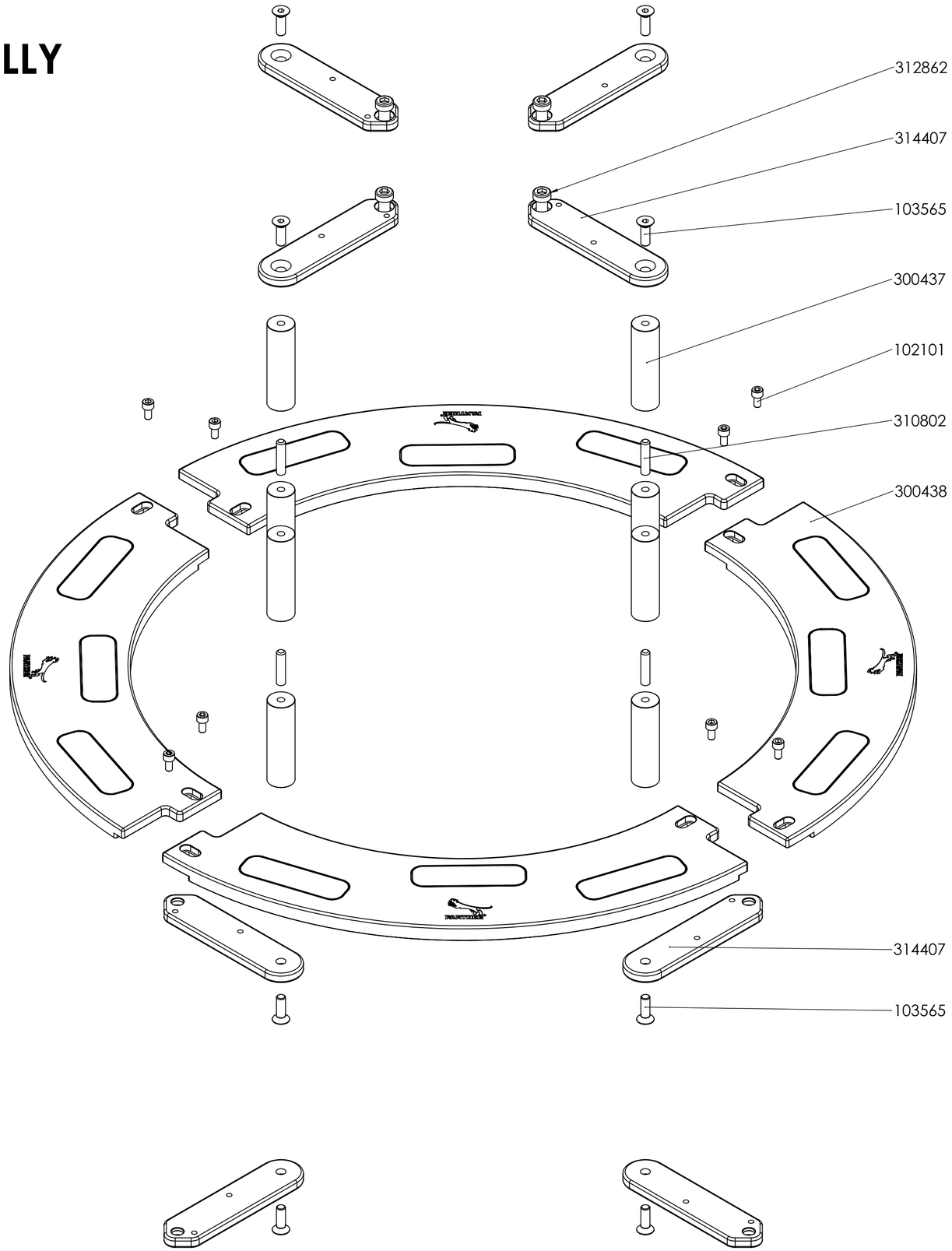


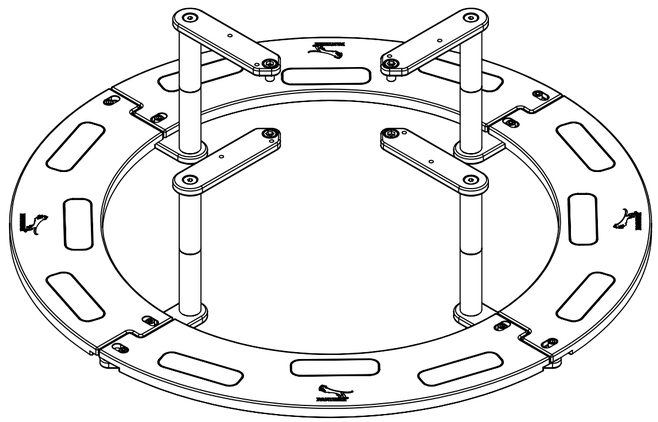

| | | | | | | | |
|---|---|---|---|---|---|---|---|
| | | | | Oberfläche: | Freimaßtol. ISO 2768 mK | Maßstab: 1:3 | DIN A2 |
| | | | | | | Werkstoff: | |
| | | | | Datum | 13.12.2023 | Ringplattform X-Type Explosionszeichnung | |
| | | | | Name | HE-19 | | |
| | | | | Panther GmbH 85653 Aying | | | EDV-Nr. 314408 |
| Zust. | Änd.-Nr. | Datum | Name | | | B-0234-0 | |
| | | | | | | G= Kd.-Zchng.-Nr. | Blatt 1 / 1 |

Weitergabe sowie Vervielfältigung dieser Unterlage, Verwertung und Mitteilung ihres Inhalts sind nicht gestattet, soweit nicht ausdrücklich zugestanden. Zuwiderhandlungen verpflichten zu Schadenersatz. Alle Rechte für den Fall der Patenterteilung oder der Gebrauchsmustereintragung werden vorbehalten.

< Datum: - Uhrzeit: - Gedruckt von: >

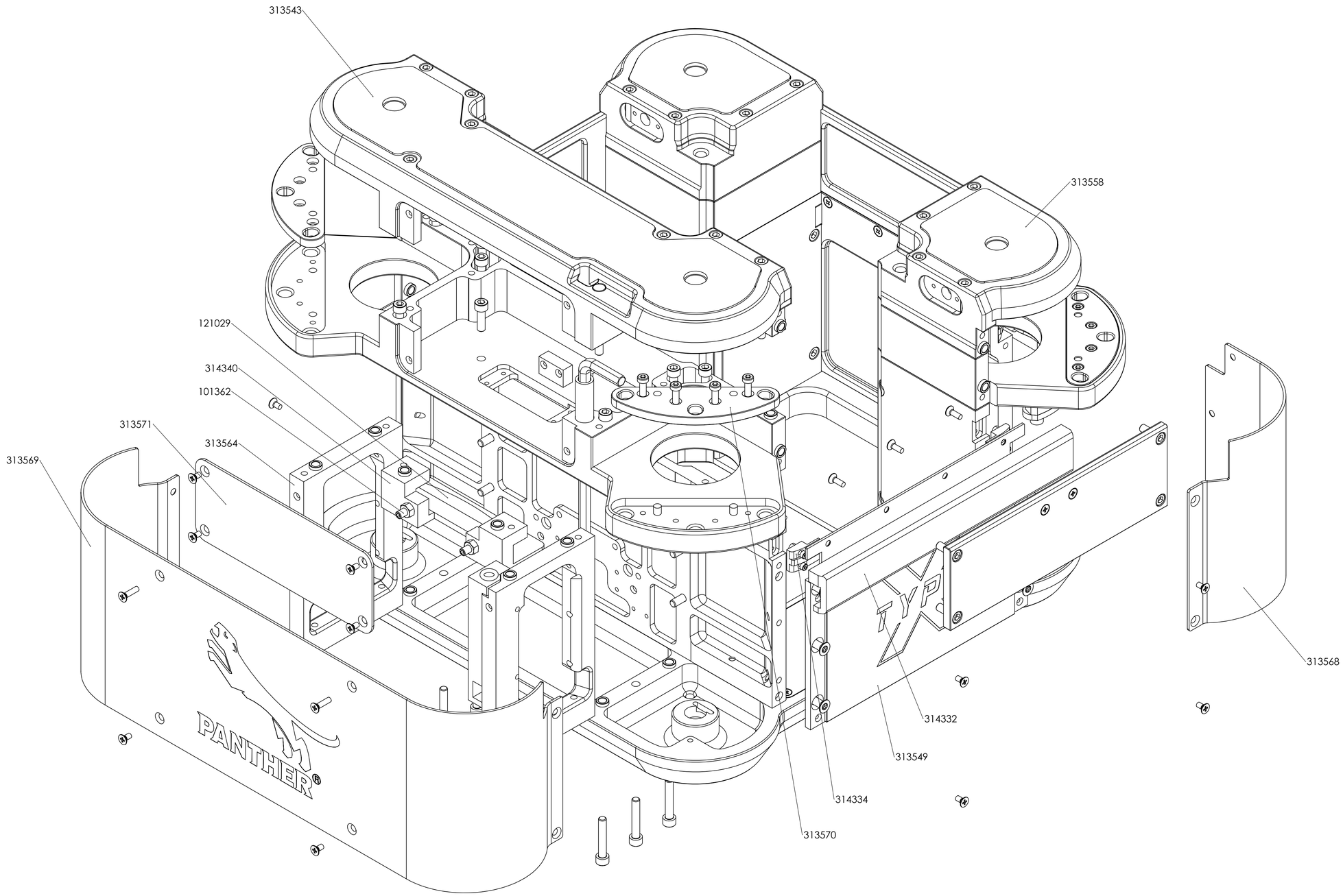


| Hinweis zu Toleranzen | |
|---|---|
| Alle nicht tolerierten Rand- und Bohrungsabstände | |
| Passungen | : ± 0,01 mm |
| Gewinde | : ± 0,1mm |
| Bohrungen | : ± 0,2 mm |
| Senkungen | : ± 0,2mm |

Oberfläche: | Freimaßtol. ISO 2768 mK | Maßstab: 1:1 | DIN A1

Werkstoff:

Datum
Name

Panther GmbH
85653 Aying

Wagen Basis X-Type_Serie 02

B-0170-4

EDV-Nr. 313542

Zust. | Änd.-Nr. | Datum | Name | G= | Kd.-Zchng.-Nr. | Blatt 1 / 1

SolidWorks 2020

Weitergabe sowie Vervielfältigung dieser Unterlage, Verwertung und Mitteilung ihres Inhalts sind nicht gestattet, soweit nicht ausdrücklich zugestanden. Zuwiderhandlungen verpflichten zu Schadenersatz. Alle Rechte für den Fall der Patenterteilung oder der Gebrauchsmustereintragung werden vorbehalten.

< Datum: - Uhrzeit: - Gedruckt von: >

Servicebook

# X-TYPE DOLLY

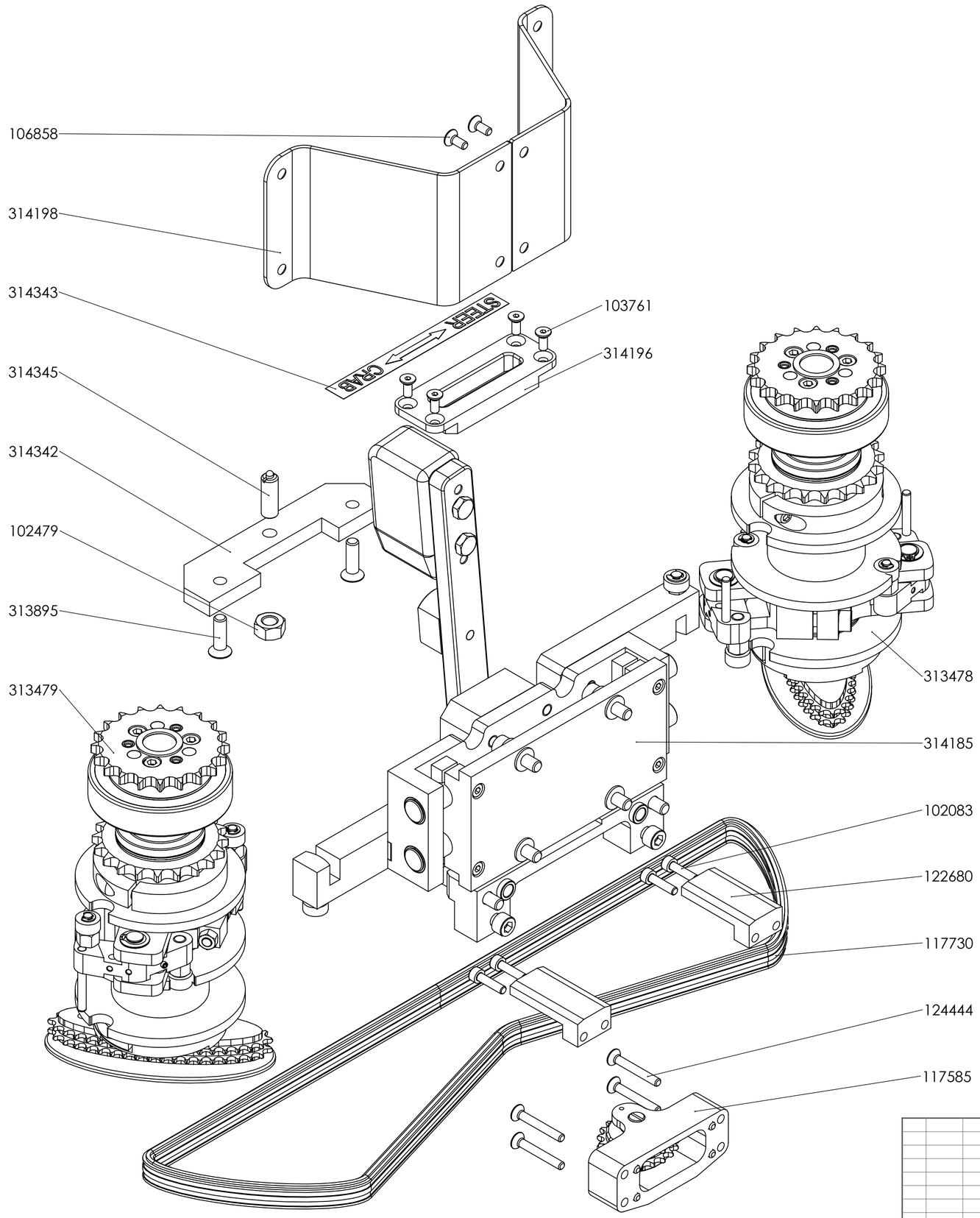


| | | | | | | | |
|---|---|---|---|---|---|---|---|
| | | | | Oberfläche: | Freimaßtol. ISO 2768 mK | Maßstab: 1:1,5 | DIN A2 |
| | | | | | | Werkstoff: | |
| | | | | Datum | 29.11.2023 | STEER kit X-Type Exploded view | |
| | | | | Name | HE-19 | | |
| | | | | | Panther GmbH 85653 Aying | | EDV-Nr. |
| | | | | | | B-0235-0 | 313494 |
| Zust. | Änd.-Nr. | Datum | Name | | | G= Kd.-Zchng.-Nr. | Blatt 1 / 1 |

Weitergabe sowie Vervielfältigung dieser Unterlage, Verwertung und Mitteilung ihres Inhalts sind nicht gestattet, soweit nicht ausdrücklich zugestanden. Zuwiderhandlungen verpflichten zu Schadenersatz. Alle Rechte für den Fall der Patenterteilung oder der Gebrauchsmustereintragung werden vorbehalten.

< Datum: - Uhrzeit: - Gedruckt von: >

Servicebook

# X-TYPE DOLLY

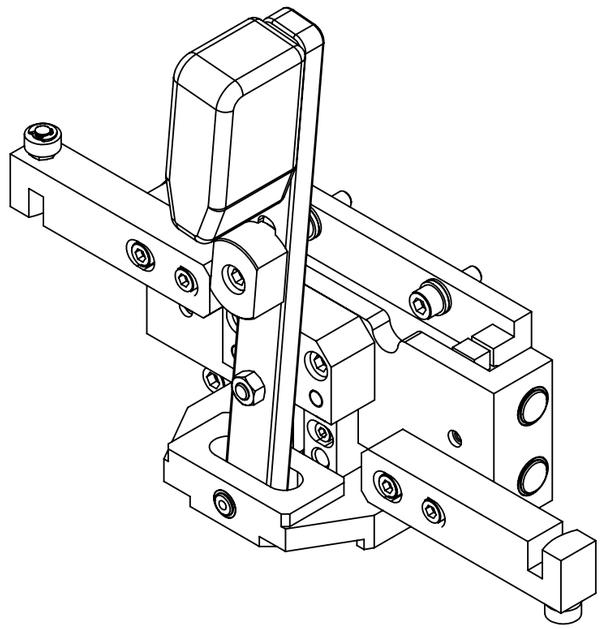

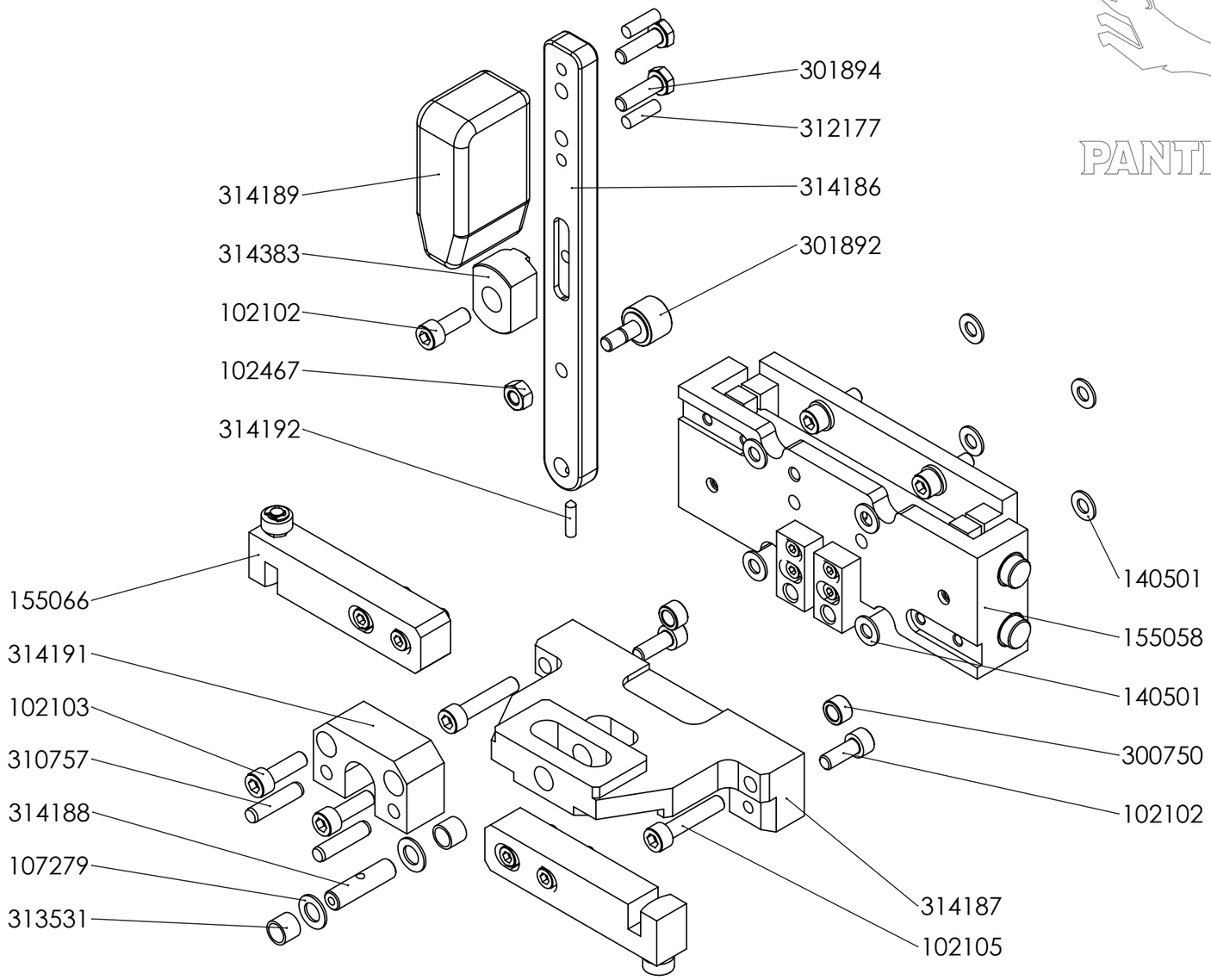


Weitergabe sowie Vervielfältigung dieser Unterlage, Verwertung und Mitteilung ihres Inhalts sind nicht gestattet, soweit nicht ausdrücklich zugestanden. Zuwiderhandlungen verpflichten zu Schadenersatz. Alle Rechte für den Fall der Patenterteilung oder der Gebrauchsmustereintragung werden vorbehalten.

| | | | | | | | |
|---|---|---|---|---|---|---|---|
| | | | | Oberfläche: | Freimaßtol. ISO 2768 mK | Maßstab: 1:2 | DIN A3 |
| | | | | | | Werkstoff: | |
| | | | | Datum | 29.11.2023 | Switching module<br>Exploded view | |
| | | | | Name | HE-19 | | |
| | | | | Panther GmbH<br>85653 Aying | | UB-0372-1 | EDV-Nr. 314185 |
| Zust. | Änd.-Nr. | Datum | Name | | | G= Kd.-Zchng.-Nr. | Blatt 1/1 |

< Datum: - Uhrzeit: - Gedruckt von: >

Servicebook

# X-TYPE DOLLY

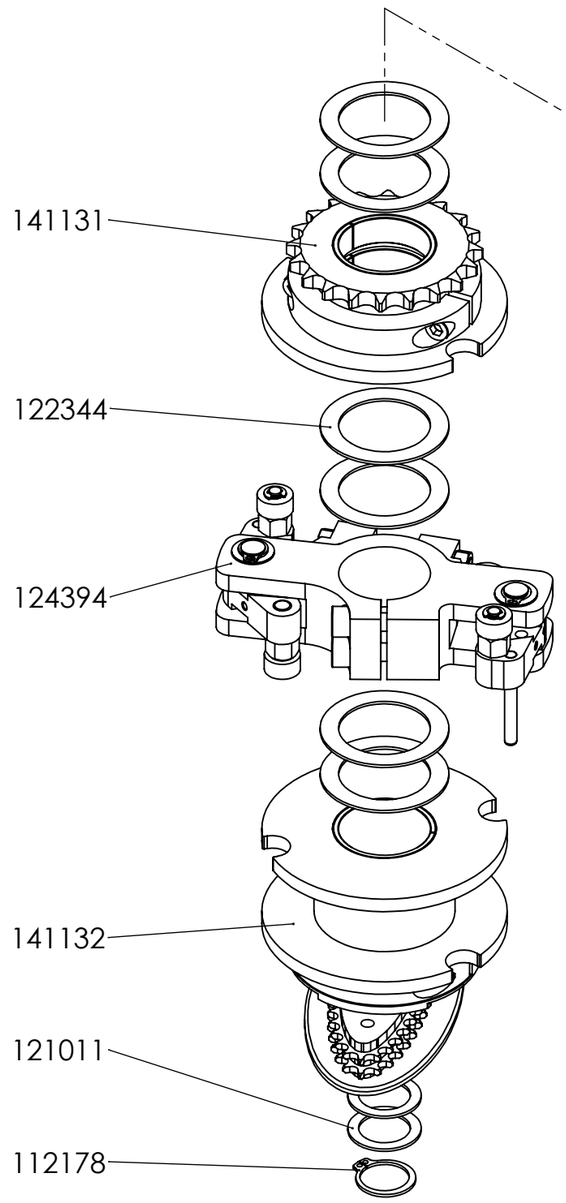


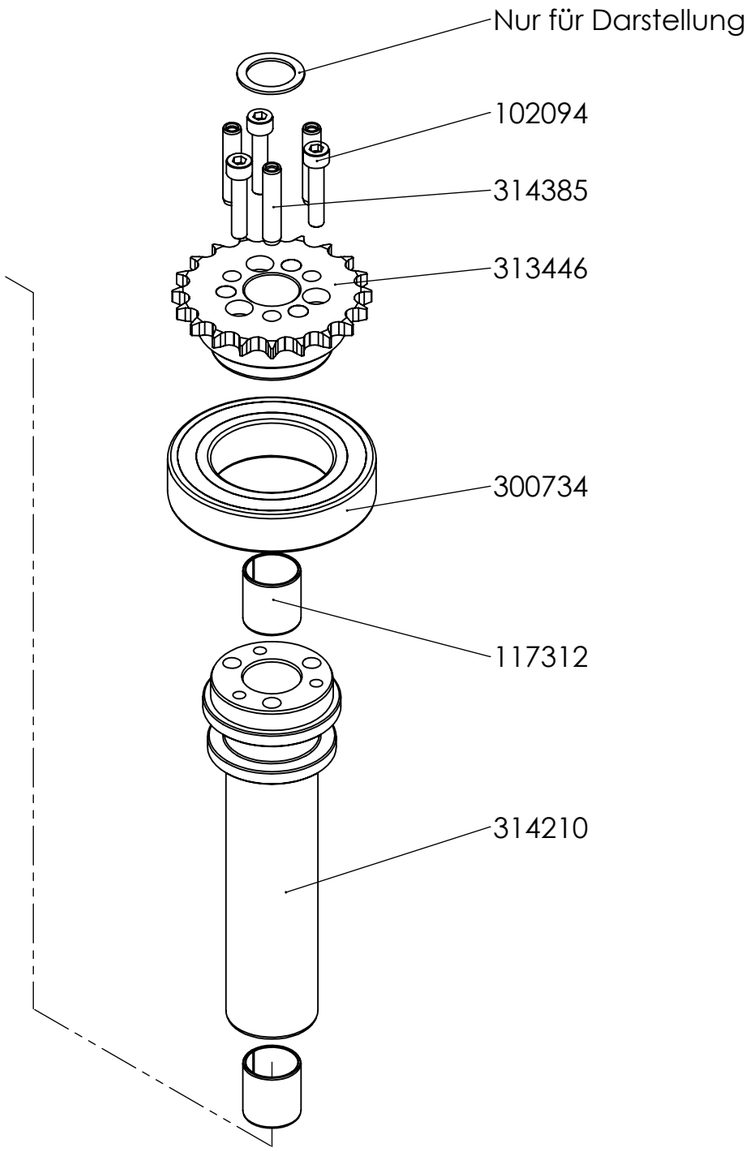


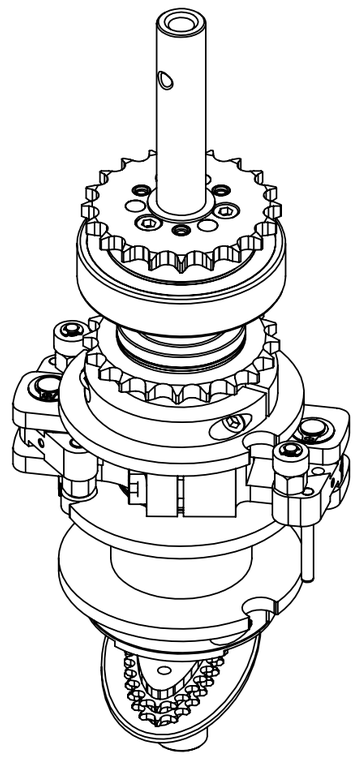

| | | | | | | | |
|---|---|---|---|---|---|---|---|
| | | | | Oberfläche: | Freimaßtol. ISO 2768 mK | Maßstab: 1:2 | DIN A3 |
| | | | | | | Werkstoff: | |
| | | | | Datum | 29.11.2023 | Right shifting axle<br>Exploded view | |
| | | | | Name | HE-19 | | |
| | | | | Panther GmbH<br>85653 Aying | | UB-0213-4 | EDV-Nr. 313479 |
| Zust. | Änd.-Nr. | Datum | Name | | | G= Kd.-Zchng.-Nr. | Blatt 1/1 |

Weitergabe sowie Vervielfältigung dieser Unterlage, Verwertung und Mitteilung ihres Inhalts sind nicht gestattet, soweit nicht ausdrücklich zugestanden. Zuwiderhandlungen verpflichten zu Schadenersatz. Alle Rechte für den Fall der Patenterteilung oder der Gebrauchsmustereintragung werden vorbehalten.

< Datum: - Uhrzeit: - Gedruckt von: >

Servicebook

# X-TYPE DOLLY

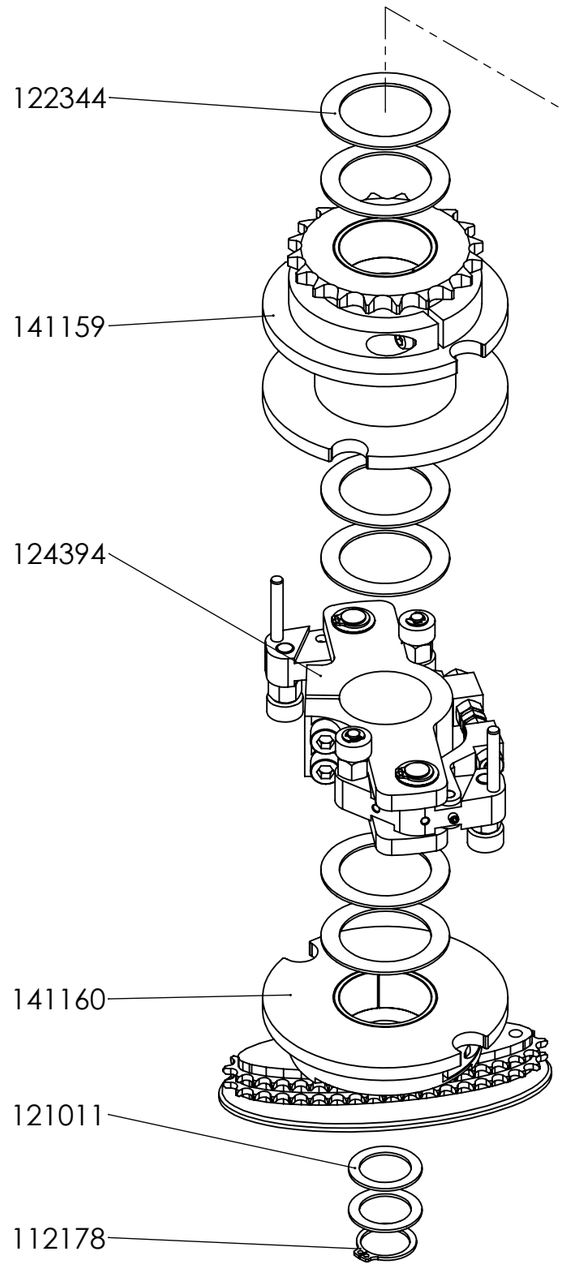


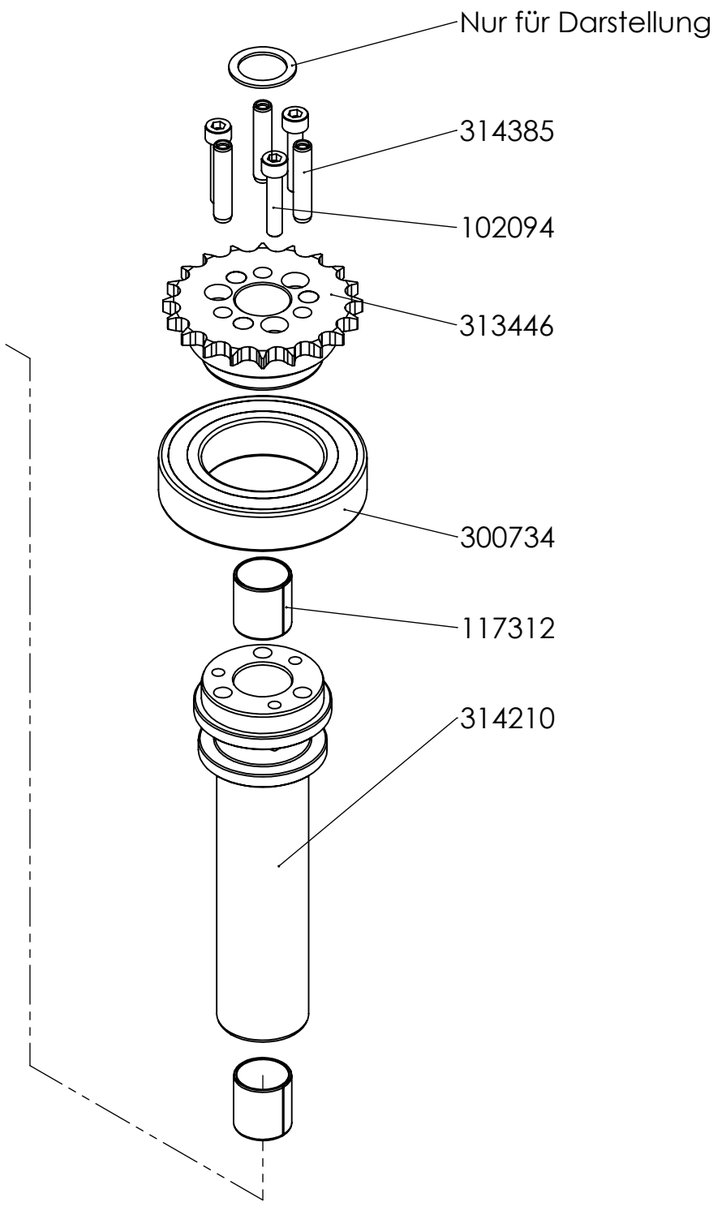


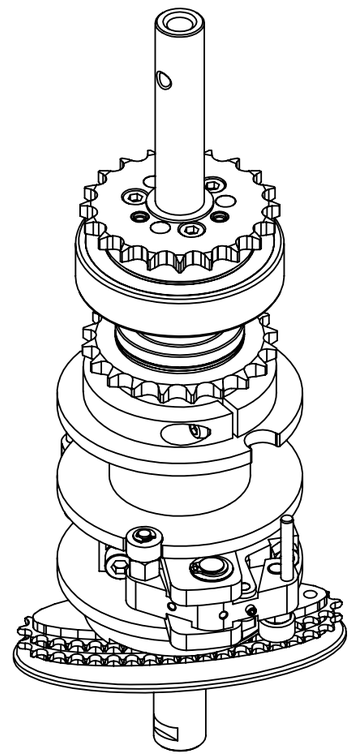

Weitergabe sowie Vervielfältigung dieser Unterlage, Verwertung und Mitteilung ihres Inhalts sind nicht gestattet, soweit nicht ausdrücklich zugestanden. Zuwiderhandlungen verpflichten zu Schadenersatz. Alle Rechte für den Fall der Patenterteilung oder der Gebrauchsmustereintragung werden vorbehalten.

| | | | | | | | |
|---|---|---|---|---|---|---|---|
| | | | | Oberfläche: | Freimaßtol. ISO 2768 mK | Maßstab: 1:2 | DIN A3 |
| | | | | | | Werkstoff: | |
| | | | | Datum | 29.11.2023 | Left shift axle<br>Exploded view | |
| | | | | Name | HE-19 | | |
| | | | | Panther GmbH<br>85653 Aying | | UB-0214-4 | EDV-Nr. 313478 |
| Zust. | Änd.-Nr. | Datum | Name | | | G= Kd.-Zchng.-Nr. | Blatt 1/1 |

< Datum: - Uhrzeit: - Gedruckt von: >

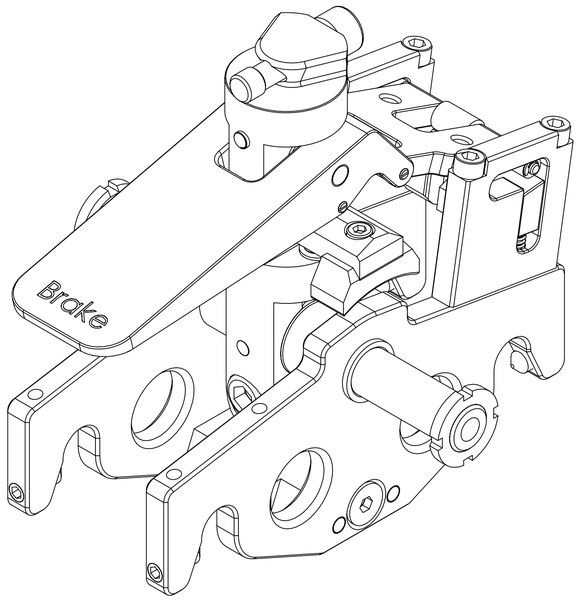


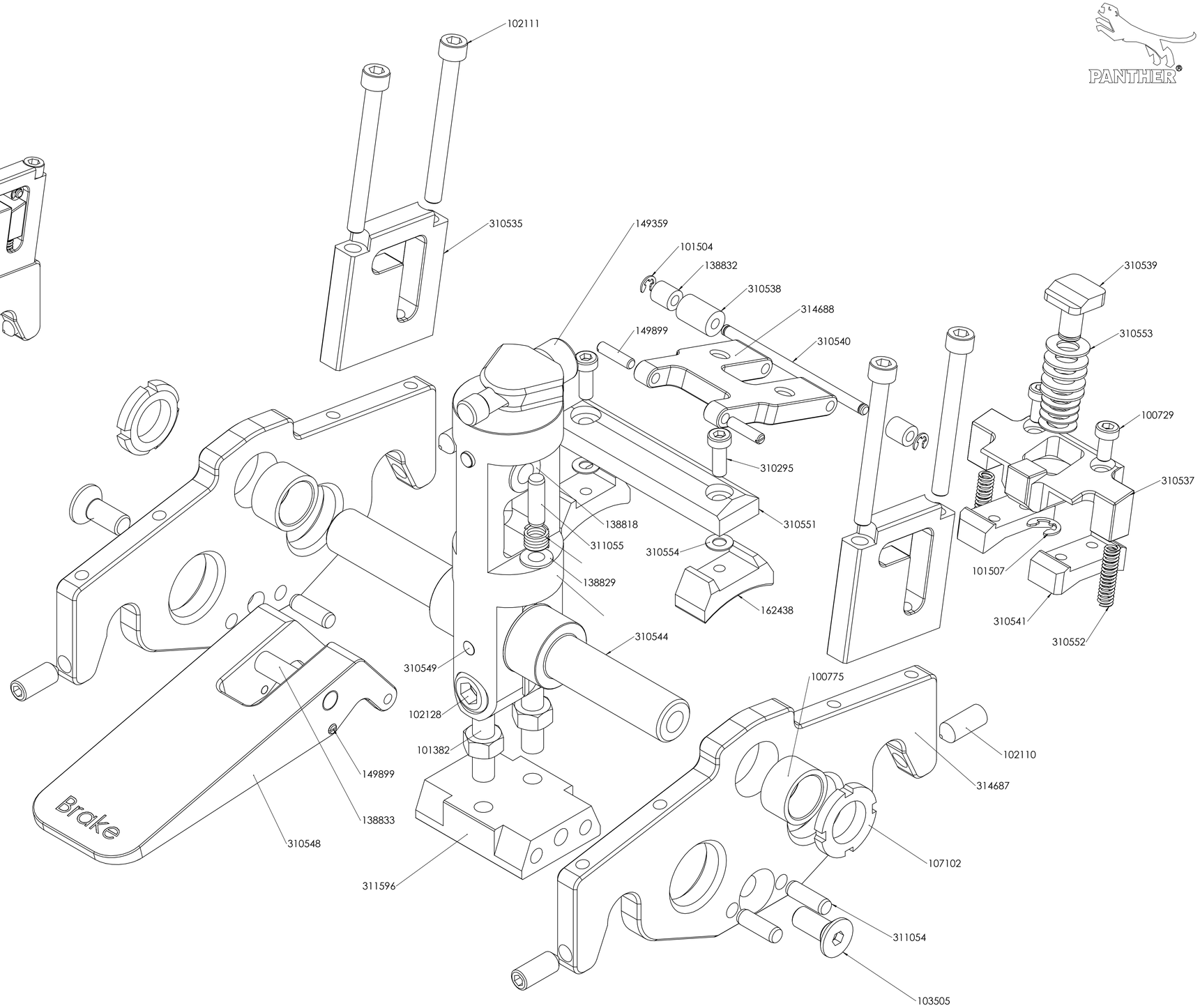


Weitergabe sowie Vervielfältigung dieser Unterlage, Verwertung und Mitteilung ihres Inhalts sind nicht gestattet, soweit nicht ausdrücklich zugestanden. Zuwiderhandlungen verpflichten zu Schadenersatz. Alle Rechte für den Fall der Patenterteilung oder der Gebrauchsmustereintragung werden vorbehalten.

< Datum: - Uhrzeit: - Gedruckt von: >

| Hinweis zu Toleranzen | |
|---|---|
| Alle nicht tolerierten Rand- und Bohrungsabstände | |
| Passungen | : ± 0,01 mm |
| Gewinde | : ± 0,1mm |
| Bohrungen | : ± 0,2 mm |
| Senkungen | : ± 0,2mm |

| | | | | | |
|---|---|---|---|---|---|
| Zust. | Änd.-Nr. | Datum | Name | Oberfläche: | Freimaßtol. ISO 2768 mK |
| | | | | Datum | 04.09.2024 |
| | | | | Name | HE-21 |
| | | | | Panther GmbH 85653 Aying | |

Maßstab: 1:1 | DIN A1
Werkstoff: Baugruppe
H-wheel carrier Filmair rail
UB-0426-0 | EDV-Nr. 314689
G= | Kd.-Zchng.-Nr. | Blatt 2 / 2
SolidWorks 2020

# Dolly X-Type kpl-Serie-02

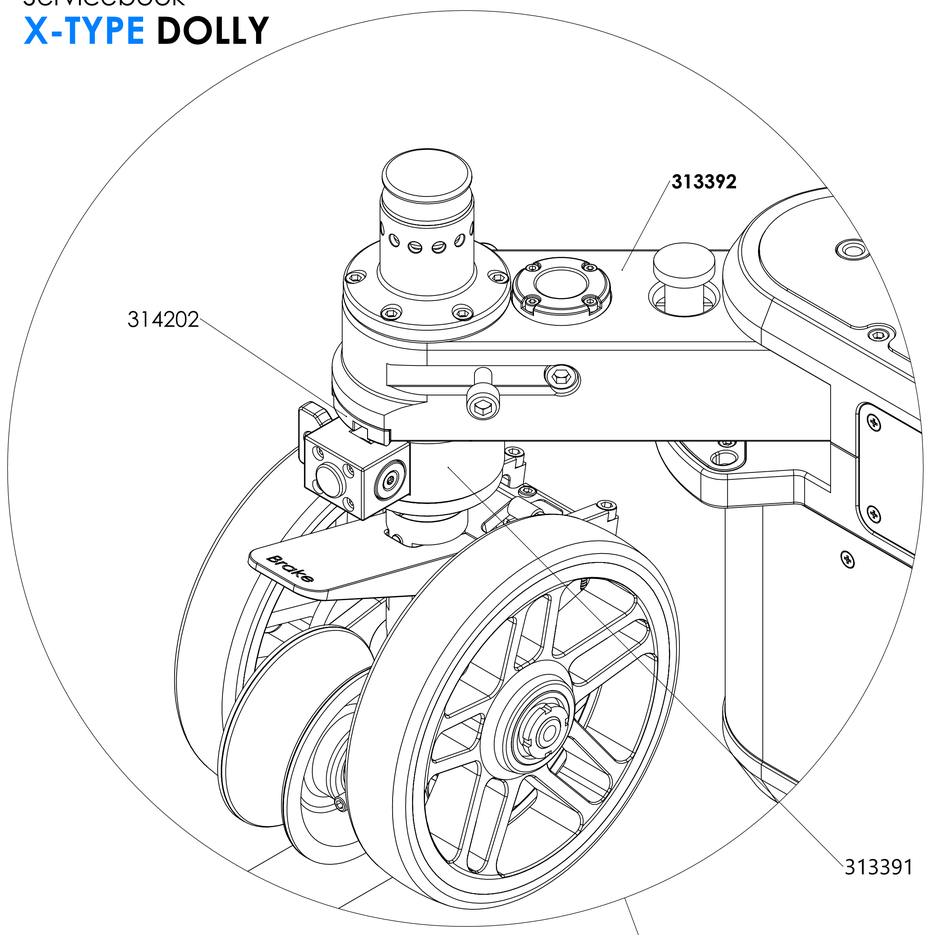


DETAIL B
MAßSTAB 2 : 3

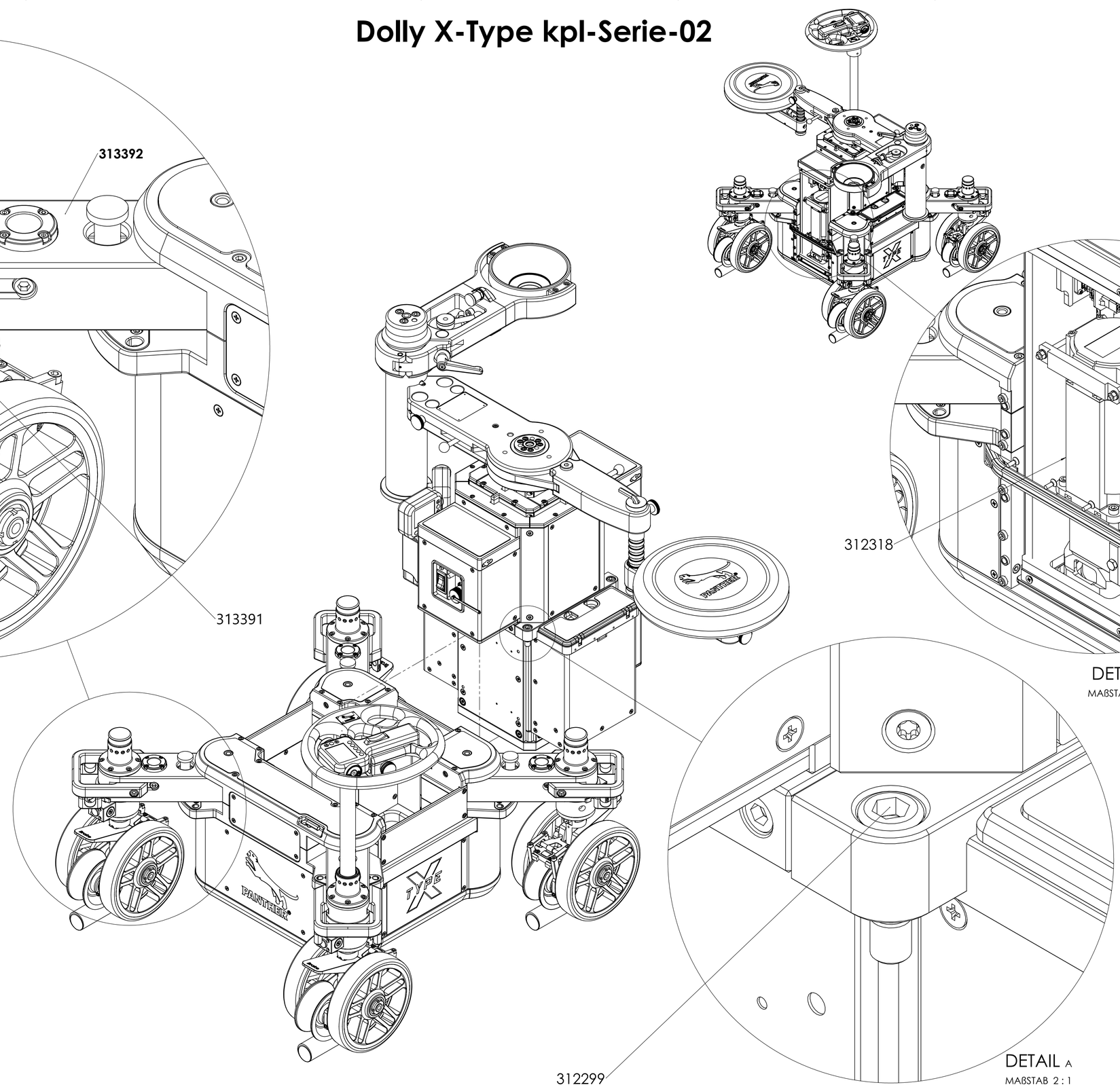


DETAIL D
MAßSTAB 1 : 2.1

DETAIL A
MAßSTAB 2 : 1

3,2

-0,3
-0,1
+0,2

| Hinweis zu Toleranzen | |
|---|---|
| Alle nicht tolerierten Rand- und Bohrungsabstände | |
| Passungen | : ± 0,01 mm |
| Gewinde | : ± 0,1mm |
| Bohrungen | : ± 0,2 mm |
| Senkungen | : ± 0,2mm |

| | | | | | |
|---|---|---|---|---|---|
| Zust. | Änd.-Nr. | Datum | Name | Oberfläche: | Freimaßtol. ISO 2768 mK |
| | | | | Datum | |
| | | | | Name | |
| | | | | Panther GmbH 85653 Aying | |

Maßstab: 1:1 | DIN A1
Werkstoff:
Dolly X-Type kpl-Serie-02
G-0016-1 | EDV-Nr.
G= | Kd.-Zchng.-Nr. | Blatt 1 / 1
SolidWorks 2020

Weitergabe sowie Vervielfältigung dieser Unterlage, Verwertung und Mitteilung ihres Inhalts sind nicht gestattet, soweit nicht ausdrücklich zugestanden. Zuwiderhandlungen verpflichten zu Schadenersatz. Alle Rechte für den Fall der Patenterteilung oder der Gebrauchsmustereintragung werden vorbehalten.

< Datum: - Uhrzeit: - Gedruckt von: >

## Dolly X-Type-Serie-02

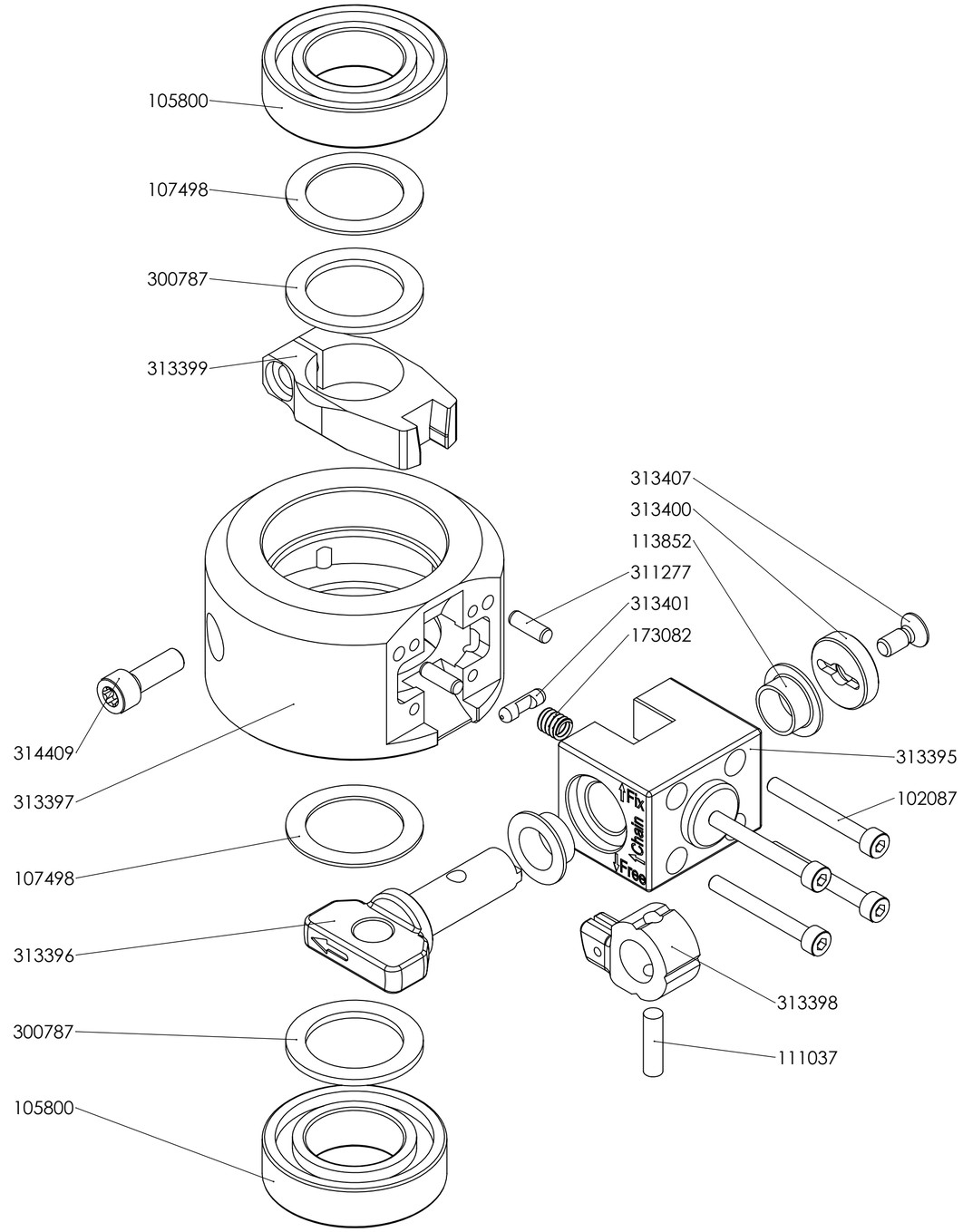


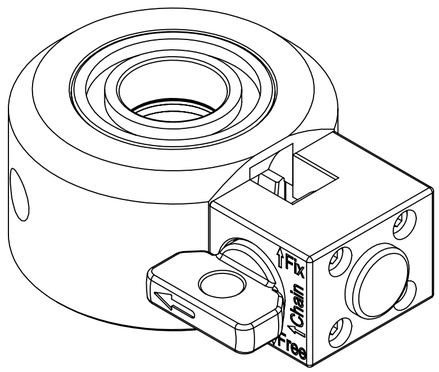


Weitergabe sowie Vervielfältigung dieser Unterlage, Verwertung und Mitteilung ihres Inhalts sind nicht gestattet, soweit nicht ausdrücklich zugestanden. Zuwiderhandlungen verpflichten zu Schadenersatz. Alle Rechte für den Fall der Patenterteilung oder der Gebrauchsmustereintragung werden vorbehalten.

| | | | | | | | |
|---|---|---|---|---|---|---|---|
| | | | | Oberfläche: | Freimaßtol. ISO 2768 mK | Maßstab: 1:1 | DIN A2 |
| | | | | | | Werkstoff: | |
| | | | | Datum | 29.11.2023 | Wheel carrier Exploded view | |
| | | | | Name | HE-19 | | |
| | | | | | Panther GmbH 85653 Aying | UB-0290-1 | EDV-Nr. 313391 |
| Zust. | Änd.-Nr. | Datum | Name | | | G= Kd.-Zchng.-Nr. | Blatt 1 / 1 |

< Datum: - Uhrzeit: - Gedruckt von: >

Servicebook

# X-TYPE DOLLY

## Dolly X-Type-Serie-02

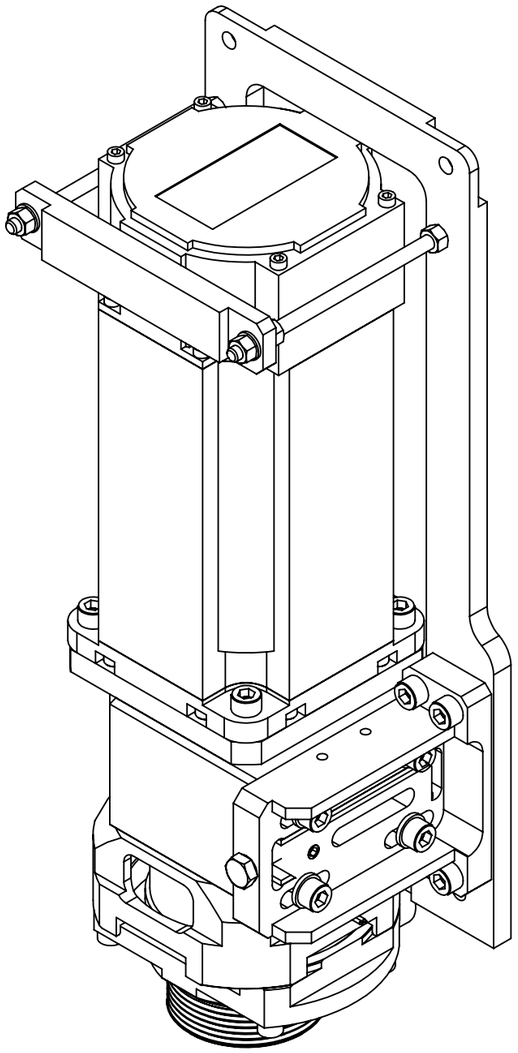

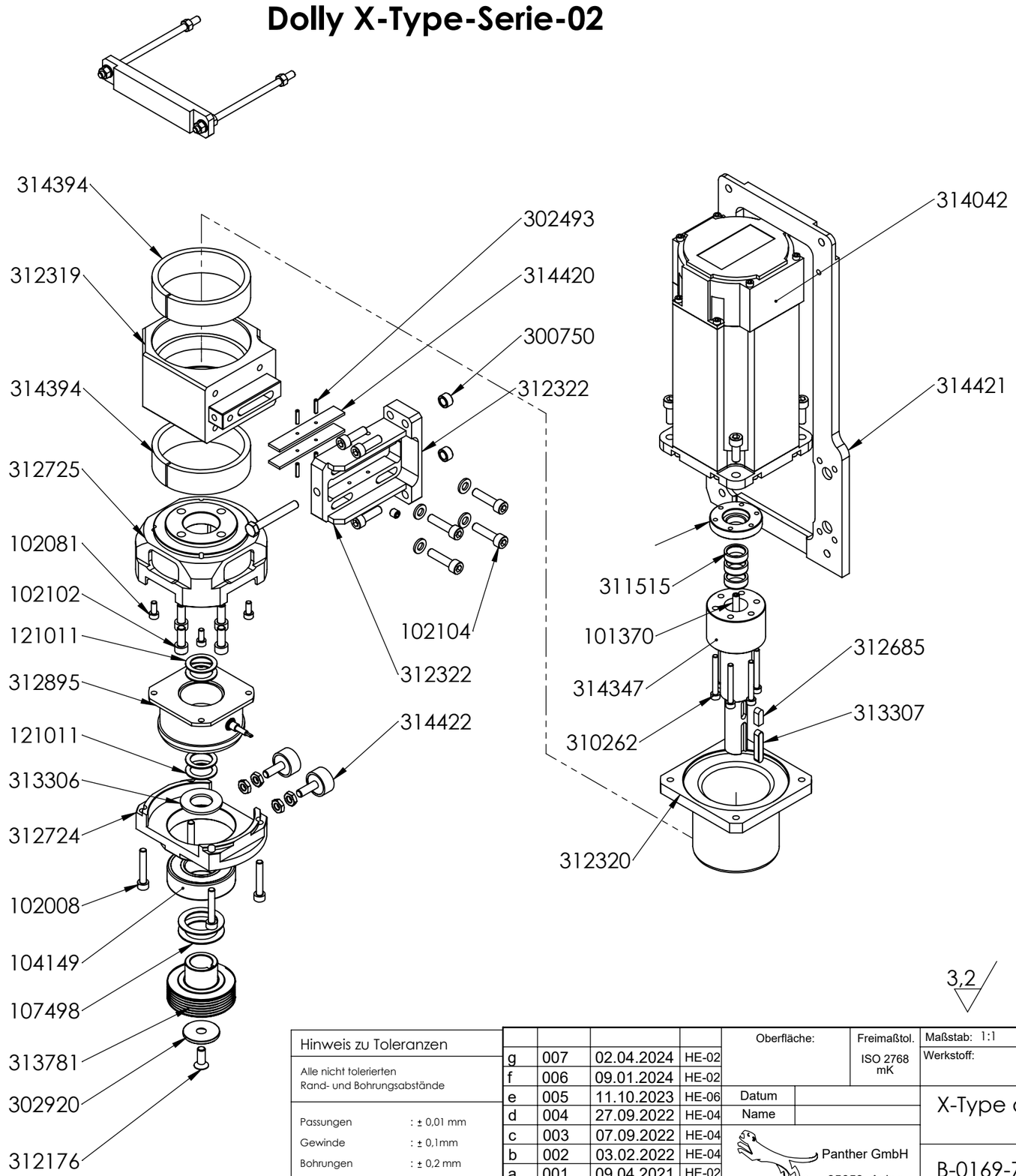


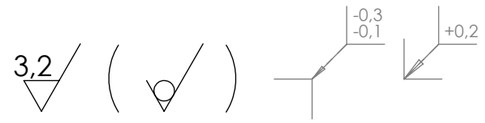


| Hinweis zu Toleranzen | |
|---|---|
| Alle nicht tolerierten Rand- und Bohrungsabstände | |
| Passungen | : ± 0,01 mm |
| Gewinde | : ± 0,1mm |
| Bohrungen | : ± 0,2 mm |
| Senkungen | : ± 0,2mm |

| Zust. | Änd.-Nr. | Datum | Name |
|---|---|---|---|
| g | 007 | 02.04.2024 | HE-02 |
| f | 006 | 09.01.2024 | HE-02 |
| e | 005 | 11.10.2023 | HE-06 |
| d | 004 | 27.09.2022 | HE-04 |
| c | 003 | 07.09.2022 | HE-04 |
| b | 002 | 03.02.2022 | HE-04 |
| a | 001 | 09.04.2021 | HE-02 |

Oberfläche:

Freimaßtol. ISO 2768 mK

Datum

Name

Panther GmbH
85653 Aying

Maßstab: 1:1

DIN A3

Werkstoff:

X-Type drive

B-0169-7

EDV-Nr. 312318

G=

Kd.-Zchng.-Nr.

Blatt 1/1

Weitergabe sowie Vervielfältigung dieser Unterlage, Verwertung und Mitteilung ihres Inhalts sind nicht gestattet, soweit nicht ausdrücklich zugestanden. Zuwiderhandlungen verpflichten zu Schadenersatz. Alle Rechte für den Fall der Patenterteilung oder der Gebrauchsmustereintragung werden vorbehalten.

< Datum: - Uhrzeit: - Gedruckt von: >

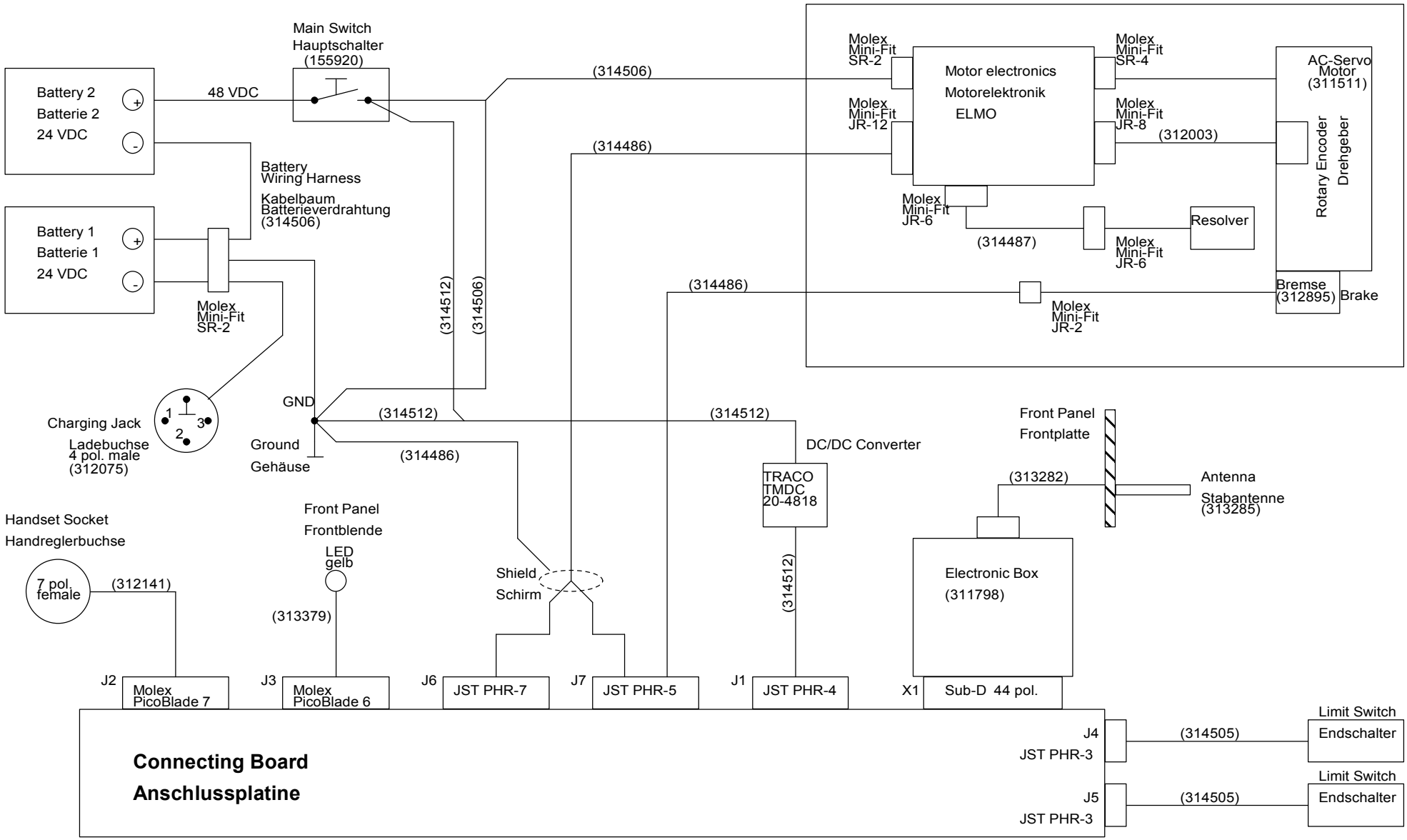


| | | |
|---|---|---|
| Title | **X-Type** | **System Wiring Overview**<br>**Übersicht Systemverdrahtung** |
| Author<br>Josef Geiger | **EDV-Nr.**<br>**314504** | |
| File<br>C:\Panther\X ... X-Type_Systemverdrahtung.dsn | | Document |
| Revision<br>1.0 | Date<br>18.02.2025 | Sheets<br>1 of 1 |

## PANTHER SERVICE

**PHONE**
(+49) 8095 71230-05

**MAIL**
eric.suchetet@panther.tv

**PANTHER GmbH**

Am Bahnhof 19
85653 Aying-Munich
GERMANY