Abmessungen - S1157 EM / S1157 PC EM

mm

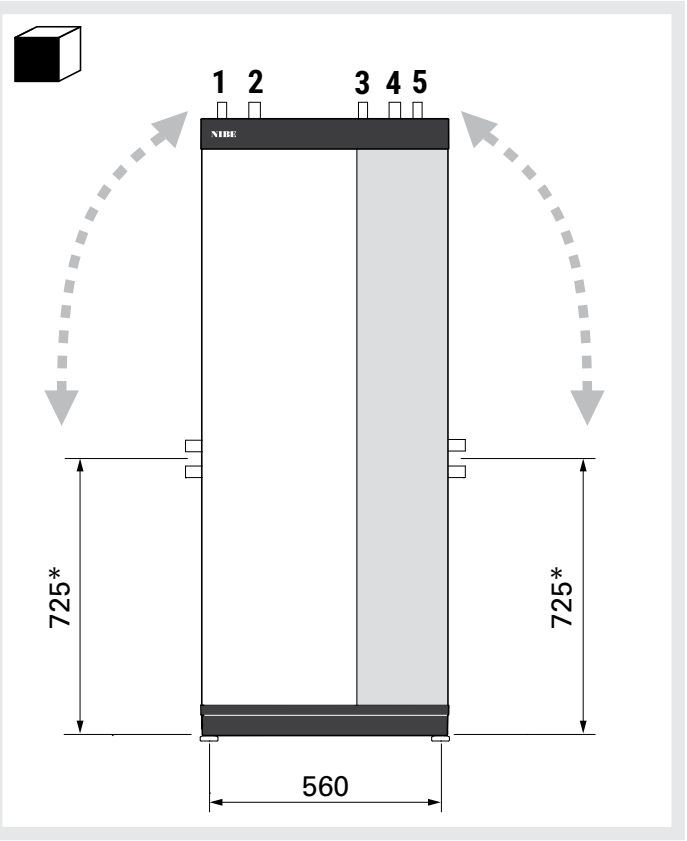

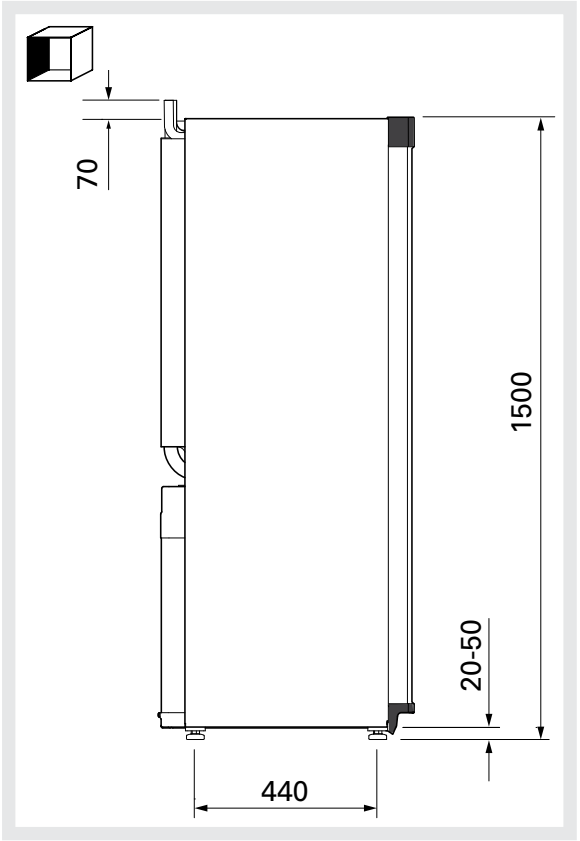

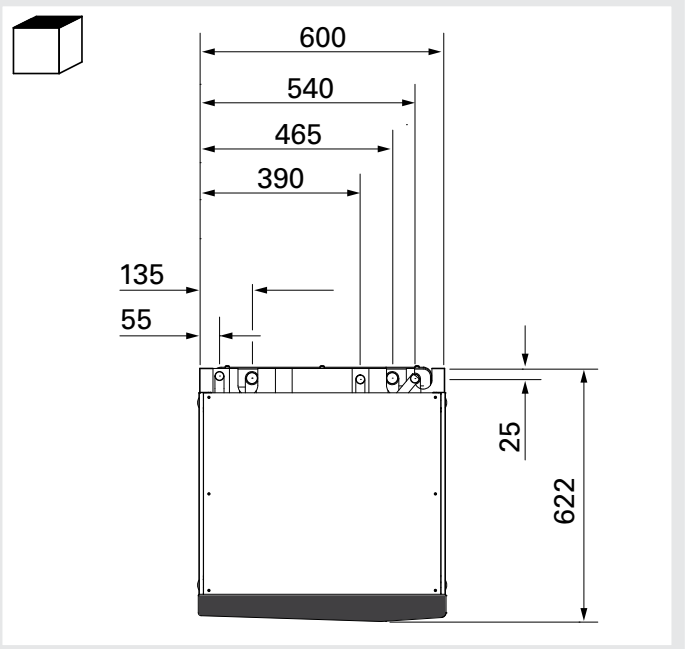

* Dieses Mass gilt, wenn die Rohre für das Wärmequellenmedium (Seitenanschluss) einen Winkel von 90° aufweisen. Das Mass kann vertikal um ca. ±100 mm abweichen, da die Rohre für das Wärmequellenmedium teilweise als flexible Leitungen vorliegen.

Legende

1 Heizungsvorlauf
Typ 5/8 Ø 22 mm Aussendurchmesser
Typ 13/18 Ø 28 mm Aussendurchmesser

2 Wärmequelle Eintritt (in Wärmepumpe)
Ø 28 mm Aussendurchmesser
wahlweise oben, rechts oder links

3 Vorlauf Warmwasserspeicher
Typ 5/8 Ø 22 mm Aussendurchmesser
Typ 13/18 Ø 28 mm Aussendurchmesser

4 Wärmequelle Austritt (aus Wärmepumpe)
Ø 28 mm Aussendurchmesser
wahlweise oben, rechts oder links

5 Heizungsrücklauf
Typ 5/8 Ø 22 mm Aussendurchmesser
Typ 13/18 Ø 28 mm Aussendurchmesser

NOTWENDIGE MINDESTABSTÄNDE/ SICHERHEITSKONZEPT

Funktionsnotwenige Mindest- und Serviceabstände finden Sie nachfolgend. Das Sicherheitskonzept und Beispiele für die Führung der Abluftleitung sind am Ende des Kapitels dargestellt.

Sicherheitskonzept, S217 »