sigmatic

LIV - Abmessungen

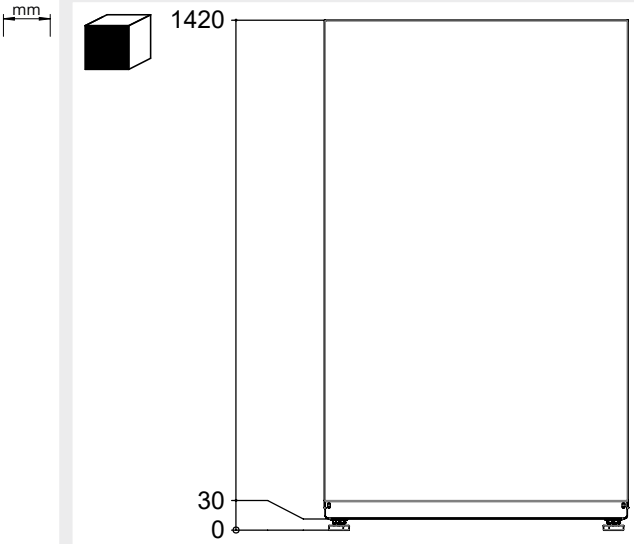

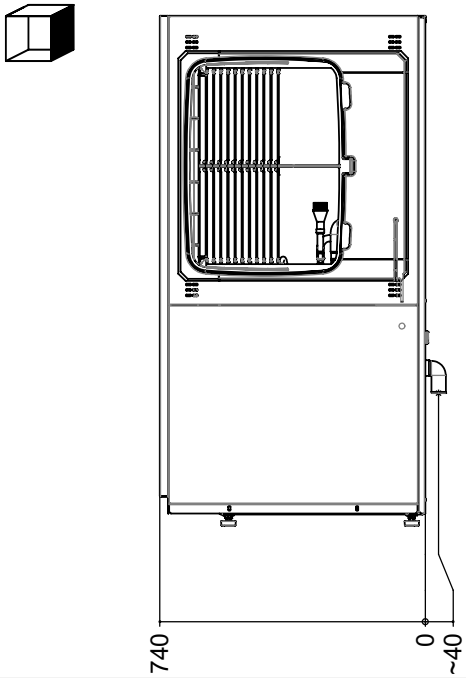

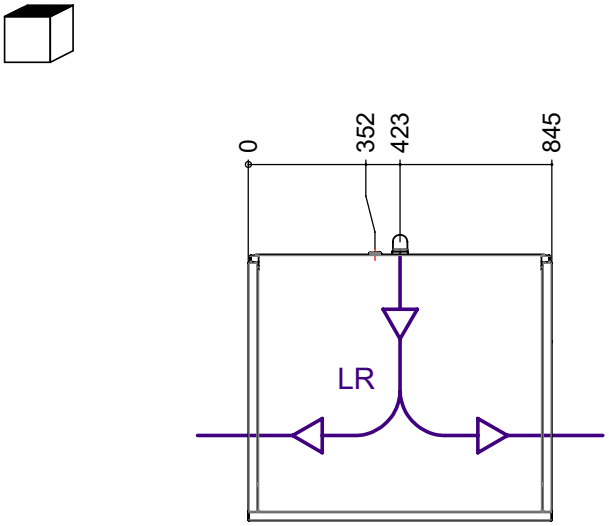

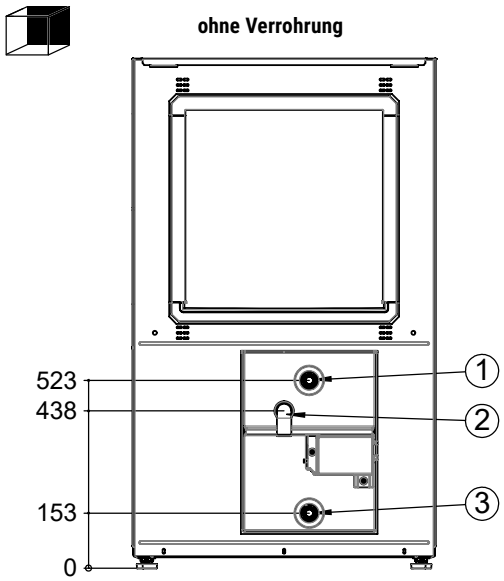

Legende

LR Luftrichtung (links oder rechts, vor Ort wählbar)

1	Heizwasser Austritt (Vorlauf)	G 5/4" AG
2	Kondensatablauf auf HT-Rohr	DN 40
3	Heizwasser Eintritt (Rücklauf)	G 5/4" AG

NOTWENDIGE MINDESTABSTÄNDE

Folgende Informationen findest du bei den Aufstellungsplänen:

- Funktionsnotwendige Mindestabstände
- Serviceabstände
- Hinweise zur Aufstellung
- Informationen zum Schutzkonzept für das natürliche Kältemittel R290

Aufstellungspläne, S172 »

Schutzkonzept, S171 »

Abmessungen für die Einbringung - LIV

Wärmepumpenmodul

mm

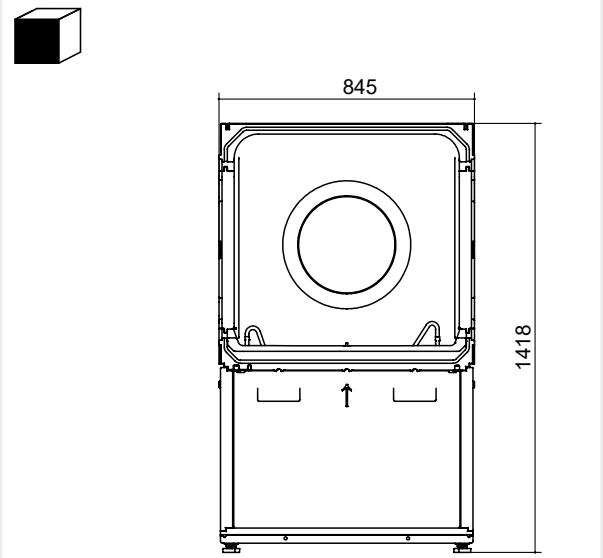

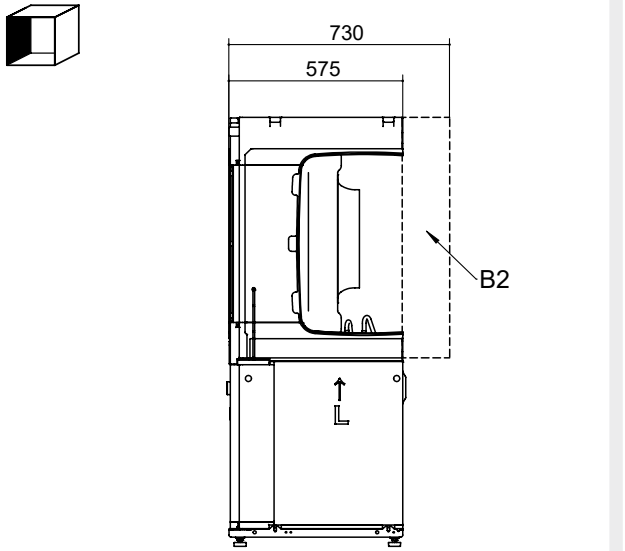

Ventilatormodul (B2)

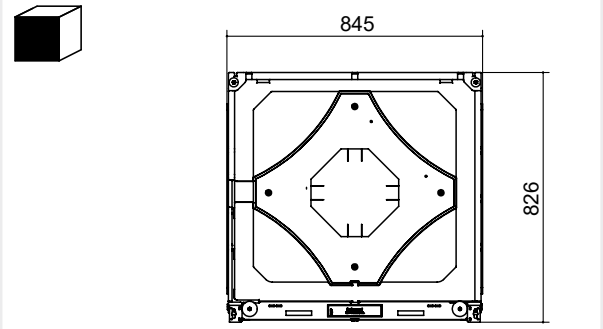

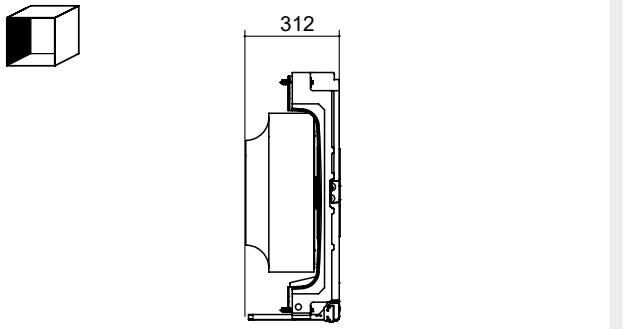

Sicherheitskonzept der LIV mit R290

Die LIV verfügt über ein integriertes Sicherheitskonzept für das natürliche Kältemittel R290 und erfüllt die aktuell geltenden Normen und Sicherheitsanforderungen.

Im äusserst unwahrscheinlichen Fall einer Kältemittel-Leckage im Gerät wird das ausgetretene Kältemittel durch das integrierte Sicherheitssystem automatisch erfasst und über den vorhandenen Luftkanal kontrolliert ins Freie abgeführt. Dadurch wird eine sichere Ableitung des Kältemittels gewährleistet.

Dank dieses umfassenden, bereits im Gerät integrierten Sicherheitskonzepts sind bei fachgerechter Installation keine zusätzlichen bauseitigen Sicherheitsmassnahmen erforderlich. Die Einhaltung der Installationsvorgaben gemäss Montage- und Planungsunterlagen vorausgesetzt, erfüllt die Anlage alle relevanten Anforderungen für einen sicheren Betrieb.