LICV - Abmessungen

mm

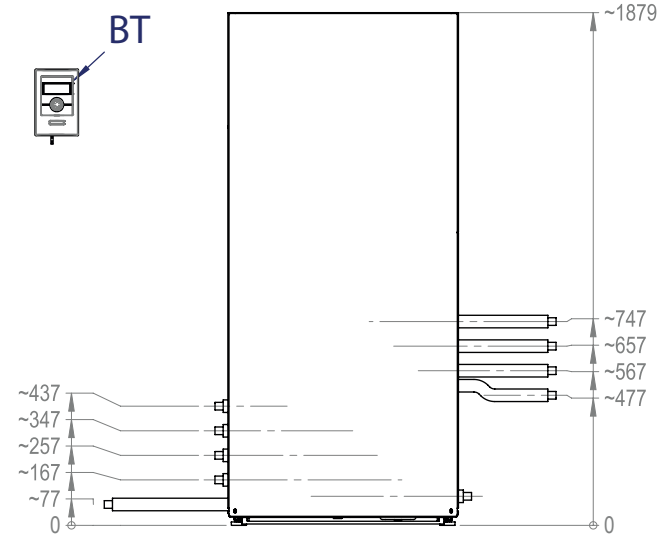

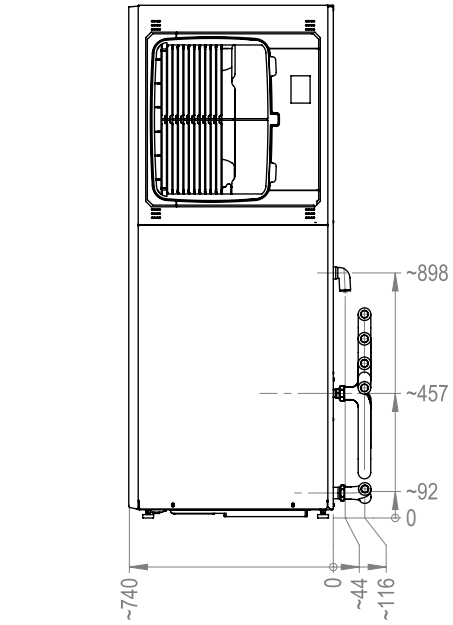

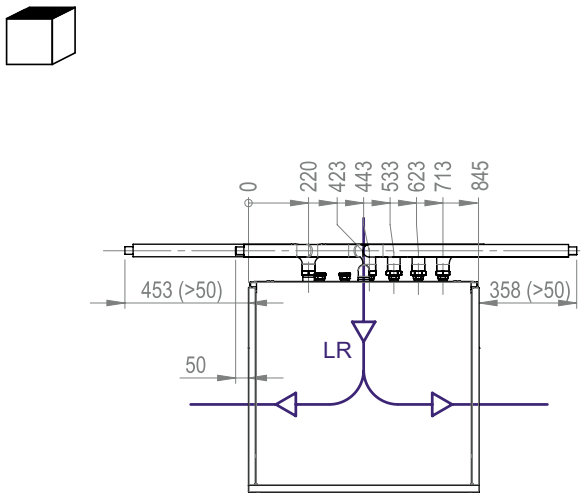

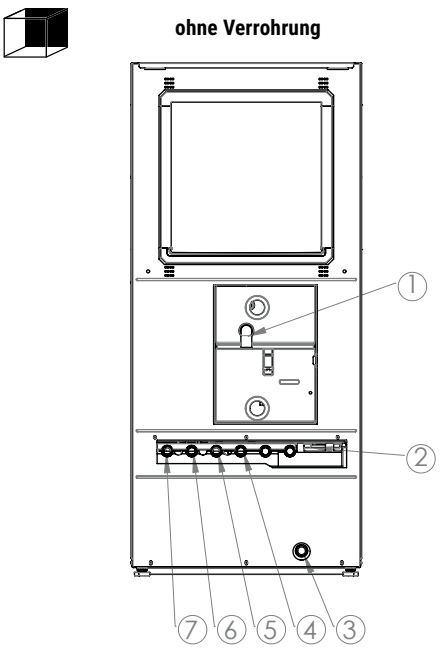

Legende

BT Bedienteil
LR Luftrichtung (links oder rechts, vor Ort wählbar)

1	Kondensatablauf auf HT-Rohr	DN40
2	Kabeldurchführung	
3	Heizwasser Eintritt (Rücklauf)	G 5/4" AG
	+ Sicherheitsventil	Rp 3/4"
	+ Manometerheizkreis	
4	Warmwasser Eintritt (Rücklauf)	G 5/4" AG
5	Warmwasser Austritt (Vorlauf)	G 5/4" AG
6	Heizwasser Austritt ohne HUP (Vorlauf)	G 5/4" AG
7	Heizwasser Austritt mit HUP (Vorlauf)	G 5/4" AG

NOTWENDIGE MINDESTABSTÄNDE

Folgende Informationen findest du bei den Aufstellungsplänen:

- Funktionsnotwendige Mindestabstände
- Serviceabstände
- Hinweise zur Aufstellung
- Informationen zum Schutzkonzept für das natürliche Kältemittel R290

Aufstellungspläne, S150 »

Schutzkonzept, S149 »

Abmessungen für die Einbringung - LICV

Wärmepumpenmodul

mm

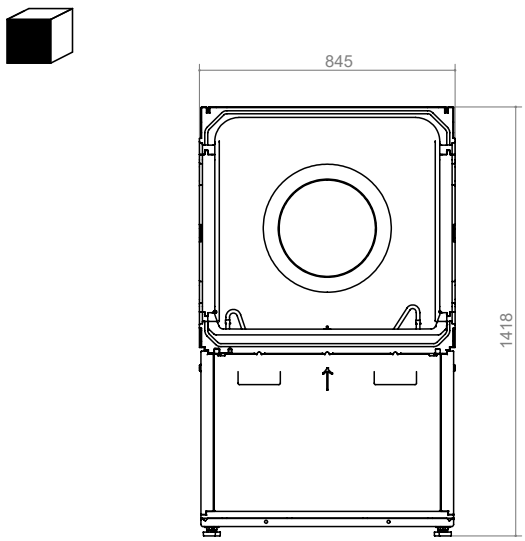

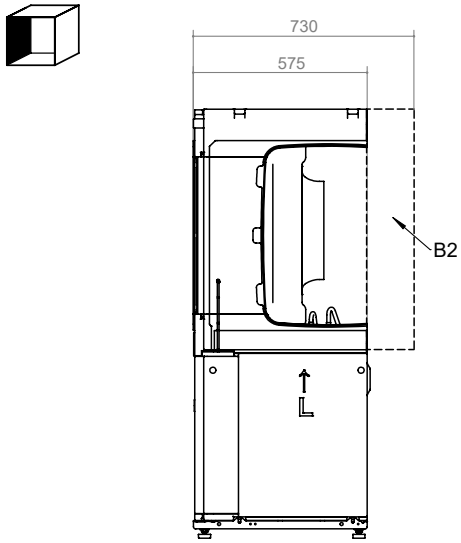

Ventilatormodul (B2)

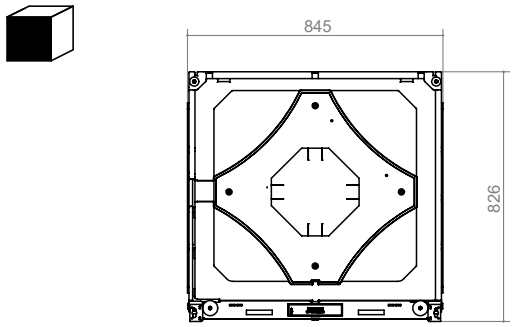

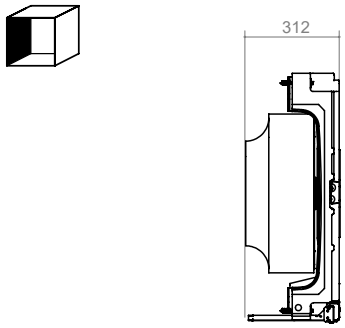

Compactmodul

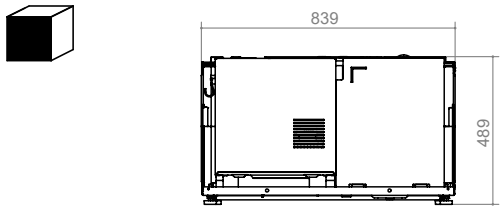

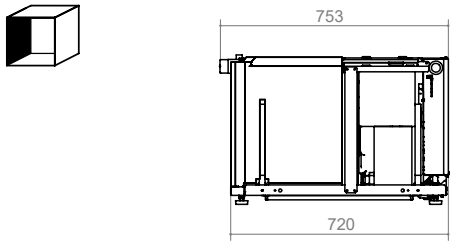

Sicherheitskonzept der LICV mit R290

Die LICV verfügt über ein integriertes Sicherheitskonzept für das natürliche Kältemittel R290 und erfüllt die aktuell geltenden Normen und Sicherheitsanforderungen.

Im äusserst unwahrscheinlichen Fall einer Kältemittel-Leckage im Gerät wird das ausgetretene Kältemittel durch das integrierte Sicherheitssystem automatisch erfasst und über den vorhandenen Luftkanal kontrolliert ins Freie abgeführt. Dadurch wird eine sichere Ableitung des Kältemittels gewährleistet.

Dank dieses umfassenden, bereits im Gerät integrierten Sicherheitskonzepts sind bei fachgerechter Installation keine zusätzlichen bauseitigen Sicherheitsmassnahmen erforderlich. Die Einhaltung der Installationsvorgaben gemäss Montage- und Planungsunterlagen vorausgesetzt, erfüllt die Anlage alle relevanten Anforderungen für einen sicheren Betrieb.