sigmatic

LICV - Aufstellungsplan

Kanalsystem EPP - Eckaufstellung kurz, Ausblas links

mm

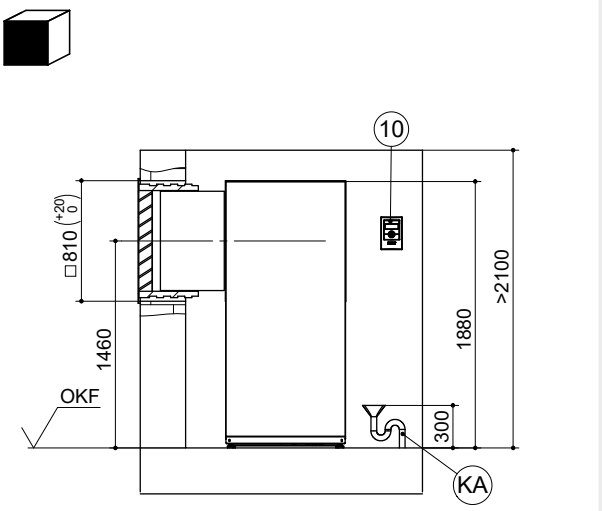

Einbau Lichtschacht

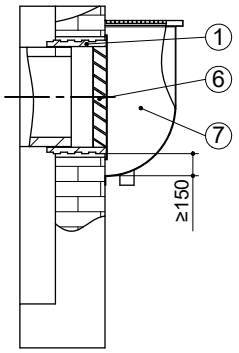

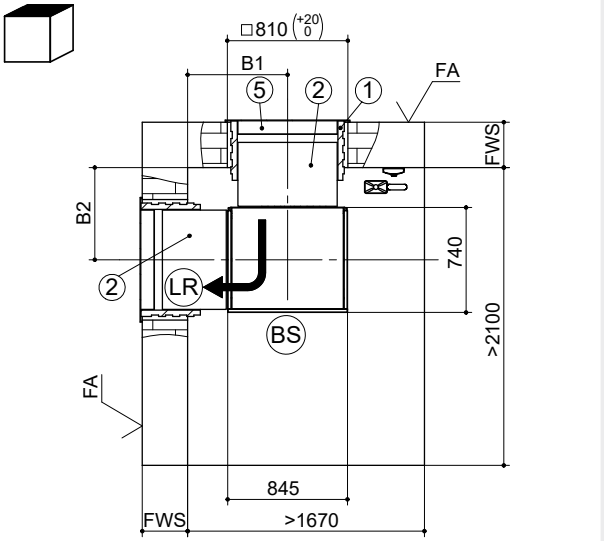

Mindestabstände Service

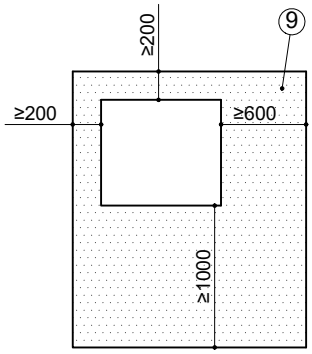

Legende

OKF Oberkante Fertigfussboden
FA Fertigaussenfassade
LR Luftrichtung
BS Bedienseite
FWS Fertigwandstärke
KA Kondensatablauf

B1	Fertigwandstärke 240 bis 320	760 mm
	Fertigwandstärke 320 bis 400	680 mm
B2	Fertigwandstärke 240 bis 320	730 mm
	Fertigwandstärke 320 bis 400	650 mm

1 Wanddurchführung WDF 700: 800 x 800 x 420 mm
2 Luftkanal LKGK 700: 700 x 700 x 450 mm
5 Einbau über Erdgleiche
Wetterschutzgitter WSG 700: (B x T x H) 845 x 105 x 850 mm
6 Einbau im Lichtschacht
Regenschutzgitter RSG 700: (B x T x H) 845 x 105 x 850 mm
7 Bauseits:
Lichtschacht mit Wasserablauf, min. 0,6 m² freier Querschnitt
9 Mindestabstände Service
Wenn Abstände bis auf das Mindestmass reduziert werden, müssen die Luftkanäle eingekürzt werden. **Dies hat eine erhebliche Erhöhung des Schalldruckpegels zur Folge!**
10 Bedienteil für Wandmontage

Platzsparende Auftellung
Bei der platzsparenden Aufstellung wird die Gerätezugeänglichkeit auf der Ausblasseite und damit der Installations- und Servicekomfort eingeschränkt. Für umfangreiche Servicearbeiten kann es erforderlich sein das Gerät auszubauen.
Es ist mit höheren Schallwerten zu rechnen.

Lieferung ab Werk: Ausblas rechts, der Umbau auf Ausblas links muss auf der Baustelle gemäss Betriebsanleitung vorgenommen werden.

Aufstellungsplan - LICV

Kanalsystem EPP - Eckaufstellung kurz, Ausblas rechts

mm

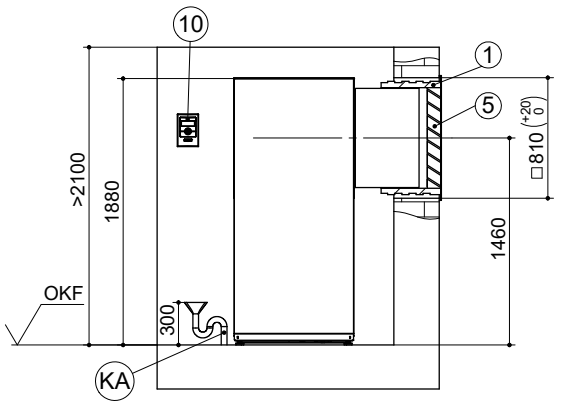

Einbau Lichtschacht

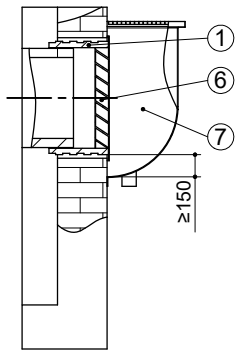

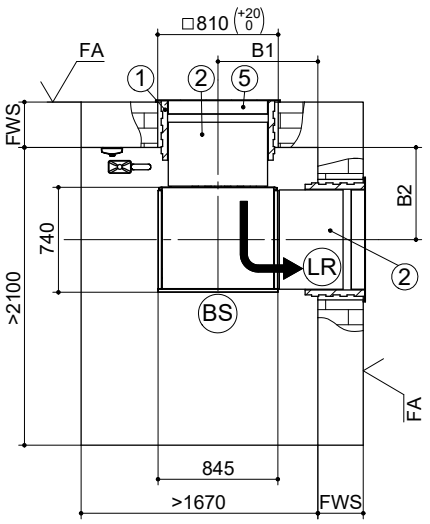

Mindestabstände Service

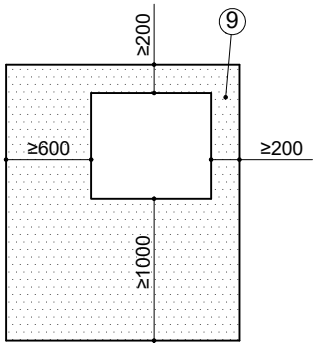

Legende

OKF Oberkante Fertigfussboden
FA Fertigaussenfassade
LR Luftrichtung
BS Bedienseite
FWS Fertigwandstärke
KA Kondensatablauf

B1	Fertigwandstärke 240 bis 320	760 mm
	Fertigwandstärke 320 bis 400	680 mm
B2	Fertigwandstärke 240 bis 320	730 mm
	Fertigwandstärke 320 bis 400	650 mm

1 Wanddurchführung WDF 700: 800 x 800 x 420 mm
2 Luftkanal LKGK 700: 700 x 700 x 450 mm
5 Einbau über Erdgleiche
Wetterschutzgitter WSG 700: (B x T x H) 845 x 105 x 850 mm
6 Einbau im Lichtschacht
Regenschutzgitter RSG 700: (B x T x H) 845 x 105 x 850 mm
7 Bauseits:
Lichtschacht mit Wasserablauf, min. 0,6 m² freier Querschnitt
9 Mindestabstände Service
Wenn Abstände bis auf das Mindestmass reduziert werden, müssen die Luftkanäle eingekürzt werden. **Dies hat eine erhebliche Erhöhung des Schalldruckpegels zur Folge!**
10 Bedienteil für Wandmontage

Platzsparende Auftellung
Bei der platzsparenden Aufstellung wird die Gerätezugeänglichkeit auf der Ausblasseite und damit der Installations- und Servicekomfort eingeschränkt. Für umfangreiche Servicearbeiten kann es erforderlich sein das Gerät auszubauen.
Es ist mit höheren Schallwerten zu rechnen.

sigmatic

LICV - Aufstellungsplan

Kanalsystem EPP - Eckaufstellung lang, Ausblas links

mm

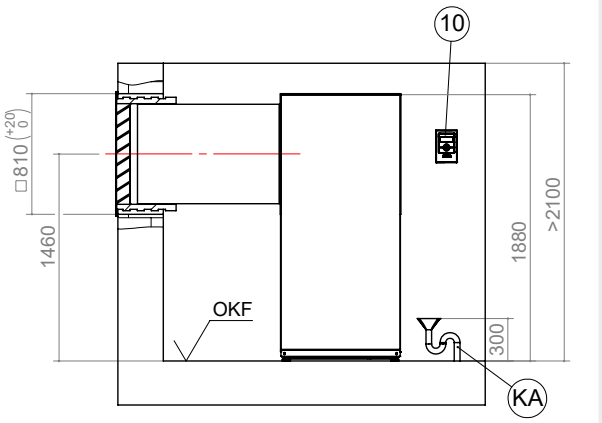

Einbau Lichtschacht

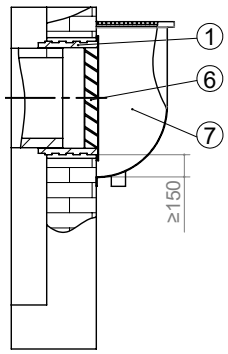

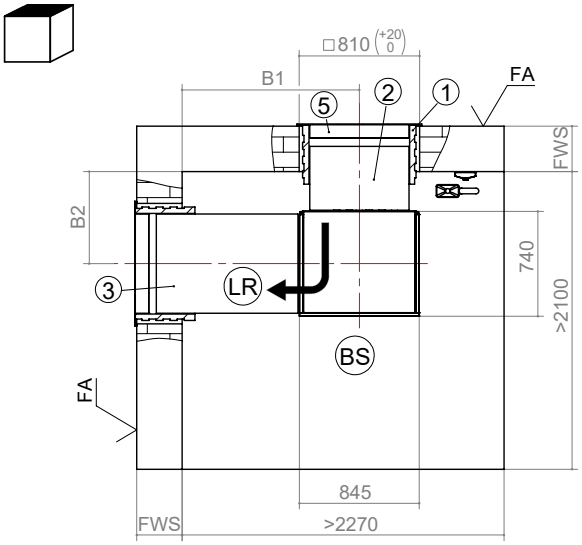

Mindestabstände Service

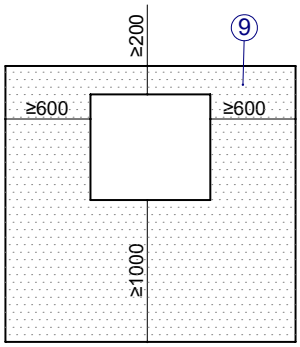

Legende

OKF Oberkante Fertigfussboden
FA Fertigaussenfassade
LR Luftrichtung
BS Bedienseite
FWS Fertigwandstärke

B1	Fertigwandstärke 240 bis 320	1330 mm
	Fertigwandstärke 320 bis 400	1250 mm
B2	Fertigwandstärke 240 bis 320	730 mm
	Fertigwandstärke 320 bis 400	650 mm

1 Wanddurchführung WDF 700: 800 x 800 x 420 mm
2 Luftkanal LKGK 700: 700 x 700 x 450 mm
3 Luftkanal LKGL 700: 700 x 700 x 1000 mm
5 Einbau über Erdgleiche
Wetterschutzgitter WSG 700: (B x T x H) 845 x 105 x 850 mm
6 Einbau im Lichtschacht
Regenschutzgitter RSG 700: (B x T x H) 845 x 105 x 850 mm
7 Bauseits:
Lichtschacht mit Wasserablauf, min. 0,6 m² freier Querschnitt
9 Mindestabstände Service
Wenn Abstände bis auf das Mindestmass reduziert werden, müssen die Luftkanäle eingekürzt werden. **Dies hat eine erhebliche Erhöhung des Schalldruckpegels zur Folge!**
10 Bedienteil für Wandmontage

! Lieferung ab Werk: Ausblas rechts, der Umbau auf Ausblas links muss auf der Baustelle gemäss Betriebsanleitung vorgenommen werden.

Aufstellungsplan - LICV

Kanalsystem EPP - Eckaufstellung lang, Ausblas rechts

mm

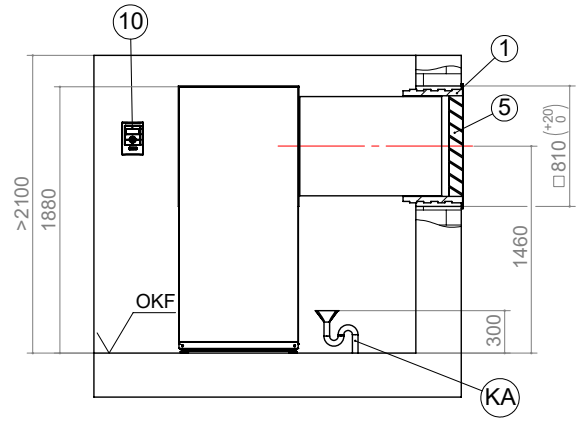

Einbau Lichtschacht

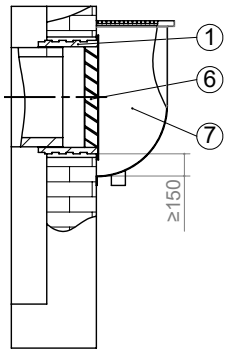

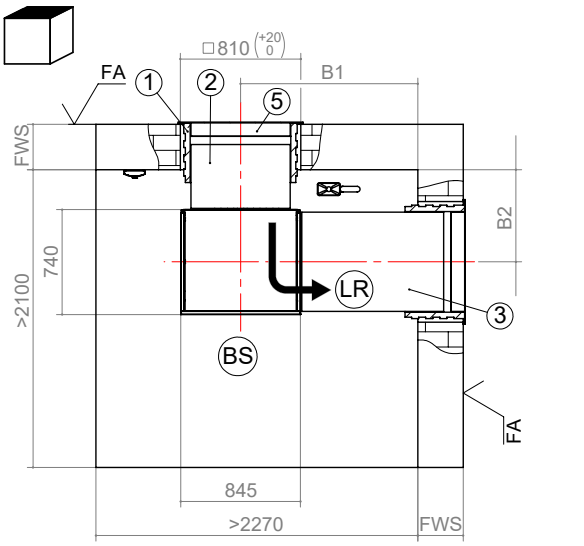

Mindestabstände Service

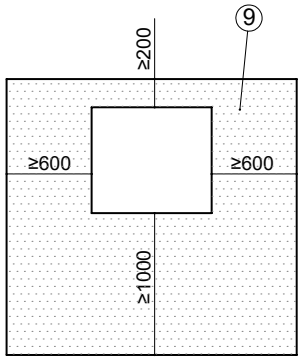

Legende

OKF Oberkante Fertigfussboden
FA Fertigaussenfassade
LR Luftrichtung
BS Bedienseite
FWS Fertigwandstärke

B1	Fertigwandstärke 240 bis 320	1330 mm
	Fertigwandstärke 320 bis 400	1250 mm
B2	Fertigwandstärke 240 bis 320	730 mm
	Fertigwandstärke 320 bis 400	650 mm

1 Wanddurchführung WDF 700: 800 x 800 x 420 mm
2 Luftkanal LKGK 700: 700 x 700 x 450 mm
3 Luftkanal LKGL 700: 700 x 700 x 1000 mm
5 Einbau über Erdgleiche
Wetterschutzgitter WSG 700: (B x T x H) 845 x 105 x 850 mm
6 Einbau im Lichtschacht
Regenschutzgitter RSG 700: (B x T x H) 845 x 105 x 850 mm
7 Bauseits:
Lichtschacht mit Wasserablauf, min. 0,6 m² freier Querschnitt
9 Mindestabstände Service
Wenn Abstände bis auf das Mindestmass reduziert werden, müssen die Luftkanäle eingekürzt werden. **Dies hat eine erhebliche Erhöhung des Schalldruckpegels zur Folge!**
10 Bedienteil für Wandmontage

sigmatic

LICV - Aufstellungsplan

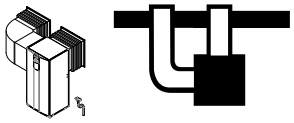

Kanalsystem EPP - Fassadenaufstellung kurz, Ausblas links

mm

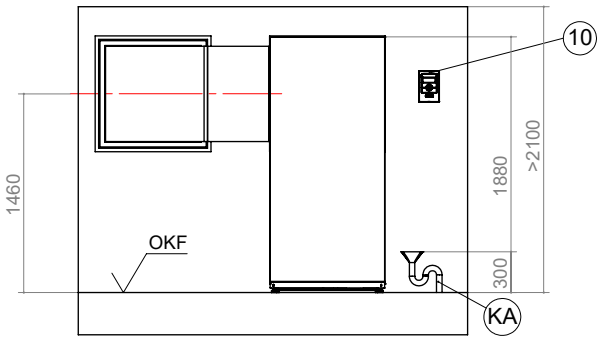

Einbau Lichtschacht

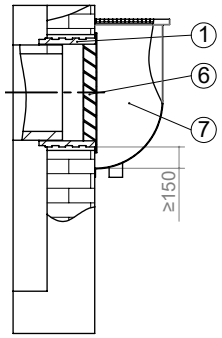

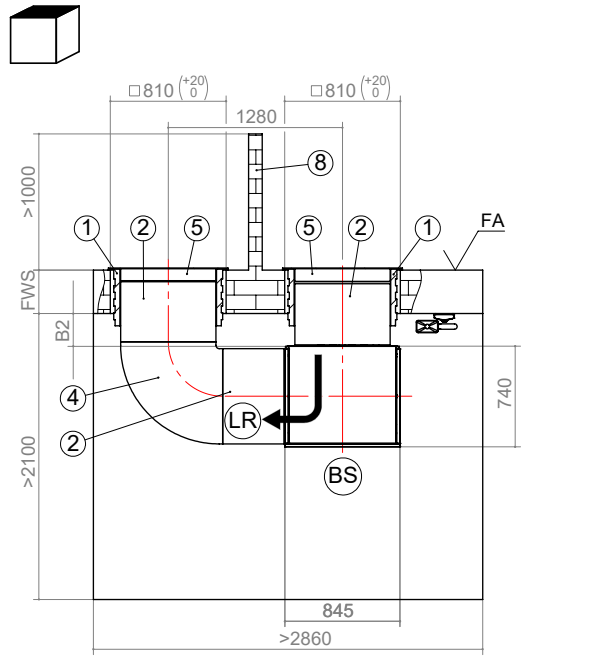

Mindestabstände Service

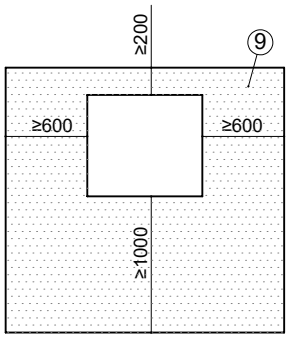

Legende

OKF Oberkante Fertigfussboden
FA Fertigaussenfassade
LR Luftrichtung
BS Bedienseite
FWS Fertigwandstärke
KA Kondensatablauf

B2 Fertigwandstärke 240 bis 320 — 355 mm
Fertigwandstärke 320 bis 400 — 275 mm

1 Wanddurchführung WDF 700: 800 x 800 x 420 mm
2 Luftkanal LKGK 700: 700 x 700 x 450 mm
4 Luftkanalbogen LKB 700: 700 x 700 x 750 mm
5 Einbau über Erdgleiche
Wetterschutzgitter WSG 700: (B x T x H) 845 x 105 x 850 mm
6 Einbau im Lichtschacht
Regenschutzgitter RSG 700: (B x T x H) 845 x 105 x 850 mm
7 Bauseits:
Lichtschacht mit Wasserablauf, min. 0,6 m² freier Querschnitt
8 Lufttechnische Trennung Tiefe ≥ 1000 mm
Höhe bei
Einbau in Lichtschacht: ≥ 1000 mm
Einbau über Erdgleiche: ≥ 1500 mm
Über Wetterschutzgitter: ≥ 300 mm
9 Mindestabstände Service
Wenn Abstände bis auf das Mindestmass reduziert werden, müssen die Luftkanäle eingekürzt werden. **Dies hat eine erhebliche Erhöhung des Schalldruckpegels zur Folge!**
10 Bedienteil für Wandmontage

! Lieferung ab Werk: Ausblas rechts, der Umbau auf Ausblas links muss auf der Baustelle gemäss Betriebsanleitung vorgenommen werden.

Aufstellungsplan - LICV

Kanalsystem EPP - Fassadenaufstellung kurz, Ausblas rechts

mm

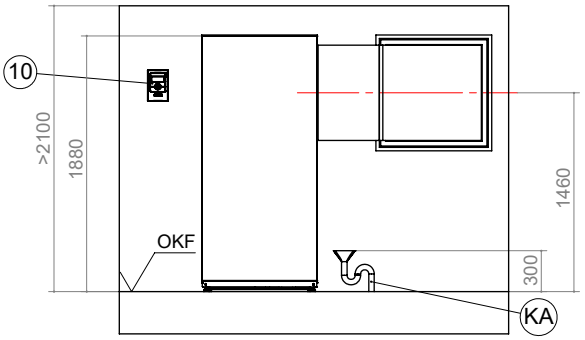

Einbau Lichtschacht

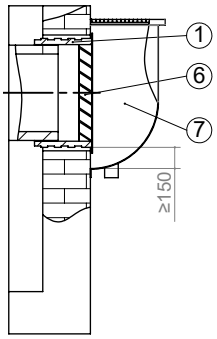

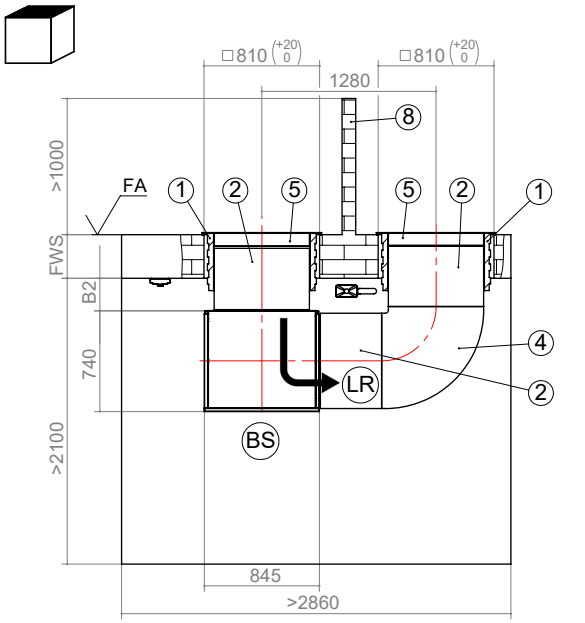

Mindestabstände Service

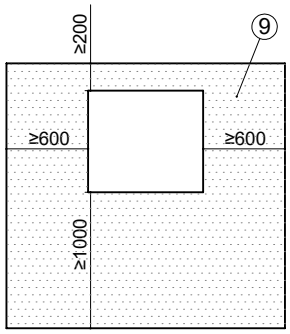

Legende

OKF Oberkante Fertigfussboden
FA Fertigaussenfassade
LR Luftrichtung
BS Bedienseite
FWS Fertigwandstärke
KA Kondesatablauf

B2 Fertigwandstärke 240 bis 320 — 355 mm
Fertigwandstärke 320 bis 400 — 275 mm

1 Wanddurchführung WDF 700: 800 x 800 x 420 mm
2 Luftkanal LKGK 700: 700 x 700 x 450 mm
4 Luftkanalbogen LKB 700: 700 x 700 x 750 mm
5 Einbau über Erdgleiche
Wetterschutzgitter WSG 700: (B x T x H) 845 x 105 x 850 mm
6 Einbau im Lichtschacht
Regenschutzgitter RSG 700: (B x T x H) 845 x 105 x 850 mm
7 Bauseits:
Lichtschacht mit Wasserablauf, min. 0,6 m² freier Querschnitt
8 Lufttechnische Trennung Tiefe ≥ 1000 mm
Höhe bei
Einbau in Lichtschacht: ≥ 1000 mm
Einbau über Erdgleiche: ≥ 1500 mm
Über Wetterschutzgitter: ≥ 300 mm
9 Mindestabstände Service
Wenn Abstände bis auf das Mindestmass reduziert werden, müssen die Luftkanäle eingekürzt werden. **Dies hat eine erhebliche Erhöhung des Schalldruckpegels zur Folge!**
10 Bedienteil für Wandmontage

sigmatic

LICV - Aufstellungsplan

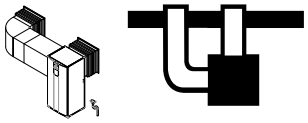

Kanalsystem EPP - Fassadenaufstellung lang, Ausblas links

mm

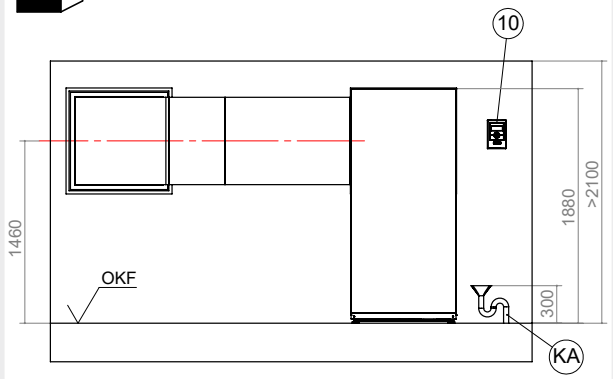

Einbau Lichtschacht

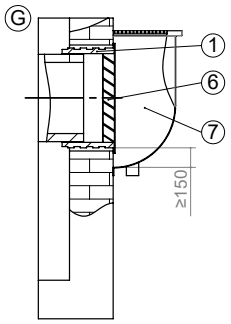

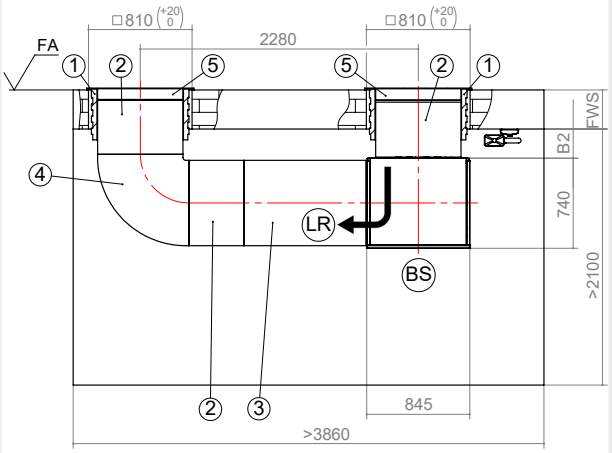

Mindestabstände Service

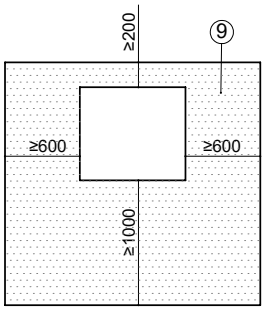

Legende

OKF Oberkante Fertigfussboden
FA Fertigaussenfassade
LR Luftrichtung
BS Bedienseite
FWS Fertigwandstärke
KA Kondensatablauf

B2 Fertigwandstärke 240 bis 320 — 355 mm
Fertigwandstärke 320 bis 400 — 275 mm

1 Wanddurchführung WDF 700: 800 x 800 x 420 mm
2 Luftkanal LKGK 700: 700 x 700 x 450 mm
3 Luftkanal LKGL 700: 700 x 700 x 1000 mm
4 Luftkanalbogen LKB 700: 700 x 700 x 750 mm
5 Einbau über Erdgleiche
Wetterschutzgitter WSG 700: (B x T x H) 845 x 105 x 850 mm
6 Einbau im Lichtschacht
Regenschutzgitter RSG 700: (B x T x H) 845 x 105 x 850 mm
7 Bauseits:
Lichtschacht mit Wasserablauf, min. 0,6 m² freier Querschnitt

9 Mindestabstände Service
Wenn Abstände bis auf das Mindestmass reduziert werden, müssen die Luftkanäle eingekürzt werden. **Dies hat eine erhebliche Erhöhung des Schalldruckpegels zur Folge!**
10 Bedienteil für Wandmontage

! Lieferung ab Werk: Ausblas rechts, der Umbau auf Ausblas links muss auf der Baustelle gemäss Betriebsanleitung vorgenommen werden.

Aufstellungsplan - LICV

Kanalsystem EPP - Fassadenaufstellung lang, Ausblas rechts

mm

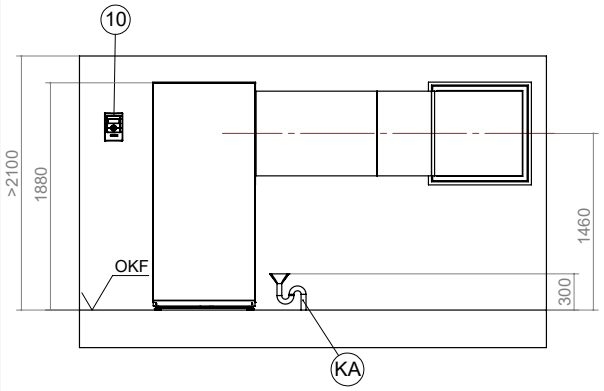

Einbau Lichtschacht

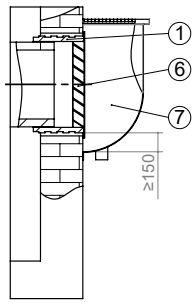

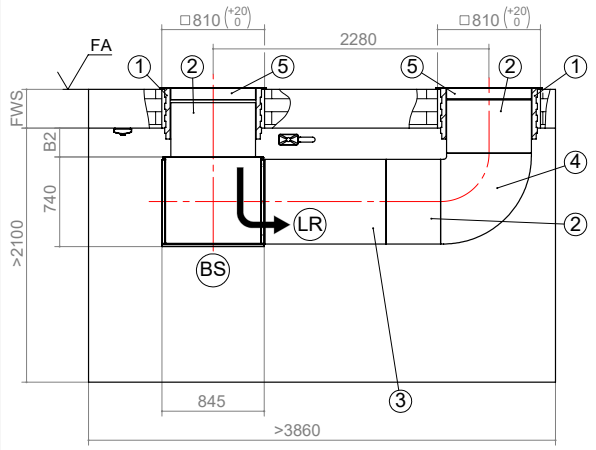

Mindestabstände Service

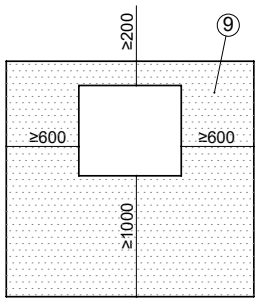

Legende

OKF Oberkante Fertigfussboden
FA Fertigaussenfassade
LR Luftrichtung
BS Bedienseite
FWS Fertigwandstärke
KA Kondensatabluf

B2 Fertigwandstärke 240 bis 320 — 355 mm
Fertigwandstärke 320 bis 400 — 275 mm

1 Wanddurchführung WDF 700: 800 x 800 x 420 mm
2 Luftkanal LKGK 700: 700 x 700 x 450 mm
3 Luftkanal LKGL 700: 700 x 700 x 1000 mm
4 Luftkanalbogen LKB 700: 700 x 700 x 750 mm
5 Einbau über Erdgleiche
Wetterschutzgitter WSG 700: (B x T x H) 845 x 105 x 850 mm
6 Einbau im Lichtschacht
Regenschutzgitter RSG 700: (B x T x H) 845 x 105 x 850 mm
7 Bauseits:
Lichtschacht mit Wasserablauf, min. 0,6 m² freier Querschnitt

9 Mindestabstände Service
Wenn Abstände bis auf das Mindestmass reduziert werden, müssen die Luftkanäle eingekürzt werden. **Dies hat eine erhebliche Erhöhung des Schalldruckpegels zur Folge!**
10 Bedienteil für Wandmontage