ZIJTVELD

CE Bedienungs- und Gebrauchsanleitung

Baumgreifer
Type S602-B

Deutsch

Vorwort

Sehr geehrter Benutzer,
Der Sortiergreifer ist ein Ausrüstungsstück für Baggermaschinen. Der Sortiergreifer ist in verschiedenen Klassen und Ausführungen lieferbar. In jeder Ausführung ist es ein schneller und zweckmäßiger Sortier und Abbruchwerkzeug.

Wir bitten Sie dringend diese Bedienungsanleitung zu lesen und beim Ausführen von Wartungsarbeiten strikt die Anweisungen zu befolgen.

Mit den Sortiergreifer Produkten wird ein CE-Kennzeichen mitgeliefert, womit diese allen geltenden Europäischen Anforderungen in Sachen Sicherheitsvorschriften entsprechen.

Bleibt die unerlässliche Verpflichtung, die Sicherheitsvorschriften fortwährend zu beachten. Damit werden die Sicherheitsvorschriften gemeint, die in dieser Bedienungsanleitung stehen, die Betriebsanleitung der Baggermaschine und die Sicherheitsvorschriften, geltend für die Umgebung wo die Sortiergreifer Produkte verwendet, gewartet oder repariert werden.

Änderungen an Sortiergreifer Produkten, dürfen nur mit schriftlicher Zustimmung des Fabrikanten vorgenommen werden! Nur dann bleiben die Garantiebestimmungen und die
CE-Haftplicht in Kraft.

WARNHINWEIS

- Die Baggermaschine mit Sortiergreifer darf nur von dazu befugten Personen bedient werden.
- Wartungsarbeiten und/oder Reparaturen dürfen nur von qualifiziertem Personal ausgeführt werden.
- Beugen Sie nicht sicheren Arbeitssituationen vor. Halten Sie Abstand von beweglichen Teilen.
- Achten Sie darauf, dass sich während der Arbeit mit der Baggermaschine mit Sortiergreifer, keine weiteren Personen in unmittelbarer Nähe des Arbeitsbereiches aufhalten.
- Wartungsarbeiten oder Reparaturen nur mit ausgeschaltetem Motor ausführen.
- Bevor Sie Wartungsarbeiten oder Reparaturen ausführen, halten Sie unbedingt die Sicherheitsvorschriften ein.
- Ersetzen Sie defekte Ersatzteile nur durch original Ersatzteile vom Fabrikanten.
- Werden defekte Ersatzteile nicht durch original Ersatzteile ersetzt, entfällt die gesamte Garantie, sowie auch jegliche Haftung des Fabrikanten

Inhalt

Inhaltsverzeichnis **Seite**

CE Konformitätserklärung 04

Allgemeine Sicherheitsvorschriften 05

Garantiebedingungen 07

Ingebrauchnahme 08

Tägliche Wartungsarbeiten 09

Schmiertabelle 10

Exploded view 11

Stückliste 1 12

Stückliste 2 13

Stückliste + exploded view Zylinder 14

Stückliste + exploded view C.O.D. 15

Anzugsmomente 16

Technische Spezifikationen 17

„® Zijtveld Grijpers ist ein eingetragenes Markenzeichen der Zijtveld Grijpers BV in 's-Graveland, Niederlande. Nichts aus dieser Veröffentlichung darf ohne ausdrückliche vorherige Genehmigung der Zijtveld Grijpers BV übernommen werden. Alle Rechte und Änderungen vorbehalten."

CE Konformitätserklärung

(Richtlinie 2006/42/EG)

Hersteller	Zijtveld Grijpers B.V.
Adresse	De Boomgaard 1 's Graveland

erklärt hiermit, dass Zijtveld Grijper®

Type	Type S602-B
Seriennummer	

den Anforderungen der Maschinenrichtlinie (Richtlinie 2006/42/EG, wie letztlich geändert) und den in Kraft gesetzten nationalen Gesetzen dieser Richtlinie, entspricht.

Achtung: Jegliche Änderung an diesem Produkt, ohne vorherige schriftliche Genehmigung unserseits, hat eine Ungültigkeitserklärung zur Folge.

Wir wollen Sie darauf hinweisen, dass dieses Sortiergreifer Produkt dazu hergestellt worden ist, mit einer anderen Maschine zusammengebaut zu werden. Das Produkt darf erst dann in Betrieb genommen werden, nachdem die gesamte Maschine in Übereinstimmung mit den geltenden Europäischen Anforderungen in Sachen Sicherheitsvorschriften gebracht worden ist.

Datum

.....

(Unterschrift)

SICHERHEITSVORSCHRIFTEN

Verwenden Sie den Greifer nur an einer Baggermaschine mit dem genauen Gewicht der passenden Maschinenklasse. Beachten Sie dazu die Angaben auf dem Typenschild des Greifers oder ziehen Sie die technischen Daten in dieser Bedienungsanleitung zu Rate. Setzen Sie sich bei Zweifel mit dem Lieferanten in Verbindung.

Das Gewicht des Greifers, vervielfältigt mit dem Gewicht der Ladung, darf niemals das maximal, zulässige Hubvermögen, mit der dazugehörigen Ausladung, überschreiten. Ziehen Sie diesbezüglich die Bedienungsanleitung der Baggermaschine zu Rate.

Es ist verboten, dass sich während der Arbeit Personen innerhalb des Drehzirkels der Maschine befinden.

Beachten Sie, dass die geladene Ladung herausragen kann, womit sich der Drehzirkel vergrößert.

Beachten Sie, dass, aus welchem Grunde immer, Teile aus dem Greifer fallen können. Drehen Sie darum niemals über Personen, Maschinen, Fahrzeuge usw. hinweg.

Greifen Sie eine lange Ladung immer bei Schwerpunkt, ansonsten der Drehmoment den Greifer drehen oder sich gar überschlagen kann. Es ist verboten mit dem Greifer zu schlagen oder zu hämmern.

Während dem an- oder abkoppeln, dem Schmieren oder anderer Wartungsarbeiten, muss der Greifer stabil, auf einem ebenen Untergrund, stehen. Vor dem Schmieren und/ oder ausführen sonstiger Wartungsarbeiten, muss der Motor der Baggermaschine ausgeschaltet werden.

WARNUNG

Führen Sie am hydraulischen System niemals Arbeiten aus, wenn dies unter Druck steht! Hände weg von beweglichen Teilen.

Für den Hersteller ist es unmöglich, alle eventuellen Umstände vorauszusehen, die gefährlich sein können. Warnungen in diesem Handbuch berücksichtigen denn auch nicht alle möglichen Gefahren. Im Falle vom Gebrauch bestimmter Werkzeuge, Vorgehen, Arbeitsmethoden oder Steuerungstechnik, die nicht spezifisch vom Hersteller empfohlen sind, müssen Sie sich vergewissern, dass dies für Sie und andere ungefährlich ist.

Vergewissern Sie sich außerdem davon, dass das Produkt nicht beschädigt oder betriebsunsicher gemacht wird durch von Ihnen gewählten Bedienungs-, Schmier-, Wartungs- oder Reparaturarbeiten.

WARNUNG

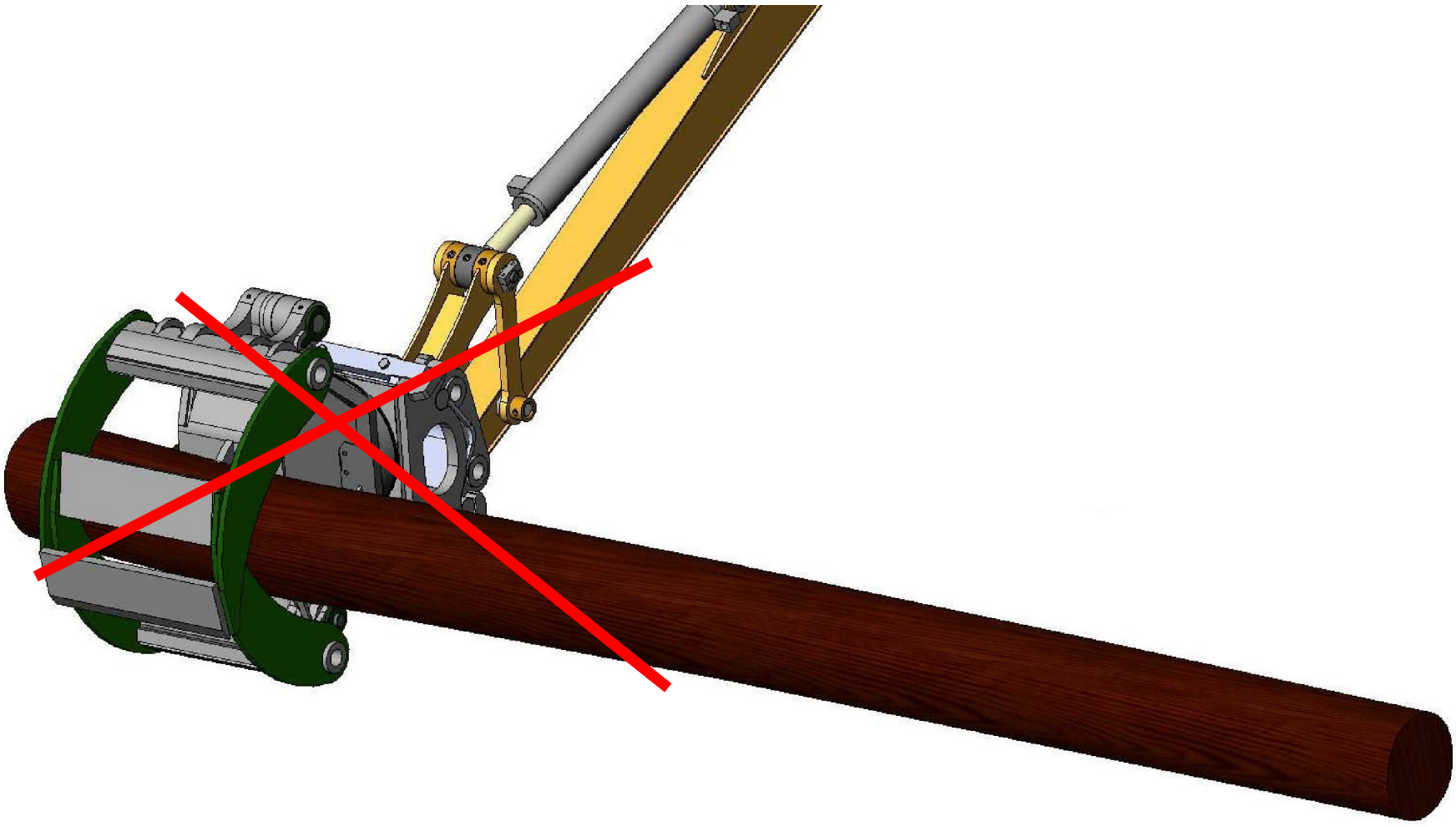

Warnung: Greifen Sie eine lange Last nur im Schwerpunkt.

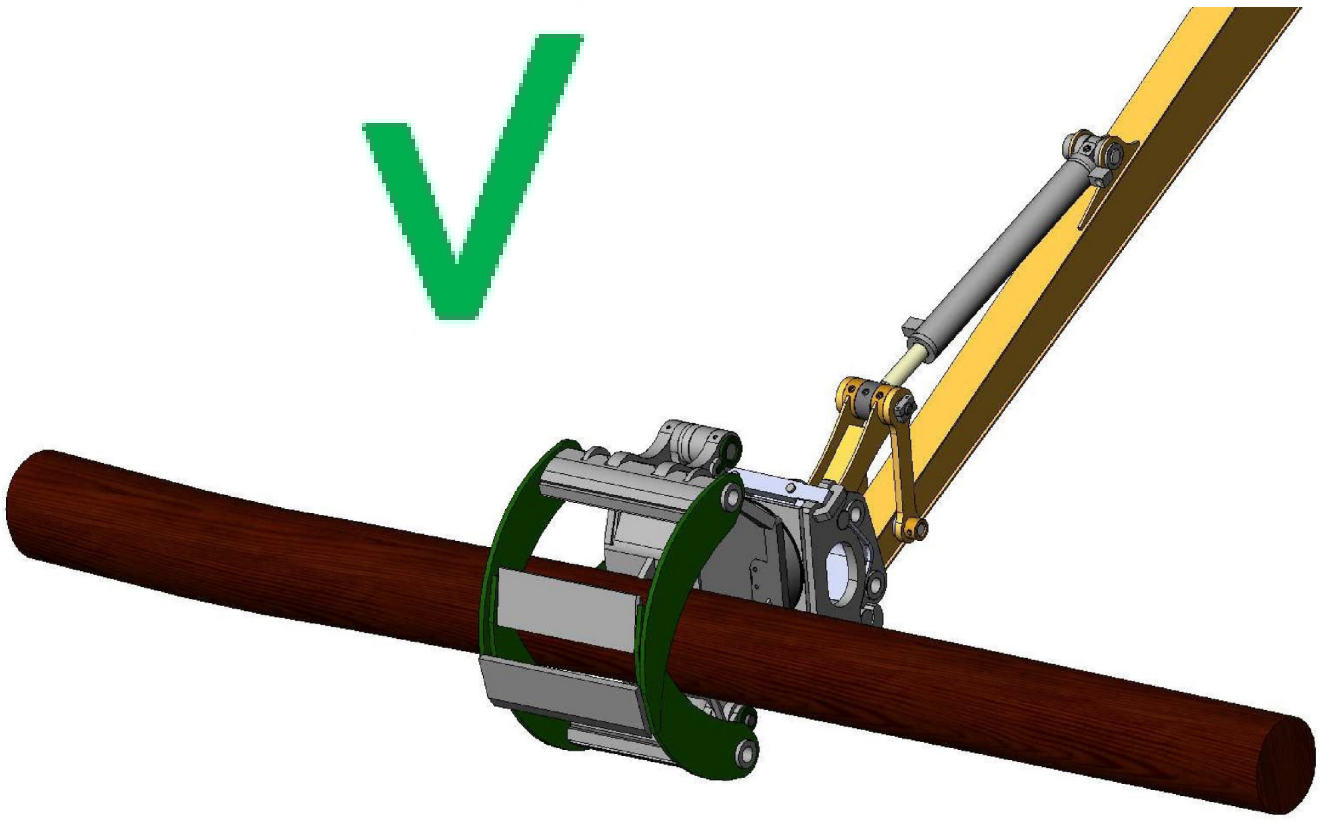

GARANTIEBEDINGUNGEN

De Der Hersteller gewährt eine Garantiefrist von 12 Monaten, nach Lieferung dieses Produkts. Die Garantie bezieht sich auf alle defekten Teile, die zurück zu führen sind auf Material- und / oder Produktionsfehler.

Defekte Ersatzteile, die während der Garantiefrist ersetzt worden sind, gehören dem Hersteller und müssen diesem auf sofortigem Abruf zur Verfügung gestellt werden. Die Ersatzteile müssen dem Hersteller beim ersten Gesuch unverweilt, vollständig und ungeändert zugestellt werden.

Garantie Anfragen werden nur in Behandlung genommen, wenn diese schriftlich bei Ihrer Verkaufsagentur oder beim Hersteller angemeldet werden; sobald ein Schaden/Störung hervortritt oder entstanden ist, in jedem Fall innerhalb 24 Stunden nachdem die Unregelmäßigkeit bzw. Störung hervorgetreten ist.

Alle Garantie Anfragen müssen folgende Angaben enthalten: Typ der Maschine, auf der das Produkt zum letzten Mal montiert war, Serien-Nummer des Greifers, Angabe des defekten Teils oder eine Beschreibung der Störung, Fotos, Kopie der Lieferbestätigung und Kopie der Rechnung des betreffenden Ausrüstungsstücks.

Kleine Reparaturen können Sie in Absprache mit Ihrer Verkaufsagentur eventuell selber ausführen; die dazu benötigten Ersatzteile, die in die Garantie fallen, werden Ihnen kostenlos zur Verfügung gestellt. Fallen größere Reparaturen / Änderungen an, muss der Greifer zu Ihrer Verkaufsagentur oder dem Hersteller geschickt werden. Die Arbeit und die benötigten Ersatzteile sind kostenlos. Der Transport- oder allfällige Anfahrtskosten hin und retour zum Verkaufsagenten / Fabrikanten, gehen zu Lasten des Benutzers.

Der Hersteller ist nicht haftbar für Folgeschäden, resultierend aus einem Defekt am Sortiergreifer (Folgeschäden an der Baggermaschine, Folgeschäden in Folge Stillstands der Baggermaschine oder Stagnation der Arbeit).

VON DER GARANTIE AUSGESCHLOSSEN SIND:

- Schäden, entstanden durch fälschliche Montage an der Maschine und/oder des hydraulischen Systems, inkompetente Wartungsarbeiten und Transportschäden.
- Mängel, die zurückzuführen sind auf fehlerhafte Reparaturen / Wartungsarbeiten und, oder die durch nichtautorisierter Dritte ausgeführt sind.
- Mängel, die zurückzuführen sind auf nicht zeitig vorgenommene Ausführung präventiver Wartungsarbeiten, wie zum Beispiel bei zeit schmieren.
- Mängel, die entstehen durch nicht rechtzeitig erneuerte Verschleiß-Teile, wie zum BeispielMesser.
- Folgeschäden, die entstehen durch nicht rechtzeitig erneuerte Verschleiß-Teile.

Wichtige anmerkung.: Werden defekte Ersatzteile nicht durch original Ersatzteile ersetzt, entfällt die gesamte Garantie, sowie auch jegliche Haftung des Fabrikanten.

HANDLUNGEN VOR DER INBETRIEBNAHME

Um ein reibungsloses Funktionieren des Baumgreifers zu erzielen, ist es wichtig, dass Sie, bevor Sie ihn in Betrieb nehmen, die folgenden Elemente kontrollieren. Alles muss mit den technischen Daten übereinstimmen, wie angegeben auf dem Typenschild oder ziehen Sie die technischen Daten in dieser Bedienungsanleitung zu Rate.

- Verwenden Sie den Greifer nur an einer Baggermaschine mit dem genauen Gewicht und der passenden Maschinenklasse.
- Der Ölfluss und der Druck zur Rotation des Baumgreifers muss kontrolliert und wenn nötig eingestellt werden.
- Achtung: Der Rücklaufdruck des Öls während der Rotation darf durchgehend maxi-mal 25 Bar betragen und vorübergehend (maximal 10 % der Betriebszeit) 100 Bar.
- Der Ölfluss und der Druck zum Zukneifen (öffnen und schließen) des Baumgreifers muss kontrolliert und wenn nötig eingestellt werden.
- Kontrollieren Sie, ob sich die Hydraulik der Schnellkupplung in gutem Zustand befin-det und ordentlich angedreht ist.
- Kontrollieren Sie, ob der Kugelschieber und die Klappen sich in der richtigen Positi-on befinden.
- Kontrollieren Sie, ob der Koppelstift zwischen der Baggermaschine und dem Baumgreifers und der Keil oder die Sicherung der Schnellkupplung ordentlich gesichert ist.
- Vergewissern Sie sich davon, dass die Schläuche zum Anschluss eine geeignete Länge haben, und nicht eingeengt oder abgenützt werden können.

Tägliche Wartungsarbeiten

Stellen Sie den Greifer für Wartungsarbeiten immer geöffnet auf eine ebene, stabile Unterlage und vergewissern Sie sich, dass der Bagger sich nicht bewegen kann.

Bei Wartungsarbeiten am Hydrauliksystem sind die Hydraulikschläuche abzukoppeln. Bevor diese abgekoppelt werden, müssen Sie sich vergewissern, dass kein Druck mehr auf den Schläuchen steht. Siehe hierzu die Bedienungsanleitung des Baggers.

Der Greifer ist einmal pro 8 Betriebsstunden mit demselben Schmierfett zu schmieren, wie für den Bagger vorgeschrieben. Für die Position der Schmiernippel und die Schmierfrequenz siehe Schmierplan Seite 10.

SCHMIERTABELLE

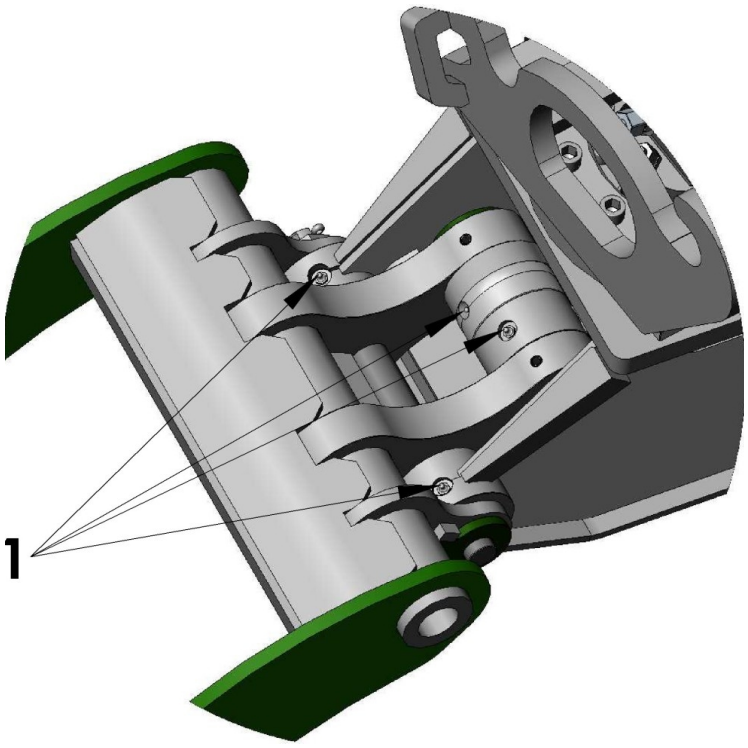

Abb 3: Schmierung der Drehpunkte

1 = 1x pro 8 Betriebsstunden Schmieren

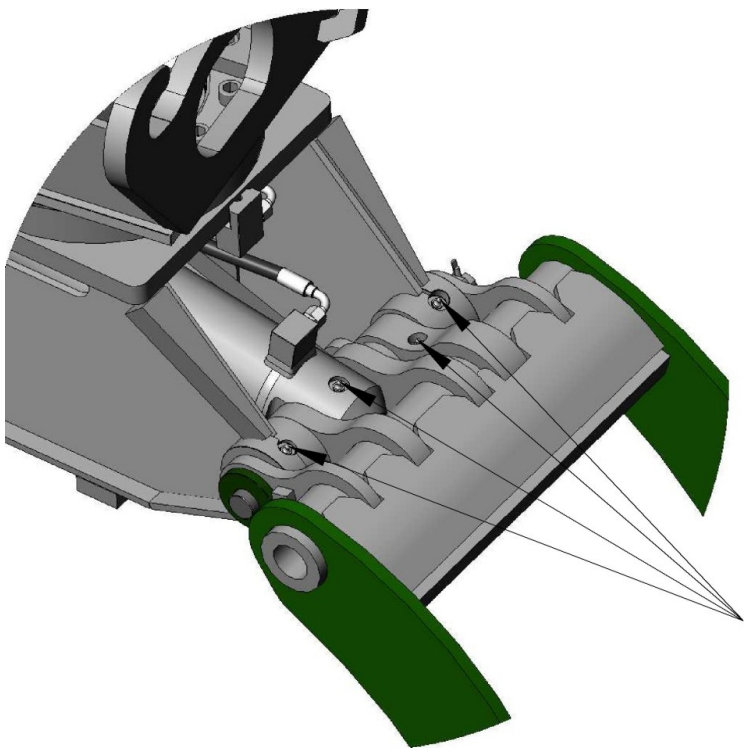

Abb 4: Schmierung der Drehpunkte

1 = 1x pro 8 Betriebsstunden Schmieren

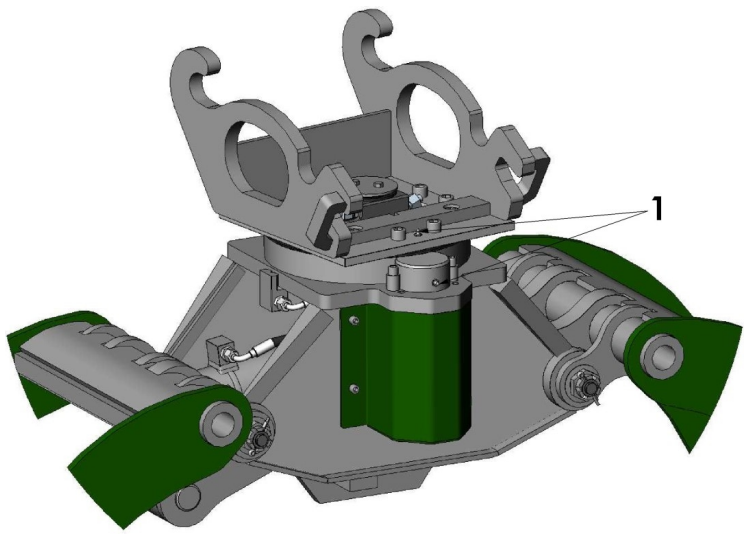

Abb 5: Schmierung Drehkranz

1 = 1x pro 8 Betriebsstunden Schmieren

Exploded view S602-B

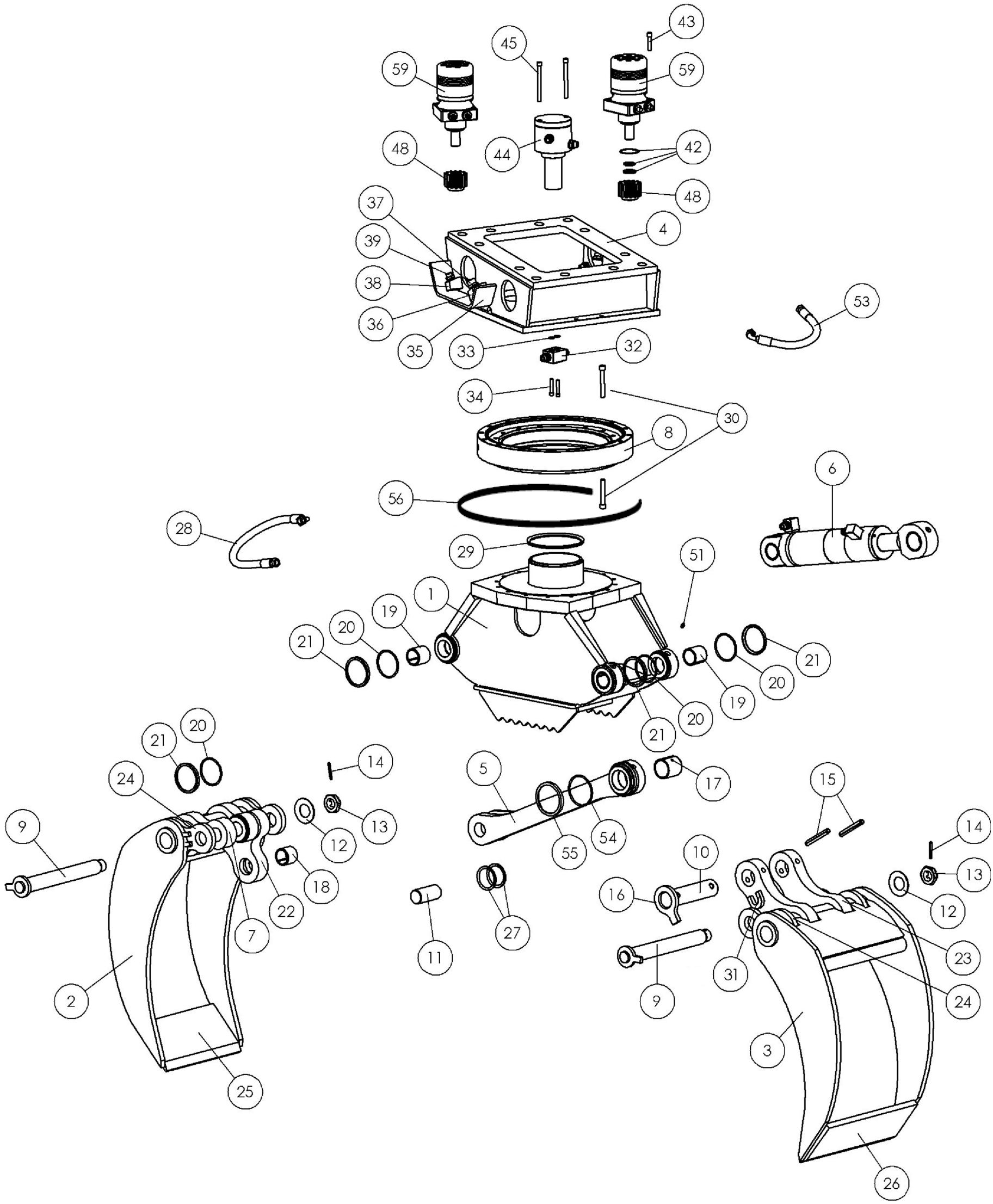

Stückliste S602-B

Art nr.	Zahl	Umschreibung	Ersatz nr.
1	1	Zusammengeschweißte Hauptgerüst-Konstruktion	S602B.001
2	1	Löffel links kurzer Henkel	S602B.002
3	1	Löffel rechts langer Henkel	S602B.003
4	1	Zusammengeschweißte Backenkonstruktion	S602B.004
5	1	Zusammengeschweißte Zugstangenkonstruktion	S602B.005
6	1	Hydraulischer Zylinder	S602B.006
8	1	Drehkranz	S602B.008
9	2	Hauptgelenkbolzen	S602B.009
10	1	Zugstangenachse (oben/lang)	S602B.010
11	1	Zugstangenachse (unten/kurz)	S602B.011
12	2	Flachfeder	S602B.012
13	2	Nutmutter	S602B.013
14	2	Splint	S602B.014
15	2	Sicherungsstift	S602B.015
16	1	Sicherungsflap Zugstangenbolzen	S602B.016
17	1	Gleitlager Zugstange oben	S602B.017
18	1	Gleitlager Löffel links schmal	S602B.018
19	4	Gleitlager Hauptgerüst	S602B.019
20	1	Zugstange Hilfsohr	S602B.020
21	2	Löffel-Henkel-Hilfe dick	S602B.021
22	1	Löffel-Henkel kurz	S602B.022
23	2	Löffel-Henkel lang	S602B.023
24	4	Löffel-Henkel-Hilfe dünn	S602B.024
25	1	Muttermesser Löffel links kurzer Henkel	S602B.025
26	1	Muttermesser Löffel rechts langer Henkel	S602B.026
27	1 set	V-Ring (Zugstange)	S602B.027
28	1 set	Schlauch-Set Unterrahmen (4 Stück)	S602B.028
29	1	V-Ring (zentraler Ring)	S602B.029

Stückliste S602-B

Art nr.	Zahl	Umschreibung	Ersatz nr.
30	1 set	Bolzensatz Drehkranz	S602B.030
31	1	Sicherung-U	S602B.031
32	1	C.O.D.-Anschlussblock	S602B.032
33	1 set	O-Ring für Anschlussblock C.O.D.	S602B.033
34	1 set	Bolzensatz C.O.D.-Anschlussblock	S602B.034
35	2	Schutzkappe Anschlussnippel	S602B.035
36	2	Hauptanschlussblock Klemmfunktion	S602B.036
37	2	Hauptanschlussnippel Klemmfunktion	S602B.037
38	2	Hauptanschlussblock Drehfunktion	S602B.038
39	2	Hauptanschlussnippel Drehfunktion	S602B.039
42	1 set	Sealkit Hydromotor	S602B.042
43	1 set	Bolzensatz Hydromotoren	S602B.043
44	1	C.O.D. komplett	S602B.044
45	1 set	Bolzensatz C.O.D.	S602B.045
48	1	Zahnrad	S602B.048
53	1 set	Schlauch-Set Kopf	S602B.053
54	1	O-Ring Metal Seal	S602B.054
55	1	Metal Seal	S602B.055
56	1	Drehkranzabdichtung	S602B.056
59	2	Hydromotor mit Vierkantflansch	S602B.059

Stückliste Zylinder Type S602-B

101	1	Zylinderrohr	S602B.101
102	1	Zylinderstange	S602B.102
103	1	Zylindermutter	S602B.103
104	1	Zylinderkolben	S602B. 104
105	2	Gleitlager Zylinderboden	S602B. 105
106	1	Gleitlager Zylindermutter	S602B.106
107	1 set	Sealkit Zylinder	S602B.107
108	1	Sicherungsbolzen	S602B.108
109	1	Sicherungsbolzen	S602B.109
110	1 set	Zylinder Nippel-Set (2 Stück)	S602B.110
111	1	Gleitlager Zylinderstangenauge	S602B.111

Exploded view Zylinder S602-B

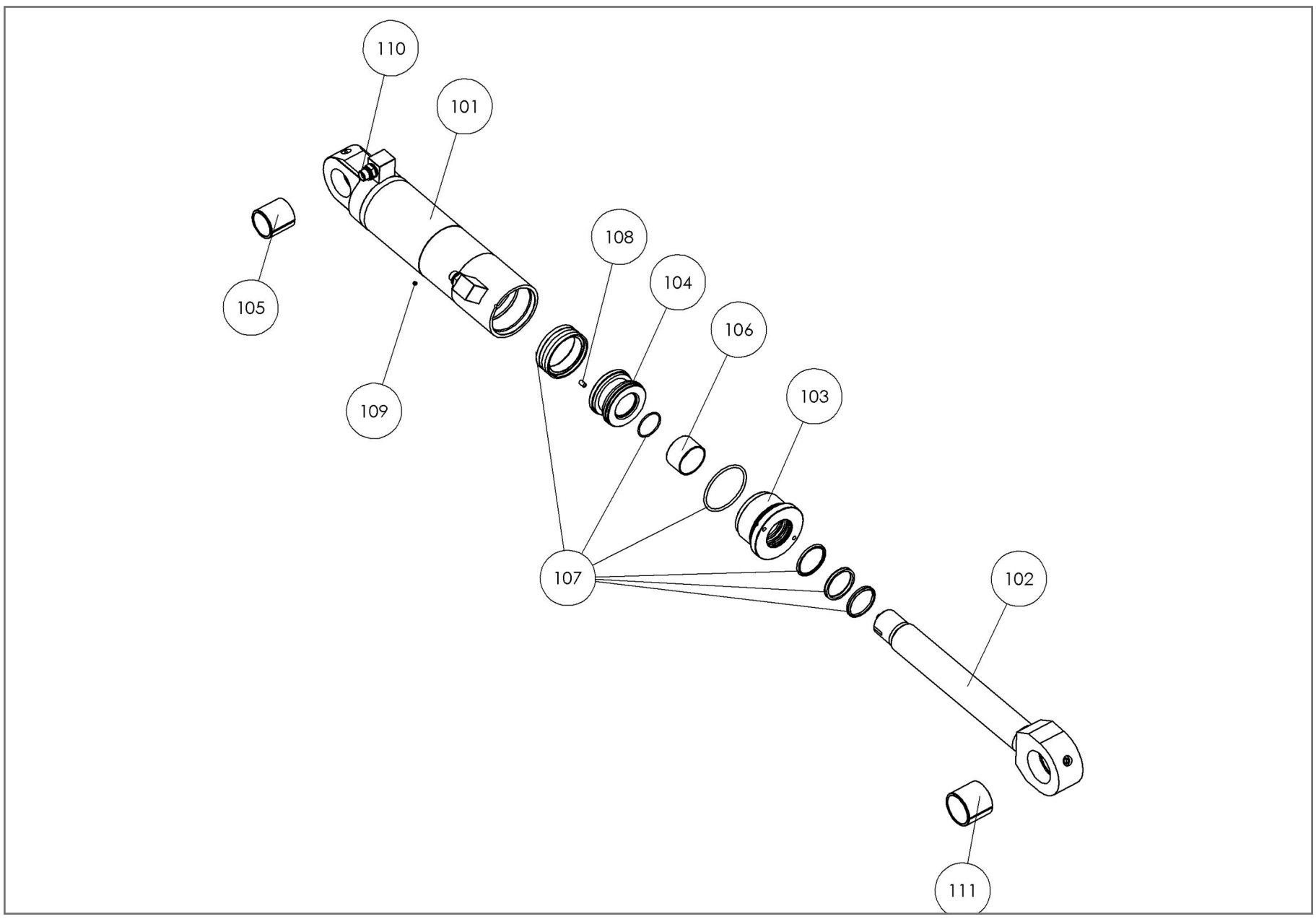

Stückliste C.O.D. Type S602-B

Art nr.	Zahl	Umschreibung	Ersatz nr.
201	1	C.O.D. huis	S602B.201
202	1	C.O.D. as Ø60mm	S602B.202
203	1	C.O.D. deksel	S602B.203
204	1	C.O.D. aansluitblok	S602B.204
205	1	Lager	S602B.205
206	1	Seegerring	S602B.206
207	1 set	Boutenset C.O.D. aansluitblok (2 stuks)	S602B.207
208	1 set	Sealkit C.O.D. Ø60mm	S602B.208
209	1 set	Aansluitnippel C.O.D. huis (2 stuks)	S602B.209
210	1 set	Aansluitnippel C.O.D. aansluitblok (2 stuks)	S602B.210

Exploded view C.O.D. S602-B

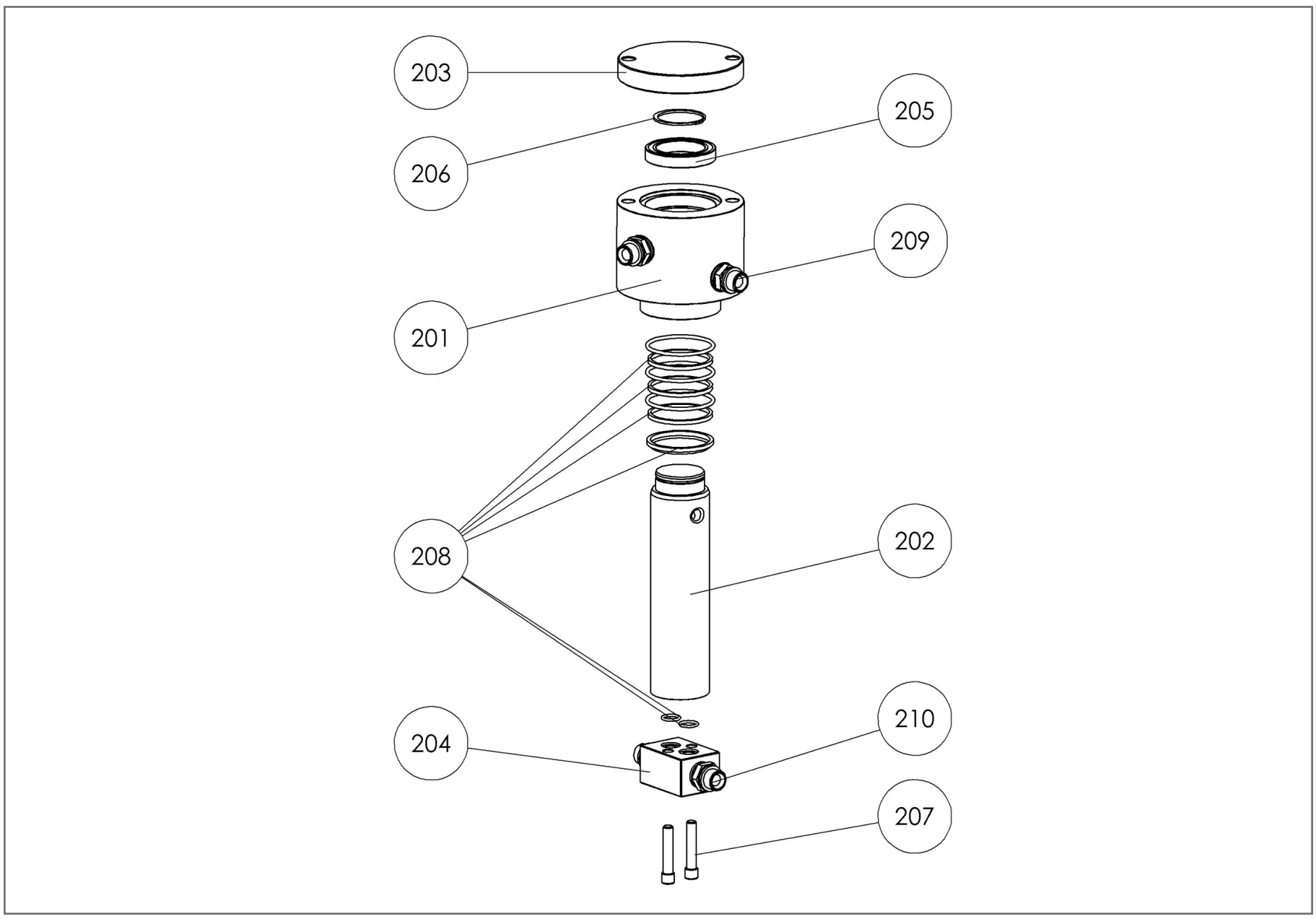

ANZUGSMOMENT

Anzugsmoment für Bolzen, Drehkränze und Messer von der Sortiergreifern.

Bevor Sie die Bolzen montieren und andrehen, kontrollieren Sie den Durchmesser und den Gewindegang , und suchen Sie in der Liste den entsprechenden Anzugsmoment.

Bolzen M	Annzugmoment (Nm)	Annzugmoment (Kgm)
	Bout 10,9	Bout 10,9
M8	40 Nm	4 Kgm
M10	80 Nm	8 Kgm
M12	130 Nm	13 Kgm
M12x1,25	110 Nm	11 Kgm
M14	200 Nm	20 Kgm
M16	300 Nm	30 Kgm
M20	600 Nm	60 Kgm
M24	1000 Nm	100 Kgm
M27	1500 Nm	150 Kgm
M30	2000 Nm	200 Kgm
M36	3600 Nm	360 Kgm
M39	4600 Nm	460 Kgm

Achtung ,dunner Draht.

Technische Spezifikationen
S602-B

		S602-B
Anbauklasse	t	10-16
Gewicht	kg	800
Arbeitsdruck Öffnen/Schließen max.	bar	350
Arbeitsdruck Drehen min	bar	190
Arbeitsdruck Drehen max.	bar	210
Ölbedarf Öffnen/Schließen max.	l/min.	100
Ölbedarf Drehen max.	l/min.	25
Schalenbreite	mm	515
Breite geöffnet	mm	2050
Höhe geöffnet	mm	1100
Schließkraft	Kn	35