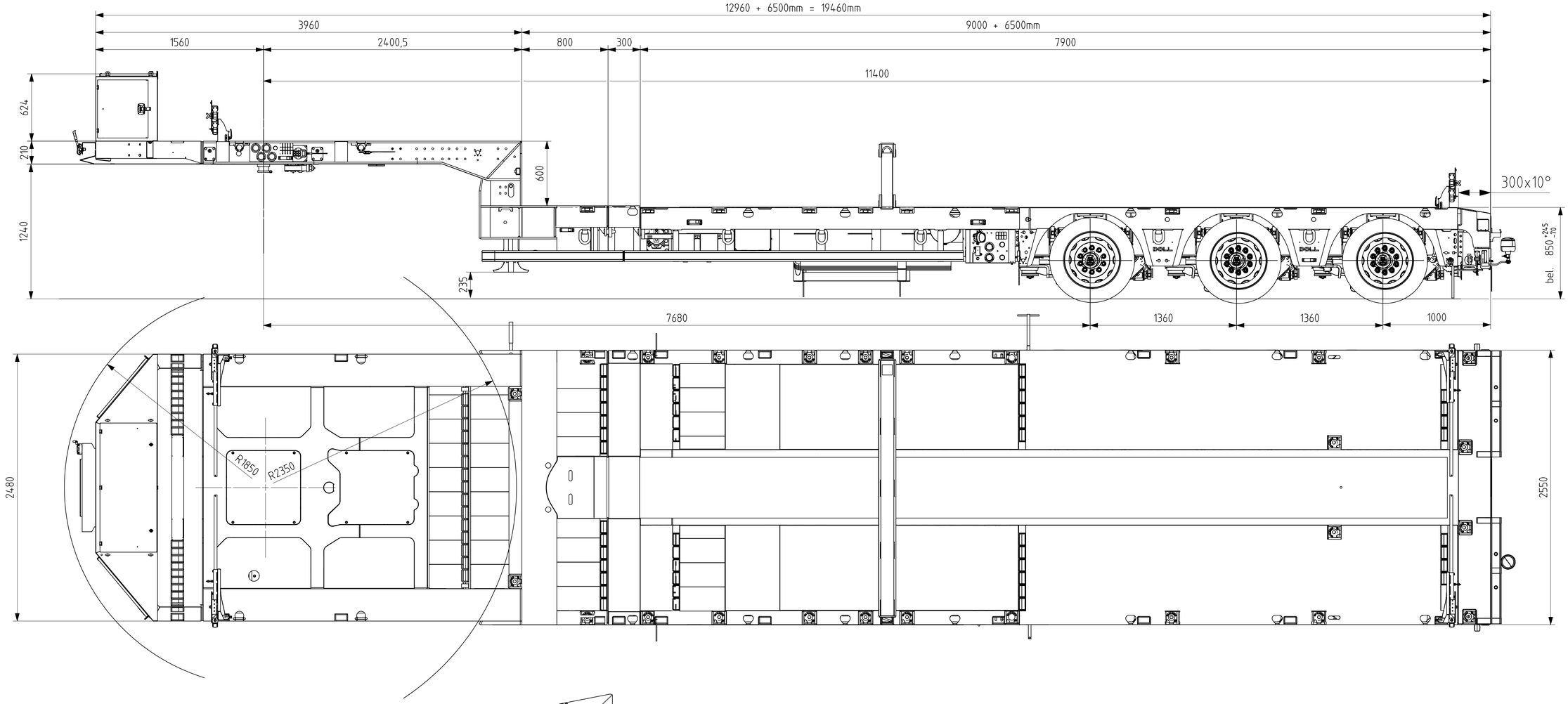

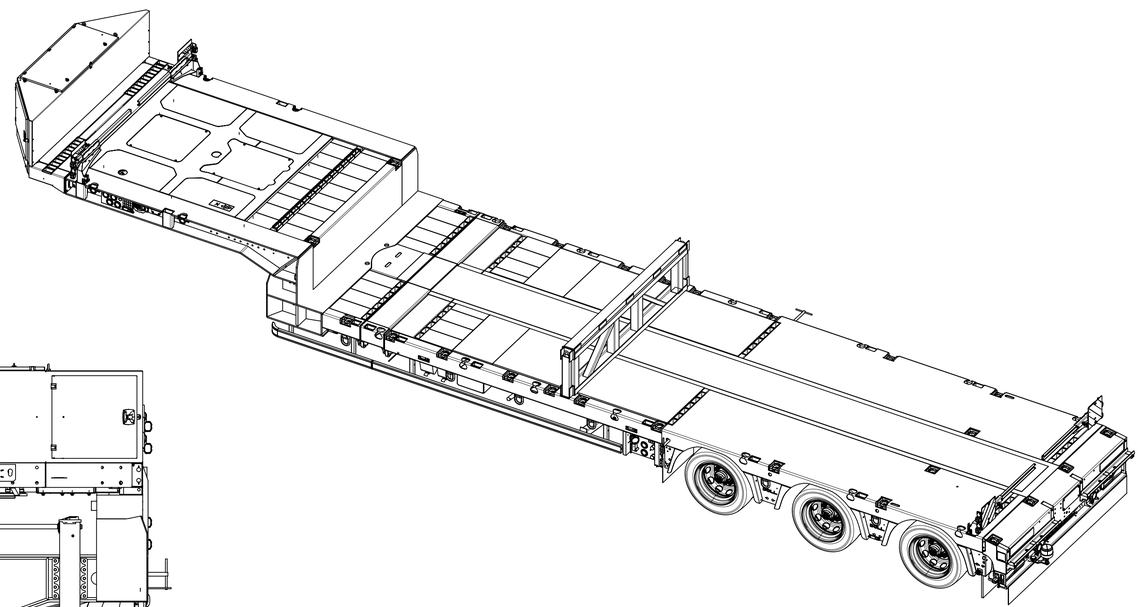

3AU003124
Fa. Musfeld Kran AG
W09S3E336M0D46083

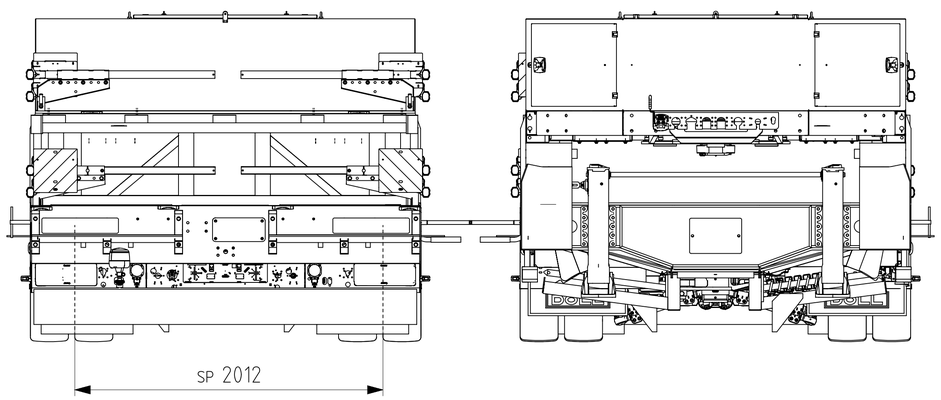

Datum / Date	Änderung.-Nr. / Revision no.	Änderg. / Revision	Änderungsbeschreibung / Description of revision	Name / Name

Norm: / Norm:	ISO 2768-mK	Oberfläche: / Surface:		Datum: / Date:	Name / Status: / Name / Status:
	Usereingabe	Maße sind Fertigmaße inkl. Beschichtung / Dimensions are finished dimensions including coating		Dokument: / Document: 28.08.2020	Freigegeben/Approved
		Werkstoff: / Material:		Ersteller: / Drawn: 17.08.2020	maneumayer
		Gewicht[kg]: / Weight [kg]:	12147,300	Prüfer: / Checked: 28.08.2020	maneumayer
		Abmessung: / Dimensions:		Packmaße: / Pack size:	

DOLL
DOLL Fahrzeugbau GmbH
77728 Oppenau

Benennung: / Designation: / Désignation:
Fahrgestell S3E 9000x2550x6500 Musfeld

NCAGE:	C3560				
Ursprung: / Source:	7310324-000	Artikelnr. wie gezeichnet: / Item no. as drawn:	7314084	Maßstab: / Scale:	1:20
Tolerierung: / Tolerance:	ISO 8015	Artikelnr. Spiegelbild: / Item no. mirror image:		Blattformat: / Format:	A1
Projektion: / Projection:		Zeichnungsnr.: / Drawing no.:	**7314084-000**	Blattnr.: / Sheet no.: 1	Blattanz.: / Total sheet no.: 1

Alle Rechte sind vorbehalten gemäß ISO 16016. Die Weitergabe und Verwertung des Inhalts ohne schriftliche Zustimmung der DOLL Fahrzeugbau GmbH ist verboten.
All rights reserved according to ISO 16016. Distribution and use of the contents without written consent of DOLL Fahrzeugbau GmbH is prohibited.