PAPO

INDYWIDUALNA PRZESTRZEŃ
DO AKTYWNOŚCI

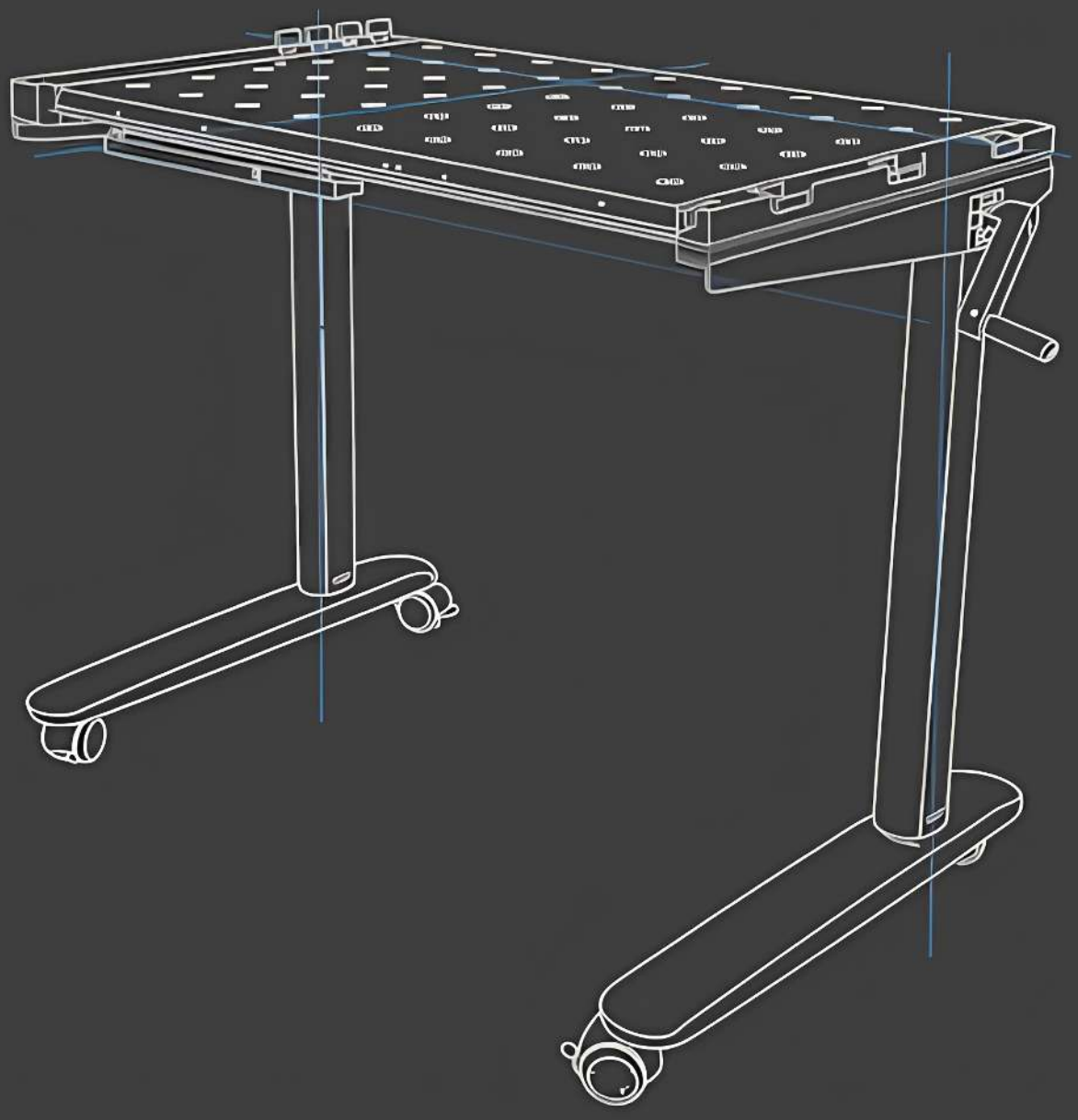

PAP BLAT
INSTRUKCJA

MONTAŻ | FUNKCJONALNOŚĆ

PAPO

INDYWIDUALNA PRZESTRZEŃ
DO AKTYWNOŚCI

Bardzo dziękuję za zakup konstrukcji bazowej PAP- BLAT marki SIMBA Edukacja i Terapia.
Jest to doskonały produkt, który spełnia najwyższe wymogi jakości i bezpieczeństwa.

Linia produktów PAPo w sklad której wchodzi PAP- BLAT, pozwala na zaaranżowanie indywidualnej przestrzeni, umożliwiającej w zależności od potrzeb samodzielną aktywność wlasną, zabawę, naukę, rehabilitację oraz realizację metody edukacyjno-terapeutycznej PAP-Przystosowana Aktywność Poznawcza.

Mebel w formie blatu z mechanizmem regulacji wysokości. Umożliwia szybki montaż, stabilizację i umiejscowienie w dogodnej pozycji dedykowanych akcesoriów. Pozwala na realizację aktywności w zróżnicowanych pozycjach w zależności od potrzeb i możliwości użytkownika.

Pełną skuteczność i bezpieczeństwo działania zapewnia wykorzystanie wraz dedykowanymi akcesoriami linii PAPo

Przed rozpoczęciem montażu i użytkowania produktu należy uważnie przeczytać instrukcję obsługi, w szczególności uwagi dotyczące bezpieczeństwa.

Instrukcję obsługi można również pobrać w formacie PDF na stronie internetowej sklepu

SIMBA
EDUKACJA I TERAPIA
DLA ZAENTERESOWANYCH ROZWOJEM

PAPO

INDYWIDUALNA PRZESTRZEŃ
DO AKTYWNOŚCI

UWAGA

Montaż konstrukcji PAP-blat należy rozpocząć od złożenia stelaża według dołączonej do niego instrukcji

SIMBA
EDUKACJA I TERAPIA
DLA ZAENTERESOWANYCH ROZWOJEM

MONTAŻ PAP-BLATU DO STELAŻA

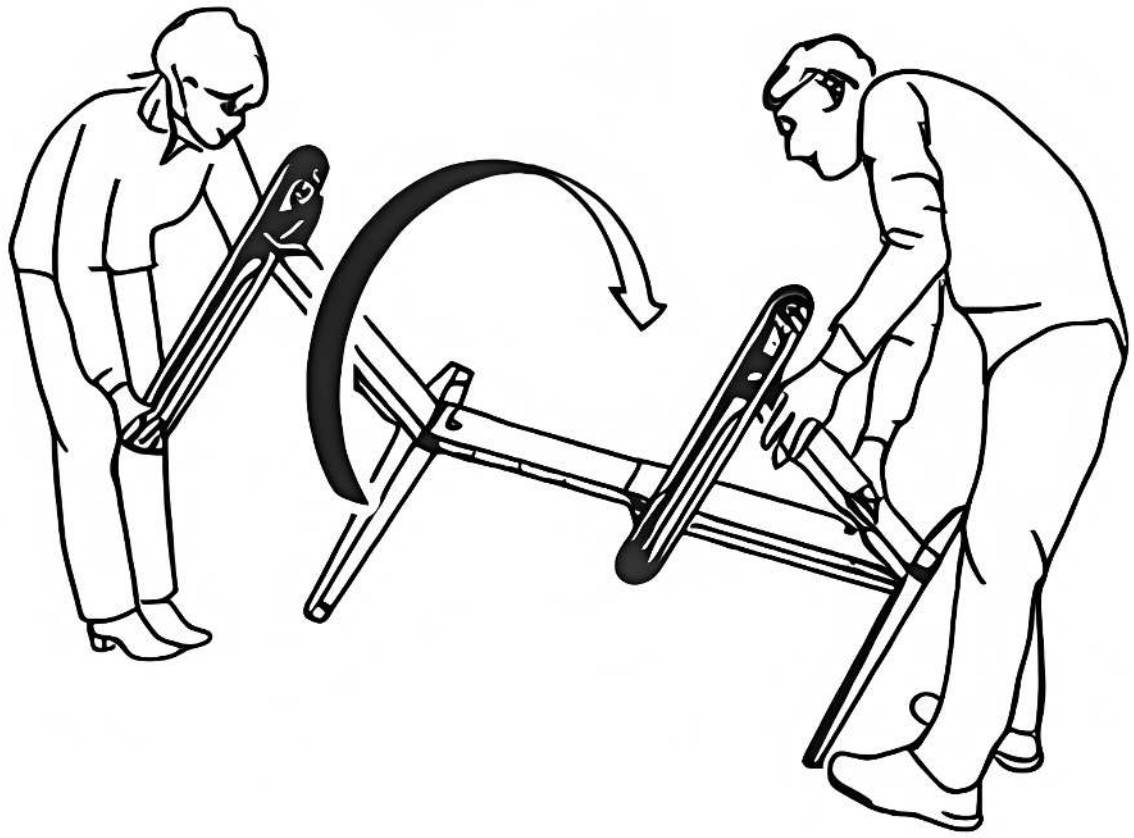

Po złożeniu stelaża zdecyduj :

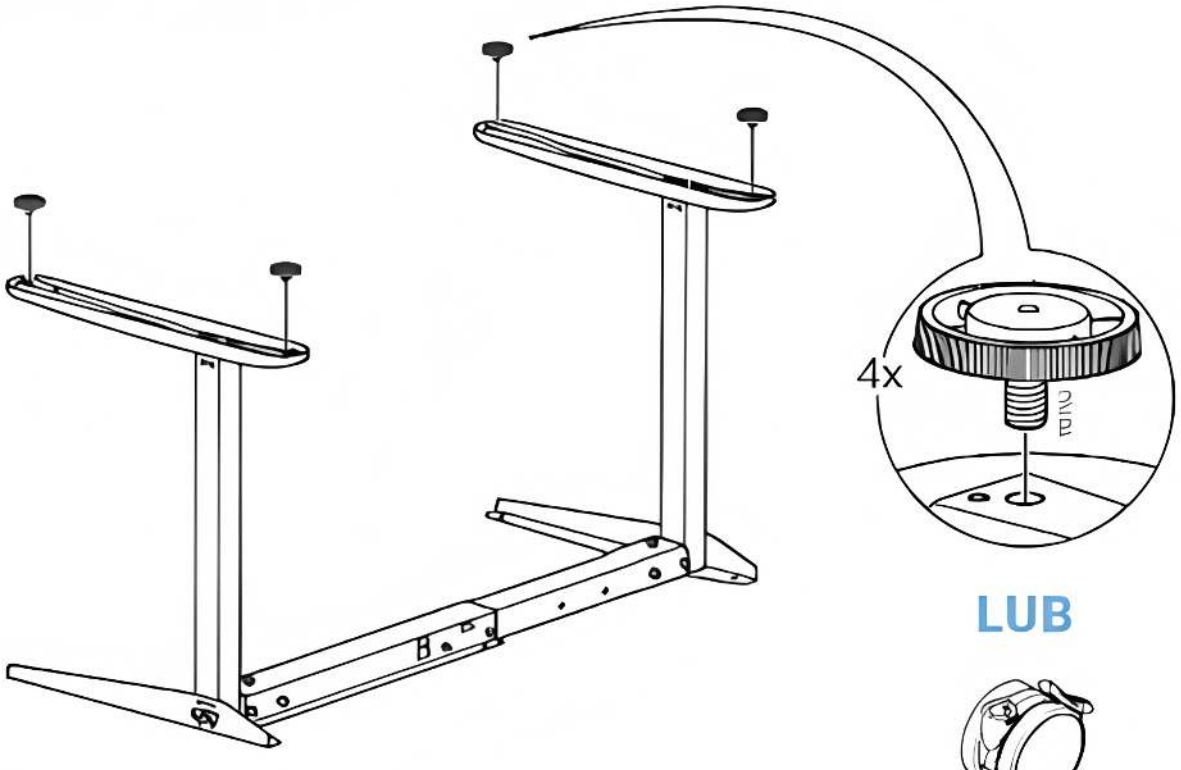

LUB

4x

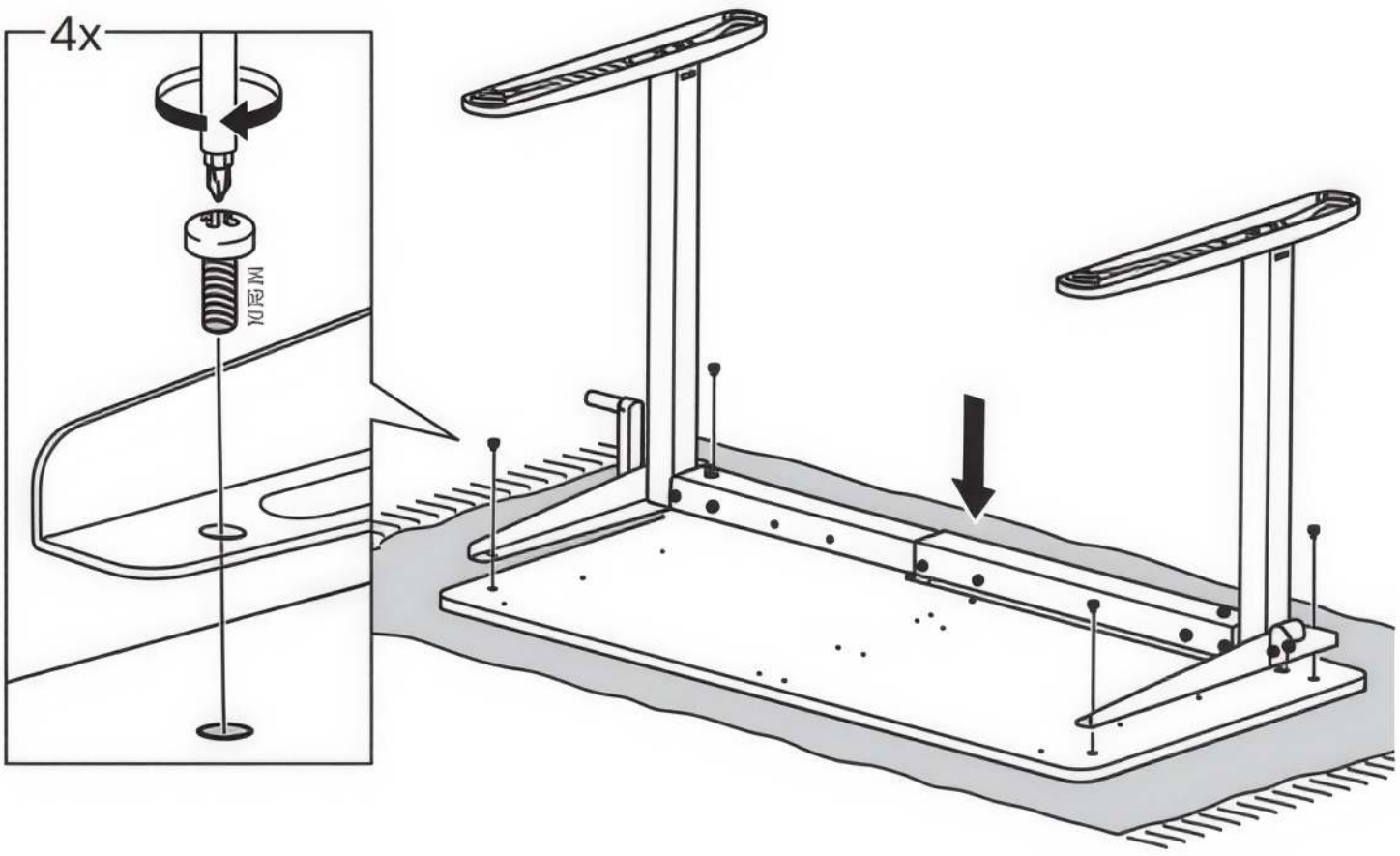
4x

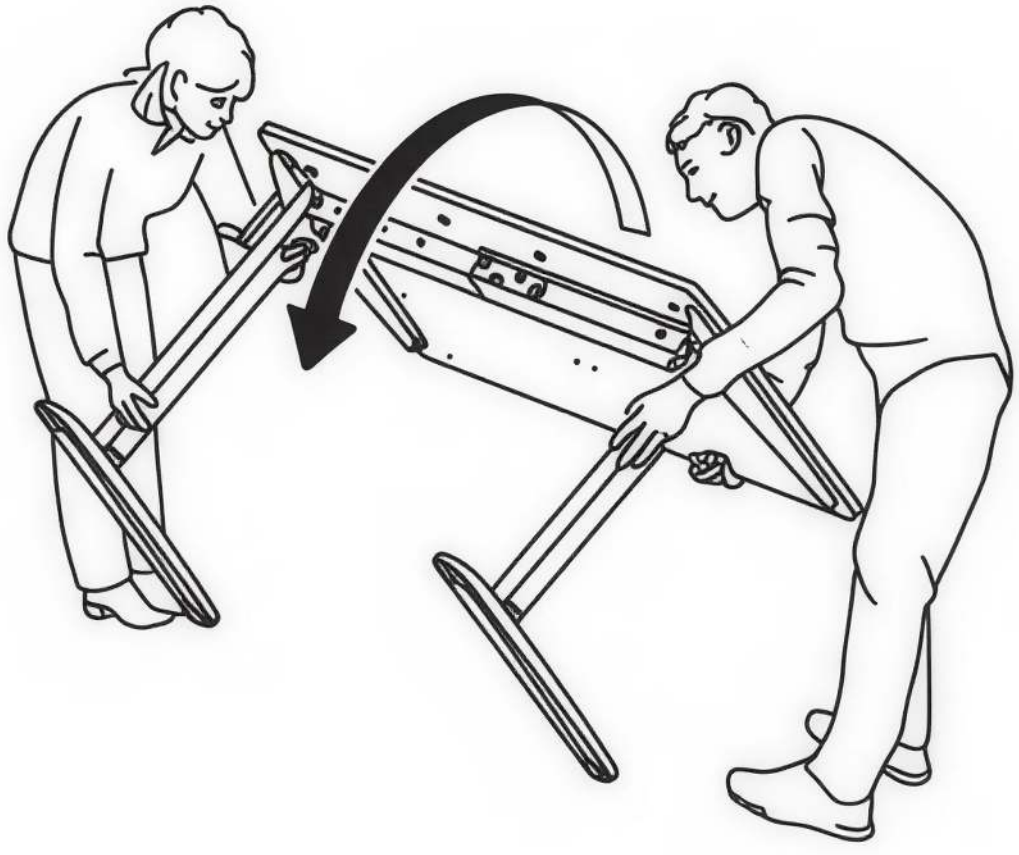

GOTOWE!

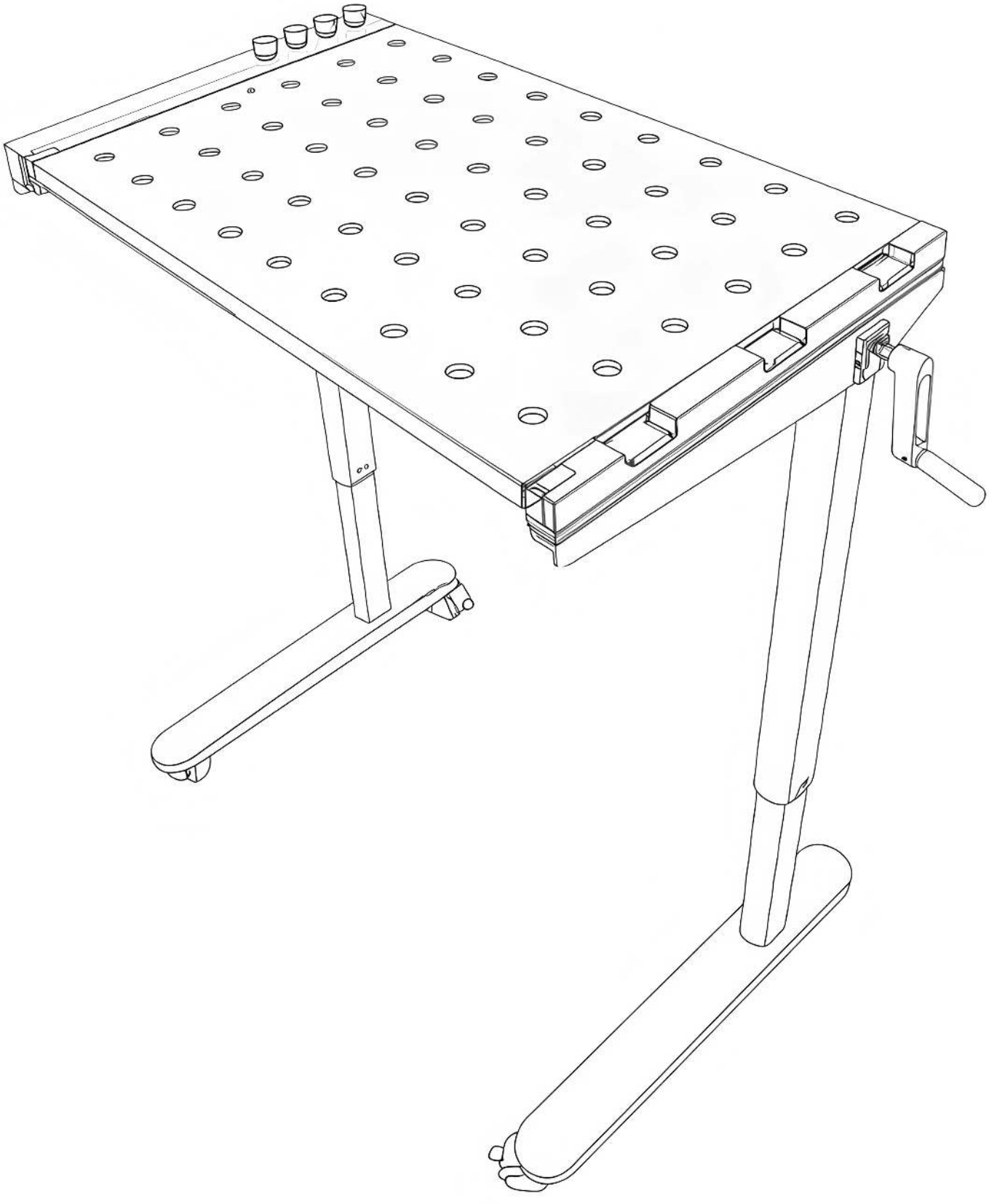

FUNKCJONALNOŚĆ

1. Regulacja wysokości

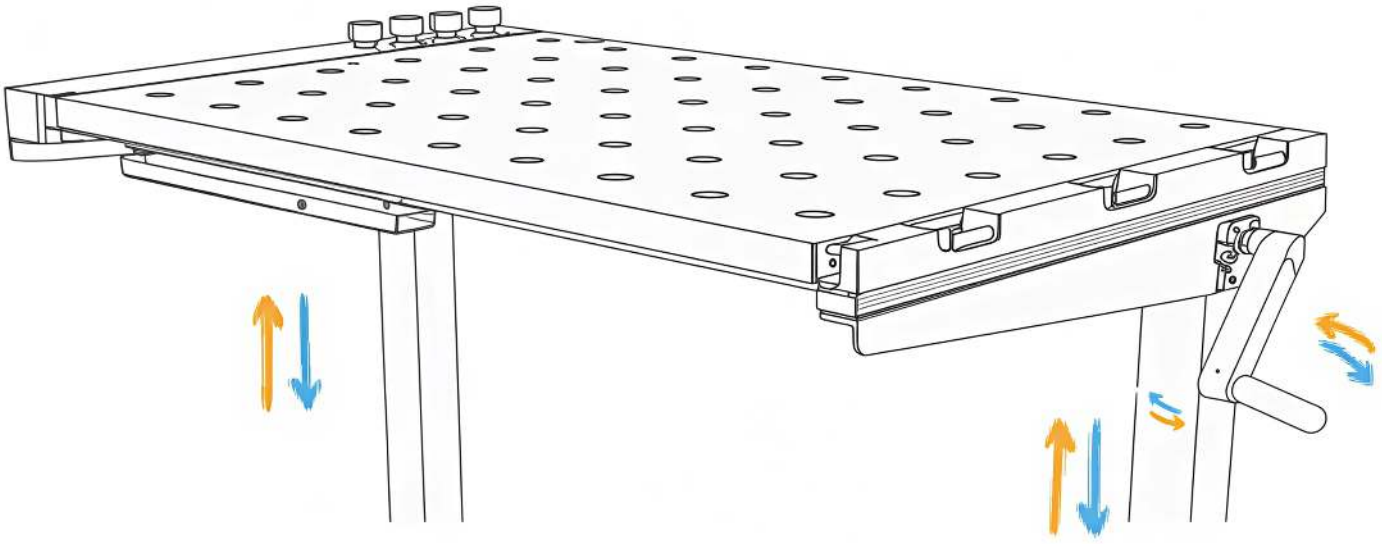

2. Blokada akcesoriów

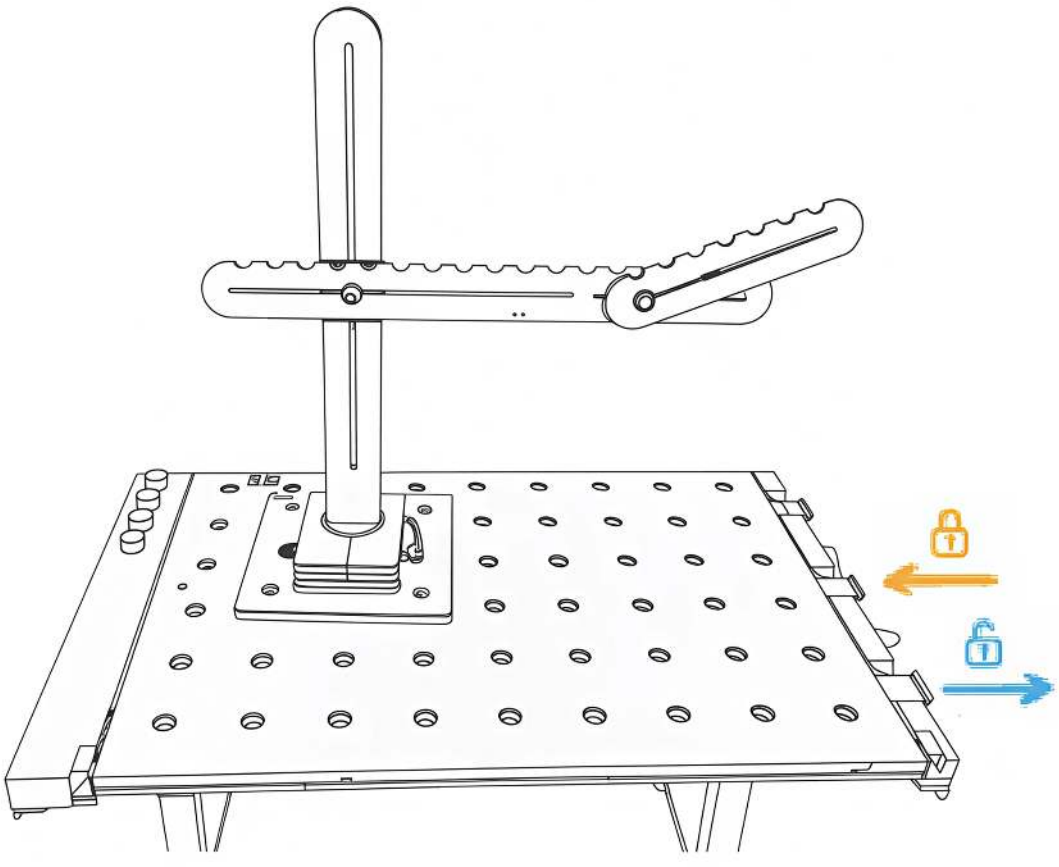

*Moduł Żuraw nie wchodzi w skład zakupionego zestawu

3. Regulacja kątowa blatu

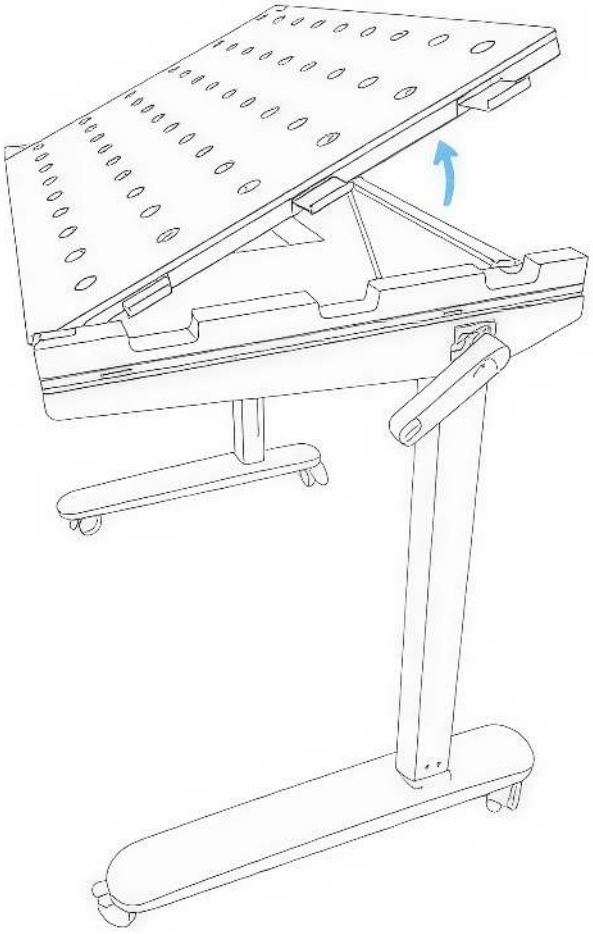

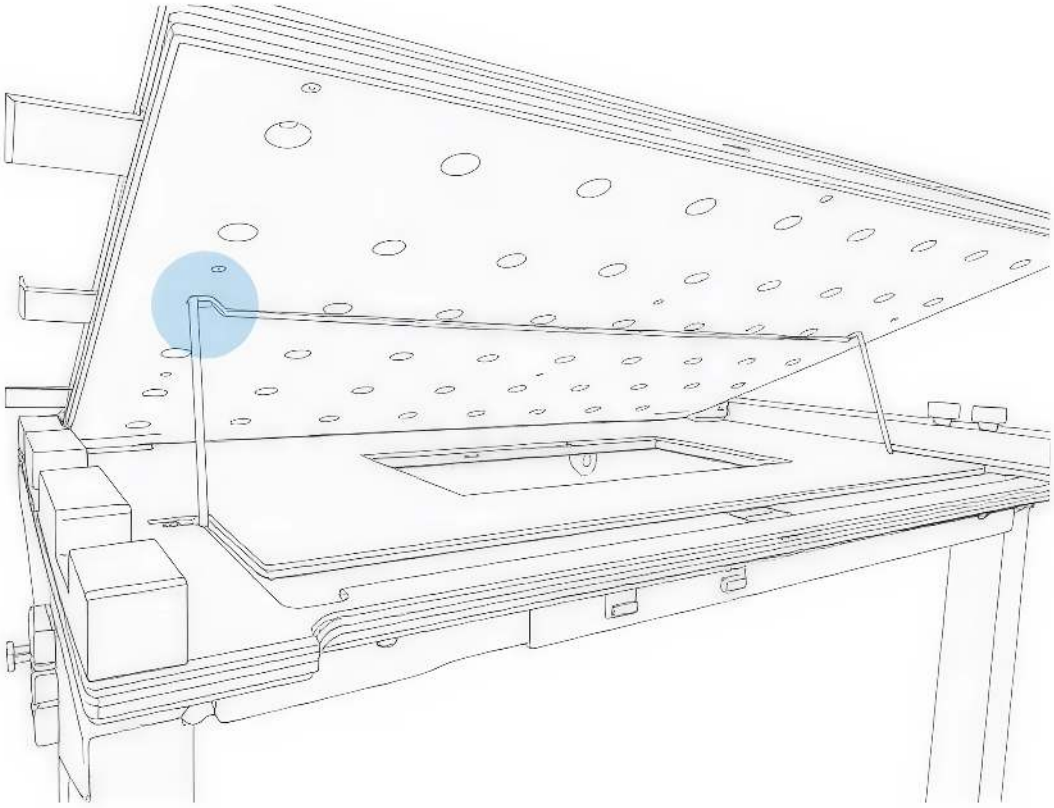

4. Pionizacja blatu do aktywności w pozycji leżącej użytkownika

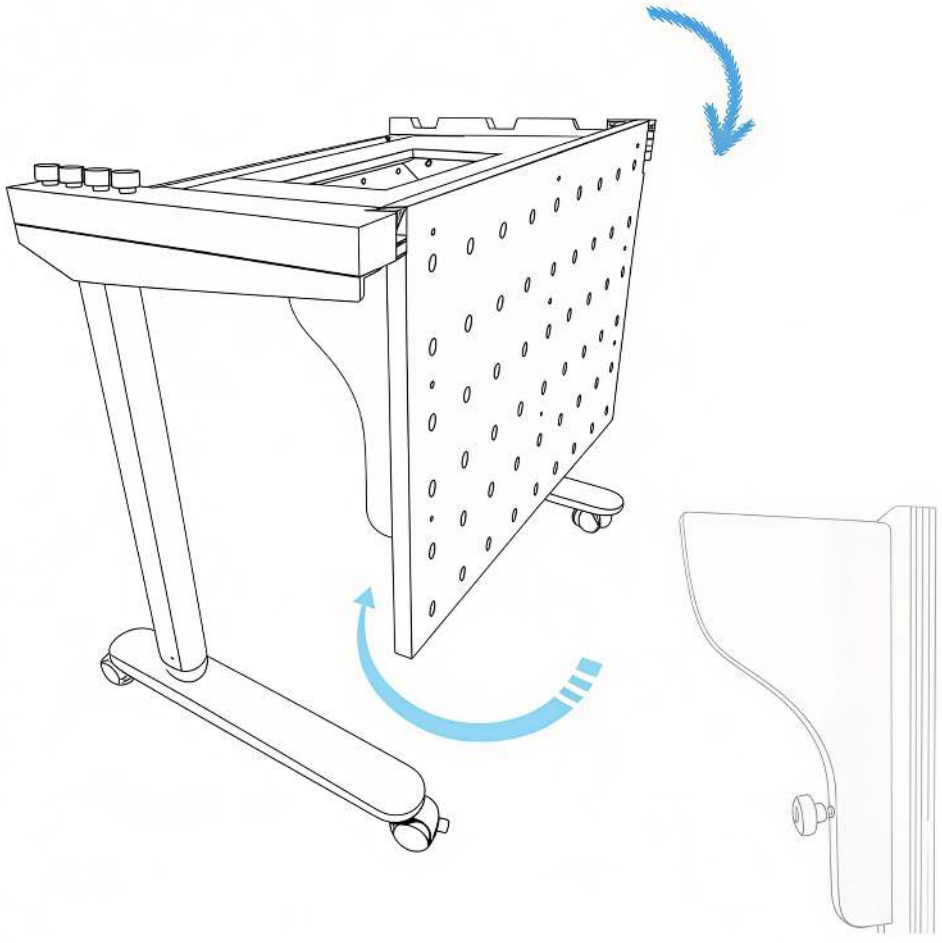

pämiętaj o zablokowaniu blatu w pozycji pionowej:

- opuść blokadę umieszczoną na spodniej stronie podstawy blatu
- przykręć blokadę za pomocą dołączonego pokrętła
- przy powrocie do stanu początkowego wykręć pokrętło tak, aby gwint nie wystawał poz obrys blokady, co zapobiegnie uszkodzeniu powierzchni blatu

5. Demontaż/montaż blatu od jego podstawy

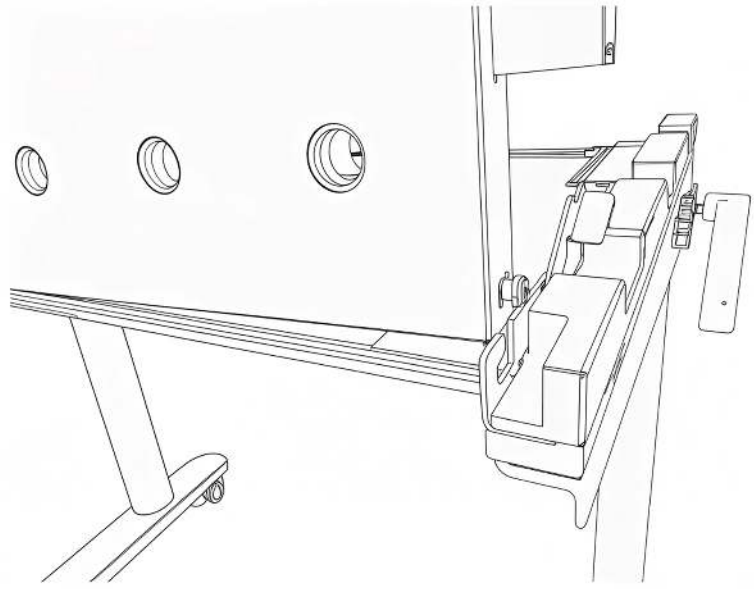

- unieś blat do pozycji pionowej
- odblokuj zatrzaski po obu stronach blatu
- wyjmij trzpienie blatu z komory zatrzaskowej i umieść blat na dowolnej płaskiej powierzchni

celem montażu powrotnego:

- trzymając blat pionowo włóż trzpienie blatu do komory zatrzaskowej
- zablokuj zatrzaski po obu stronach blatu
- połóż blat do pozycji poziomej

6. Blat w pozycji poziomej innej (nie na stelażu)

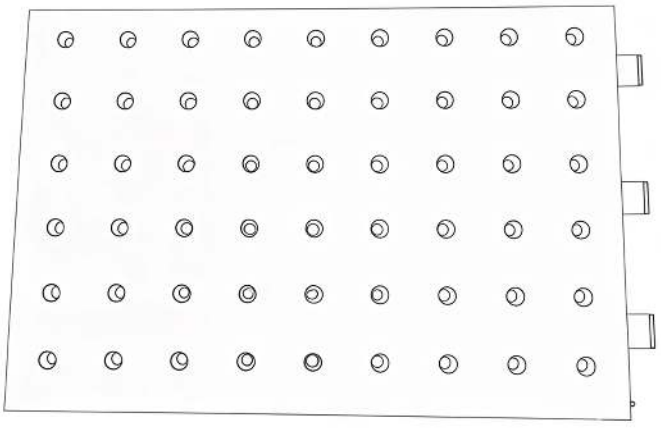

Dowolna powierzchnia płaska (stół, podłoga, materac)

SIMBA
EDUKACJA I TERAPIA

SIMBA Edukacja i Terapia Maciej Baraniewicz
Os. Akademickie 2/8
31-866 Kraków
+48 500 272 553

www.simba.edu.pl

Nieodpowiednie dla dzieci poniżej 3 lat.
Wyprodukowano w Polsce.

CE