PAPO

INDYWIDUALNA PRZESTRZEŃ
DO AKTYWNOŚCI

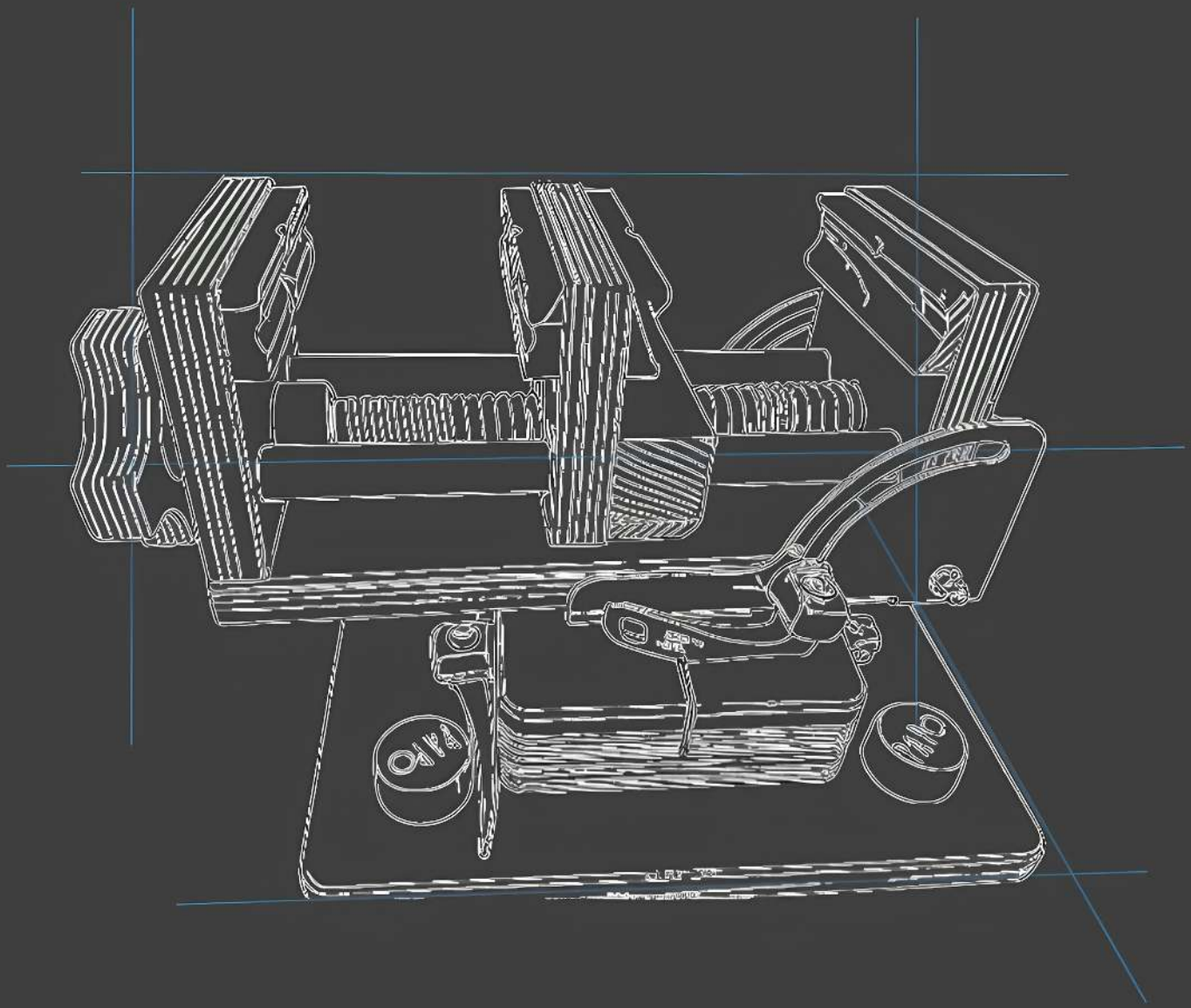

IMADŁO
INSTRUKCJA

MONTAŻ | FUNKCJONALNOŚĆ

PAPO

INDYWIDUALNA PRZESTRZEŃ
DO AKTYWNOŚCI

Bardzo dziękuję za zakup modułu IMADŁO marki SIMBA Edukacja i Terapia.
Jest to doskonały produkt, który spełnia najwyższe wymogi jakości i bezpieczeństwa.

Linia produktów PAPo w skład której wchodzi IMADŁO, pozwala na zaaranżowanie indywidualnej przestrzeni, umożliwiającej w zależności od potrzeb samodzielną aktywność własną, zabawę, naukę, rehabilitację oraz realizację metody edukacyjno-terapeutycznej PAP-Przystosowana Aktywność Poznawcza.

Moduł umożliwia stabilizację i montaż pod odpowiednim kątem do PAP blatu przedmiotów nie wchodzących w skład zestawu, a będących w centrum zainteresowań użytkownika.

Pełną skuteczność i bezpieczeństwo działania zapewnia wykorzystanie wraz ze stolikiem PAP -blat

SIMBA
EDUKACJA I TERAPIA
DLA ZAINTERESOWANYCH ROZWOJEM

ZAWARTOŚĆ ZESTAWU

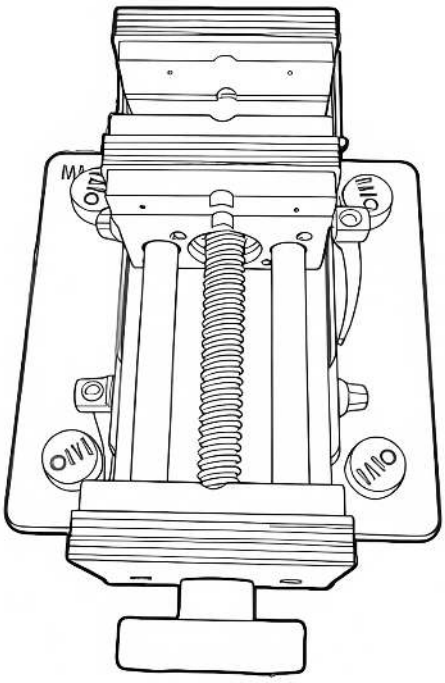

1x



4x

MONTAŻ

1.

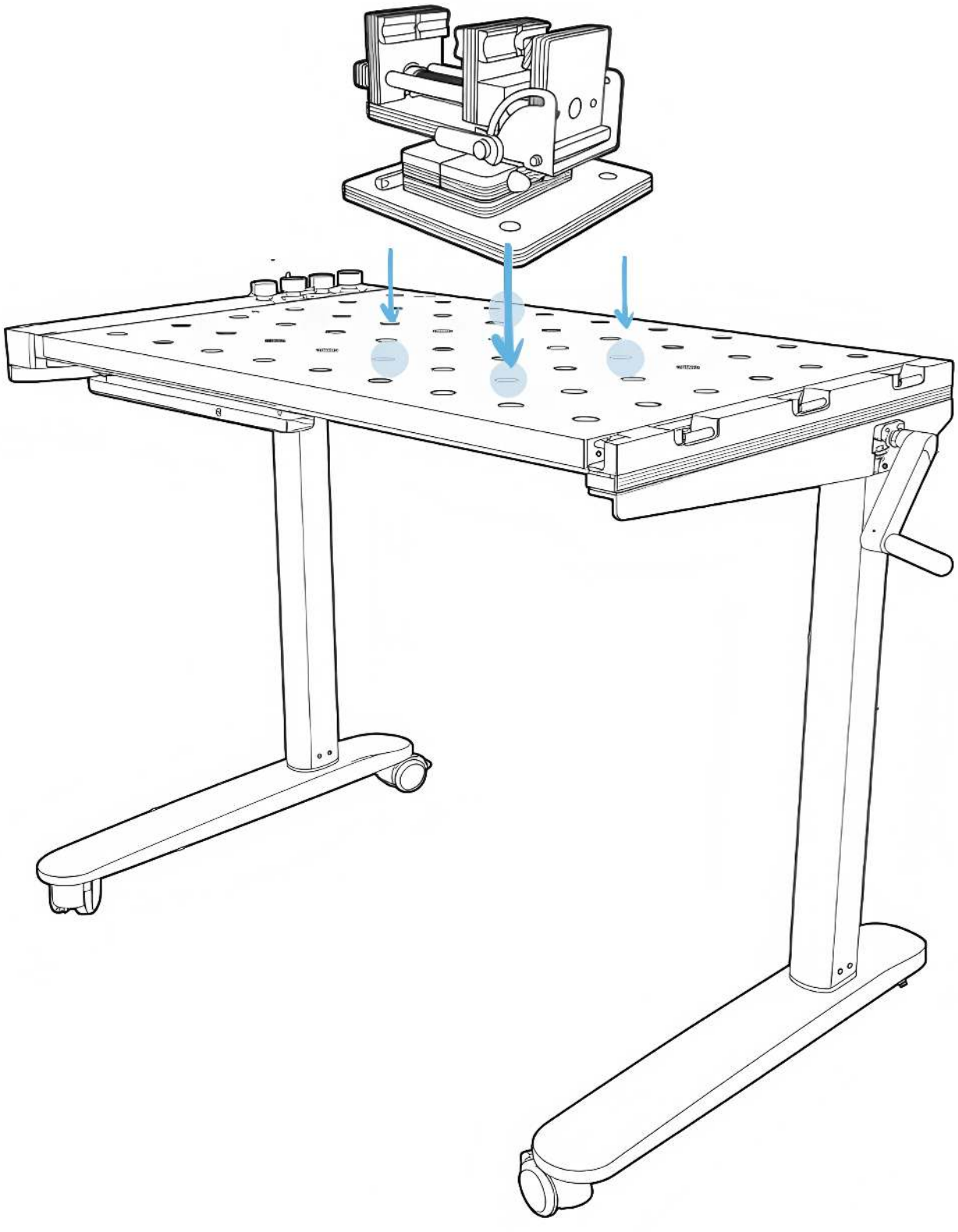

2.

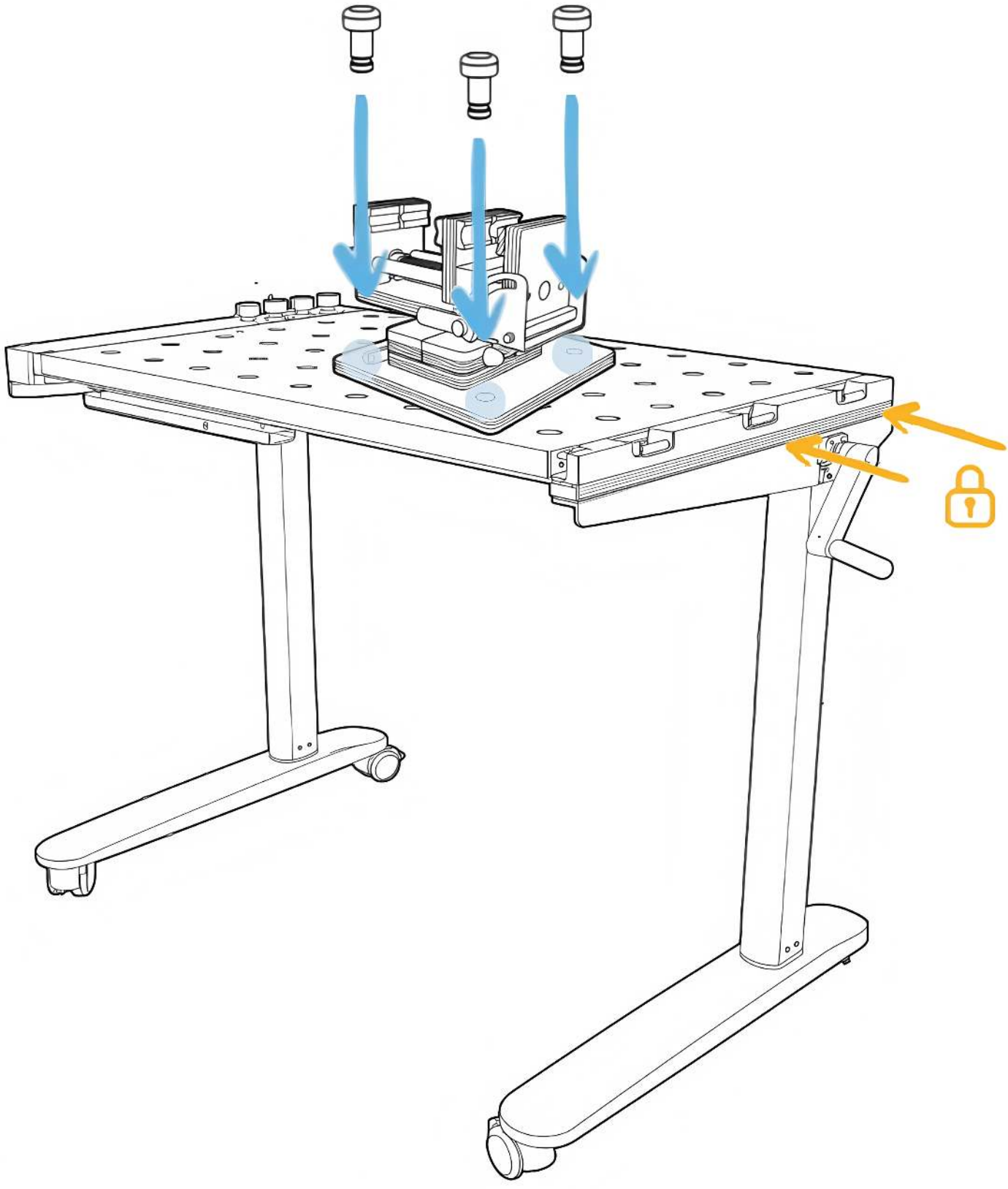

FUNKCJONALNOŚĆ

1. Unieruchamianie elementów

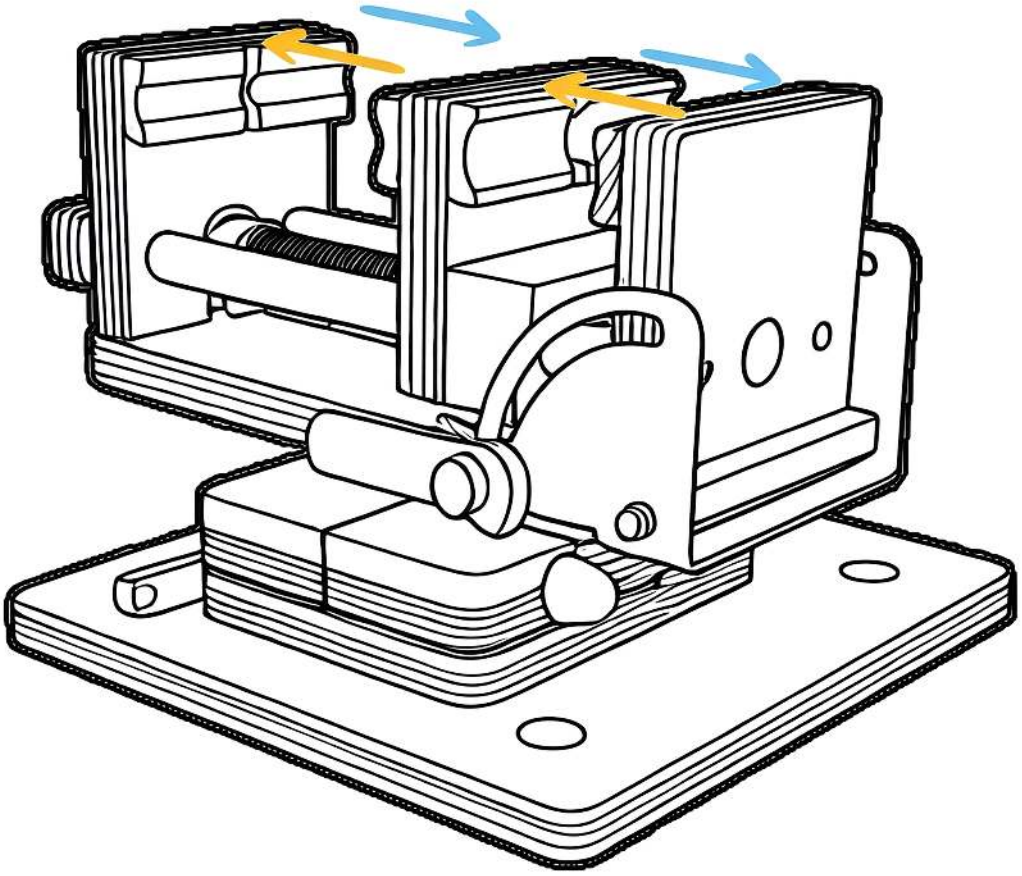

2. Obrót i blokada chwytu w osi pionowej

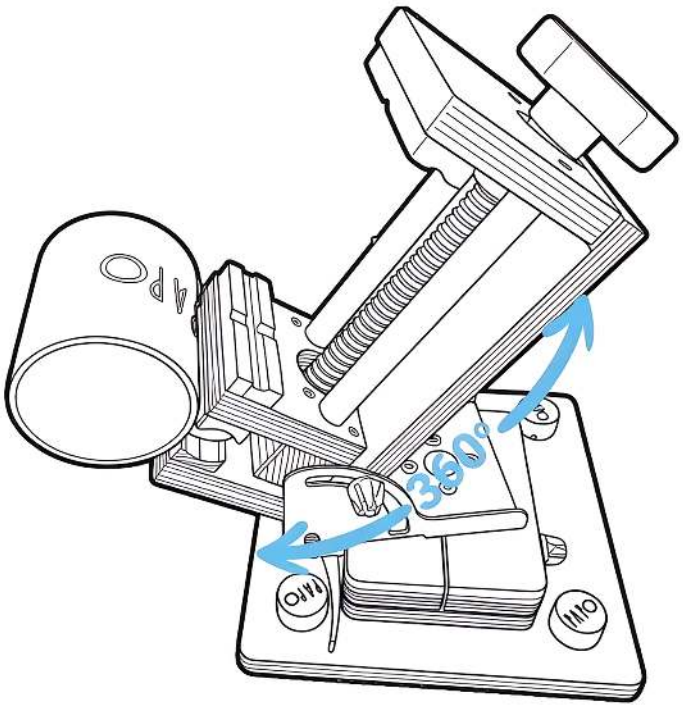

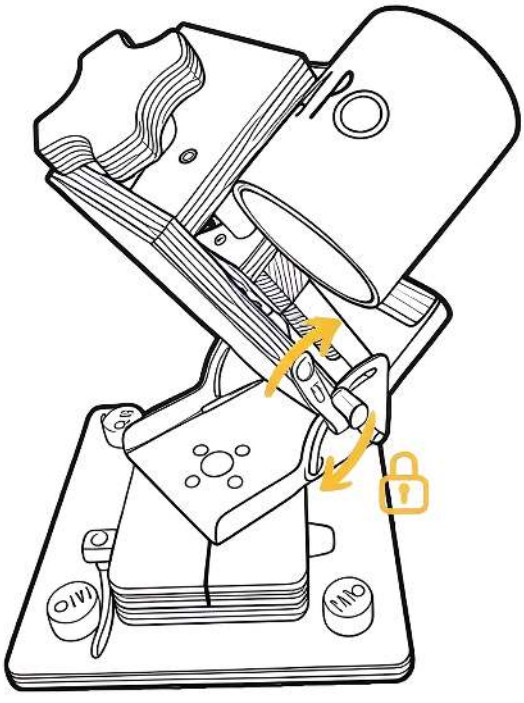

3. OBRÓT I BLOKADA W OSI POZIOMEJ

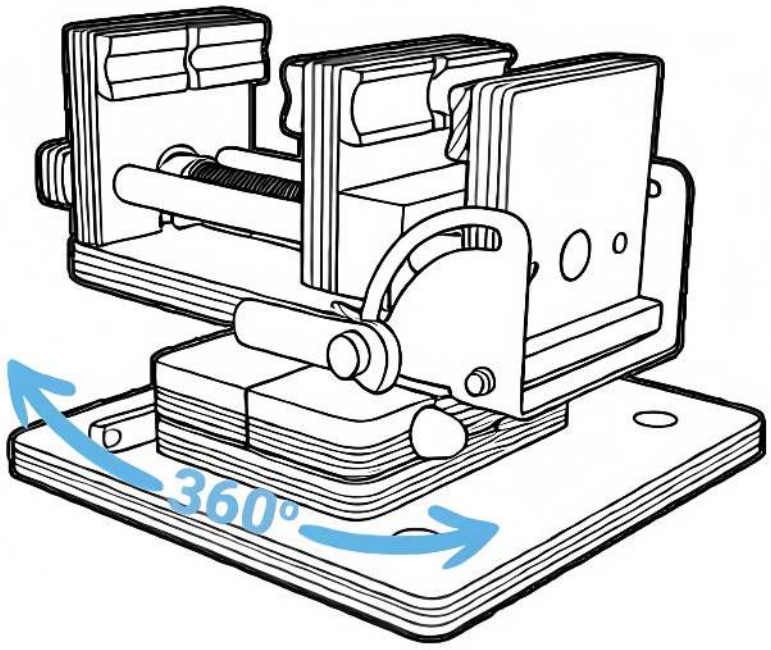

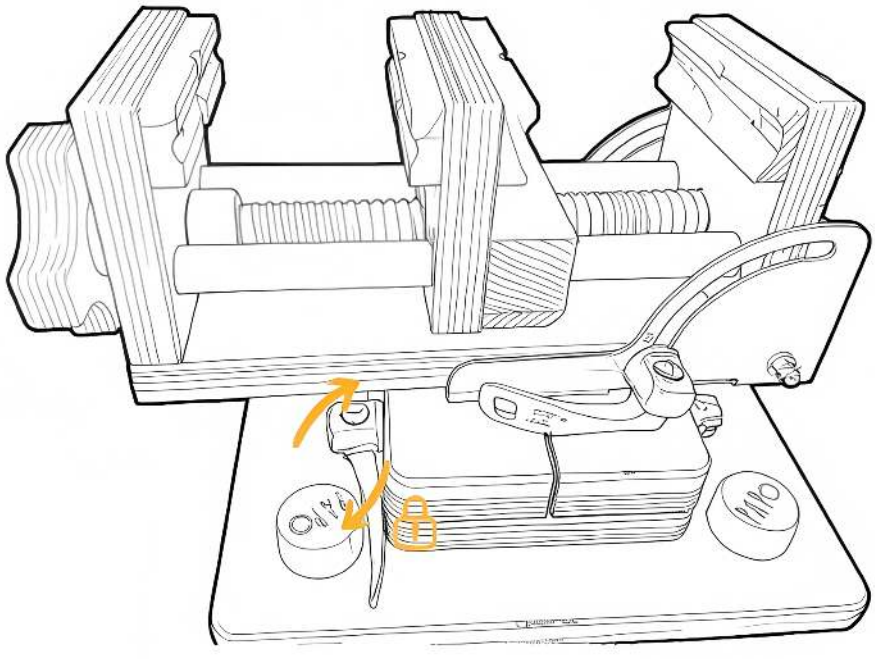



SIMBA Edukacja i Terapia Maciej Baraniewicz
Os. Akademickie 2/8
31-866 Kraków
+48 500 272 553

www.simba.edu.pl

Nieodpowiednie dla dzieci poniżej 3 lat.
Wyprodukowano w Polsce.