PAPO

INDYWIDUALNA PRZESTRZEŃ
DO AKTYWNOŚCI

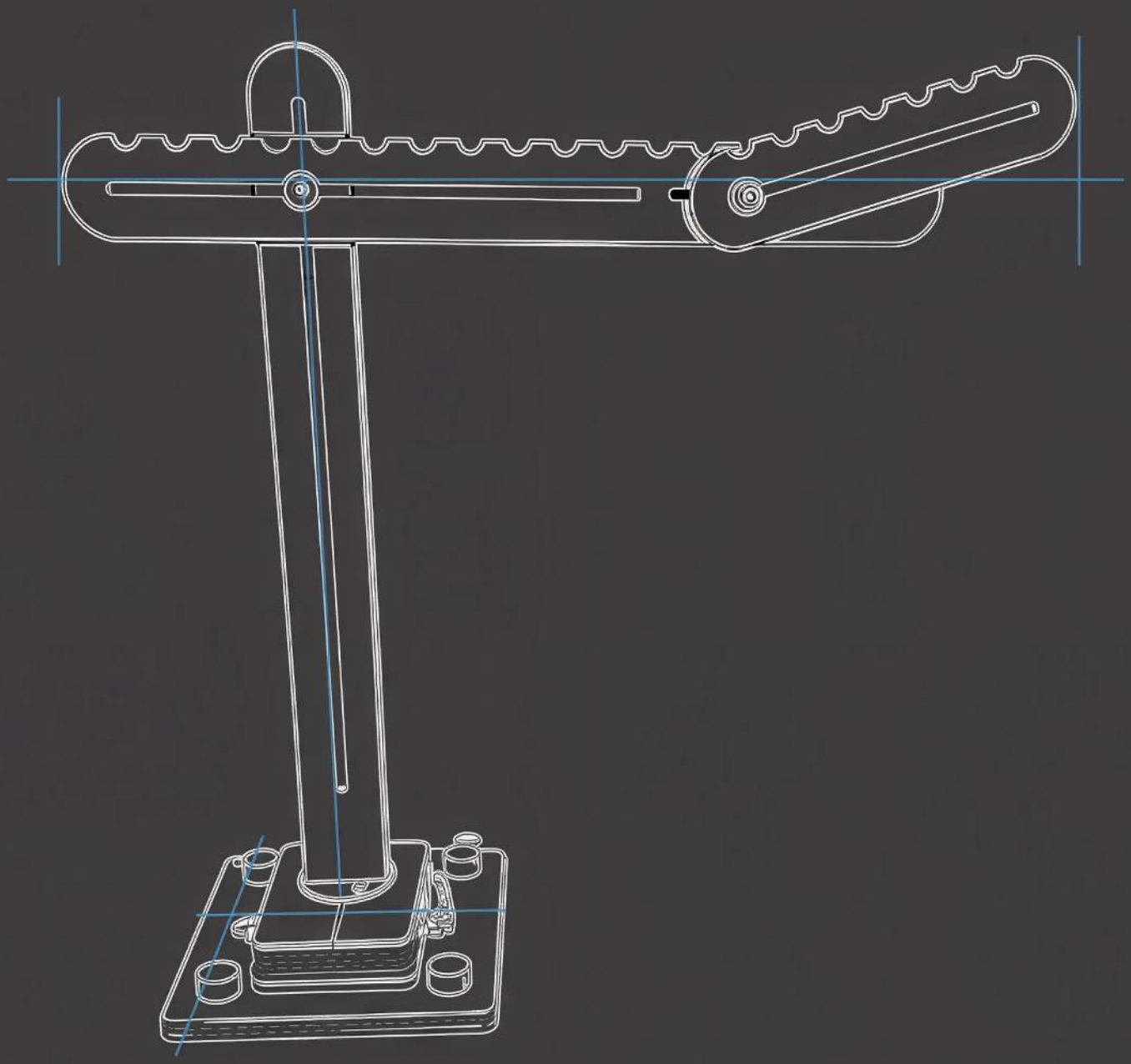

# ŻURAW
# INSTRUKCJA

MONTAŻ | FUNKCJONALNOŚĆ

PAPo

INDYWIDUALNA PRZESTRZEŃ
DO AKTYWNOŚCI

*Bardzo dziękuję za zakup modułu ŻURAW marki SIMBA Edukacja i Terapia.*
*Jest to doskonały produkt, który spełnia najwyższe wymogi jakości i bezpieczeństwa.*

*Linia produktów PAPo w skład której wchodzi ŻURAW, pozwala na zaaranżowanie indywidualnej przestrzeni, umożliwiającej w zależności od potrzeb samodzielną aktywność własną, zabawę, naukę, rehabilitację oraz realizację metody edukacyjno-terapeutycznej PAP-Przystosowana Aktywność Poznawcza.*

Moduł, dzięki przegubowej konstrukcji pozwala podwieszać akcesoria PAPo (m.in. chwyt kulisty, chwyt poprzeczny sztywny) i obiekty mobilne do aktywności na dowolnej wysokości, dopasowanej do aktualnych potrzeb Użytkownika.

Pełną skuteczność i bezpieczeństwo działania zapewnia wykorzystanie wraz ze stolikiem PAP -blat

SIMBA
EDUKACJA I TERAPIA
DLA ZAINTERESOWANYCH ROZWOJEM

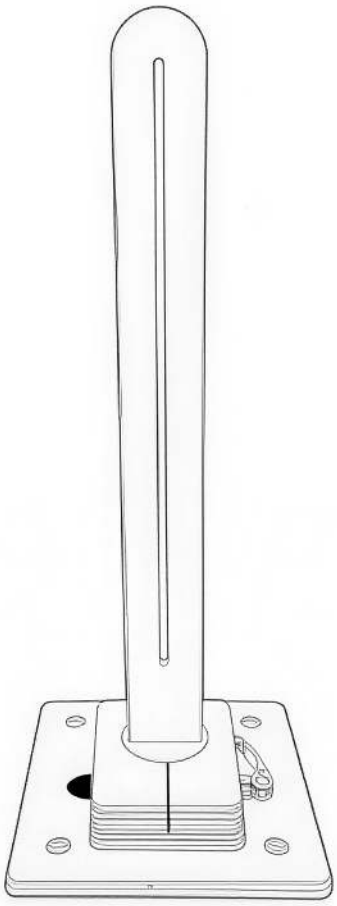

1x

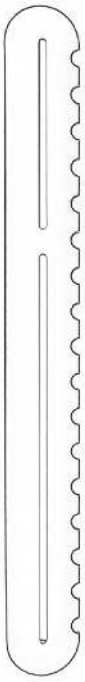

1x

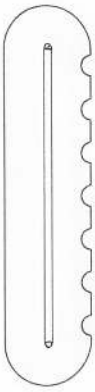

1x



1x



1x

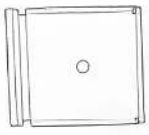

1x

# MONTAŻ

1.

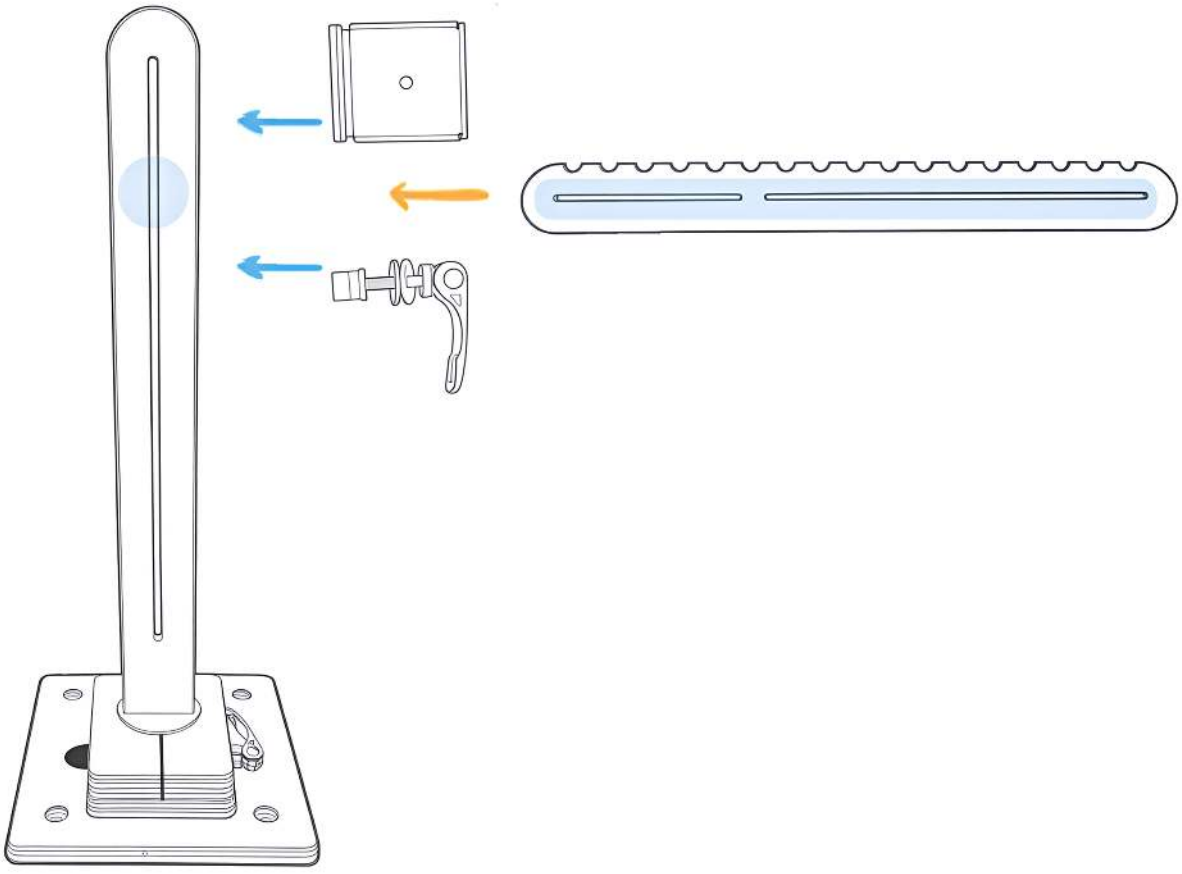

2.

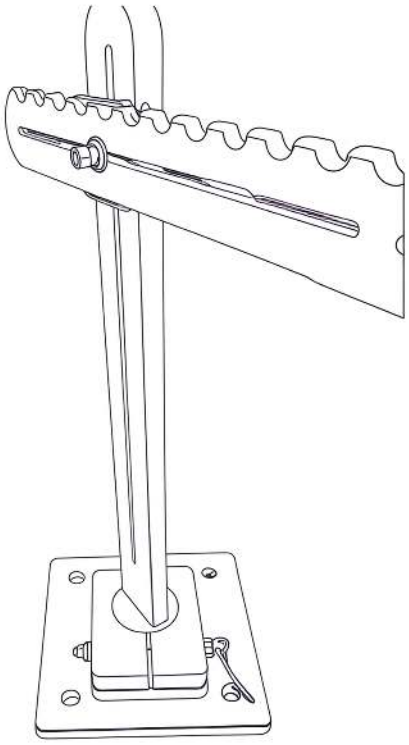

**3.**

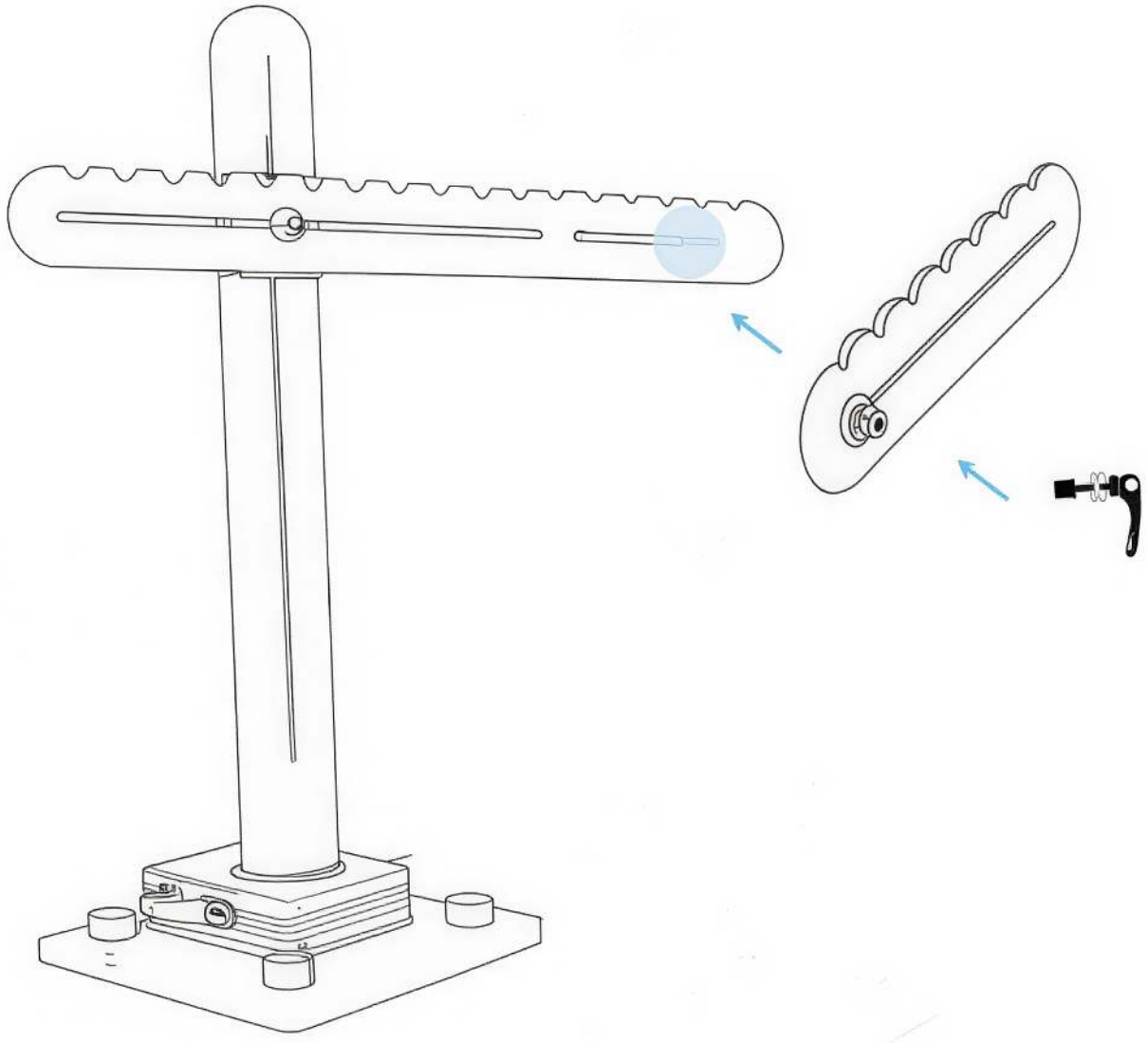

**4.**

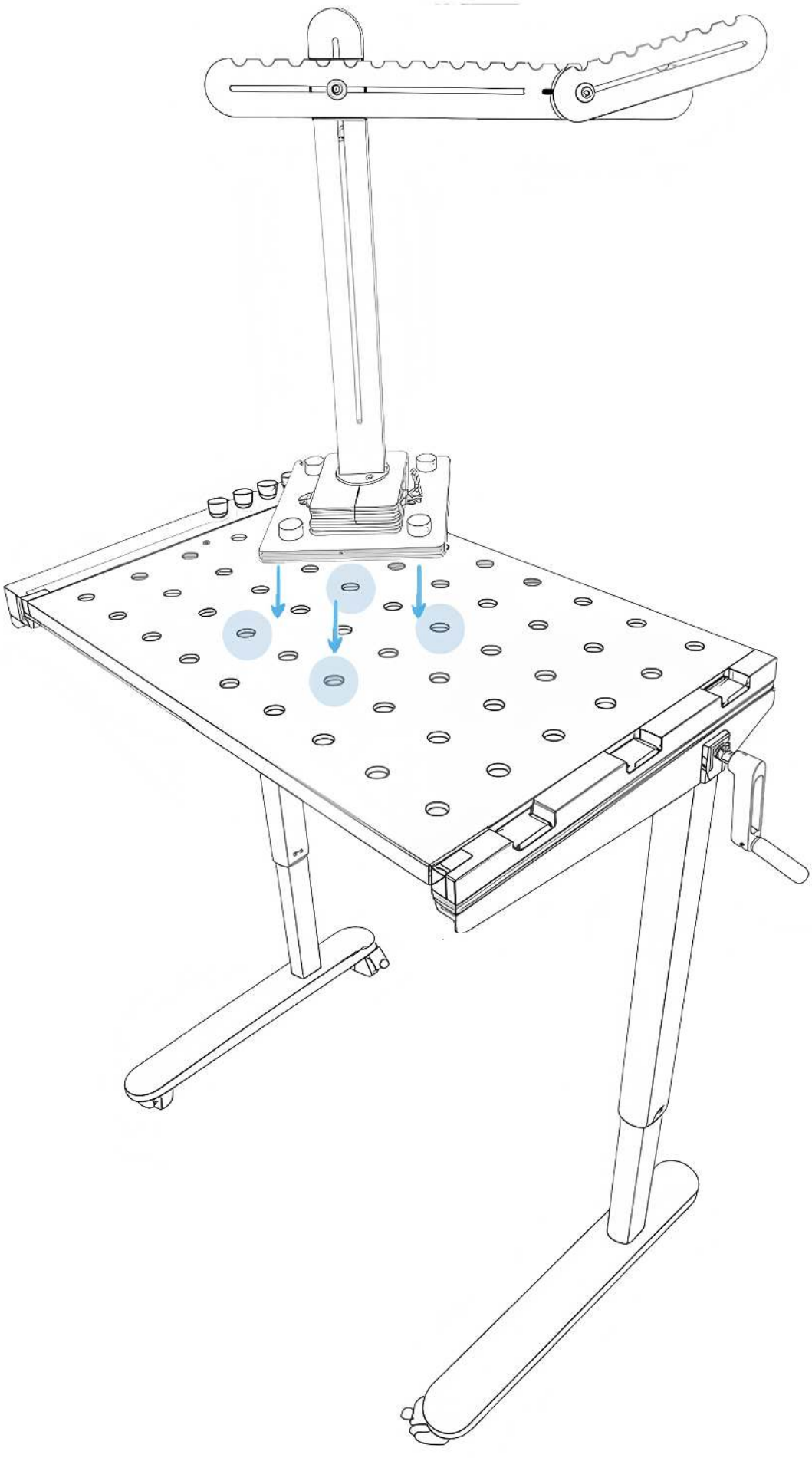

**5.**

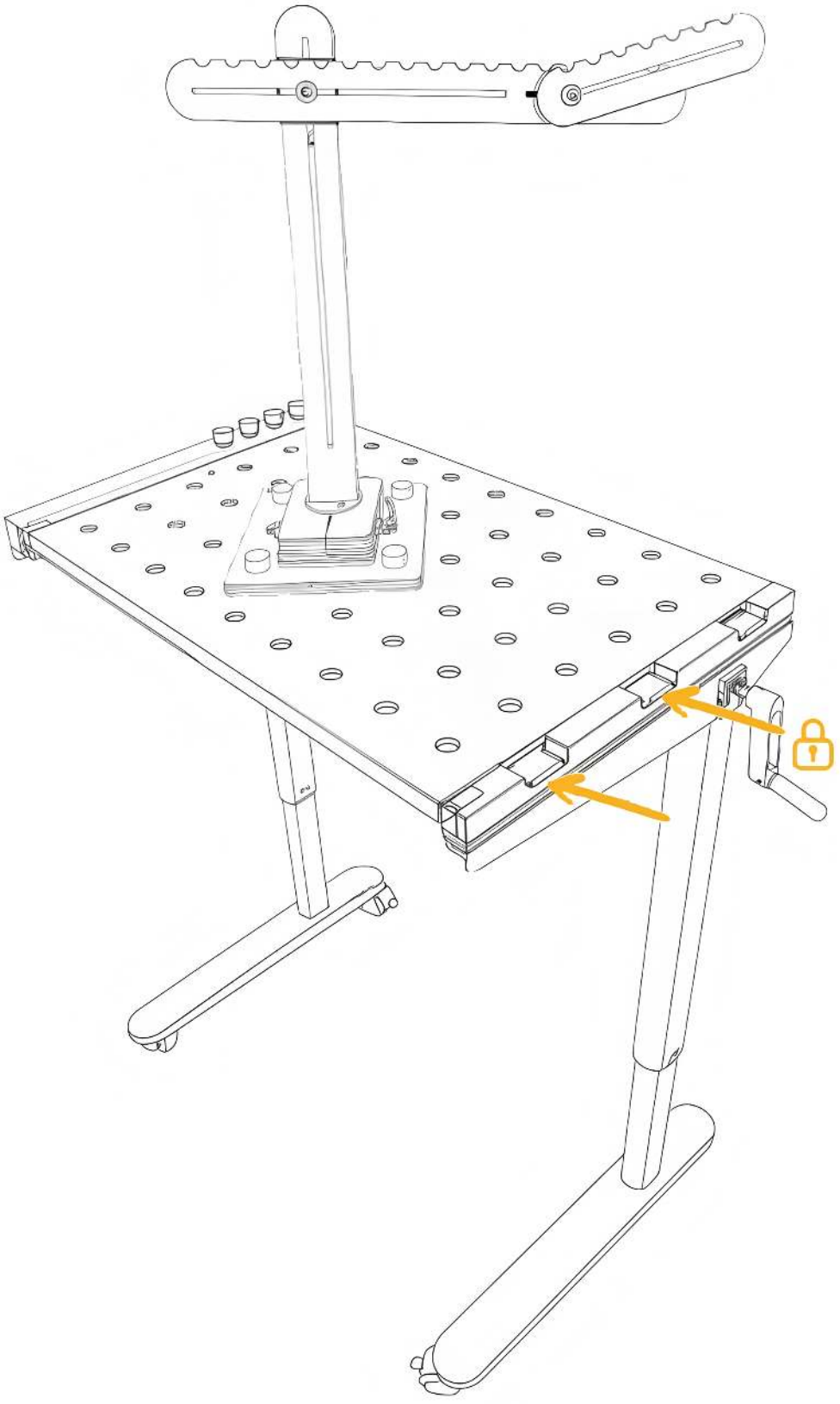

# FUNKCJONALNOŚĆ

## 1. Regulacja kątowa ramienia dodatkowego

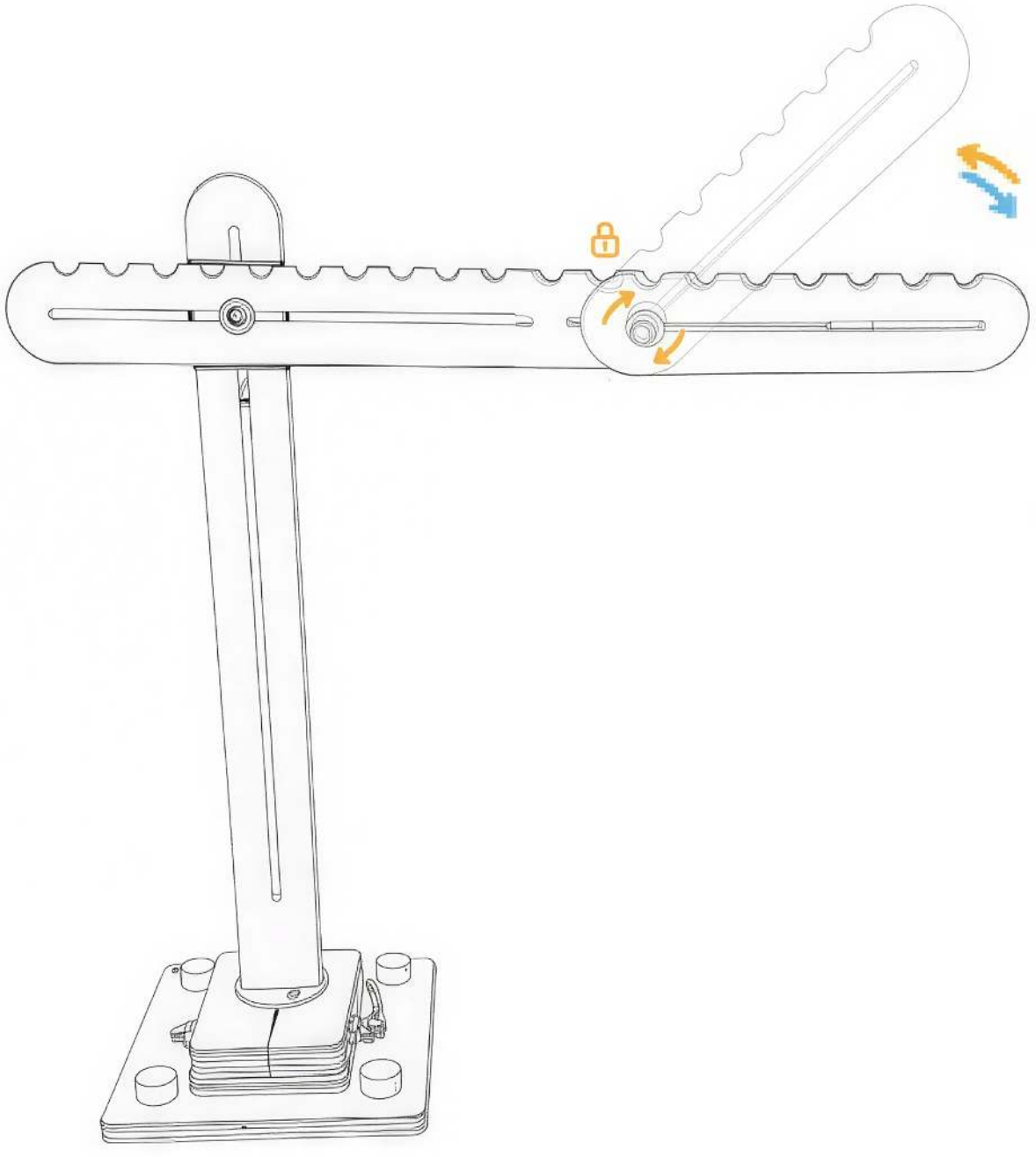

## 2. Regulacja położenia ramienia podstawowego

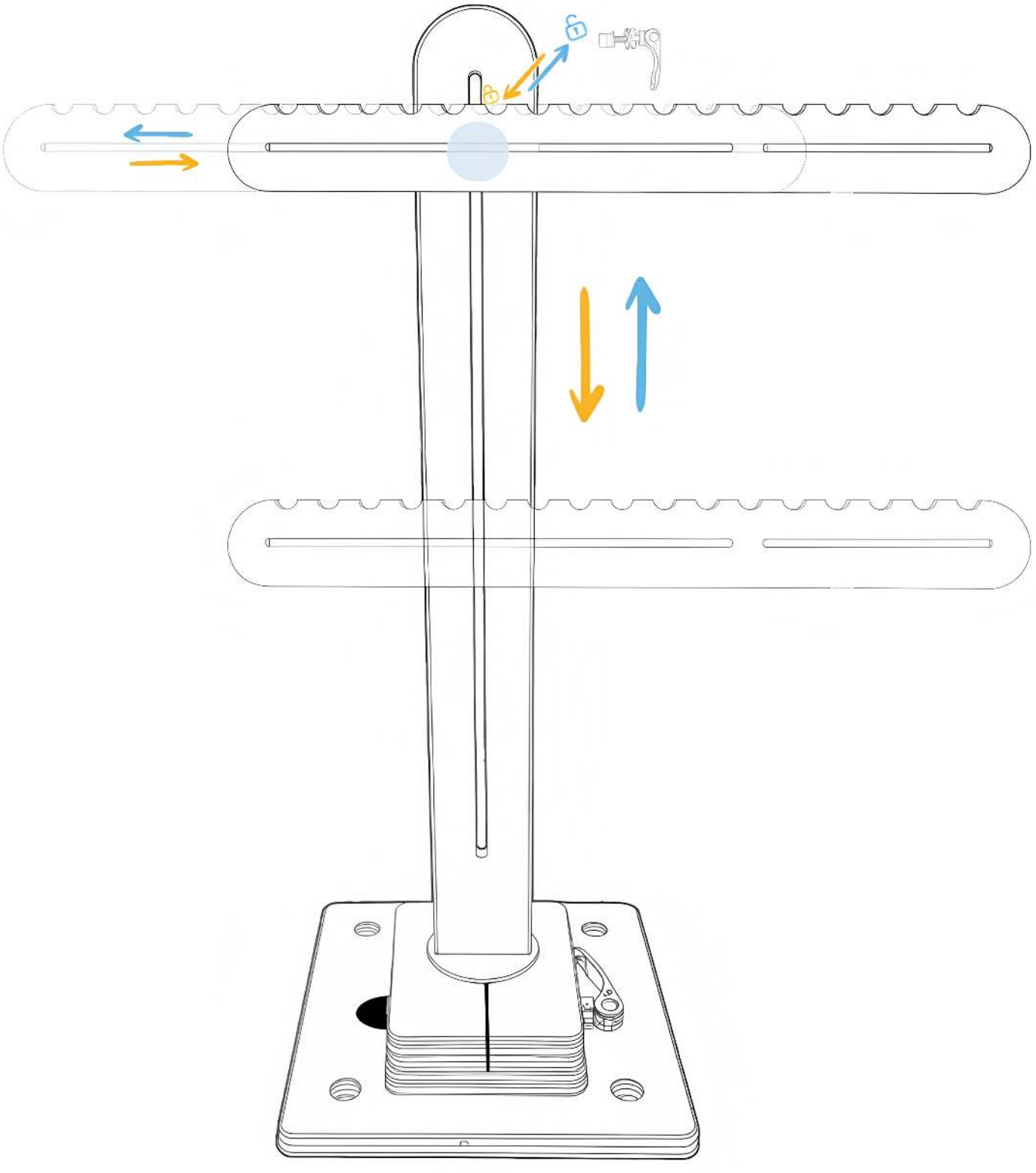

## 3. Obrót i blokada w osi pionowej

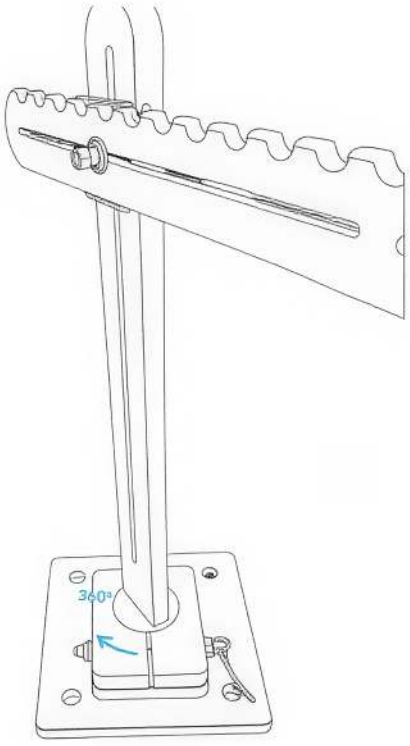


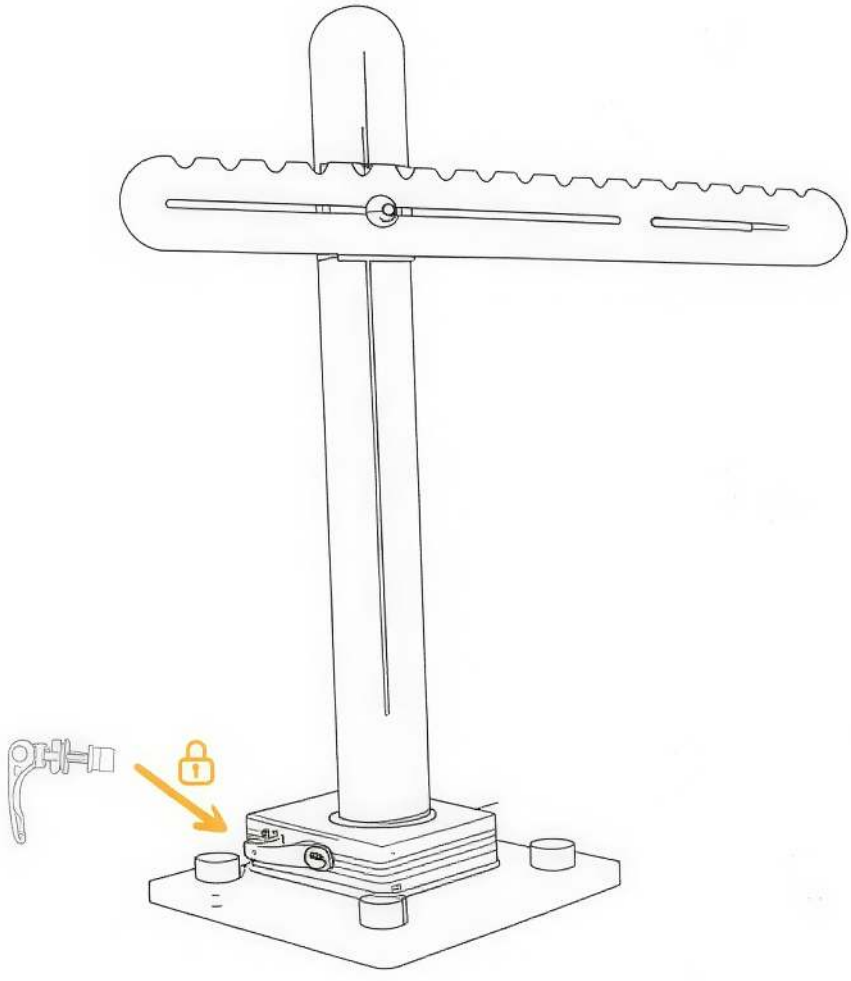

## 4. Zawieszanie na pożądanej wysokości dowolnych elementów mobilnych

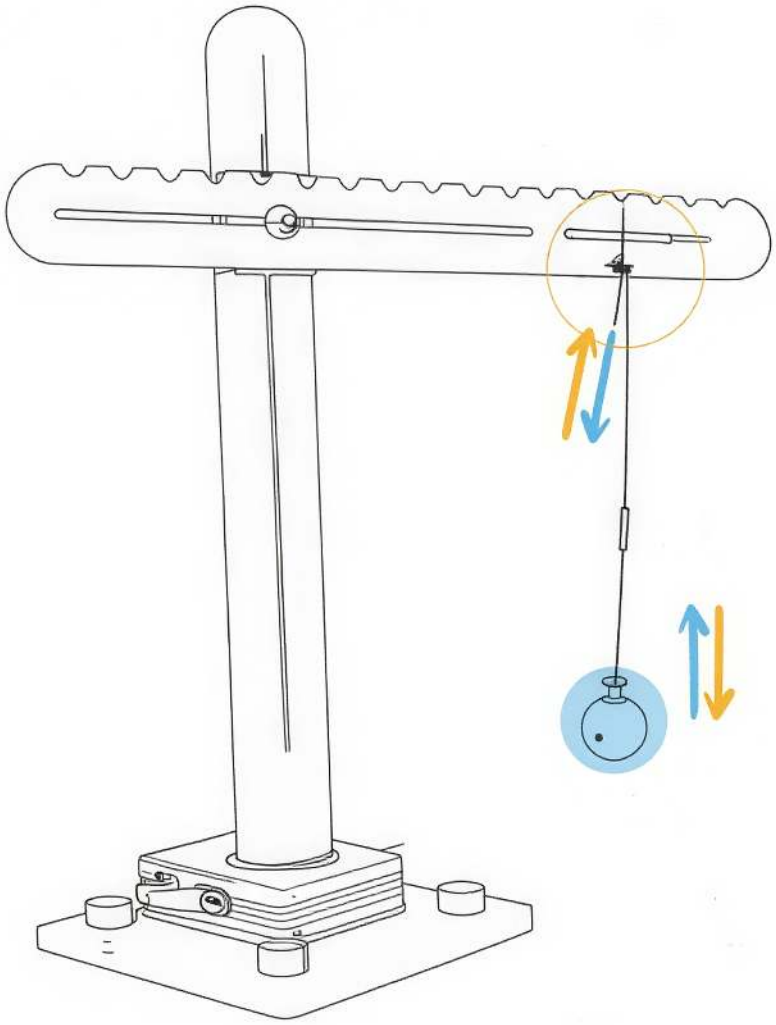



*Modul Chwyt kulisty nie wchodzi w sklad zakupionego zestawu




SIMBA Edukacja i Terapia Maciej Baraniewicz
Os. Akademickie 2/8
31-866 Kraków
+48 500 272 553

www.simba.edu.pl

Nieodpowiednie dla dzieci poniżej 3 lat.
Wyprodukowano w Polsce.

CE