PAPO

INDYWIDUALNA PRZESTRZEŃ
DO AKTYWNOŚCI

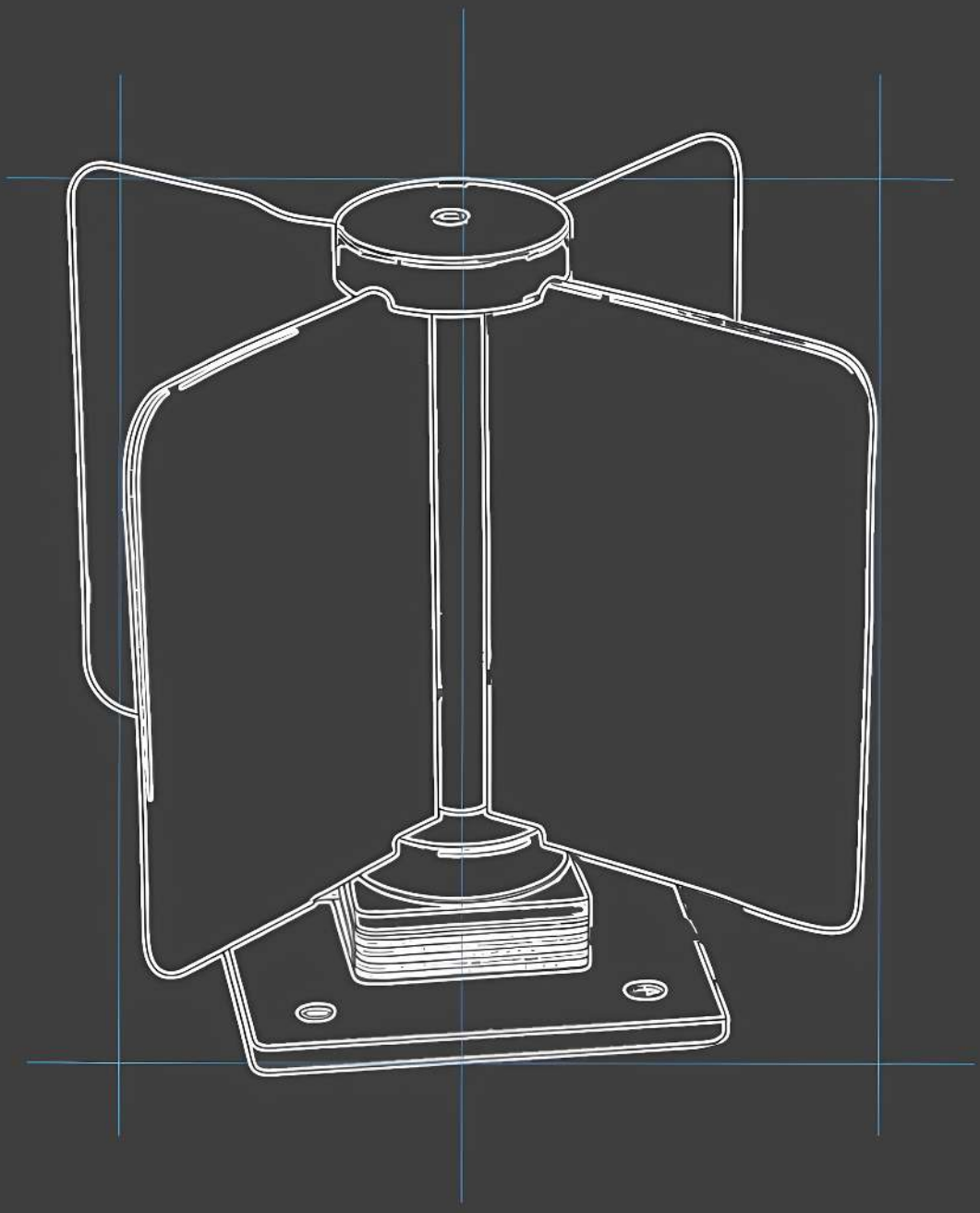

KARUZELA
INSTRUKCJA

MONTAŻ | FUNKCJONALNOŚĆ

PAPo

INDYWIDUALNA PRZESTRZEŃ
DO AKTYWNOŚCI

Bardzo dziękuję za zakup modulu KARUZELA marki SIMBA Edukacja i Terapia.
Jest to doskonaly produkt, który spelnia najwyższe wymogi jakości i bezpieczeristwa.

Linia produktów PAPo w sklad której wchodzi KARUZELA, pozwala na zaaranżowanie indywidualnej przestrzeni, umożliwiającej w zależności od potrzeb samodzielną aktywność wlasną, zabawę, naukę, rehabilitację oraz realizację metody edukacyjno-terapeutycznej PAP-Przystosowana Aktywność Poznawcza.

Moduł ma na celu ekspozycję Użytkownikowi do 8 przedmiotów i/ lub zdjęć, umożliwiając samodzielną eksplorację poprzez obrót i dokonywanie wyborów. Akcesorium posiada dzianinę rzepową pozwalającą na łatwe umieszczanie wybranych elementów.

Głównym celem jest
trening kontroli i planowania motorycznego
| doskonalenie chwytu i manipulacji | nawiązywanie relacji

Pelną skuteczność i bezpieczeństwo działania zapewnia wykorzystanie wraz ze stolikiem PAP -blat

SIMBA
EDUKACIA I TERAPIA
DLA ZAINTERESOMANYCH ROZWOJEM

ZAWARTOŚĆ ZESTAWU

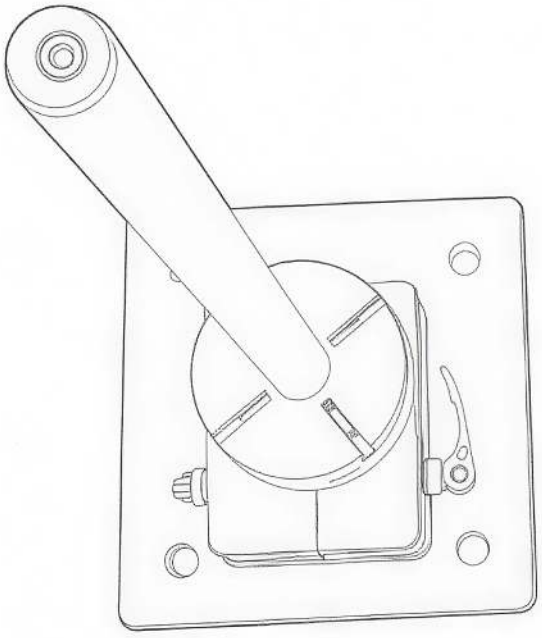

1x

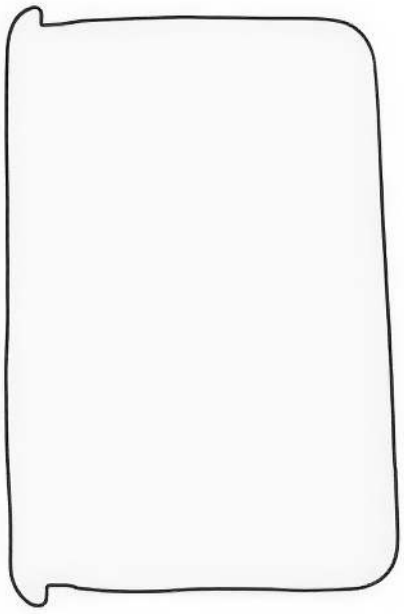

4x

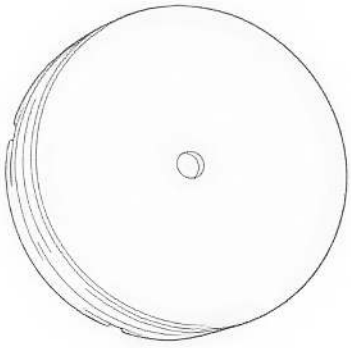

1x



4x



1x

MONTAŻ

1.

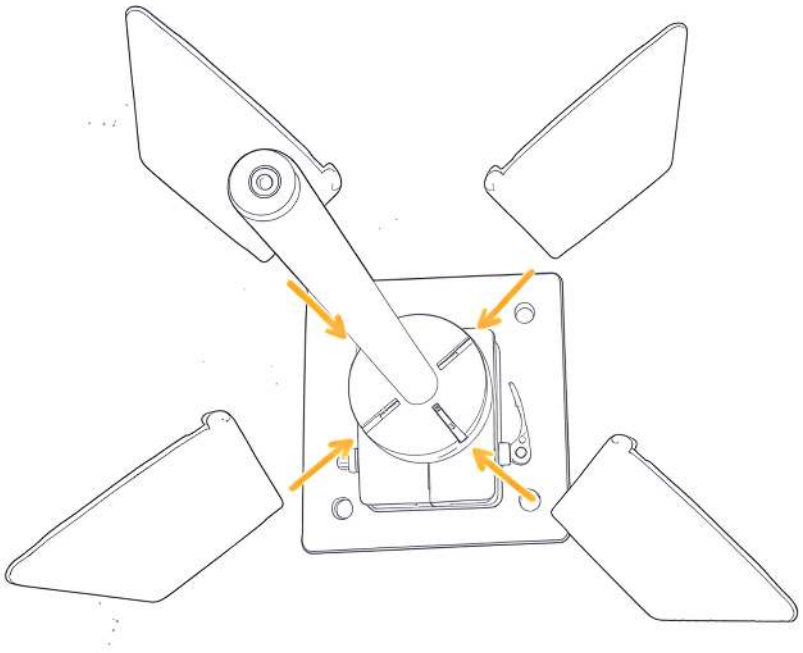

2.

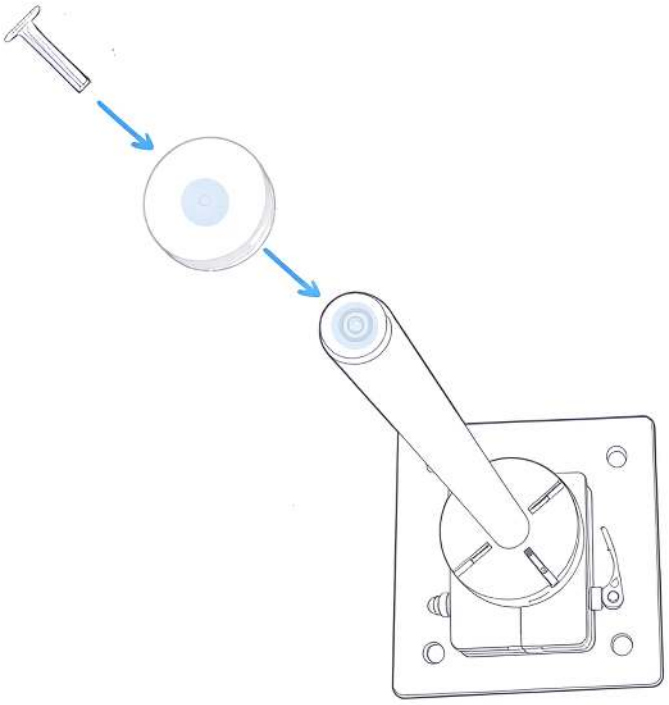

3.

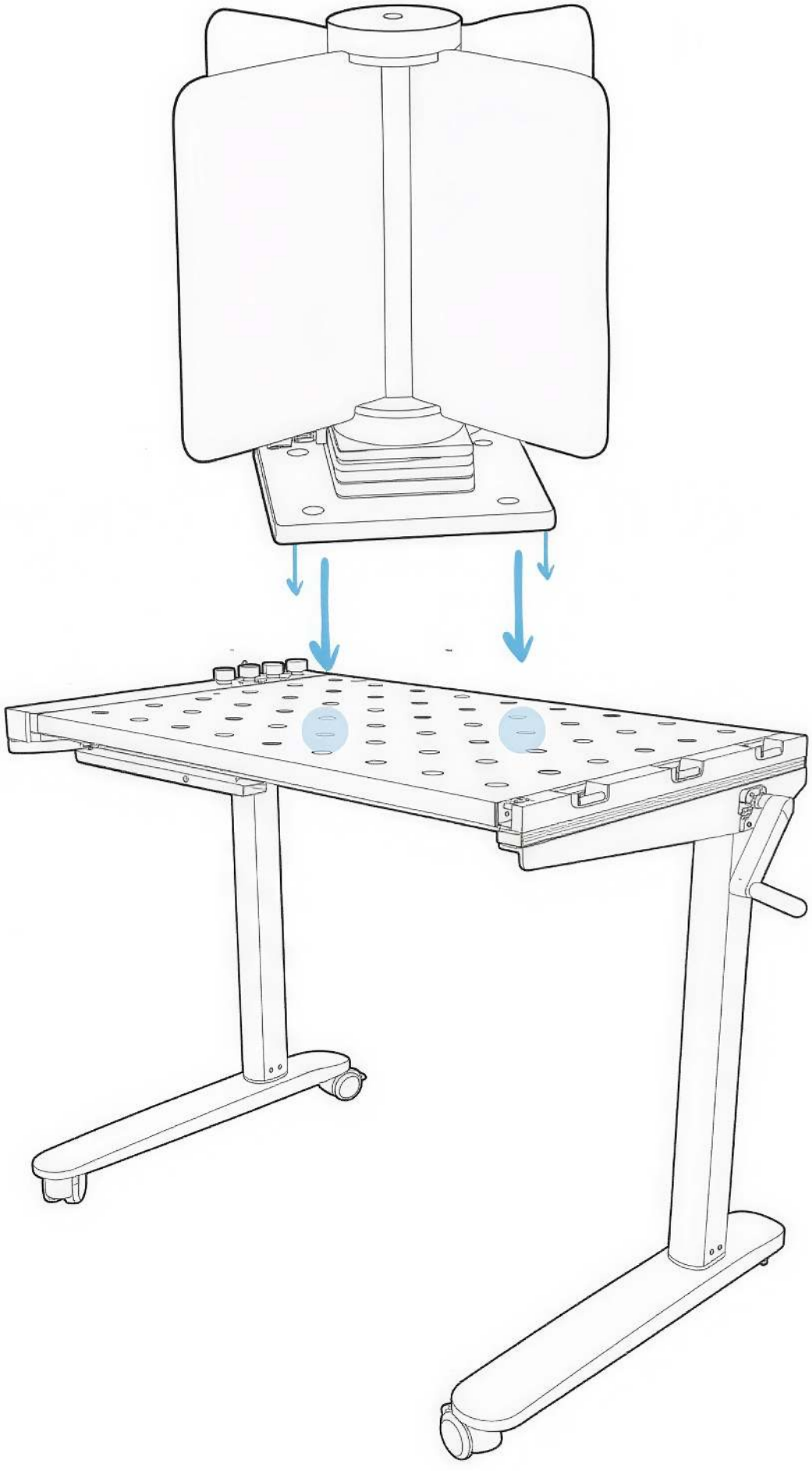

4.

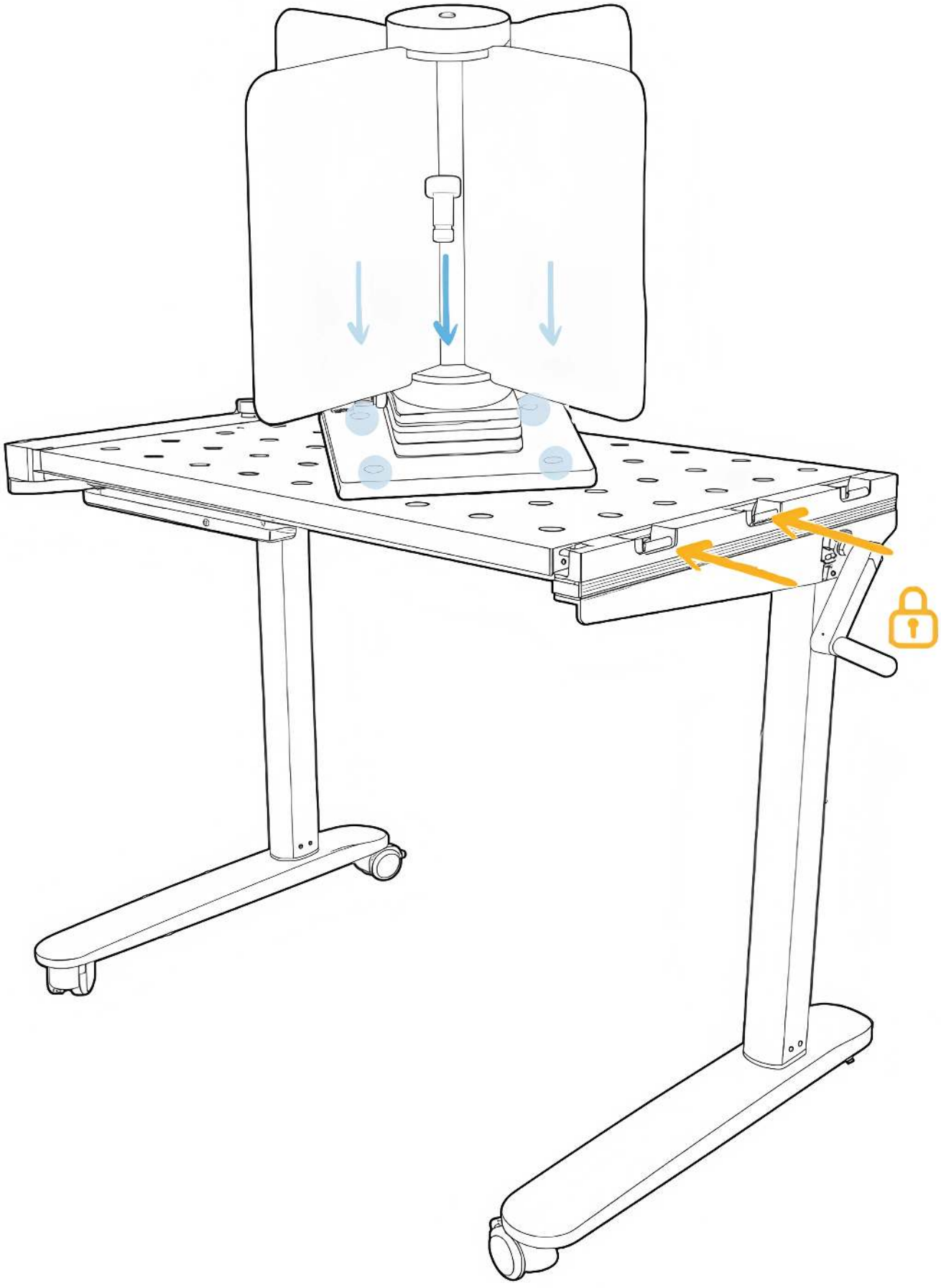

FUNKCJONALNOŚĆ

1. Obrót ramienia w zależności od potrzeb

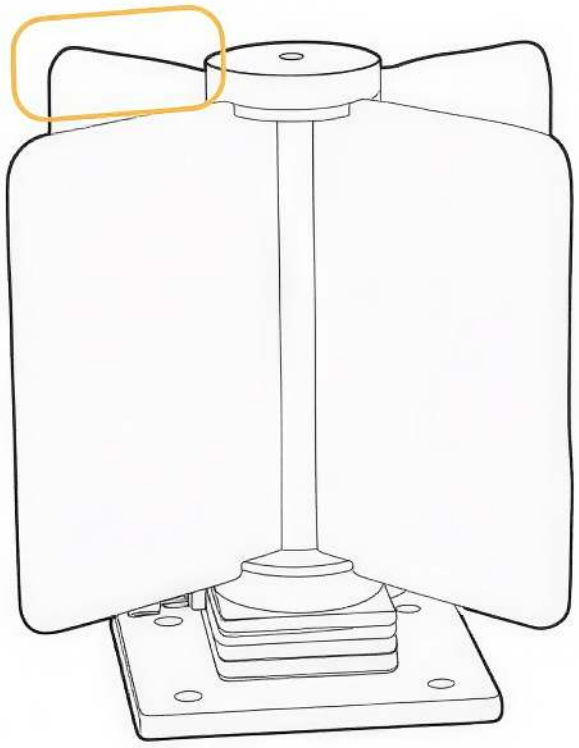

2. Obrót i blokada w osi pionowej



3. Montaż akcesoriów do ramion karuzeli

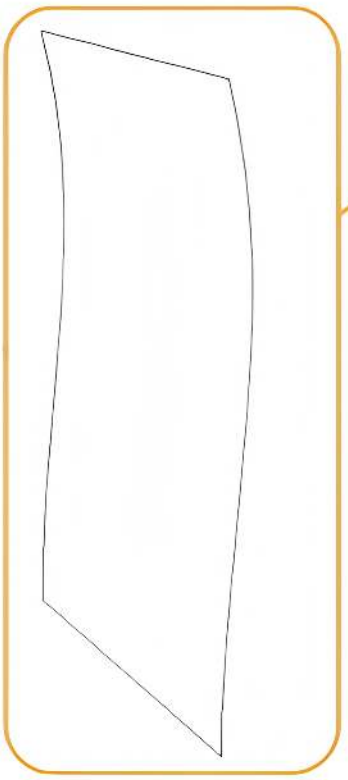

Dowolny, bezpieczny przedmiot: zabawka, zdjęcie, książka, (...)

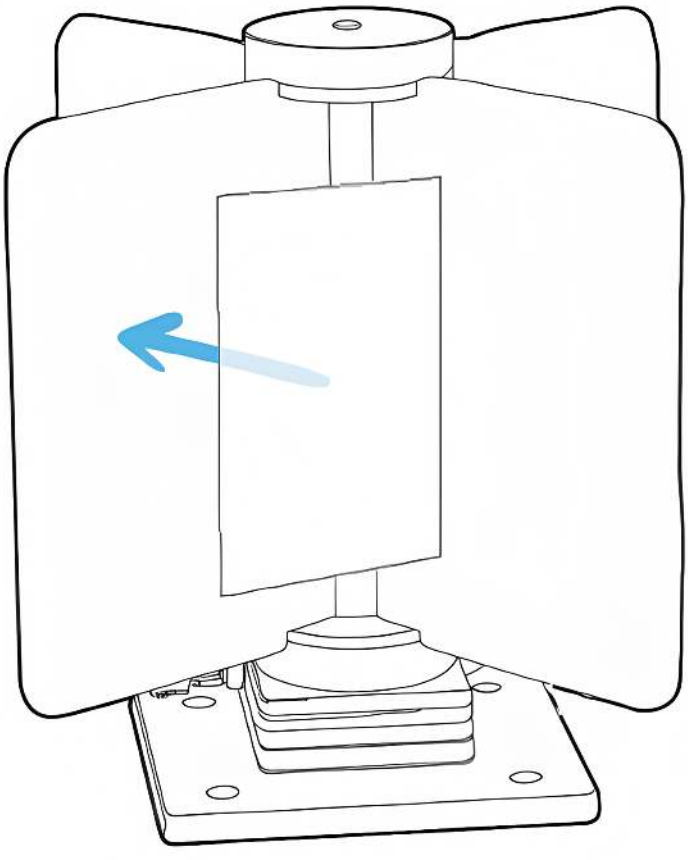



SIMBA Edukacja i Terapia Maciej Baraniewicz
Os. Akademickie 2/8
31-866 Kraków
+48 500 272 553

www.simba.edu.pl

Nieodpowiednie dla dzieci poniżej 3 lat.
Wyprodukowano w Polsce.

CE