PAPO

INDYWIDUALNA PRZESTRZEŃ
DO AKTYWNOŚCI



MATA NABLATOWA
INSTRUKCJA

MONTAŻ | FUNKCJONALNOŚĆ

PAPo

INDYWIDUALNA PRZESTRZEŃ
DO AKTYWNOŚCI

Bardzo dziękuję za zakup modułu MATA NABLATOWA marki SIMBA Edukacja i Terapia.
Jest to doskonały produkt, który spełnia najwyższe wymogi jakości i bezpieczeństwa.

Linia produktów PAPo w skład której wchodzi MATA NABLATOWA, pozwala na zaaranżowanie indywidualnej przestrzeni, umożliwiającej w zależności od potrzeb samodzielną aktywność własną, zabawę, naukę, rehabilitację oraz realizację metody edukacyjno-terapeutycznej PAP-Przystosowana Aktywność Poznawcza.

Silikonowa, elastyczna mata umożliwia wykorzystanie PAP blatu jako stolika do spożywania posiłków lub aktywności w sensorycznych masach i substancjach. Ze względu na swoje właściwości bardzo dobrze przylega do powierzchni blatu oraz skutecznie stabilizuje i przeciwdziała przypadkowemu przesuwaniu się naczyń w trakcie posiłku. Posiada atest dopuszczający kontakt z żywnością. Łatwa do utrzymania w czystości i przechowywaniu.

Pełną skuteczność i bezpieczeństwo działania zapewnia wykorzystanie wraz ze stolikiem PAP -blat

SIMBA
EDUKACJA I TERAPIA
DLA ZAINTERESOWANYCH ROZWOJEM

ZAWARTOŚĆ ZESTAWU

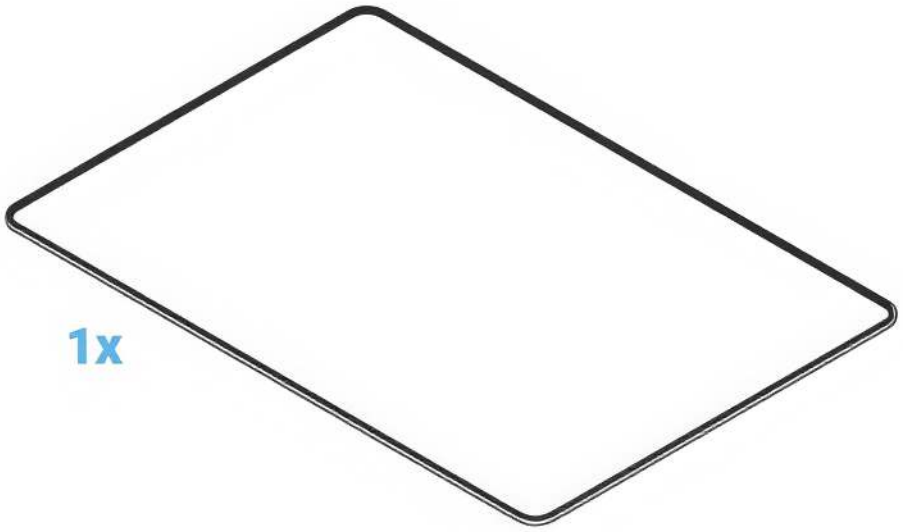

MONTAŻ

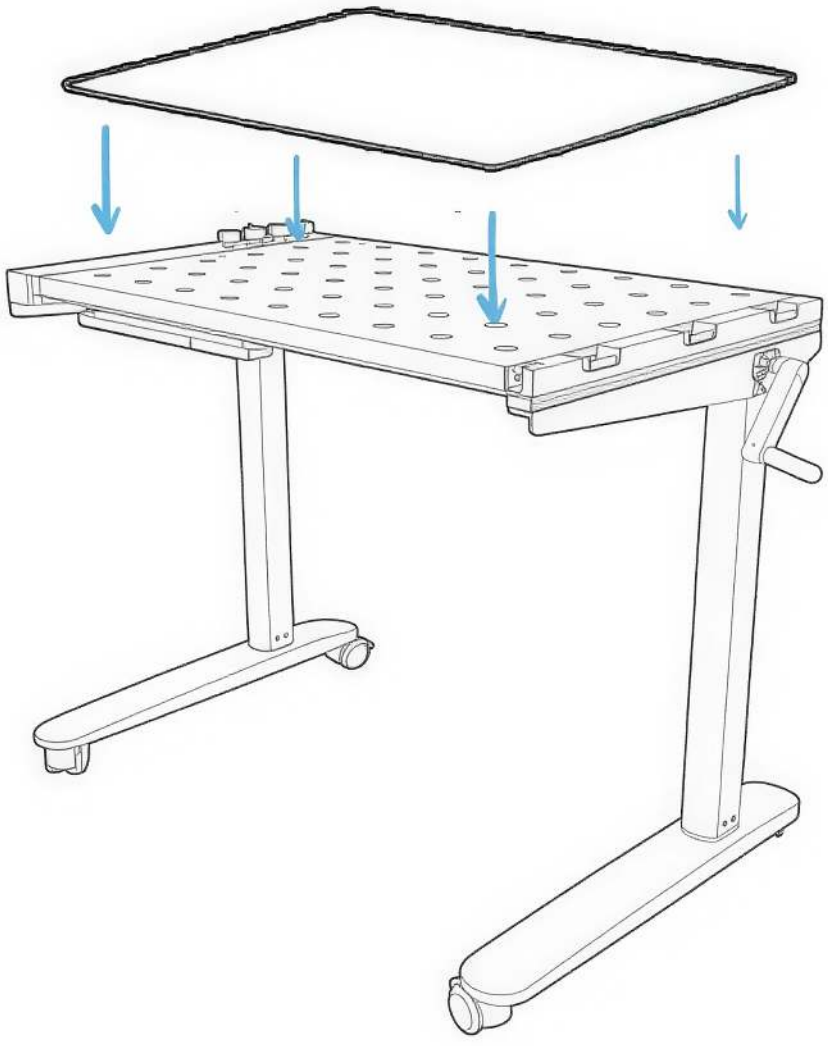

FUNKCJONALNOŚĆ

1. Spożywanie posiłków



2. Realizowanie czynności kreatywnych i sensorycznych



ZASTRZEŻENIA I KONSERWACJA

1. Nie używać ostrych narzędzi bezpośrednio na powierzchni maty silikonowej.
2. Nie suszyć z użyciem źródeł ciepła.
3. Myć przy użyciu delikatnych detergentów.
4. Produkt nie jest przeznaczony do mycia w zmywarce.



SIMBA Edukacja i Terapia Maciej Baraniewicz
Os. Akademickie 2/8
31-866 Kraków
+48 500 272 553

www.simba.edu.pl

Nieodpowiednie dla dzieci poniżej 3 lat.
Wyprodukowano w Polsce.

CE