PAPO

INDYWIDUALNA PRZESTRZEŃ
DO AKTYWNOŚCI

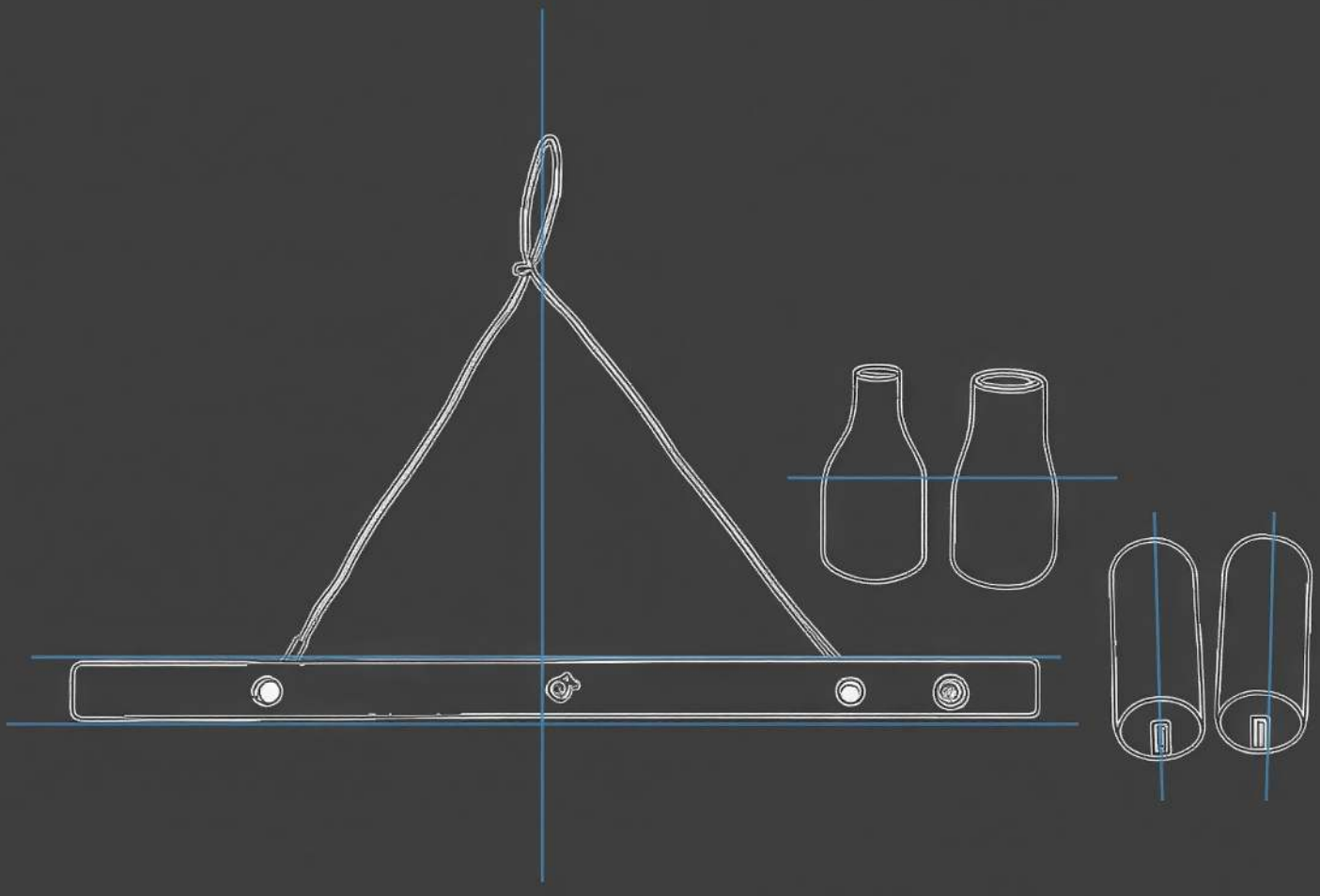

CHWYT POPRZECZNY
INSTRUKCJA

MONTAŻ | FUNKCJONALNOŚĆ

PAPo

INDYWIDUALNA PRZESTRZEŃ
DO AKTYWNOŚCI

Bardzo dziękuję za zakup modułu CHWYT POPRZECZNY marki SIMBA Edukacja i Terapia.
Jest to doskonały produkt, który spełnia najwyższe wymogi jakości i bezpieczeństwa.

Linia produktów PAPo, w skład której wchodzi CHWYT POPRZECZNY, pozwala na zaaranżowanie indywidualnej przestrzeni, umożliwiającej w zależności od potrzeb, samodzielną aktywność własną, zabawę, naukę, rehabilitację oraz realizację metody edukacyjno-terapeutycznej PAP-Przystosowana Aktywność Poznawcza.

Moduł umożliwia chwyt i utrzymanie poprzez zawieszenie sznurkowe na Żurawiu. Drążek zakończony jest z obydwu stron nakładkami silikonowymi pełniącymi funkcję zabezpieczającą oraz umożliwiającą montaż narzędzi odpowiednich do potrzeb i zainteresowań użytkownika. Mogą to być: pałka do gry na instrumentach perkusyjnych, pędzel/ kredka do malowania, łyżka do mieszania itp. Zastosowanie przegubu z rurowych elementów akcesoryjno-montażowych, pozwala na zmianę płaszczyzny w jakiej wykonywana jest aktywność.

Celem głównym jest
trening kontroli i planowania motorycznego | doskonalenie chwytu i manipulacji | rozumienie zależności przyczynowo skutkowych | rozwój działań celowych.

Pełną skuteczność i bezpieczeństwo działania zapewnia wykorzystanie wraz ze stolikiem PAP -blat.

SIMBA
EDUKACJA I TERAPIA
DLA ZAINTERESOWANYCH ROZWOJEM

ZAWARTOŚĆ ZESTAWU



1x



1x



1x



2x

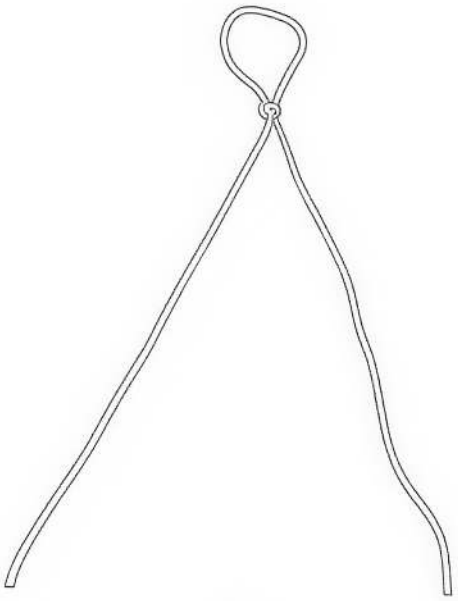

1x

DO POPRAWNEGO UŻYWANIA WSZYSTKICH ELEMENTÓW NIEZBĘDNE JEST AKCESORIUM „ŻURAW" Z KOLEKCJI PAPO!

MONTAŻ I FUNKCJE

1. Uniwersalny system łączenia

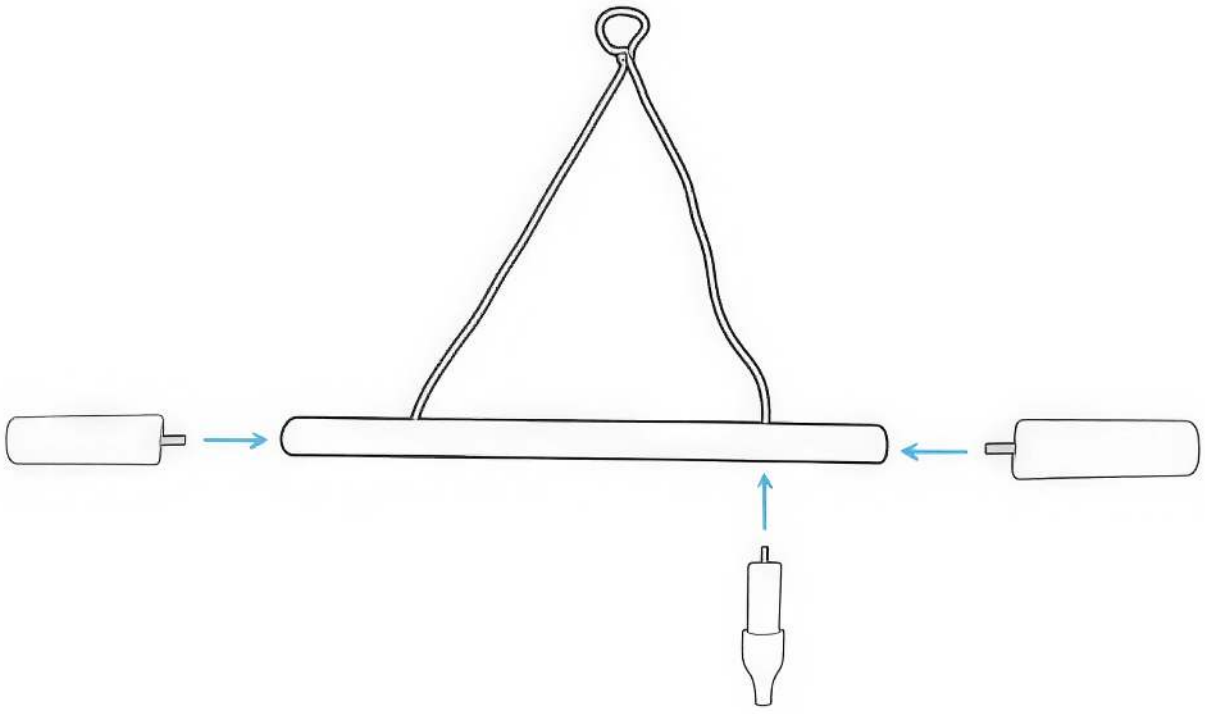

2. Chwytak silikonowy - umieszczenie artykułów

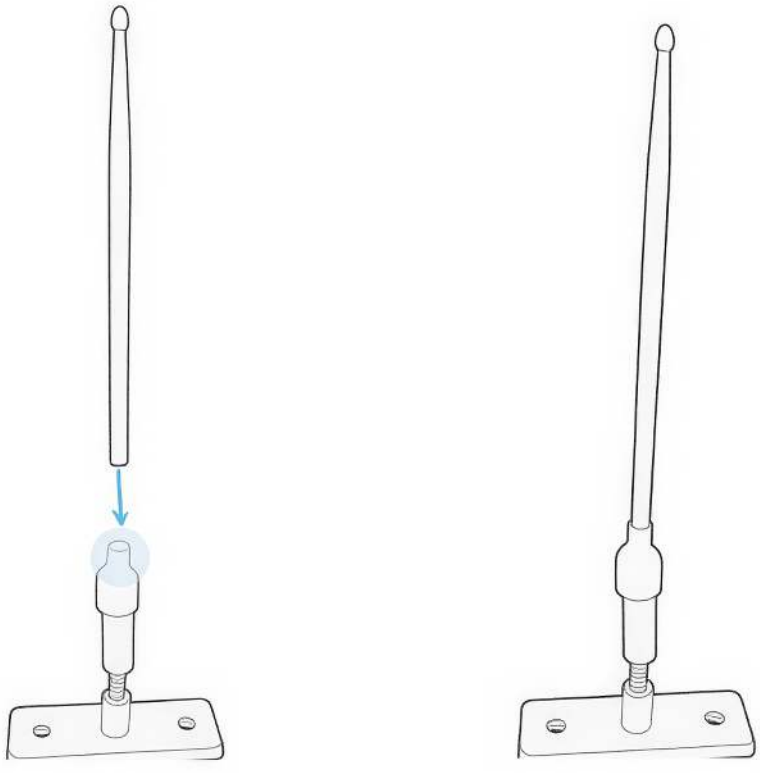

MONTAŻ I FUNKCJE

3. Chwyt poziomy - montaż

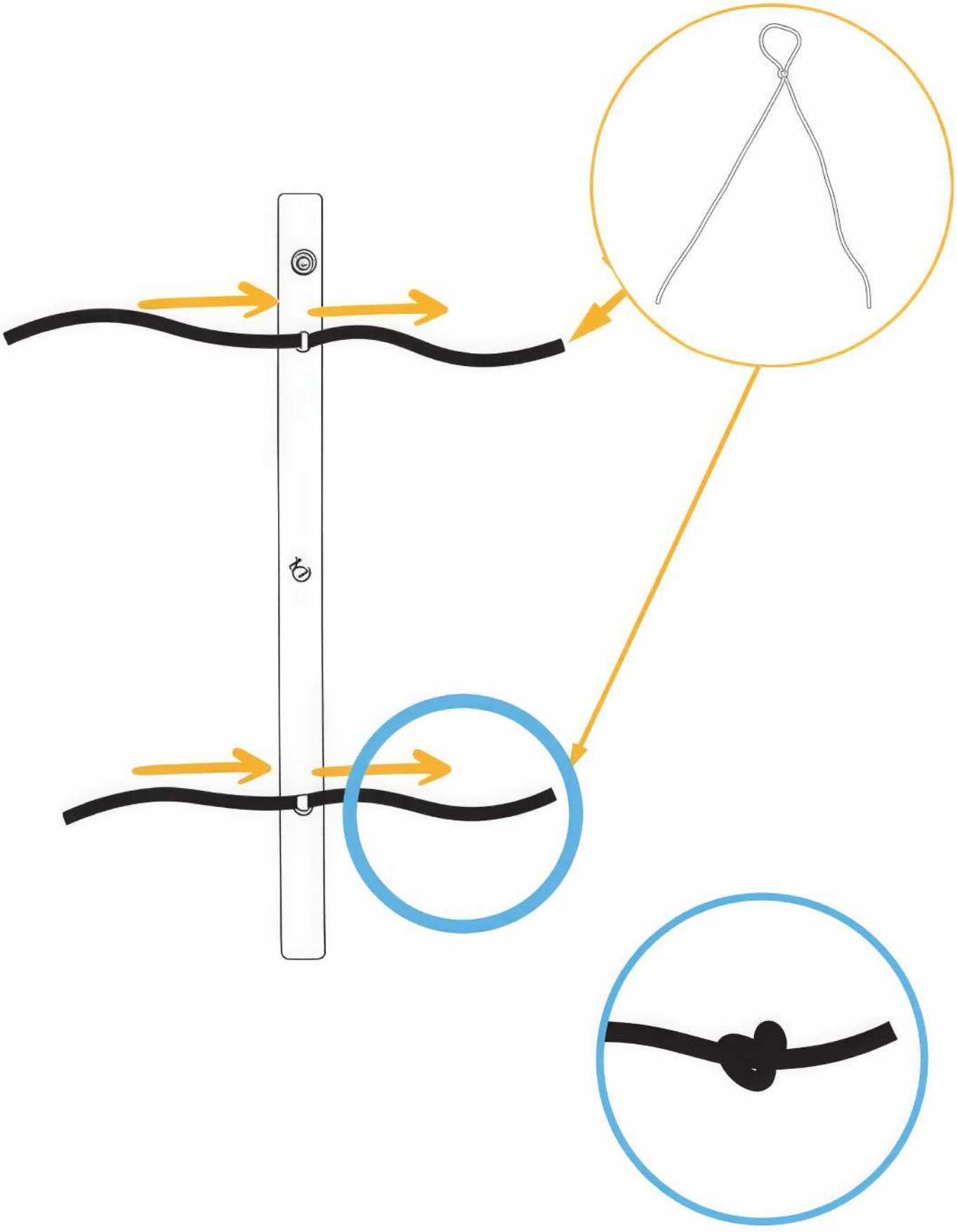

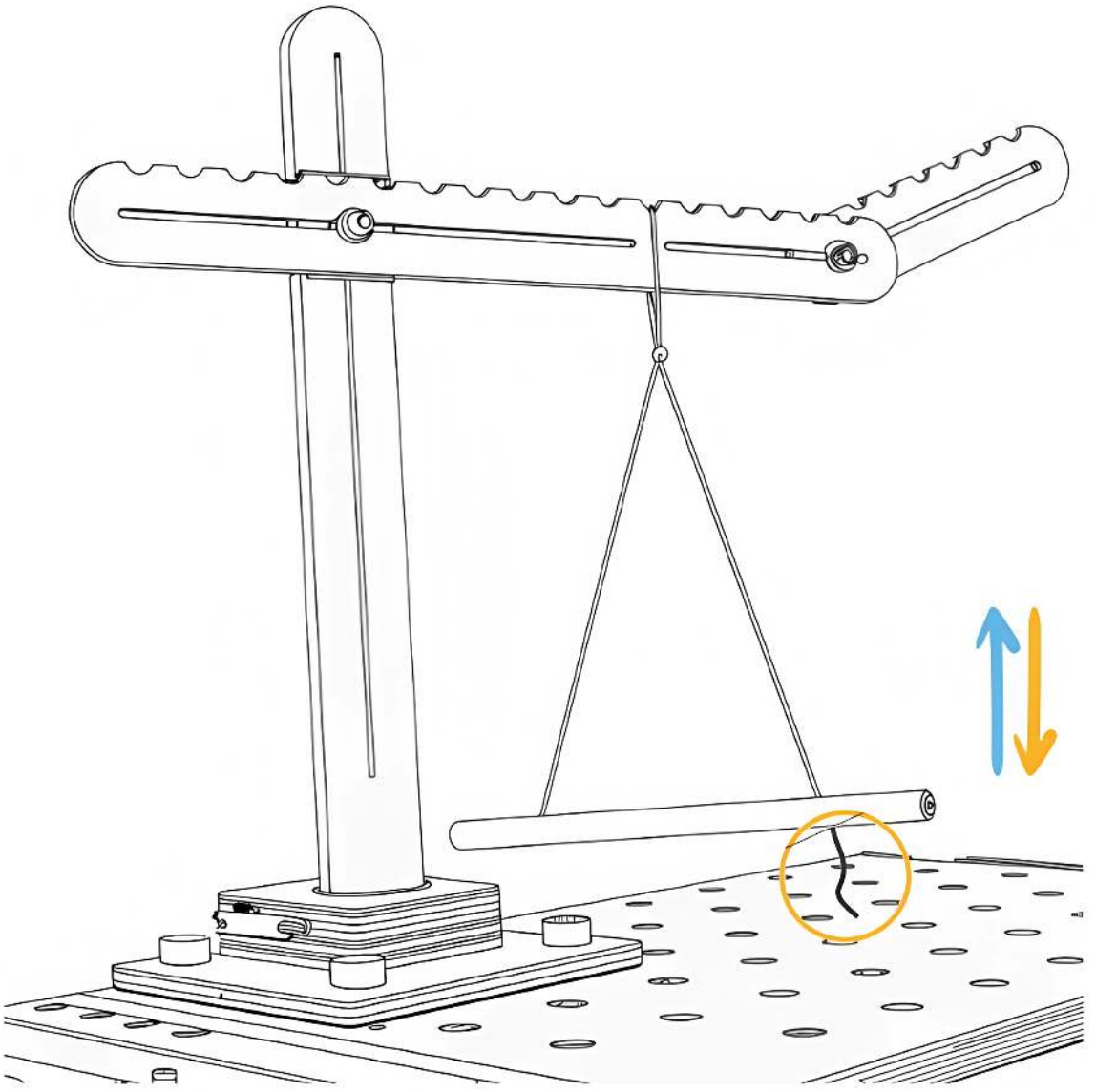





SIMBA Edukacja i Terapia Maciej Baraniewicz
Os. Akademickie 2/8
31-866 Kraków
+48 500 272 553

www.simba.edu.pl

Nieodpowiednie dla dzieci poniżej 3 lat.
Wyprodukowano w Polsce.

CE