WIRE ROPE CLIPS

MORE PRODUCT INFO

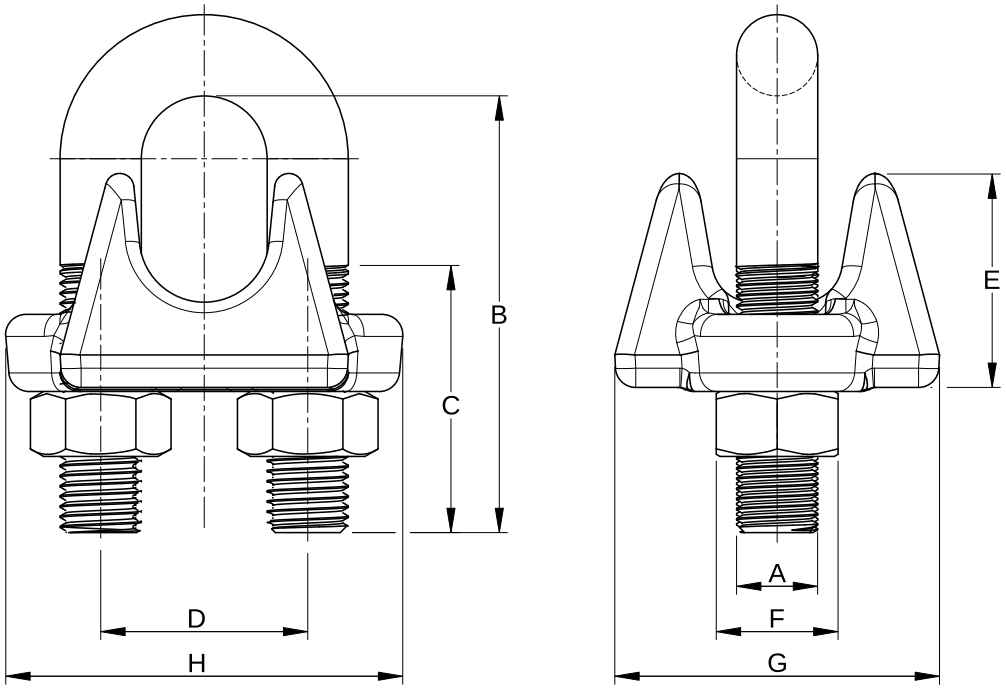

IMPERIAL

MODEL NUMBER	WIRE ROPE Ø (INCH)	TORQUE (LB-FT)	DIMENSIONS (INCH)								WEIGHT (LBS)
			A	B	C	D	E	F	G	H	
WRC 4	1/8	4.5	0.22	0.72	0.44	0.47	0.41	0.38	0.81	0.94	0.1
WRC 5	3/16	7.5	0.25	0.97	0.56	0.59	0.50	0.44	0.94	1.16	0.1
WRC 6	1/4	15	0.31	1.03	0.56	0.75	0.66	0.56	1.19	1.44	0.2
WRC 8	5/16	30	0.38	1.38	0.75	0.88	0.72	0.69	1.31	1.69	0.3
WRC 10	3/8	45	0.44	1.50	0.75	1.00	0.91	0.75	1.63	1.94	0.5
WRC 11	7/16	65	0.50	1.88	1.00	1.19	1.03	0.88	1.81	2.28	0.7
WRC 13	1/2	65	0.50	1.88	1.00	1.19	1.13	0.88	1.91	2.28	0.7
WRC 14	9/16	96	0.56	2.25	1.26	1.31	1.22	0.94	2.06	2.50	1
WRC 16	5/8	96	0.56	2.38	1.26	1.31	1.34	0.94	2.06	2.50	1
WRC 19	3/4	131	0.62	2.75	1.44	1.50	1.41	1.06	2.25	2.84	1.4
WRC 22	7/8	226	0.75	3.12	1.62	1.75	1.59	1.25	2.44	3.16	2.2
WRC 26	1	226	0.75	3.50	1.81	1.88	1.78	1.25	2.63	3.47	2.4
WRC 29	1 1/8	226	0.75	3.88	2.00	2.01	1.91	1.25	2.81	3.59	2.8
WRC 32	1 1/4	361	0.88	4.25	2.13	2.30	2.19	1.44	3.13	4.13	4.2
WRC 35	1 3/8	361	0.88	4.63	2.31	2.38	2.31	1.44	3.13	4.17	4.4
WRC 38	1 1/2	361	0.88	4.94	2.38	2.60	2.44	1.44	3.41	4.45	5.2
WRC 42	1 5/8	431	1.00	5.31	2.62	2.76	2.66	1.63	3.63	4.76	6.8
WRC 44	1 3/4	590	1.13	5.75	2.76	3.07	2.95	1.81	3.81	5.28	9.3
WRC 52	2	738	1.25	6.46	2.99	3.39	3.19	2.00	4.45	5.87	12.8
WRC 57	2 1/4	738	1.25	7.13	3.19	3.92	3.27	2.00	4.49	6.38	16.1
WRC 64	2 1/2	738	1.25	7.68	3.43	4.13	3.70	2.00	4.65	6.61	18.2
WRC 70	2 3/4	738	1.25	8.31	3.54	4.37	4.88	2.00	5.00	6.89	23.1
WRC 76	3	1202	1.50	9.17	3.90	4.72	4.96	2.38	5.87	7.64	31.3
WRC 89	3 1/2	1202	1.50	10.75	4.49	5.51	5.98	2.38	6.18	8.39	37.7

FINISH Hot-dip galvanised

GLOBAL ROPE FITTINGS
AQUALLINE PRODUCTS