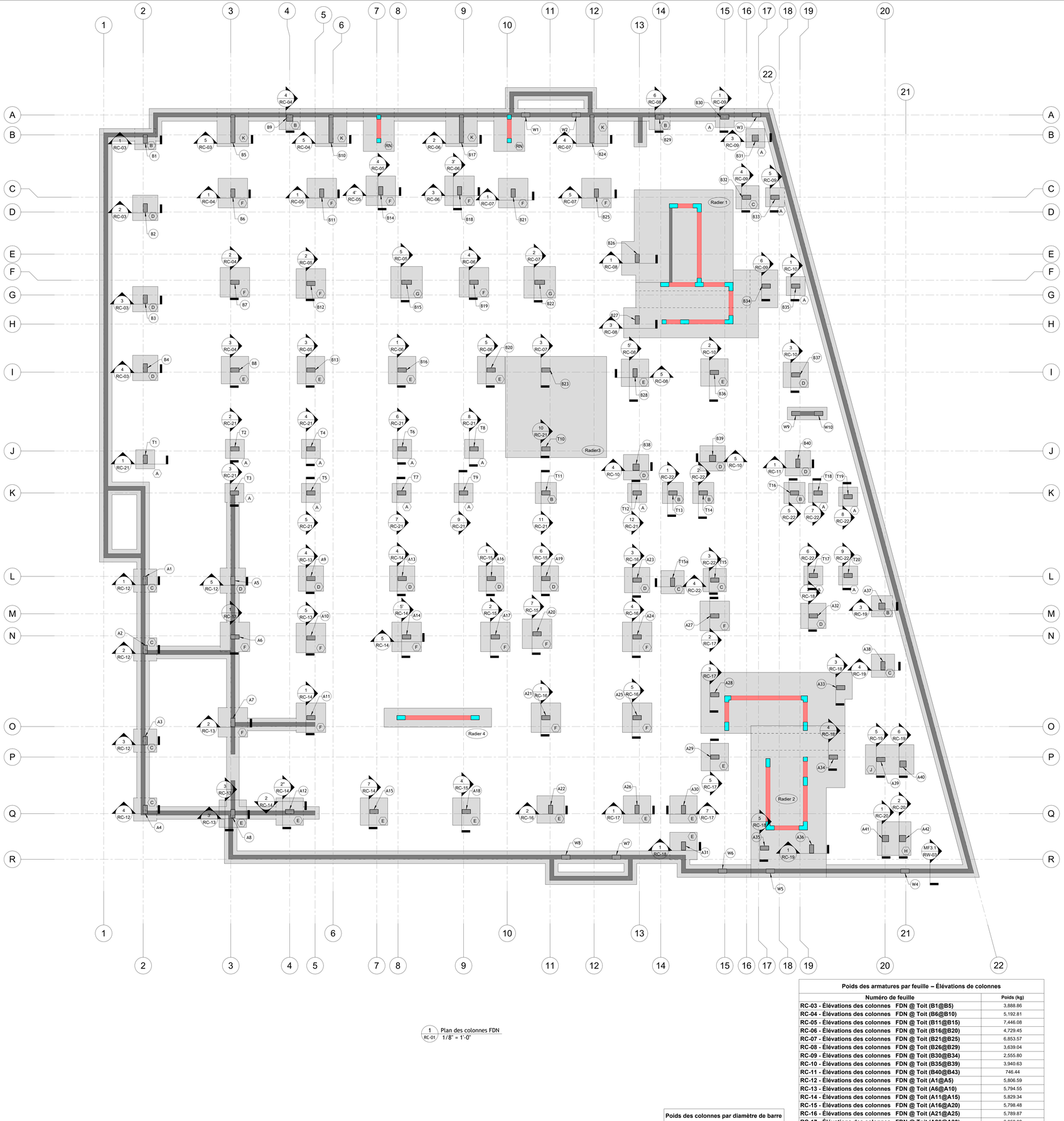

1 RC-01 Plan des colonnes FDN
1/8" = 1'-0"

Glossaire et abréviations

Ø	Diamètre	H Ch. F.	Horizontal, chaque face
A Intg	armature d'intégrité	H Cntr	Horizontal centré
Add.	additionnel	H & B	haut et bas
ALTN	Alterner	H F. ext.	Horizontal, face extérieure
ANC.	Ancrage	H F. int.	Horizontal, face intérieure
ARM.	armature	Hor.	Horizontal
ARR	arrêté	INT	Intérieur
At. Ptr.	attache de poutre	J.	Joint
AR. B.	Attache de barres	J. Const.	Joint de construction
B	Bas	MAX	Maximum
Ch. D.	chaque direction	MIN	Minimum
Ch. F.	chaque face	NIV	niveau
CHEV.	chevauchement	OUV	ouverture
CV	contreventement	Prof.	Profondeur
Cntr	Centré	Ptr.	Poutre
COL	Colonne	REV	Révision/révisé
CONT.	Continu	S.B.	supports de barres
DET	Détail	SECT	Section
Élev.	élévation	Sem.	semelle
ÉP.	épaisseur	Sem. Gr.	semelle en gradin
Épi.	épingle	SIM.	similaire
Étr.	étrier	T.A.	Tout autour
ESP. / @	ESPACEMENT	Typ.	Typique
EXT	Extérieur	V	Vertical
F. Ext.	Face extérieure	V Cntr	Vertical, centré
F. Int.	face intérieure	V Ch. F.	Vertical, chaque face
FDN	Fondation	V F. Ext.	Vertical, face extérieure
G.	gousson	V F. Int.	Vertical, face intérieure
Galv	Galvanisé à chaud		
H	haut		

Remarques

- Les armatures des fondations sont détaillées dans les plans RF-XX.
- Les armatures des colonnes sont détaillées dans les plans RC-XX.
- Les armatures des Murs de Contreventement sont détaillées dans les plans RSW-XX.

Chevauchements de jointures en traction de classe B

Dimension de barre	F'c= 25 Mpa		F'c= 30 Mpa		F'c= 35 Mpa	
	Supérieur*	Inférieur	Supérieur*	Inférieur	Supérieur*	Inférieur
10M	1'-7"	1'-3"	1'-6"	1'-2"	1'-5"	1'-1"
15M	2'-6"	1'-11"	2'-3"	1'-9"	2'-1"	1'-7"
20M	3'-3"	2'-6"	2'-11"	2'-3"	2'-9"	2'-1"
25M	5'-0"	3'-10"	4'-7"	3'-6"	4'-3"	3'-3"
30M	6'-0"	4'-8"	5'-6"	4'-3"	5'-1"	3'-11"
35M	7'-0"	5'-5"	6'-5"	5'-0"	5'-1"	4'-7"

(*) Barres Supérieures: Barres Horizontales Avec Plus De 300mm (12") De Béton Frais Sous-Jacent

Légende de symboles

X — Étiquette de Fondation
X12 — Étiquette de Colonnes
Radier X — Étiquette de Radier

Format de l'étiquette des barres droites

5 10M (F10) 29'-6" @12" V F. Ext.

- Quantité de barres
- Dimension de barre
- Repère de la barre
- Description
- Espacement
- Longueur de la barre

Format de l'étiquette des barres pliées

5 10M (F10) @12" V F. Ext.

- Quantité de barres
- Dimension de barre
- Description
- Espacement
- Repère de la barre

No.	Description	Date

Modélisation Structurelle BIM
Experts en Détail 3D d'Armatures

2296 Rue Philippe-Dolbec
Laval, Quebec, Canada
H7L 0J2
(450) 330-4411
max@maxbim.ca
https://maxbim.ca/

Nom du Projet

Garden Tower

Nom de la Feuille

Plan des colonnes FDN

Conçu par	MAX
Vérifié par	MAX
Numéro du Projet	AP24-025
N° de Feuille	RC-01

11/3/2025 8:03:21 AM

Poids des armatures par feuille – Élévations de colonnes

Numéro de feuille	Poids (kg)
RC-03 - Élévations des colonnes FDN @ Toit (B1@B5)	3,888.86
RC-04 - Élévations des colonnes FDN @ Toit (B6@B10)	5,192.81
RC-05 - Élévations des colonnes FDN @ Toit (B11@B15)	7,446.08
RC-06 - Élévations des colonnes FDN @ Toit (B16@B20)	4,729.45
RC-07 - Élévations des colonnes FDN @ Toit (B21@B25)	6,853.57
RC-08 - Élévations des colonnes FDN @ Toit (B26@B29)	3,639.04
RC-09 - Élévations des colonnes FDN @ Toit (B30@B34)	2,555.80
RC-10 - Élévations des colonnes FDN @ Toit (B35@B39)	3,940.63
RC-11 - Élévations des colonnes FDN @ Toit (B40@B43)	746.44
RC-12 - Élévations des colonnes FDN @ Toit (A1@A5)	5,806.59
RC-13 - Élévations des colonnes FDN @ Toit (A6@A10)	5,794.55
RC-14 - Élévations des colonnes FDN @ Toit (A11@A15)	5,829.34
RC-15 - Élévations des colonnes FDN @ Toit (A16@A20)	5,798.48
RC-16 - Élévations des colonnes FDN @ Toit (A21@A25)	5,789.87
RC-17 - Élévations des colonnes FDN @ Toit (A26@A30)	6,052.08
RC-18 - Élévations des colonnes FDN @ Toit (A31@A35)	4,599.41
RC-19 - Élévations des colonnes FDN @ Toit (A36@A40)	3,921.67
RC-20 - Élévations des colonnes FDN @ Toit (A40@A45)	807.14
RC-21 - Élévations des colonnes FDN @ Trefond (T1@T12)	1,466.78
RC-22 - Élévations des colonnes FDN @ Niveau 3 (T13@T20)	1,908.10
Grand total	86,766.69

Poids des colonnes par diamètre de barre

Type	Weight (Kg)
10M	19,643.25
15M	20,911.38
20M	7,478.56
25M	9,112.34
30M	29,621.16
Grand total	86,766.69

Liste des Colonne plans

Sheet Number	Sheet Name	Current Revision	Current Revision Date
RC-01	Plan des colonnes FDN		
RC-02	Plan des colonnes Toit Bas		
RC-03	Élévations des colonnes FDN @ Toit (B1@B5)		
RC-04	Élévations des colonnes FDN @ Toit (B6@B10)		
RC-05	Élévations des colonnes FDN @ Toit (B11@B15)		
RC-06	Élévations des colonnes FDN @ Toit (B16@B20)		
RC-07	Élévations des colonnes FDN @ Toit (B21@B25)		
RC-08	Élévations des colonnes FDN @ Toit (B26@B29)		
RC-09	Élévations des colonnes FDN @ Toit (B30@B34)		
RC-10	Élévations des colonnes FDN @ Toit (B35@B39)		
RC-11	Élévations des colonnes FDN @ Toit (B40@B43)		
RC-12	Élévations des colonnes FDN @ Toit (A1@A5)		
RC-13	Élévations des colonnes FDN @ Toit (A6@A10)		
RC-14	Élévations des colonnes FDN @ Toit (A11@A15)		
RC-15	Élévations des colonnes FDN @ Toit (A16@A20)		
RC-16	Élévations des colonnes FDN @ Toit (A21@A25)		
RC-17	Élévations des colonnes FDN @ Toit (A26@A30)		
RC-18	Élévations des colonnes FDN @ Toit (A31@A35)		
RC-19	Élévations des colonnes FDN @ Toit (A36@A40)		
RC-20	Élévations des colonnes FDN @ Toit (A40@A45)		
RC-21	Élévations des colonnes FDN @ Trefond (T1@T12)		
RC-22	Élévations des colonnes FDN @ Niveau 3 (T13@T20)		

E:\MAX\MAX Projects\2024\MAX24-001\Revit Project\MAX24-001.rvt

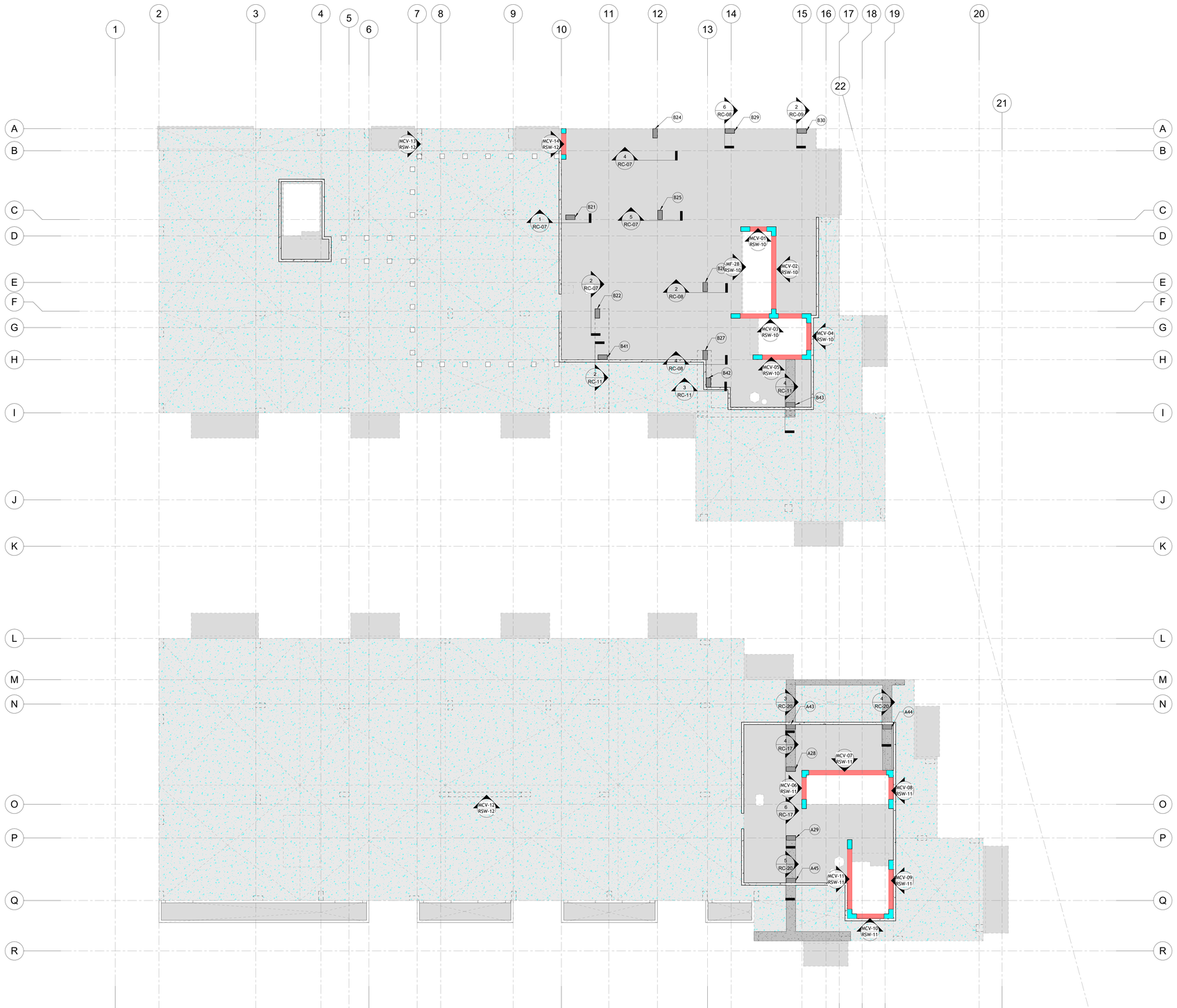

1 RC-02 Plan des colonnes Toit Bas
1/8" = 1'-0"

Glossaire et abréviations

Ø	Diamètre	H Ch. F.	Horizontal, chaque face
A Intg	armature d'intégrité	H Cntr	Horizontal centré
Add.	additionnel	H & B	haut et bas
ALTN	Alterner	H F. ext.	Horizontal, face extérieure
ANC.	Ancrage	H F. int.	Horizontal, face intérieure
ARM.	armature	Hor.	Horizontal
ARR	arrêté	INT	Intérieur
At. Ptr.	attache de poutre	J.	Joint
AR. B.	Attache de barres	J. Const.	Joint de construction
B	Bas	MAX	Maximum
Ch. D.	chaque direction	MIN	Minimum
Ch. F.	chaque face	NIV	niveau
CHEV.	chevauchement	OUV	ouverture
CV	contreventement	Prof.	Profondeur
Cntr	Centré	Ptr.	Poutre
COL	Colonne	REV	Révision/révisé
CONT.	Continu	S.B.	supports de barres
DET	Détail	SECT	Section
Élev.	élévation	Sem.	semelle
ÉP.	épaisseur	Sem. Gr.	semelle en gradin
Épi.	épingle	SIM	similaire
Étr.	étrier	T.A.	Tout autour
ESP. / @	ESPACEMENT	Typ.	Typique
EXT	Extérieur	V	Vertical
F. Ext.	Face extérieure	V Cntr	Vertical, centré
F. Int.	face intérieure	V Ch. F.	Vertical, chaque face
FDN	Fondation	V F. Ext.	Vertical, face extérieure
G.	goujon	V F. Int.	Vertical, face intérieure
Galv	Galvanisé à chaud		
H	haut		

Remarques

- Les armatures des fondations sont détaillées dans les plans RF-XX.
- Les armatures des colonnes sont détaillées dans les plans RC-XX.
- Les armatures des Murs de Contreventement sont détaillées dans les plans RSW-XX.

Chevauchements de jointures en traction de classe B

Dimension de barre	f'c= 25 Mpa		f'c= 30 Mpa		f'c= 35 Mpa	
	Supérieur*	Inférieur	Supérieur*	Inférieur	Supérieur*	Inférieur
10M	1'-7"	1'-3"	1'-6"	1'-2"	1'-5"	1'-1"
15M	2'-6"	1'-11"	2'-3"	1'-9"	2'-1"	1'-7"
20M	3'-3"	2'-6"	2'-11"	2'-3"	2'-9"	2'-1"
25M	5'-0"	3'-10"	4'-7"	3'-6"	4'-3"	3'-3"
30M	6'-0"	4'-8"	5'-6"	4'-3"	5'-1"	3'-11"
35M	7'-0"	5'-5"	6'-5"	5'-0"	5'-1"	4'-7"

(*) Barres Supérieures: Barres Horizontales Avec Plus De 300mm (12") De Béton Frais Sous-Jacent

Légende de symboles

X — Étiquette de Fondation
X12 — Étiquette de Colonnes
Radier X — Étiquette de Radier

Format de l'étiquette des barres droites

5-10M (F10) 29'-6" @12" V F. Ext.

Quantité de barres
Dimension de barre
Repère de la barre
Description
Espacement
Longueur de la barre

Format de l'étiquette des barres pliées

5-10M (F10) @12" V F. Ext.

Quantité de barres
Dimension de barre
Description
Espacement
Repère de la barre

No.	Description	Date

Modélisation Structurelle BIM
Experts en Détail 3D d'Armatures

2296 Rue Philippe-Dolbec
Laval, Quebec, Canada
H7L 0J2

(450) 330-4411
max@maxbim.ca
https://maxbim.ca/

Nom du Projet

Garden Tower

Nom de la Feuille

Plan des colonnes — Toit Bas

Conçu par	MAX
Vérifié par	MAX

Numéro du Projet	N° de Feuille
AP24-025	RC-02

11/3/2025 8:03:25 AM

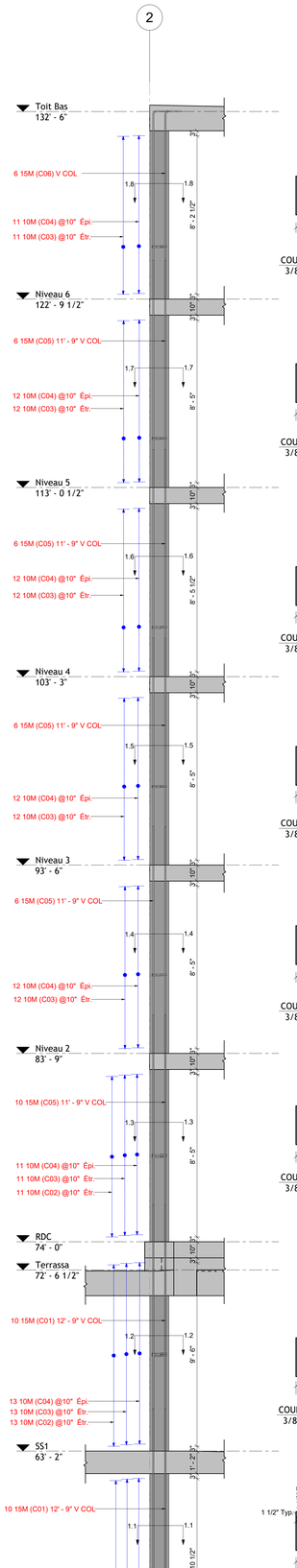

1 / RC-03 B1 - FDN@Toit Bas
3/8" = 1'-0"

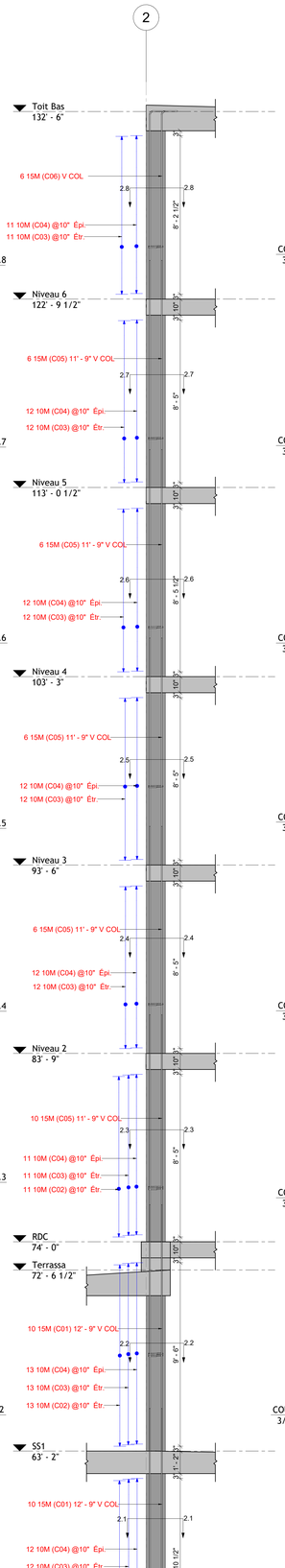

2 / RC-03 B2 - FDN@Toit Bas
3/8" = 1'-0"

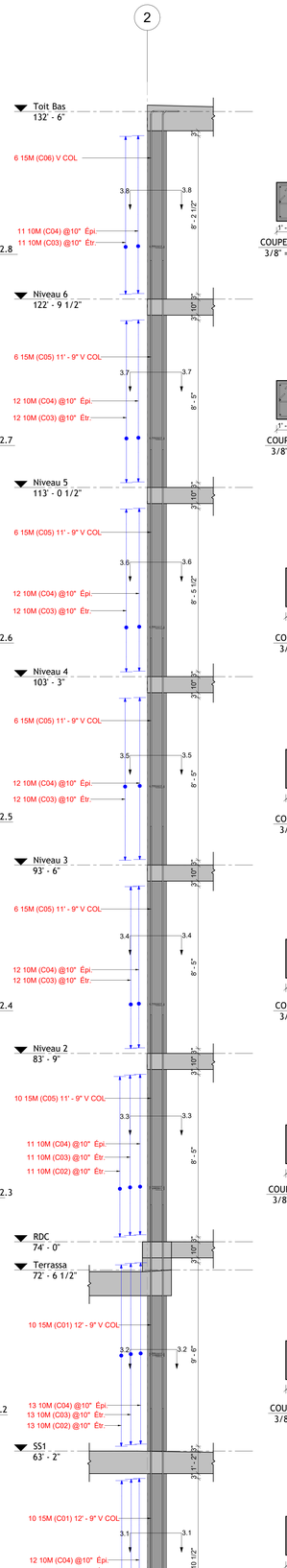

3 / RC-03 B3 - FDN@Toit Bas
3/8" = 1'-0"

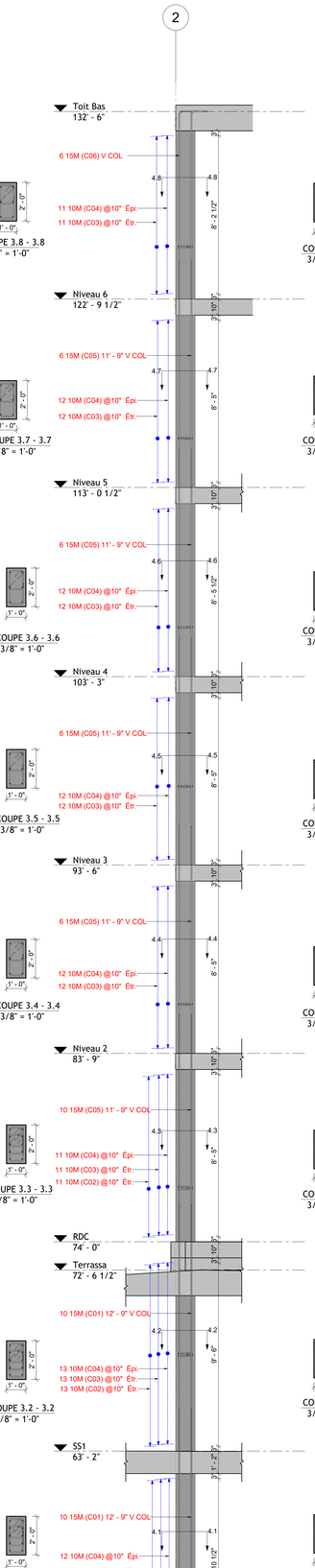

4 / RC-03 B4 - FDN@Toit Bas
3/8" = 1'-0"

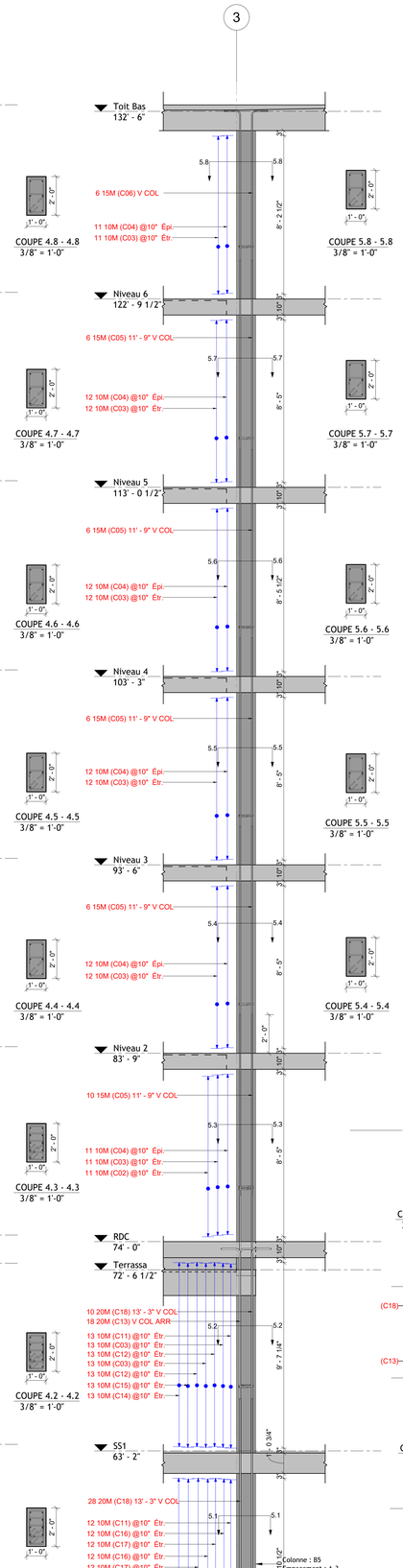

5 / RC-03 B5 - FDN@Toit Bas
3/8" = 1'-0"

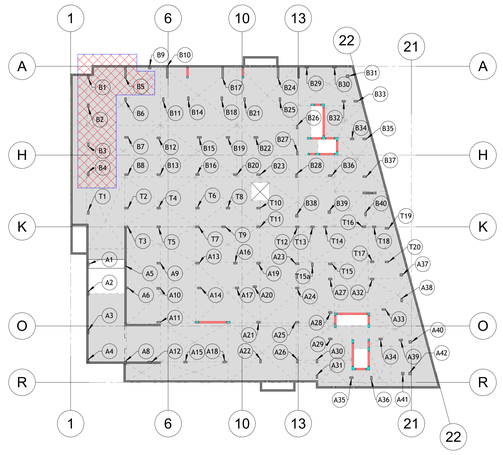

20 / RC-03 Plan Clé SS1 - RC-03
1" = 30'-0"

Glossaire et abréviations

Ø	Diamètre	H Ch. F.	Horizontal, chaque face
A Intg	armature d'intégrité	H Cntr	Horizontal centré
Add.	additionnel	H & B	haut et bas
ALTN	Alterner	H F. ext.	Horizontal, face extérieure
ANC.	Ancrage	H F. int.	Horizontal, face intérieure
ARM.	armature	Hor.	Horizontal
ARR	arrêté	INT	Intérieur
At. Ptr.	attache de poutre	J.	Joint
AR. B.	Attache de barres	J. Const.	Joint de construction
B	Bas	MAX	Maximum
Ch. D.	chaque direction	MIN	Minimum
Ch. F.	chaque face	NIV	niveau
CHEV.	chevauchement	OUV	ouverture
CV	contreventement	Prof.	Profondeur
Cntr	Centré	Ptr.	Poutre
COL	Colonne	REV	Révision/révisé
CONT.	Continu	S.B.	supports de barres
DET	Détail	SECT	Section
Élev.	élévation	Sem.	semelle
ÉP.	épaisseur	Sem. Gr.	semelle en gradin
Épi.	épingle	SIM.	similaire
Étr.	étrier	T.A.	Tout autour
ESP. / @	ESPACEMENT	Typ.	Typique
EXT	Extérieur	V	Vertical
F. Ext.	Face extérieure	V Cntr	Vertical, centré
F. Int.	face intérieure	V Ch. F.	Vertical, chaque face
FDN	Fondation	V F. Ext.	Vertical, face extérieure
G.	goujon	V F. Int.	Vertical, face intérieure
Galv	Galvanisé à chaud		
H	haut		

Remarques

- Les armatures des fondations sont détaillées dans les plans RF-XX.
- Les armatures des colonnes sont détaillées dans les plans RC-XX.
- Les armatures des Murs de Contreventement sont détaillées dans les plans RSW-XX.

Pliage de Fondation - Colonnes - RC-03

Bar Mark	Type	Quantity	Shape	Bar Length	A	B	C	D	E	F	G	H	J	K	O	R	Weight (kg)
F121	20M	28	17A	5' - 10"	0' - 0"	1' - 0"	5' - 0"	0' - 0"	0' - 0"	0' - 0"	0' - 0"	0' - 0"	0' - 0"	0' - 0"	0' - 0"	0' - 0"	116.76
C18	20M	38	00	13' - 3"	0' - 0"	13' - 3"	0' - 0"	0' - 0"	0' - 0"	0' - 0"	0' - 0"	0' - 0"	0' - 0"	0' - 0"	0' - 0"	0' - 0"	359.86
C13	20M	18	17A	11' - 5"	0' - 0"	10' - 7"	1' - 0"	0' - 0"	0' - 0"	0' - 0"	0' - 0"	0' - 0"	0' - 0"	0' - 0"	0' - 0"	0' - 0"	146.88
F123	15M	30	17A	4' - 8 1/2"	0' - 0"	0' - 10"	4' - 0"	0' - 0"	0' - 0"	0' - 0"	0' - 0"	0' - 0"	0' - 0"	0' - 0"	0' - 0"	0' - 0"	68.10
F122	15M	30	17A	4' - 5 1/2"	0' - 0"	0' - 10"	3' - 9"	0' - 0"	0' - 0"	0' - 0"	0' - 0"	0' - 0"	0' - 0"	0' - 0"	0' - 0"	0' - 0"	64.50
C53	15M	12	17A	10' - 6 1/2"	0' - 0"	9' - 10"	0' - 10"	0' - 0"	0' - 0"	0' - 0"	0' - 0"	0' - 0"	0' - 0"	0' - 0"	0' - 0"	0' - 0"	60.84
C06	15M	30	17A	10' - 5 1/2"	0' - 0"	9' - 9"	0' - 10"	0' - 0"	0' - 0"	0' - 0"	0' - 0"	0' - 0"	0' - 0"	0' - 0"	0' - 0"	0' - 0"	150.90
C05	15M	182	00	11' - 9"	0' - 0"	11' - 9"	0' - 0"	0' - 0"	0' - 0"	0' - 0"	0' - 0"	0' - 0"	0' - 0"	0' - 0"	0' - 0"	0' - 0"	1,028.30
C01	15M	120	00	12' - 9"	0' - 0"	12' - 9"	0' - 0"	0' - 0"	0' - 0"	0' - 0"	0' - 0"	0' - 0"	0' - 0"	0' - 0"	0' - 0"	0' - 0"	736.80
F120	10M	2	T2	13' - 5 1/4"	0' - 4"	6' - 1"	0' - 6"	6' - 1"	0' - 6"	0' - 0"	0' - 4"	0' - 0"	0' - 0"	0' - 0"	0' - 0"	0' - 0"	6.46
F119	10M	12	T2	4' - 3 1/4"	0' - 4"	1' - 6"	0' - 6"	1' - 6"	0' - 6"	0' - 0"	0' - 4"	0' - 0"	0' - 0"	0' - 0"	0' - 0"	0' - 0"	12.36
C17	10M	36	T1	3' - 6 1/4"	0' - 5 1/2"	0' - 9"	0' - 8"	0' - 9"	0' - 8"	0' - 0"	0' - 5 1/2"	0' - 0"	0' - 0"	0' - 0"	0' - 0"	0' - 0"	30.60
C16	10M	36	T1	5' - 6 1/4"	0' - 5 1/2"	0' - 9"	1' - 8"	0' - 9"	1' - 8"	0' - 0"	0' - 5 1/2"	0' - 0"	0' - 0"	0' - 0"	0' - 0"	0' - 0"	47.88
C15	10M	13	T1	4' - 10 1/4"	0' - 5 1/2"	0' - 9"	1' - 4"	0' - 9"	1' - 4"	0' - 0"	0' - 5 1/2"	0' - 0"	0' - 0"	0' - 0"	0' - 0"	0' - 0"	15.21
C14	10M	13	T1	3' - 4 1/4"	0' - 5 1/2"	0' - 9"	0' - 7"	0' - 9"	0' - 7"	0' - 0"	0' - 5 1/2"	0' - 0"	0' - 0"	0' - 0"	0' - 0"	0' - 0"	10.53
C12	10M	26	T1	3' - 8 1/4"	0' - 5 1/2"	0' - 9"	0' - 9"	0' - 9"	0' - 9"	0' - 0"	0' - 5 1/2"	0' - 0"	0' - 0"	0' - 0"	0' - 0"	0' - 0"	23.14
C11	10M	25	T1	14' - 10 1/4"	0' - 5 1/2"	0' - 9"	6' - 4"	0' - 9"	6' - 4"	0' - 0"	0' - 5 1/2"	0' - 0"	0' - 0"	0' - 0"	0' - 0"	0' - 0"	89.25
C04	10M	550	T9	1' - 5 1/2"	0' - 5 1/2"	0' - 9"	0' - 0"	0' - 0"	0' - 0"	0' - 0"	0' - 4"	0' - 0"	0' - 0"	0' - 0"	0' - 0"	0' - 0"	192.50
C03	10M	576	T1	5' - 8 1/4"	0' - 5 1/2"	0' - 9"	1' - 9"	0' - 9"	1' - 9"	0' - 0"	0' - 5 1/2"	0' - 0"	0' - 0"	0' - 0"	0' - 0"	0' - 0"	789.12
C02	10M	205	T1	4' - 2 1/4"	0' - 5 1/2"	0' - 9"	1' - 0"	0' - 9"	1' - 0"	0' - 0"	0' - 5 1/2"	0' - 0"	0' - 0"	0' - 0"	0' - 0"	0' - 0"	207.05
Grand total: 242		1982															4,157.04

RC-03

Forme de la barre	Détail de pliage
00	
17A	
T1	
T2	
T9	

Chevauchements de jointures en traction de classe B

Dimension de barre	f'c= 25 Mpa		f'c= 30 Mpa		f'c= 35 Mpa	
	Supérieur*	Inférieur	Supérieur*	Inférieur	Supérieur*	Inférieur
10M	1'-7"	1'-3"	1'-6"	1'-2"	1'-5"	1'-1"
15M	2'-6"	1'-11"	2'-3"	1'-9"	2'-1"	1'-7"
20M	3'-3"	2'-6"	2'-11"	2'-3"	2'-9"	2'-1"
25M	5'-0"	3'-10"	4'-7"	3'-6"	4'-3"	3'-3"
30M	6'-0"	4'-8"	5'-6"	4'-3"	5'-1"	3'-11"
35M	7'-0"	5'-5"	6'-5"	5'-0"	5'-1"	4'-7"

(*) Barres Supérieures: Barres Horizontales Avec Plus De 300mm (12") De Béton Frais Sous-Jacent

Légende de symboles

X Étiquette de Fondation
Radier X Étiquette de Radier
X12 Étiquette de Colonnes

Format de l'étiquette des barres droites

5 10M (F10) 29'-6" @12" V F. Ext.

Quantité de barres
Dimension de barre
Repère de la barre
Description
Espacement
Longueur de la barre

Format de l'étiquette des barres pliées

5 10M (F10) @12" V F. Ext.

Quantité de barres
Dimension de barre
Description
Espacement
Repère de la barre

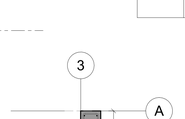

3 / RC-03 COUPE 5.3 - 5.3
3/8" = 1'-0"

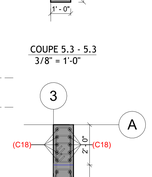

3 / RC-03 COUPE 5.2 - 5.2
3/8" = 1'-0"

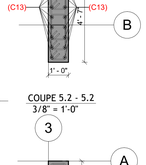

3 / RC-03 COUPE 5.1 - 5.1
3/8" = 1'-0"

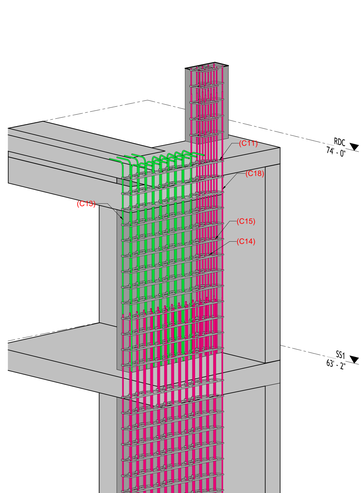

6 / RC-03 B5 3D

No.	Description	Date

Modélisation Structurelle BIM
Experts en Détail 3D d'Armatures

2296 Rue Philippe-Dolbec
Laval, Quebec, Canada
H7L 0J2
(450) 330-4411
max@maxbim.ca
https://maxbim.ca/

Nom du Projet

Garden Tower

Nom de la Feuille

Élévations des colonnes FDN @ Toit (B1@B5)

Conçu par	MAX
Vérifié par	MAX
Numéro du Projet	AP24-025
N° de Feuille	RC-03

11/3/2025 8:03:46 AM

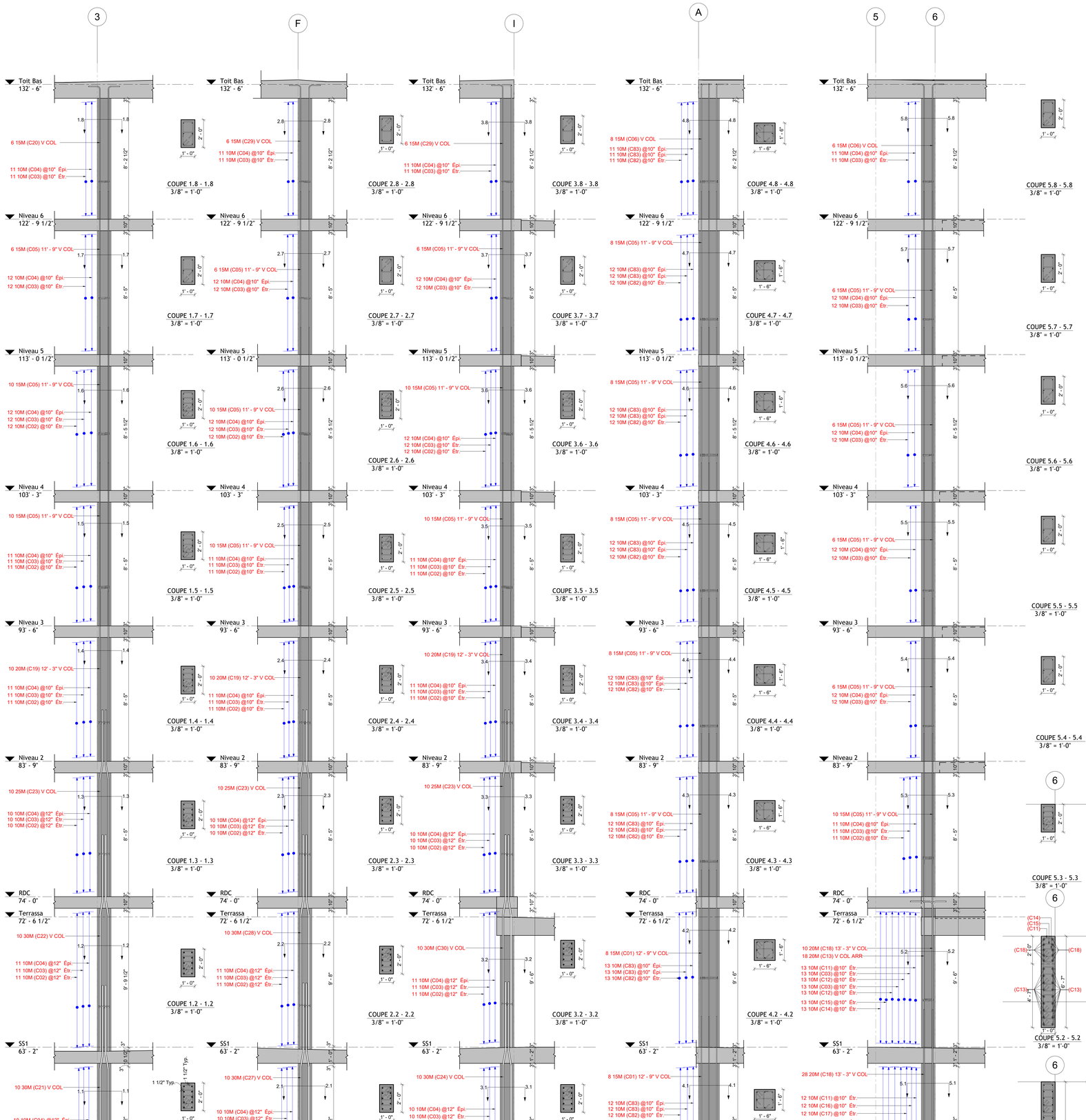

1 RC-04 B6 - FDN@Toit Bas 3/8" = 1'-0"

2 RC-04 B7 - FDN@Toit Bas 3/8" = 1'-0"

3 RC-04 B8 - FDN@Toit Bas 3/8" = 1'-0"

4 RC-04 B9 - FDN@Toit Bas 3/8" = 1'-0"

5 RC-04 B10 - FDN@Toit Bas 3/8" = 1'-0"

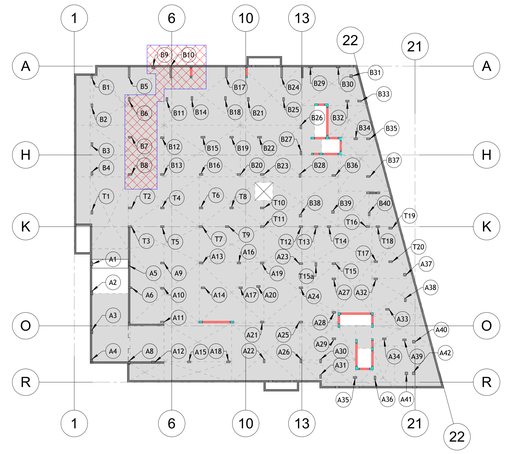

7 RC-04 Plan Clé SS1 - RC-04 1" = 30'-0"

Glossaire et abréviations

Ø	Diamètre	H Ch. F.	Horizontal, chaque face
A Intg	armature d'intégrité	H Cntr	Horizontal centré
Add.	additionnel	H & B	haut et bas
ALTN	Alterner	H F. ext.	Horizontal, face extérieure
ANC.	Ancrage	H F. int.	Horizontal, face intérieure
ARM.	armature	Hor.	Horizontal
ARR	arrêté	INT	Intérieur
At. Ptr.	attache de poutre	J.	Joint
AR. B.	Attache de barres	J. Const.	Joint de construction
B	Bas	MAX	Maximum
Ch. D.	chaque direction	MIN	Minimum
Ch. F.	chaque face	NIV	niveau
CHEV.	chevauchement	OUV	ouverture
CV	contreventement	Prof.	Profondeur
Cntr	Centré	Ptr.	Poutre
COL	Colonne	REV	Révision/révisé
CONT.	Continu	S.B.	supports de barres
DET	Détail	SECT	Section
Élev.	élévation	Sem.	semelle
ÉP.	épaisseur	Sem. Gr.	semelle en gradin
Épi.	épingle	SIM.	similaire
Étr.	étrier	T.A.	Tout autour
ESP. / @	ESPACEMENT	Typ.	Typique
EXT	Extérieur	V	Vertical
F. Ext.	Face extérieure	V Cntr	Vertical, centré
F. Int.	face intérieure	V Ch. F.	Vertical, chaque face
FDN	Fondation	V F. Ext.	Vertical, face extérieure
G.	goujon	V F. Int.	Vertical, face intérieure
Galv	Galvanisé à chaud		
H	haut		

Chevauchements de jointures en traction de classe B

Dimension de barre	f'c= 25 Mpa		f'c= 30 Mpa		f'c= 35 Mpa	
	Supérieur(*)	Inférieur	Supérieur(*)	Inférieur	Supérieur(*)	Inférieur
10M	1'-7"	1'-3"	1'-6"	1'-2"	1'-5"	1'-1"
15M	2'-6"	1'-11"	2'-3"	1'-9"	2'-1"	1'-7"
20M	3'-3"	2'-6"	2'-11"	2'-3"	2'-9"	2'-1"
25M	5'-0"	3'-10"	4'-7"	3'-6"	4'-3"	3'-3"
30M	6'-0"	4'-8"	5'-6"	4'-3"	5'-1"	3'-11"
35M	7'-0"	5'-5"	6'-5"	5'-0"	5'-11"	4'-7"

(*) Barres Supérieures: Barres Horizontales Avec Plus De 300mm (12") De Béton Frais Sous-Jacent

Remarques

- Les armatures des fondations sont détaillées dans les plans RF-XX.
- Les armatures des colonnes sont détaillées dans les plans RC-XX.
- Les armatures des Murs de Contreventement sont détaillées dans les plans RSW-XX.

RC-04

Forme de la barre	Détail de pliage
00	
17A	
31	
T1	
T2	
T9	

Pliage de Fondation - Colonnes - RC-04

Bar Mark	Type	Quantity	Shape	Bar Length	A	B	C	D	E	F	G	H	J	K	O	R	Weight (kg)
F124	30M	30	17A	8' - 2 1/2"	0' - 0"	1' - 9"	6' - 9"	0' - 0"	0' - 0"	0' - 0"	0' - 0"	0' - 0"	0' - 0"	0' - 0"	0' - 0"	0' - 0"	413.70
C30	30M	10	31	15' - 4 1/4"	0' - 0"	4' - 9"	1' - 0 1/2"	9' - 7"	0' - 0"	0' - 0"	0' - 0"	0' - 3 1/4"	0' - 0"	1' - 0"	15' - 4"	0' - 0"	258.00
C28	30M	10	31	15' - 5 1/2"	0' - 0"	4' - 9"	1' - 0 1/2"	9' - 8 1/4"	0' - 0"	0' - 0"	0' - 0"	0' - 3 1/4"	0' - 0"	1' - 0"	15' - 5 1/4"	0' - 0"	259.80
C27	30M	10	31	15' - 2 1/4"	0' - 0"	5' - 0"	1' - 0 1/2"	9' - 2"	0' - 0"	0' - 0"	0' - 0"	0' - 3 1/4"	0' - 0"	1' - 0"	15' - 2"	0' - 0"	255.20
C24	30M	10	31	15' - 3 1/4"	0' - 0"	5' - 0"	1' - 0 1/2"	9' - 3"	0' - 0"	0' - 0"	0' - 0"	0' - 3 1/4"	0' - 0"	1' - 0"	15' - 3"	0' - 0"	256.60
C22	30M	10	31	15' - 7 1/4"	0' - 0"	4' - 9"	1' - 0 1/2"	9' - 10"	0' - 0"	0' - 0"	0' - 0"	0' - 3 1/4"	0' - 0"	1' - 0"	15' - 7"	0' - 0"	262.20
C21	30M	10	31	15' - 0"	0' - 0"	5' - 0"	1' - 0 1/2"	8' - 11 3/4"	0' - 0"	0' - 0"	0' - 0"	0' - 3 1/4"	0' - 0"	1' - 0"	14' - 11 3/4"	0' - 0"	252.10
C23	25M	30	31	13' - 5 3/4"	0' - 0"	4' - 0"	0' - 11 3/4"	8' - 6"	0' - 0"	0' - 0"	0' - 0"	0' - 3"	0' - 0"	0' - 11 1/2"	13' - 5 1/2"	0' - 0"	482.70
F121	20M	28	17A	5' - 10"	0' - 0"	1' - 0"	5' - 0"	0' - 0"	0' - 0"	0' - 0"	0' - 0"	0' - 0"	0' - 0"	0' - 0"	0' - 0"	0' - 0"	116.76
C19	20M	30	00	12' - 3"	0' - 0"	12' - 3"	0' - 0"	0' - 0"	0' - 0"	0' - 0"	0' - 0"	0' - 0"	0' - 0"	0' - 0"	0' - 0"	0' - 0"	262.80
C18	20M	38	00	13' - 3"	0' - 0"	13' - 3"	0' - 0"	0' - 0"	0' - 0"	0' - 0"	0' - 0"	0' - 0"	0' - 0"	0' - 0"	0' - 0"	0' - 0"	359.86
C13	20M	18	17A	11' - 5"	0' - 0"	10' - 7"	1' - 0"	0' - 0"	0' - 0"	0' - 0"	0' - 0"	0' - 0"	0' - 0"	0' - 0"	0' - 0"	0' - 0"	146.88
C84	15M	8	17A	5' - 5 1/2"	0' - 0"	4' - 9"	0' - 10"	0' - 0"	0' - 0"	0' - 0"	0' - 0"	0' - 0"	0' - 0"	0' - 0"	0' - 0"	0' - 0"	21.04
C29	15M	12	17A	10' - 4 1/2"	0' - 0"	9' - 8"	0' - 10"	0' - 0"	0' - 0"	0' - 0"	0' - 0"	0' - 0"	0' - 0"	0' - 0"	0' - 0"	0' - 0"	59.88
C20	15M	6	17A	10' - 3 1/2"	0' - 0"	9' - 7"	0' - 10"	0' - 0"	0' - 0"	0' - 0"	0' - 0"	0' - 0"	0' - 0"	0' - 0"	0' - 0"	0' - 0"	29.70
C06	15M	14	17A	10' - 5 1/2"	0' - 0"	9' - 9"	0' - 10"	0' - 0"	0' - 0"	0' - 0"	0' - 0"	0' - 0"	0' - 0"	0' - 0"	0' - 0"	0' - 0"	70.42
C05	15M	152	00	11' - 9"	0' - 0"	11' - 9"	0' - 0"	0' - 0"	0' - 0"	0' - 0"	0' - 0"	0' - 0"	0' - 0"	0' - 0"	0' - 0"	0' - 0"	858.80
C01	15M	16	00	12' - 9"	0' - 0"	12' - 9"	0' - 0"	0' - 0"	0' - 0"	0' - 0"	0' - 0"	0' - 0"	0' - 0"	0' - 0"	0' - 0"	0' - 0"	98.24
F120	10M	2	T2	13' - 5 1/4"	0' - 4"	6' - 1"	0' - 6"	6' - 1"	0' - 6"	0' - 0"	0' - 0"	0' - 0"	0' - 0"	0' - 0"	0' - 0"	0' - 0"	6.46
F119	10M	6	T2	4' - 3 1/4"	0' - 4"	1' - 6"	0' - 6"	1' - 6"	0' - 6"	0' - 0"	0' - 0"	0' - 0"	0' - 0"	0' - 0"	0' - 0"	0' - 0"	6.18
C83	10M	192	T9	1' - 11 1/2"	0' - 5 1/2"	1' - 3"	0' - 0"	0' - 0"	0' - 0"	0' - 0"	0' - 0"	0' - 0"	0' - 0"	0' - 0"	0' - 0"	0' - 0"	90.24
C82	10M	96	T1	5' - 8 1/4"	0' - 5 1/2"	1' - 3"	1' - 3"	1' - 3"	1' - 3"	0' - 0"	0' - 5 1/2"	0' - 0"	0' - 0"	0' - 0"	0' - 0"	0' - 0"	131.52
C80	10M	2	T2	4' - 3 1/4"	0' - 4"	1' - 0"	1' - 0"	1' - 0"	1' - 0"	0' - 0"	0' - 4"	0' - 0"	0' - 0"	0' - 0"	0' - 0"	0' - 0"	2.06
C17	10M	36	T1	3' - 6 1/4"	0' - 5 1/2"	0' - 9"	0' - 8"	0' - 9"	0' - 8"	0' - 0"	0' - 5 1/2"	0' - 0"	0' - 0"	0' - 0"	0' - 0"	0' - 0"	30.60
C16	10M	36	T1	5' - 6 1/4"	0' - 5 1/2"	0' - 9"	1' - 8"	0' - 9"	1' - 8"	0' - 0"	0' - 5 1/2"	0' - 0"	0' - 0"	0' - 0"	0' - 0"	0' - 0"	47.88
C15	10M	13	T1	4' - 10 1/4"	0' - 5 1/2"	0' - 9"	1' - 4"	0' - 9"	1' - 4"	0' - 0"	0' - 5 1/2"	0' - 0"	0' - 0"	0' - 0"	0' - 0"	0' - 0"	15.21
C14	10M	13	T1	3' - 4 1/4"	0' - 5 1/2"	0' - 9"	0' - 7"	0' - 9"	0' - 7"	0' - 0"	0' - 5 1/2"	0' - 0"	0' - 0"	0' - 0"	0' - 0"	0' - 0"	10.53
C12	10M	26	T1	3' - 8 1/4"	0' - 5 1/2"	0' - 9"	0' - 9"	0' - 9"	0' - 9"	0' - 0"	0' - 5 1/2"	0' - 0"	0' - 0"	0' - 0"	0' - 0"	0' - 0"	23.14
C11	10M	25	T1	14' - 10 1/4"	0' - 5 1/2"	0' - 9"	6' - 4"	0' - 9"	6' - 4"	0' - 0"	0' - 5 1/2"	0' - 0"	0' - 0"	0' - 0"	0' - 0"	0' - 0"	89.25
C04	10M	334	T9	1' - 5 1/2"	0' - 5 1/2"	0' - 9"	0' - 0"	0' - 0"	0' - 0"	0' - 0"	0' - 4"	0' - 0"	0' - 0"	0' - 0"	0' - 0"	0' - 0"	116.90
C03	10M	360	T1	5' - 8 1/4"	0' - 5 1/2"	0' - 9"	1' - 9"	0' - 9"	1' - 9"	0' - 0"	0' - 5 1/2"	0' - 0"	0' - 0"	0' - 0"	0' - 0"	0' - 0"	493.20
C02	10M	206	T1	4' - 2 1/4"	0' - 5 1/2"	0' - 9"	1' - 0"	0' - 9"	1' - 0"	0' - 0"	0' - 5 1/2"	0' - 0"	0' - 0"	0' - 0"	0' - 0"	0' - 0"	208.06
Grand total: 223		1789															5,735.91

Légende de symboles

X Étiquette de Fondation

Radier X Étiquette de Radier

X12 Étiquette de Colonnes

Format de l'étiquette des barres droites

5 10M (F10) 29'-6" @12" V F. Ext.

Quantité de barres
Dimension de barre
Repère de la barre
Description
Espacement
Longueur de la barre

Format de l'étiquette des barres pliées

5 10M (F10) @12" V F. Ext.

Quantité de barres
Dimension de barre
Description
Espacement
Repère de la barre

No.	Description	Date

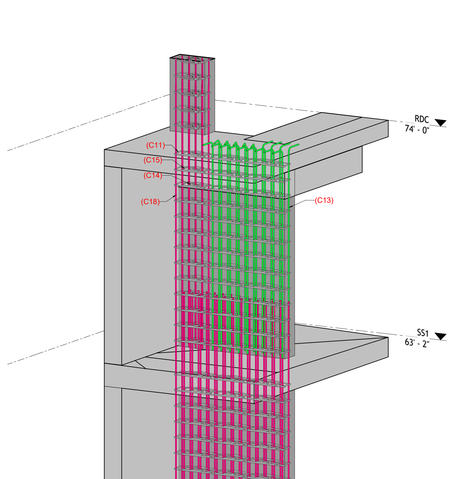

6 RC-04 B10 3D

Modélisation Structurelle BIM
Experts en Détail 3D d'Armatures

2296 Rue Philippe-Dolbec
Laval, Quebec, Canada
H7L 0J2

(450) 330-4411
max@maxbim.ca
https://maxbim.ca/

Nom du Projet

Garden Tower

Nom de la Feuille

Élévations des colonnes FDN @ Toit (B6@B10)

Conçu par	MAX
Vérifié par	MAX
Numéro du Projet	AP24-025
N° de Feuille	RC-04

11/3/2025 8:04:18 AM

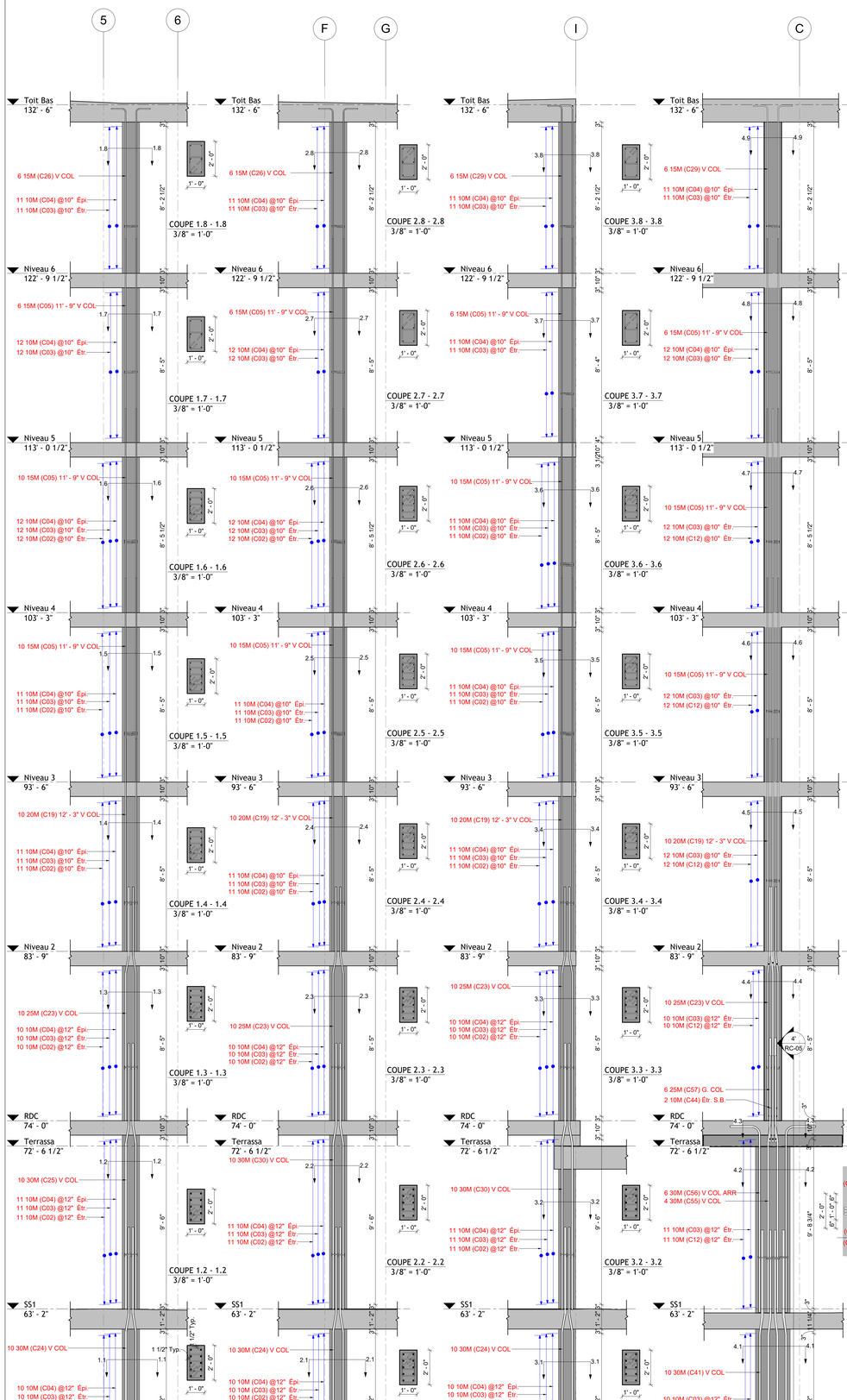

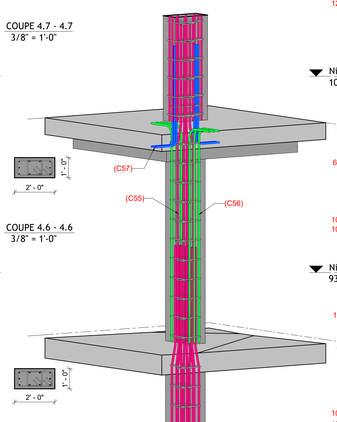

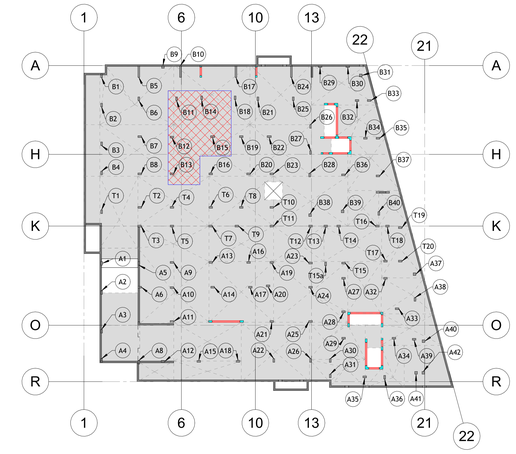

8 RC-05 Plan Clé SS1 - RC-05 1" = 30'-0"

Glossaire et abréviations

Ø	Diamètre	H Ch. F.	Horizontal, chaque face
A Intg	armature d'intégrité	H Cntr	Horizontal centré
Add.	additionnel	H & B	haut et bas
ALTN	Alterner	H F. ext.	Horizontal, face extérieure
ANC.	Ancrage	H F. int.	Horizontal, face intérieure
ARM.	armature	Hor.	Horizontal
ARR	arrêté	INT	Intérieur
At. Ptr.	attache de poutre	J.	Joint
AR. B.	Attache de barres	J. Const.	Joint de construction
B	Bas	MAX	Maximum
Ch. D.	chaque direction	MIN	Minimum
Ch. F.	chaque face	NIV	niveau
CHEV.	chevauchement	OUV	ouverture
CV	contreventement	Prof.	Profondeur
Cntr	Centré	Ptr.	Poutre
COL	Colonne	REV	Révision/révisé
CONT.	Continu	S.B.	supports de barres
DET	Détail	SECT	Section
Élev.	élévation	Sem.	semelle
ÉP.	épaisseur	Sem. Gr.	semelle en gradin
Épi.	épingle	SIM.	similaire
Étr.	étrier	T.A.	Tout autour
ESP. / @	ESPACEMENT	Typ.	Typique
EXT	Extérieur	V	Vertical
F. Ext.	Face extérieure	V Cntr	Vertical, centré
F. Int.	face intérieure	V Ch. F.	Vertical, chaque face
FDN	Fondation	V F. Ext.	Vertical, face extérieure
G.	goujon	V F. Int.	Vertical, face intérieure
Galv	Galvanisé à chaud		
H	haut		

Chevauchements de jointures en traction de classe B

Dimension de barre	F'c= 25 Mpa		F'c= 30 Mpa		F'c= 35 Mpa	
	Supérieur*	Inférieur	Supérieur*	Inférieur	Supérieur*	Inférieur
10M	1'-7"	1'-3"	1'-6"	1'-2"	1'-5"	1'-1"
15M	2'-6"	1'-11"	2'-3"	1'-9"	2'-1"	1'-7"
20M	3'-3"	2'-6"	2'-11"	2'-3"	2'-9"	2'-1"
25M	5'-0"	3'-10"	4'-7"	3'-6"	4'-3"	3'-3"
30M	6'-0"	4'-8"	5'-6"	4'-3"	5'-1"	3'-11"
35M	7'-0"	5'-5"	6'-5"	5'-0"	5'-1"	4'-7"

(*) Barres Supérieures: Barres Horizontales Avec Plus De 300mm (12") De Béton Frais Sous-Jacent

Remarques

- Les armatures des fondations sont détaillées dans les plans RF-XX.
- Les armatures des colonnes sont détaillées dans les plans RC-XX.
- Les armatures des Murs de Contreventement sont détaillées dans les plans RSW-XX.

RC-05

Forme de la barre	Détail de pliage
00	
17A	
31	
T1	
T2	
T9	

Pliage de Fondation - Colonnes - RC-05

Bar Mark	Type	Quantity	Shape	Bar Length	A	B	C	D	E	F	G	H	J	K	O	R	Weight (kg)
F124	30M	62	17A	8' - 2 1/2"	0' - 0"	1' - 9"	6' - 9"	0' - 0"	0' - 0"	0' - 0"	0' - 0"	0' - 0"	0' - 0"	0' - 0"	0' - 0"	0' - 0"	854.98
C69	30M	20	31	14' - 6 1/4"	0' - 0"	5' - 0"	1' - 0 1/2"	8' - 6"	0' - 0"	0' - 0"	0' - 0"	0' - 3 1/4"	0' - 0"	1' - 0"	14' - 6"	0' - 0"	488.00
C68	30M	6	17A	7' - 5 1/2"	0' - 0"	6' - 0"	1' - 9"	0' - 0"	0' - 0"	0' - 0"	0' - 0"	0' - 0"	0' - 0"	0' - 0"	0' - 0"	0' - 0"	75.18
C67	30M	8	17A	12' - 1 1/2"	0' - 0"	10' - 8"	1' - 9"	0' - 0"	0' - 0"	0' - 0"	0' - 0"	0' - 0"	0' - 0"	0' - 0"	0' - 0"	0' - 0"	163.04
C66	30M	4	31	15' - 8"	0' - 0"	5' - 0"	1' - 0 1/2"	9' - 7 3/4"	0' - 0"	0' - 0"	0' - 0"	0' - 3 1/4"	0' - 0"	1' - 0"	15' - 7 3/4"	0' - 0"	105.32
C56	30M	6	17A	12' - 2 1/2"	0' - 0"	10' - 9"	1' - 9"	0' - 0"	0' - 0"	0' - 0"	0' - 0"	0' - 0"	0' - 0"	0' - 0"	0' - 0"	0' - 0"	123.12
C55	30M	4	31	15' - 10 1/4"	0' - 0"	5' - 0"	1' - 0 1/2"	9' - 10"	0' - 0"	0' - 0"	0' - 0"	0' - 3 1/4"	0' - 0"	1' - 0"	15' - 10"	0' - 0"	106.56
C41	30M	10	31	15' - 1 1/4"	0' - 0"	5' - 0"	1' - 0 1/2"	9' - 1"	0' - 0"	0' - 0"	0' - 0"	0' - 3 1/4"	0' - 0"	1' - 0"	15' - 1"	0' - 0"	253.80
C31	30M	10	31	15' - 5 1/4"	0' - 0"	4' - 9"	1' - 0 1/2"	9' - 8"	0' - 0"	0' - 0"	0' - 0"	0' - 3 1/4"	0' - 0"	1' - 0"	15' - 5"	0' - 0"	259.40
C30	30M	20	31	15' - 4 1/4"	0' - 0"	4' - 9"	1' - 0 1/2"	9' - 7"	0' - 0"	0' - 0"	0' - 0"	0' - 3 1/4"	0' - 0"	1' - 0"	15' - 4"	0' - 0"	516.00
C25	30M	10	31	15' - 4"	0' - 0"	4' - 9"	1' - 0 1/2"	9' - 6 3/4"	0' - 0"	0' - 0"	0' - 0"	0' - 3 1/4"	0' - 0"	1' - 0"	15' - 3 3/4"	0' - 0"	257.70
C24	30M	52	31	15' - 3 1/4"	0' - 0"	5' - 0"	1' - 0 1/2"	9' - 3"	0' - 0"	0' - 0"	0' - 0"	0' - 3 1/4"	0' - 0"	1' - 0"	15' - 3"	0' - 0"	1,334.32
C70	25M	4	31	13' - 5 3/4"	0' - 0"	3' - 9"	1' - 3"	8' - 6"	0' - 0"	0' - 0"	0' - 0"	0' - 3 1/2"	0' - 0"	1' - 2 1/2"	13' - 5 1/2"	0' - 0"	64.36
C57	25M	6	17A	6' - 1 1/2"	0' - 0"	5' - 0"	1' - 4"	0' - 0"	0' - 0"	0' - 0"	0' - 0"	0' - 0"	0' - 0"	0' - 0"	0' - 0"	0' - 0"	43.86
C23	25M	56	31	13' - 5 3/4"	0' - 0"	4' - 0"	0' - 11 3/4"	8' - 6"	0' - 0"	0' - 0"	0' - 0"	0' - 3"	0' - 0"	0' - 11 1/2"	13' - 5 1/2"	0' - 0"	901.04
C19	20M	60	00	12' - 3"	0' - 0"	12' - 3"	0' - 0"	0' - 0"	0' - 0"	0' - 0"	0' - 0"	0' - 0"	0' - 0"	0' - 0"	0' - 0"	0' - 0"	525.60
C29	15M	12	17A	10' - 4 1/2"	0' - 0"	9' - 8"	0' - 10"	0' - 0"	0' - 0"	0' - 0"	0' - 0"	0' - 0"	0' - 0"	0' - 0"	0' - 0"	0' - 0"	59.88
C26	15M	18	17A	10' - 2 1/2"	0' - 0"	9' - 6"	0' - 10"	0' - 0"	0' - 0"	0' - 0"	0' - 0"	0' - 0"	0' - 0"	0' - 0"	0' - 0"	0' - 0"	88.38
C20	15M	6	17A	10' - 3 1/2"	0' - 0"	7' - 7"	0' - 10"	0' - 0"	0' - 0"	0' - 0"	0' - 0"	0' - 0"	0' - 0"	0' - 0"	0' - 0"	0' - 0"	29.70
C05	15M	140	00	11' - 9"	0' - 0"	11' - 9"	0' - 0"	0' - 0"	0' - 0"	0' - 0"	0' - 0"	0' - 0"	0' - 0"	0' - 0"	0' - 0"	0' - 0"	791.00
F130	10M	2	T2	4' - 9 1/4"	0' - 4"	1' - 9 1/2"	0' - 5 1/2"	1' - 9 1/2"	0' - 5 1/2"	0' - 0"	0' - 4"	0' - 0"	0' - 0"	0' - 0"	0' - 0"	0' - 0"	2.30
F119	10M	10	T2	4' - 3 1/4"	0' - 4"	1' - 6"	0' - 6"	1' - 6"	0' - 6"	0' - 0"	0' - 4"	0' - 0"	0' - 0"	0' - 0"	0' - 0"	0' - 0"	10.30
C65	10M	10	T1	4' - 6 1/4"	0' - 5 1/2"	0' - 9"	1' - 2"	0' - 9"	1' - 2"	0' - 0"	0' - 5 1/2"	0' - 0"	0' - 0"	0' - 0"	0' - 0"	0' - 0"	10.90
C64	10M	21	T1	6' - 4 1/4"	0' - 5 1/2"	0' - 9"	2' - 1"	0' - 9"	2' - 1"	0' - 0"	0' - 5 1/2"	0' - 0"	0' - 0"	0' - 0"	0' - 0"	0' - 0"	32.13
C44	10M	4	T2	4' - 3 1/4"	0' - 4"	0' - 6"	1' - 6"	0' - 6"	1' - 6"	0' - 0"	0' - 4"	0' - 0"	0' - 0"	0' - 0"	0' - 0"	0' - 0"	4.12
C12	10M	132	T1	3' - 8 1/4"	0' - 5 1/2"	0' - 9"	0' - 9"	0' - 9"	0' - 9"	0' - 0"	0' - 5 1/2"	0' - 0"	0' - 0"	0' - 0"	0' - 0"	0' - 0"	117.48
C04	10M	405	T9	1' - 5 1/2"	0' - 5 1/2"	0' - 9"	0' - 0"	0' - 0"	0' - 0"	0' - 0"	0' - 4"	0' - 0"	0' - 0"	0' - 0"	0' - 0"	0' - 0"	141.75
C03	10M	505	T1	5' - 8 1/4"	0' - 5 1/2"	0' - 9"	1' - 9"	0' - 9"	1' - 9"	0' - 0"	0' - 5 1/2"	0' - 0"	0' - 0"	0' - 0"	0' - 0"	0' - 0"	691.85
C02	10M	259	T1	4' - 2 1/4"	0' - 5 1/2"	0' - 9"	1' - 0"	0' - 9"	1' - 0"	0' - 0"	0' - 5 1/2"	0' - 0"	0' - 0"	0' - 0"	0' - 0"	0' - 0"	261.59
Grand total: 260		1862															8,313.66

Légende de symboles

X Étiquette de Fondation

Radier X Étiquette de Radier

X12 Étiquette de Colonnes

Format de l'étiquette des barres droites

5 10M (F10) 29'-6" @12" V F. Ext.

- 5 — Quantité de barres
- 10M — Dimension de barre
- (F10) — Repère de la barre
- 29'-6" — Description
- @12" — Espacement
- V F. Ext. — Longueur de la barre

Format de l'étiquette des barres pliées

5 10M (F10) @12" V F. Ext.

- 5 — Quantité de barres
- 10M — Dimension de barre
- (F10) — Repère de la barre
- @12" — Description
- V — Espacement
- F. Ext. — Repère de la barre

No.	Description	Date

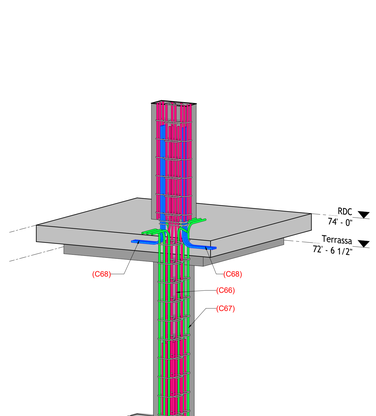

7 RC-05 B15 3D

Modélisation Structurelle BIM
Experts en Détail 3D d'Armatures

2296 Rue Philippe-Dolbec
Laval, Quebec, Canada
H7L 0J2

(450) 330-4411
max@maxbim.ca
https://maxbim.ca/

Nom du Projet

Garden Tower

Nom de la Feuille

Élévations des colonnes FDN @ Toit (B11@B15)

Conçu par	MAX
Vérifié par	MAX
Numéro du Projet	AP24-025
N° de Feuille	RC-05

E:\MAX\MAX Projects\2024\MAX24-001\Revit Project\MAX24-001.rvt

11/3/2025 8:04:49 AM

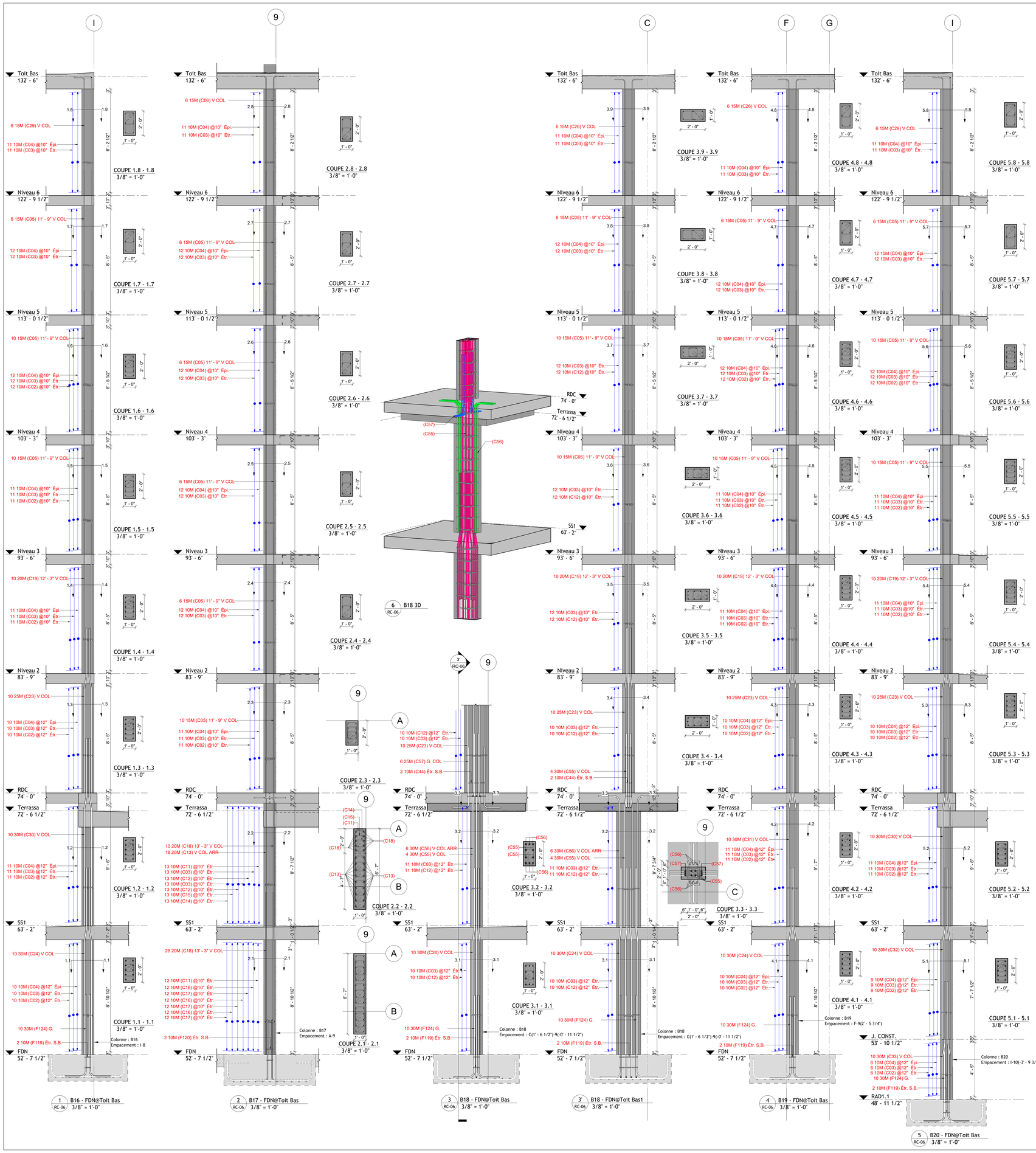

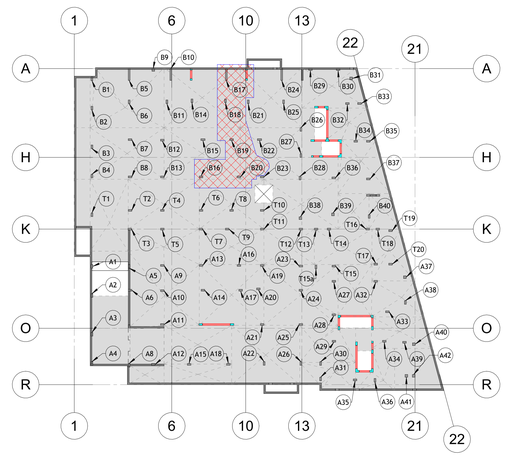

8 RC-06 Plan Clé SS1 - RC-06 1" = 30'-0"

Glossaire et abréviations

Ø	Diamètre	H Ch. F.	Horizontal, chaque face
A Intg	armature d'intégrité	H Cntr	Horizontal centré
Add.	additionnel	H & B	haut et bas
ALTN	Alterner	H F. ext.	Horizontal, face extérieure
ANC.	Ancrage	H F. int.	Horizontal, face intérieure
ARM.	armature	Hor.	Horizontal
ARR	arrêté	INT	Intérieur
At. Ptr.	attache de poutre	J.	Joint
AR. B.	Attache de barres	J. Const.	Joint de construction
B	Bas	MAX	Maximum
Ch. D.	chaque direction	MIN	Minimum
Ch. F.	chaque face	NIV	niveau
CHEV.	chevauchement	OUV	ouverture
CV	contreventement	Prof.	Profondeur
Cntr	Centré	Ptr.	Poutre
COL	Colonne	REV	Révision/révisé
CONT.	Continu	S.B.	supports de barres
DET	Détail	SECT	Section
Élev.	élévation	Sem.	semelle
ÉP.	épaisseur	Sem. Gr.	semelle en gradin
Épi.	épingle	SIM.	similaire
Étr.	étrier	T.A.	Tout autour
ESP. / @	ESPACEMENT	Typ.	Typique
EXT	Extérieur	V	Vertical
F. Ext.	Face extérieure	V Cntr	Vertical, centré
F. Int.	face intérieure	V Ch. F.	Vertical, chaque face
FDN	Fondation	V F. Ext.	Vertical, face extérieure
G.	goujon	V F. Int.	Vertical, face intérieure
Galv	Galvanisé à chaud		
H	haut		

Chevauchements de jointures en traction de classe B

Dimension de barre	f'c= 25 Mpa		f'c= 30 Mpa		f'c= 35 Mpa	
	Supérieur*	Inférieur	Supérieur*	Inférieur	Supérieur*	Inférieur
10M	1'-7"	1'-3"	1'-6"	1'-2"	1'-5"	1'-1"
15M	2'-6"	1'-11"	2'-3"	1'-9"	2'-1"	1'-7"
20M	3'-3"	2'-6"	2'-11"	2'-3"	2'-9"	2'-1"
25M	5'-0"	3'-10"	4'-7"	3'-6"	4'-3"	3'-3"
30M	6'-0"	4'-8"	5'-6"	4'-3"	5'-1"	3'-11"
35M	7'-0"	5'-5"	6'-5"	5'-0"	5'-1"	4'-7"

(*) Barres Supérieures: Barres Horizontales Avec Plus De 300mm (12") De Béton Frais Sous-Jacent

Remarques

- Les armatures des fondations sont détaillées dans les plans RF-XX.
- Les armatures des colonnes sont détaillées dans les plans RC-XX.
- Les armatures des Murs de Contreventement sont détaillées dans les plans RSW-XX.

Pliage de Fondation - Colonnes - RC-06

Bar Mark	Type	Quantity	Shape	Bar Length	A	B	C	D	E	F	G	H	J	K	O	R	Weight (kg)
F124	30M	30	17A	8' - 2 1/2"	0' - 0"	1' - 9"	6' - 9"	0' - 0"	0' - 0"	0' - 0"	0' - 0"	0' - 0"	0' - 0"	0' - 0"	0' - 0"	0' - 0"	413.70
C56	30M	6	17A	12' - 2 1/2"	0' - 0"	10' - 9"	1' - 9"	0' - 0"	0' - 0"	0' - 0"	0' - 0"	0' - 0"	0' - 0"	0' - 0"	0' - 0"	0' - 0"	123.12
C55	30M	4	31	15' - 10 1/4"	0' - 0"	5' - 0"	1' - 0 1/2"	9' - 10"	0' - 0"	0' - 0"	0' - 0"	0' - 3 1/4"	0' - 0"	1' - 0"	15' - 10"	0' - 0"	106.56
C33	30M	10	31	9' - 7 3/4"	0' - 0"	5' - 0"	1' - 0 1/2"	3' - 7 1/2"	0' - 0"	0' - 0"	0' - 0"	0' - 3 1/4"	0' - 0"	1' - 0"	9' - 7 1/2"	0' - 0"	162.10
C32	30M	10	31	14' - 0 1/4"	0' - 0"	5' - 0"	1' - 0 1/2"	8' - 0"	0' - 0"	0' - 0"	0' - 0"	0' - 3 1/4"	0' - 0"	1' - 0"	14' - 0"	0' - 0"	235.60
C30	30M	20	31	15' - 4 1/4"	0' - 0"	4' - 9"	1' - 0 1/2"	9' - 7"	0' - 0"	0' - 0"	0' - 0"	0' - 3 1/4"	0' - 0"	1' - 0"	15' - 4"	0' - 0"	516.00
C24	30M	20	31	15' - 3 1/4"	0' - 0"	5' - 0"	1' - 0 1/2"	9' - 3"	0' - 0"	0' - 0"	0' - 0"	0' - 3 1/4"	0' - 0"	1' - 0"	15' - 3"	0' - 0"	513.20
C57	25M	6	17A	6' - 1 1/2"	0' - 0"	5' - 0"	1' - 4"	0' - 0"	0' - 0"	0' - 0"	0' - 0"	0' - 0"	0' - 0"	0' - 0"	0' - 0"	0' - 0"	43.86
C23	25M	30	31	13' - 5 3/4"	0' - 0"	4' - 0"	0' - 11 3/4"	8' - 6"	0' - 0"	0' - 0"	0' - 0"	0' - 3"	0' - 0"	0' - 11 1/2"	13' - 5 1/2"	0' - 0"	482.70
F121	20M	28	17A	5' - 10"	0' - 0"	1' - 0"	5' - 0"	0' - 0"	0' - 0"	0' - 0"	0' - 0"	0' - 0"	0' - 0"	0' - 0"	0' - 0"	0' - 0"	116.76
C19	20M	30	00	12' - 3"	0' - 0"	12' - 3"	0' - 0"	0' - 0"	0' - 0"	0' - 0"	0' - 0"	0' - 0"	0' - 0"	0' - 0"	0' - 0"	0' - 0"	262.80
C18	20M	38	00	13' - 3"	0' - 0"	13' - 3"	0' - 0"	0' - 0"	0' - 0"	0' - 0"	0' - 0"	0' - 0"	0' - 0"	0' - 0"	0' - 0"	0' - 0"	359.86
C13	20M	18	17A	11' - 5"	0' - 0"	10' - 7"	1' - 0"	0' - 0"	0' - 0"	0' - 0"	0' - 0"	0' - 0"	0' - 0"	0' - 0"	0' - 0"	0' - 0"	146.88
C29	15M	12	17A	10' - 4 1/2"	0' - 0"	9' - 8"	0' - 10"	0' - 0"	0' - 0"	0' - 0"	0' - 0"	0' - 0"	0' - 0"	0' - 0"	0' - 0"	0' - 0"	59.88
C26	15M	6	17A	10' - 2 1/2"	0' - 0"	9' - 6"	0' - 10"	0' - 0"	0' - 0"	0' - 0"	0' - 0"	0' - 0"	0' - 0"	0' - 0"	0' - 0"	0' - 0"	29.46
C06	15M	6	17A	10' - 5 1/2"	0' - 0"	9' - 9"	0' - 10"	0' - 0"	0' - 0"	0' - 0"	0' - 0"	0' - 0"	0' - 0"	0' - 0"	0' - 0"	0' - 0"	30.18
C05	15M	112	00	11' - 9"	0' - 0"	11' - 9"	0' - 0"	0' - 0"	0' - 0"	0' - 0"	0' - 0"	0' - 0"	0' - 0"	0' - 0"	0' - 0"	0' - 0"	632.80
F120	10M	2	T2	13' - 5 1/4"	0' - 4"	6' - 1"	0' - 6"	6' - 1"	0' - 6"	0' - 0"	0' - 4"	0' - 0"	0' - 0"	0' - 0"	0' - 0"	0' - 0"	6.46
F119	10M	6	T2	4' - 3 1/4"	0' - 4"	1' - 6"	0' - 6"	1' - 6"	0' - 6"	0' - 0"	0' - 4"	0' - 0"	0' - 0"	0' - 0"	0' - 0"	0' - 0"	6.18
C44	10M	2	T2	4' - 3 1/4"	0' - 4"	0' - 6"	1' - 6"	0' - 6"	1' - 6"	0' - 0"	0' - 4"	0' - 0"	0' - 0"	0' - 0"	0' - 0"	0' - 0"	2.06
C17	10M	36	T1	3' - 6 1/4"	0' - 5 1/2"	0' - 9"	0' - 8"	0' - 9"	0' - 8"	0' - 0"	0' - 5 1/2"	0' - 0"	0' - 0"	0' - 0"	0' - 0"	0' - 0"	30.60
C16	10M	36	T1	5' - 6 1/4"	0' - 5 1/2"	0' - 9"	1' - 8"	0' - 9"	1' - 8"	0' - 0"	0' - 5 1/2"	0' - 0"	0' - 0"	0' - 0"	0' - 0"	0' - 0"	47.88
C15	10M	13	T1	4' - 10 1/4"	0' - 5 1/2"	0' - 9"	1' - 4"	0' - 9"	1' - 4"	0' - 0"	0' - 5 1/2"	0' - 0"	0' - 0"	0' - 0"	0' - 0"	0' - 0"	15.21
C14	10M	13	T1	3' - 4 1/4"	0' - 5 1/2"	0' - 9"	0' - 7"	0' - 9"	0' - 7"	0' - 0"	0' - 5 1/2"	0' - 0"	0' - 0"	0' - 0"	0' - 0"	0' - 0"	10.53
C12	10M	93	T1	3' - 8 1/4"	0' - 5 1/2"	0' - 9"	0' - 9"	0' - 9"	0' - 9"	0' - 0"	0' - 5 1/2"	0' - 0"	0' - 0"	0' - 0"	0' - 0"	0' - 0"	82.77
C11	10M	25	T1	14' - 10 1/4"	0' - 5 1/2"	0' - 9"	6' - 4"	0' - 9"	6' - 4"	0' - 0"	0' - 5 1/2"	0' - 0"	0' - 0"	0' - 0"	0' - 0"	0' - 0"	89.25
C04	10M	274	T9	1' - 5 1/2"	0' - 5 1/2"	0' - 9"	0' - 0"	0' - 0"	0' - 0"	0' - 0"	0' - 4"	0' - 0"	0' - 0"	0' - 0"	0' - 0"	0' - 0"	95.90
C03	10M	367	T1	5' - 8 1/4"	0' - 5 1/2"	0' - 9"	1' - 9"	0' - 9"	1' - 9"	0' - 0"	0' - 5 1/2"	0' - 0"	0' - 0"	0' - 0"	0' - 0"	0' - 0"	502.79
C02	10M	146	T1	4' - 2 1/4"	0' - 5 1/2"	0' - 9"	1' - 0"	0' - 9"	1' - 0"	0' - 0"	0' - 5 1/2"	0' - 0"	0' - 0"	0' - 0"	0' - 0"	0' - 0"	147.46
Grand total: 181		1399															5,272.55

RC-06	
Forme de la barre	Détail de pliage
00	
17A	
31	

RC-06	
Forme de la barre	Détail de pliage
T1	
T2	
T9	

Légende de symboles

(X) Étiquette de Fondation

(Radier X) Étiquette de Radier

(X12) Étiquette de Colonnes

Format de l'étiquette des barres droites

5 10M (F10) 29'-6" @12" V F. Ext.

- Quantité de barres
- Dimension de barre
- Repère de la barre
- Description
- Espacement
- Longueur de la barre

Format de l'étiquette des barres pliées

5 10M (F10) @12" V F. Ext.

- Quantité de barres
- Dimension de barre
- Description
- Espacement
- Repère de la barre

No.	Description	Date

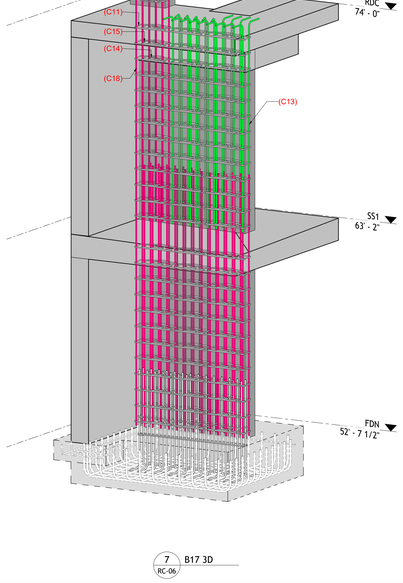

7 RC-06 B17 3D

Modélisation Structurelle BIM
Experts en Détail 3D d'Armatures

2296 Rue Philippe-Dolbec
Laval, Quebec, Canada
H7L 0J2

(450) 330-4411
max@maxbim.ca
https://maxbim.ca/

Nom du Projet

Garden Tower

Nom de la Feuille

Élévations des colonnes FDN @ Toit (B16@B20)

Conçu par	MAX
Vérifié par	MAX
Numéro du Projet	AP24-025
N° de Feuille	RC-06

11/3/2025 8:05:23 AM

E:\MAX\MAX Projects\2024\MAX24-001\Revit Project\MAX24-001.rvt

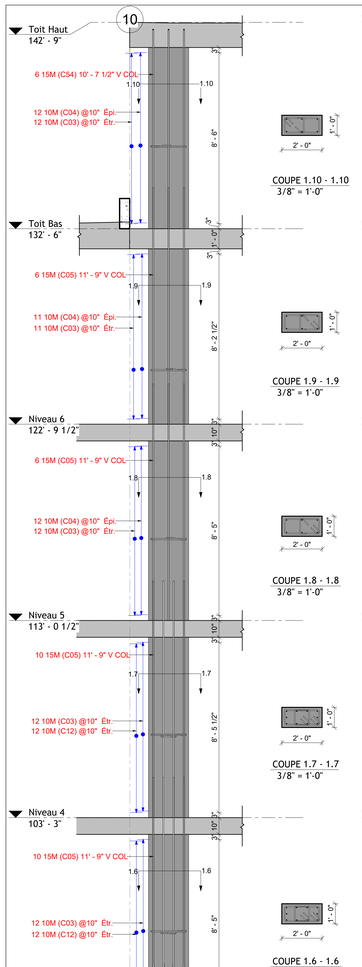

1 RC-07 B21 - FDN@Toit Haut 3/8" = 1'-0"

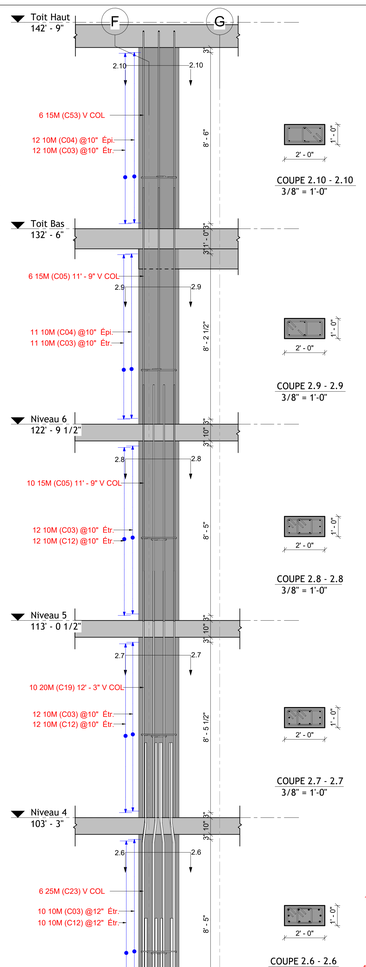

2 RC-07 B22 - FDN@Toit Bas 3/8" = 1'-0"

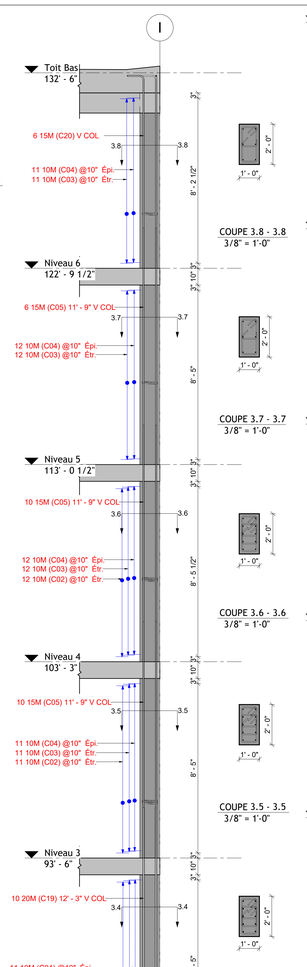

3 RC-07 B23 - FDN@Toit Bas 3/8" = 1'-0"

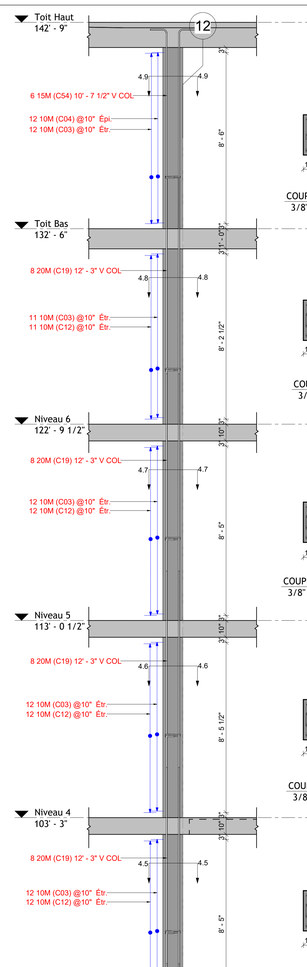

4 RC-07 B24 - FDN@Toit Bas 3/8" = 1'-0"

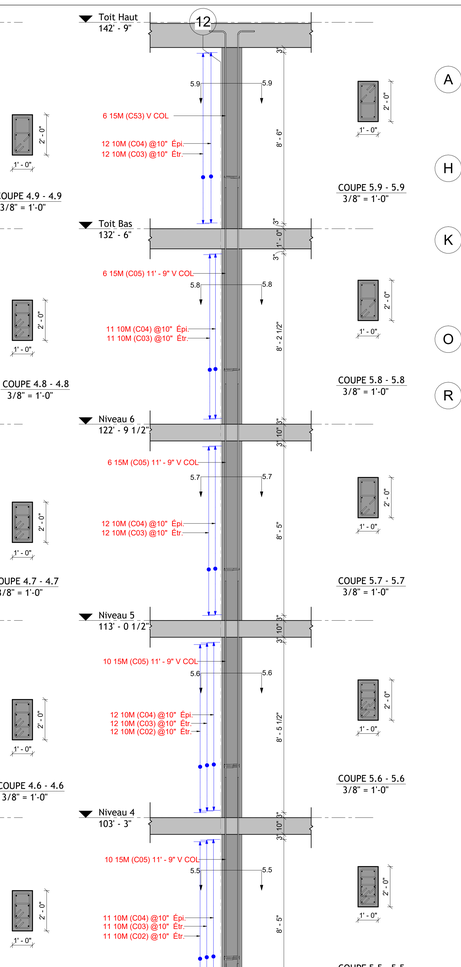

5 RC-07 B25 - FDN@Toit Haut 3/8" = 1'-0"

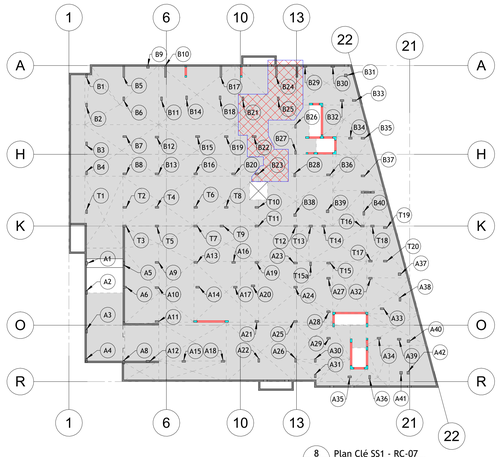

8 RC-07 Plan Clé SS1 - RC-07
1" = 30'-0"

Glossaire et abréviations

Ø	Diamètre	H Ch. F.	Horizontal, chaque face
A Intg	armature d'intégrité	H Cntr	Horizontal centré
Add.	additionnel	H & B	haut et bas
ALTN	Alterner	H F. ext.	Horizontal, face extérieure
ANC.	Ancrage	H F. int.	Horizontal, face intérieure
ARM.	armature	Hor.	Horizontal
ARR	arrêté	INT	Intérieur
At. Ptr.	attache de poutre	J.	Joint
AR. B.	Attache de barres	J. Const.	Joint de construction
B	Bas	MAX	Maximum
Ch. D.	chaque direction	MIN	Minimum
Ch. F.	chaque face	NIV	niveau
CHEV.	chevauchement	OUV	ouverture
CV	contreventement	Prof.	Profondeur
Cntr	Centré	Ptr.	Poutre
COL	Colonne	REV	Révision/révisé
CONT.	Continu	S.B.	supports de barres
DET	Détail	SECT	Section
Élev.	élévation	Sem.	semelle
ÉP.	épaisseur	Sem. Gr.	semelle en gradin
Épi.	épingle	SIM.	similaire
Étr.	étrier	T.A.	Tout autour
ESP. / @	ESPACEMENT	Typ.	Typique
EXT	Extérieur	V	Vertical
F. Ext.	Face extérieure	V Cntr	Vertical, centré
F. Int.	face intérieure	V Ch. F.	Vertical, chaque face
FDN	Fondation	V F. Ext.	Vertical, face extérieure
G.	goujon	V F. Int.	Vertical, face intérieure
Galv	Galvanisé à chaud		
H	haut		

Chevauchements de jointures en traction de classe B

Dimension de barre	f'c= 25 Mpa		f'c= 30 Mpa		f'c= 35 Mpa	
	Supérieur(*)	Inférieur	Supérieur(*)	Inférieur	Supérieur(*)	Inférieur
10M	1'-7"	1'-3"	1'-6"	1'-2"	1'-5"	1'-1"
15M	2'-6"	1'-11"	2'-3"	1'-9"	2'-1"	1'-7"
20M	3'-3"	2'-6"	2'-11"	2'-3"	2'-9"	2'-1"
25M	5'-0"	3'-10"	4'-7"	3'-6"	4'-3"	3'-3"
30M	6'-0"	4'-8"	5'-6"	4'-3"	5'-1"	3'-11"
35M	7'-0"	5'-5"	6'-5"	5'-0"	5'-1"	4'-7"

(*) Barres Supérieures: Barres Horizontales Avec Plus De 300mm (12") De Béton Frais Sous-Jacent

Pliage de Fondation - Colonnes - RC-07

Bar Mark	Type	Quantity	Shape	Bar Length	A	B	C	D	E	F	G	H	J	K	O	R	Weight (kg)
F125	30M	10	17A	10' - 2 1/2"	0' - 0"	1' - 9"	8' - 9"	0' - 0"	0' - 0"	0' - 0"	0' - 0"	0' - 0"	0' - 0"	0' - 0"	0' - 0"	0' - 0"	171.50
F124	30M	32	17A	8' - 2 1/2"	0' - 0"	1' - 9"	6' - 9"	0' - 0"	0' - 0"	0' - 0"	0' - 0"	0' - 0"	0' - 0"	0' - 0"	0' - 0"	0' - 0"	441.28
C69	30M	20	31	14' - 6 1/4"	0' - 0"	0' - 0"	5' - 0"	1' - 0 1/2"	8' - 6"	0' - 0"	0' - 0"	0' - 3 1/4"	0' - 0"	1' - 0"	14' - 6"	0' - 0"	488.00
C68	30M	6	17A	7' - 5 1/2"	0' - 0"	6' - 0"	1' - 9"	0' - 0"	0' - 0"	0' - 0"	0' - 0"	0' - 0"	0' - 0"	0' - 0"	0' - 0"	0' - 0"	75.18
C67	30M	8	17A	12' - 1 1/2"	0' - 0"	10' - 8"	1' - 9"	0' - 0"	0' - 0"	0' - 0"	0' - 0"	0' - 0"	0' - 0"	0' - 0"	0' - 0"	0' - 0"	163.04
C66	30M	4	31	15' - 8"	0' - 0"	5' - 0"	1' - 0 1/2"	9' - 7 3/4"	0' - 0"	0' - 0"	0' - 0"	0' - 3 1/4"	0' - 0"	1' - 0"	15' - 7 3/4"	0' - 0"	105.32
C58	30M	6	17A	12' - 0 1/2"	0' - 0"	10' - 7"	1' - 9"	0' - 0"	0' - 0"	0' - 0"	0' - 0"	0' - 0"	0' - 0"	0' - 0"	0' - 0"	0' - 0"	121.44
C55	30M	4	31	15' - 10 1/4"	0' - 0"	5' - 0"	1' - 0 1/2"	9' - 10"	0' - 0"	0' - 0"	0' - 0"	0' - 3 1/4"	0' - 0"	1' - 0"	15' - 10"	0' - 0"	106.56
C38	30M	10	31	15' - 6 1/4"	0' - 0"	4' - 9"	1' - 0 1/2"	9' - 9"	0' - 0"	0' - 0"	0' - 0"	0' - 3 1/4"	0' - 0"	1' - 0"	15' - 6"	0' - 0"	260.80
C33	30M	10	31	9' - 7 3/4"	0' - 0"	5' - 0"	1' - 0 1/2"	3' - 7 1/2"	0' - 0"	0' - 0"	0' - 0"	0' - 3 1/4"	0' - 0"	1' - 0"	9' - 7 1/2"	0' - 0"	162.10
C32	30M	10	31	14' - 0 1/4"	0' - 0"	5' - 0"	1' - 0 1/2"	8' - 0"	0' - 0"	0' - 0"	0' - 0"	0' - 3 1/4"	0' - 0"	1' - 0"	14' - 0"	0' - 0"	235.60
C30	30M	10	31	15' - 4 1/4"	0' - 0"	4' - 9"	1' - 0 1/2"	9' - 7"	0' - 0"	0' - 0"	0' - 0"	0' - 3 1/4"	0' - 0"	1' - 0"	15' - 4"	0' - 0"	258.00
C24	30M	32	31	15' - 3 1/4"	0' - 0"	5' - 0"	1' - 0 1/2"	9' - 3"	0' - 0"	0' - 0"	0' - 0"	0' - 3 1/4"	0' - 0"	1' - 0"	15' - 3"	0' - 0"	821.12
C70	25M	4	31	13' - 5 3/4"	0' - 0"	3' - 9"	1' - 3"	8' - 6"	0' - 0"	0' - 0"	0' - 0"	0' - 3 1/2"	0' - 0"	1' - 2 1/2"	13' - 5 1/2"	0' - 0"	64.36
C57	25M	6	17A	6' - 1 1/2"	0' - 0"	5' - 0"	1' - 4"	0' - 0"	0' - 0"	0' - 0"	0' - 0"	0' - 0"	0' - 0"	0' - 0"	0' - 0"	0' - 0"	43.86
C23	25M	36	31	13' - 5 3/4"	0' - 0"	4' - 0"	0' - 11 3/4"	8' - 6"	0' - 0"	0' - 0"	0' - 0"	0' - 3"	0' - 0"	0' - 11 1/2"	13' - 5 1/2"	0' - 0"	579.24
F121	20M	28	17A	5' - 10"	0' - 0"	1' - 0"	5' - 0"	0' - 0"	0' - 0"	0' - 0"	0' - 0"	0' - 0"	0' - 0"	0' - 0"	0' - 0"	0' - 0"	116.76
C78	20M	18	17A	11' - 5 1/4"	0' - 0"	10' - 7"	1' - 0 1/4"	0' - 0"	0' - 0"	0' - 0"	0' - 0"	0' - 0"	0' - 0"	0' - 0"	0' - 0"	0' - 0"	147.06
C19	20M	88	00	12' - 3"	0' - 0"	12' - 3"	0' - 0"	0' - 0"	0' - 0"	0' - 0"	0' - 0"	0' - 0"	0' - 0"	0' - 0"	0' - 0"	0' - 0"	770.88
C18	20M	38	00	13' - 3"	0' - 0"	13' - 3"	0' - 0"	0' - 0"	0' - 0"	0' - 0"	0' - 0"	0' - 0"	0' - 0"	0' - 0"	0' - 0"	0' - 0"	359.86
C54	15M	12	17A	10' - 7 1/2"	0' - 0"	9' - 11"	0' - 10"	0' - 0"	0' - 0"	0' - 0"	0' - 0"	0' - 0"	0' - 0"	0' - 0"	0' - 0"	0' - 0"	61.32
C53	15M	12	17A	10' - 6 1/2"	0' - 0"	9' - 10"	0' - 10"	0' - 0"	0' - 0"	0' - 0"	0' - 0"	0' - 0"	0' - 0"	0' - 0"	0' - 0"	0' - 0"	60.84
C20	15M	6	17A	10' - 3 1/2"	0' - 0"	9' - 7"	0' - 10"	0' - 0"	0' - 0"	0' - 0"	0' - 0"	0' - 0"	0' - 0"	0' - 0"	0' - 0"	0' - 0"	29.70
C05	15M	106	00	11' - 9"	0' - 0"	11' - 9"	0' - 0"	0' - 0"	0' - 0"	0' - 0"	0' - 0"	0' - 0"	0' - 0"	0' - 0"	0' - 0"	0' - 0"	598.90
F130	10M	2	T2	4' - 9 1/4"	0' - 4"	1' - 9 1/2"	0' - 5 1/2"	1' - 9 1/2"	0' - 5 1/2"	0' - 0"	0' - 4"	0' - 0"	0' - 0"	0' - 0"	0' - 0"	0' - 0"	2.30
F120	10M	2	T2	13' - 5 1/4"	0' - 4"	6' - 1"	0' - 6"	6' - 1"	0' - 6"	0' - 0"	0' - 4"	0' - 0"	0' - 0"	0' - 0"	0' - 0"	0' - 0"	6.46
F119	10M	6	T2	4' - 3 1/4"	0' - 4"	1' - 6"	0' - 6"	1' - 6"	0' - 6"	0' - 0"	0' - 4"	0' - 0"	0' - 0"	0' - 0"	0' - 0"	0' - 0"	6.18
C65	10M	10	T1	4' - 6 1/4"	0' - 5 1/2"	0' - 9"	1' - 2"	0' - 9"	1' - 2"	0' - 0"	0' - 5 1/2"	0' - 0"	0' - 0"	0' - 0"	0' - 0"	0' - 0"	10.90
C64	10M	21	T1	6' - 4 1/4"	0' - 5 1/2"	0' - 9"	2' - 1"	0' - 9"	2' - 1"	0' - 0"	0' - 5 1/2"	0' - 0"	0' - 0"	0' - 0"	0' - 0"	0' - 0"	32.13
C44	10M	4	T2	4' - 3 1/4"	0' - 4"	0' - 6"	1' - 6"	0' - 6"	1' - 6"	0' - 0"	0' - 4"	0' - 0"	0' - 0"	0' - 0"	0' - 0"	0' - 0"	4.12
C17	10M	36	T1	3' - 6 1/4"	0' - 5 1/2"	0' - 9"	0' - 8"	0' - 9"	0' - 8"	0' - 0"	0' - 5 1/2"	0' - 0"	0' - 0"	0' - 0"	0' - 0"	0' - 0"	30.60
C16	10M	36	T1	5' - 6 1/4"	0' - 5 1/2"	0' - 9"	1' - 8"	0' - 9"	1' - 8"	0' - 0"	0' - 5 1/2"	0' - 0"	0' - 0"	0' - 0"	0' - 0"	0' - 0"	47.88
C15	10M	13	T1	4' - 10 1/4"	0' - 5 1/2"	0' - 9"	1' - 4"	0' - 9"	1' - 4"	0' - 0"	0' - 5 1/2"	0' - 0"	0' - 0"	0' - 0"	0' - 0"	0' - 0"	15.21
C14	10M	13	T1	3' - 4 1/4"	0' - 5 1/2"	0' - 9"	0' - 7"	0' - 9"	0' - 7"	0' - 0"	0' - 5 1/2"	0' - 0"	0' - 0"	0' - 0"	0' - 0"	0' - 0"	10.53
C12	10M	228	T1	3' - 8 1/4"	0' - 5 1/2"	0' - 9"	0' - 9"	0' - 9"	0' - 9"	0' - 0"	0' - 5 1/2"	0' - 0"	0' - 0"	0' - 0"	0' - 0"	0' - 0"	202.92
C11	10M	25	T1	14' - 10 1/4"	0' - 5 1/2"	0' - 9"	6' - 4"	0' - 9"	6' - 4"	0' - 0"	0' - 5 1/2"	0' - 0"	0' - 0"	0' - 0"	0' - 0"	0' - 0"	69.25
C04	10M	294	T9	1' - 5 1/2"	0' - 5 1/2"	0' - 9"	0' - 0"	0' - 0"	0' - 0"	0' - 0"	0' - 4"	0' - 0"	0' - 0"	0' - 0"	0' - 0"	0' - 0"	102.90
C03	10M	480	T1	5' - 8 1/4"	0' - 5 1/2"	0' - 9"	1' - 9"	0' - 9"	1' - 9"	0' - 0"	0' - 5 1/2"	0' - 0"	0' - 0"	0' - 0"	0' - 0"	0' - 0"	657.60
C02	10M	135	T1	4' - 2 1/4"	0' - 5 1/2"	0' - 9"	1' - 0"	0' - 9"	1' - 0"	0' - 0"	0' - 5 1/2"	0' - 0"	0' - 0"	0' - 0"	0' - 0"	0' - 0"	136.35
Grand total: 249		1821															7,598.05

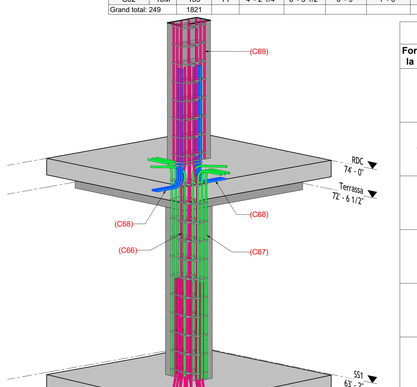

7 RC-07 B22 3D

RC-07	
Forme de la barre	Détail de pliage
00	
17A	
31	
T1	
T2	
T9	

Légende de symboles

- X — Étiquette de Fondation
- Radier X — Étiquette de Radier
- X12 — Étiquette de Colonnes

Format de l'étiquette des barres droites

5 10M (F10) 29'-6" @12" V F. Ext.

- Quantité de barres
- Dimension de barre
- Repère de la barre
- Description
- Espacement
- Longueur de la barre

Format de l'étiquette des barres pliées

5 10M (F10) @12" V F. Ext.

- Quantité de barres
- Dimension de barre
- Description
- Espacement
- Repère de la barre

No.	Description	Date

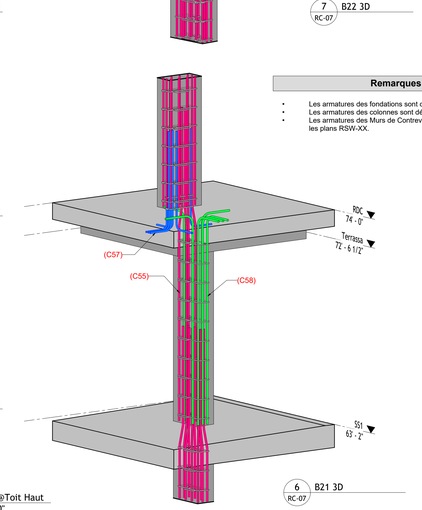

6 RC-07 B21 3D

Remarques

- Les armatures des fondations sont détaillées dans les plans RF-XX.
- Les armatures des colonnes sont détaillées dans les plans RC-XX.
- Les armatures des Murs de Contreventement sont détaillées dans les plans RSW-XX.

Modélisation Structurelle BIM
Experts en Détail 3D d'Armatures

2296 Rue Philippe-Dolbec
Laval, Quebec, Canada
H7L 0J2

(450) 330-4411
max@maxbim.ca
https://maxbim.ca/

Nom du Projet

Garden Tower

Nom de la Feuille

Élévations des colonnes FDN @ Toit (B21@B25)

Conçu par	MAX
Vérifié par	MAX
Numéro du Projet	AP24-025
N° de Feuille	RC-07

11/3/2025 8:05:55 AM

E:\MAX\MAX Projects\2024\MAX24-001\Revit Project\MAX24-001.rvt

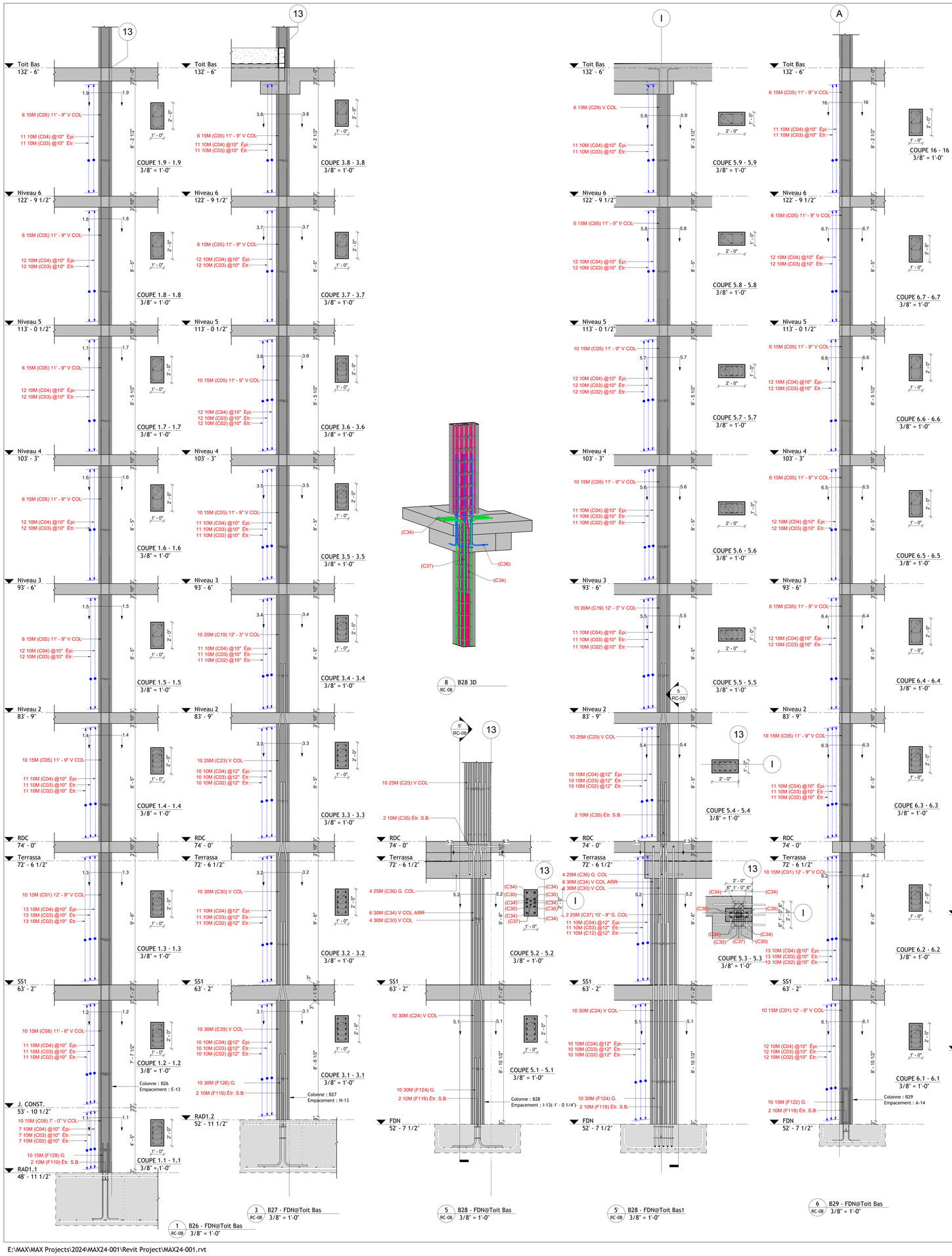

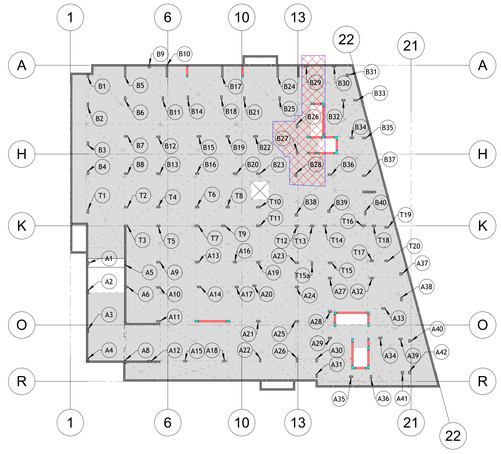

9 RC-08 Plan Clé SS1 - RC-08 1" = 30'-0"

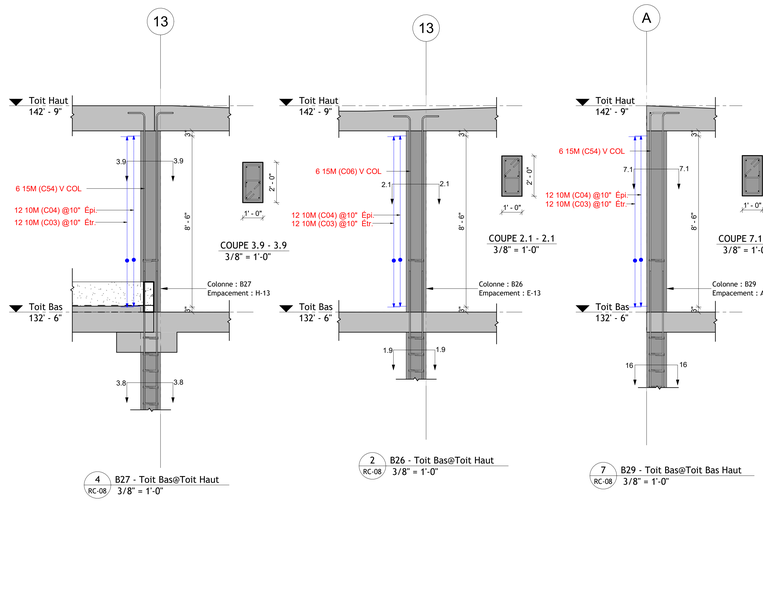

RC-08

Forme de la barre	Détail de pliage
00	
17A	
31	
T1	
T2	
T9	

Pliage de Fondation - Colonnes - RC-08

Bar Mark	Type	Quantity	Shape	Bar Length	A	B	C	D	E	F	G	H	J	K	O	R	Weight (kg)
F126	30M	10	17A	9' - 11 1/2"	0' - 0"	1' - 9"	8' - 6"	0' - 0"	0' - 0"	0' - 0"	0' - 0"	0' - 0"	0' - 0"	0' - 0"	0' - 0"	0' - 0"	167.30
F124	30M	10	17A	8' - 2 1/2"	0' - 0"	1' - 9"	6' - 9"	0' - 0"	0' - 0"	0' - 0"	0' - 0"	0' - 0"	0' - 0"	0' - 0"	0' - 0"	0' - 0"	137.90
C39	30M	10	31	15' - 0 1/4"	0' - 0"	5' - 0"	1' - 0 1/2"	9' - 0"	0' - 0"	0' - 0"	0' - 0"	0' - 3 1/4"	0' - 0"	1' - 0"	15' - 0"	0' - 0"	252.40
C34	30M	6	17A	11' - 11 1/2"	0' - 0"	1' - 9"	10' - 6"	0' - 0"	0' - 0"	0' - 0"	0' - 0"	0' - 0"	0' - 0"	0' - 0"	0' - 0"	0' - 0"	120.54
C30	30M	14	31	15' - 4 1/4"	0' - 0"	4' - 9"	1' - 0 1/2"	9' - 7"	0' - 0"	0' - 0"	0' - 0"	0' - 3 1/4"	0' - 0"	1' - 0"	15' - 4"	0' - 0"	361.20
C24	30M	10	31	15' - 3 1/4"	0' - 0"	5' - 0"	1' - 0 1/2"	9' - 3"	0' - 0"	0' - 0"	0' - 0"	0' - 3 1/4"	0' - 0"	1' - 0"	15' - 3"	0' - 0"	256.60
C37	25M	2	00	10' - 9"	0' - 0"	10' - 9"	0' - 0"	0' - 0"	0' - 0"	0' - 0"	0' - 0"	0' - 0"	0' - 0"	0' - 0"	0' - 0"	0' - 0"	25.66
C36	25M	4	17A	8' - 1 1/2"	0' - 0"	1' - 4"	7' - 0"	0' - 0"	0' - 0"	0' - 0"	0' - 0"	0' - 0"	0' - 0"	0' - 0"	0' - 0"	0' - 0"	38.80
C23	25M	20	31	13' - 5 3/4"	0' - 0"	4' - 0"	0' - 11 3/4"	8' - 6"	0' - 0"	0' - 0"	0' - 0"	0' - 3"	0' - 0"	0' - 11 1/2"	13' - 5 1/2"	0' - 0"	321.80
C19	20M	20	00	12' - 3"	0' - 0"	12' - 3"	0' - 0"	0' - 0"	0' - 0"	0' - 0"	0' - 0"	0' - 0"	0' - 0"	0' - 0"	0' - 0"	0' - 0"	175.20
F129	15M	10	17A	6' - 5 1/2"	0' - 0"	0' - 10"	5' - 9"	0' - 0"	0' - 0"	0' - 0"	0' - 0"	0' - 0"	0' - 0"	0' - 0"	0' - 0"	0' - 0"	31.10
F122	15M	10	17A	4' - 5 1/2"	0' - 0"	0' - 10"	3' - 9"	0' - 0"	0' - 0"	0' - 0"	0' - 0"	0' - 0"	0' - 0"	0' - 0"	0' - 0"	0' - 0"	21.50
C54	15M	12	17A	10' - 7 1/2"	0' - 0"	9' - 11"	0' - 10"	9' - 7"	0' - 0"	0' - 0"	0' - 0"	0' - 0"	0' - 0"	0' - 0"	0' - 0"	0' - 0"	61.32
C29	15M	6	17A	10' - 4 1/2"	0' - 0"	0' - 10"	9' - 8"	0' - 10"	0' - 0"	0' - 0"	0' - 0"	0' - 0"	0' - 0"	0' - 0"	0' - 0"	0' - 0"	29.94
C09	15M	10	00	7' - 0"	0' - 0"	7' - 0"	0' - 0"	0' - 0"	0' - 0"	0' - 0"	0' - 0"	0' - 0"	0' - 0"	0' - 0"	0' - 0"	0' - 0"	33.70
C08	15M	10	00	11' - 6"	0' - 0"	11' - 6"	0' - 0"	0' - 0"	0' - 0"	0' - 0"	0' - 0"	0' - 0"	0' - 0"	0' - 0"	0' - 0"	0' - 0"	55.30
C06	15M	6	17A	10' - 5 1/2"	0' - 0"	9' - 9"	0' - 10"	0' - 0"	0' - 0"	0' - 0"	0' - 0"	0' - 0"	0' - 0"	0' - 0"	0' - 0"	0' - 0"	30.18
C05	15M	138	00	11' - 9"	0' - 0"	11' - 9"	0' - 0"	0' - 0"	0' - 0"	0' - 0"	0' - 0"	0' - 0"	0' - 0"	0' - 0"	0' - 0"	0' - 0"	779.70
C01	15M	30	00	12' - 9"	0' - 0"	12' - 9"	0' - 0"	0' - 0"	0' - 0"	0' - 0"	0' - 0"	0' - 0"	0' - 0"	0' - 0"	0' - 0"	0' - 0"	184.20
F119	10M	8	T2	4' - 3 1/4"	0' - 4"	1' - 6"	0' - 6"	1' - 6"	0' - 6"	0' - 0"	0' - 4"	0' - 0"	0' - 0"	0' - 0"	0' - 0"	0' - 0"	8.24
C35	10M	2	T2	4' - 1 1/4"	0' - 4"	0' - 5 1/2"	1' - 5 1/2"	0' - 5 1/2"	1' - 5 1/2"	0' - 0"	0' - 4"	0' - 0"	0' - 0"	0' - 0"	0' - 0"	0' - 0"	1.98
C12	10M	11	T1	3' - 8 1/4"	0' - 5 1/2"	0' - 9"	0' - 9"	0' - 9"	0' - 9"	0' - 0"	0' - 5 1/2"	0' - 0"	0' - 0"	0' - 0"	0' - 0"	0' - 0"	9.79
C04	10M	408	T9	1' - 5 1/2"	0' - 5 1/2"	0' - 9"	0' - 0"	0' - 0"	0' - 0"	0' - 0"	0' - 4"	0' - 0"	0' - 0"	0' - 0"	0' - 0"	0' - 0"	142.80
C03	10M	408	T1	5' - 8 1/4"	0' - 5 1/2"	0' - 9"	1' - 9"	0' - 9"	1' - 9"	0' - 0"	0' - 5 1/2"	0' - 0"	0' - 0"	0' - 0"	0' - 0"	0' - 0"	558.96
C02	10M	197	T1	4' - 2 1/4"	0' - 5 1/2"	0' - 9"	1' - 0"	0' - 9"	1' - 0"	0' - 0"	0' - 5 1/2"	0' - 0"	0' - 0"	0' - 0"	0' - 0"	0' - 0"	198.97
Grand total: 181		1372															4,005.08

Glossaire et abréviations

Ø	Diamètre	H Ch. F.	Horizontal, chaque face
A Intg	armature d'intégrité	H Cntr	Horizontal centré
Add.	additionnel	H & B	haut et bas
ALTN	Alterner	H F. ext.	Horizontal, face extérieure
ANC.	Ancrage	H F. int.	Horizontal, face intérieure
ARM	armature	Hor.	Horizontal
ARR	arrêté	INT	Intérieur
At. Ptr.	attache de poutre	J	Joint
AR. B.	Attache de barres	J. Const.	Joint de construction
B	Bas	MAX	Maximum
Ch. D.	chaque direction	MIN	Minimum
Ch. F.	chaque face	NIV	niveau
CHEV.	chevauchement	OUV	ouverture
CV	contreventement	Prof.	Profondeur
Cntr	Centré	Ptr.	Poutre
COL	Colonne	REV	Révision/révisé
CONT.	Continu	S.B.	supports de barres
DET	Détail	SECT	Section
Élev.	élévation	Sem.	semelle
EP.	épaisseur	Sem. Gr.	semelle en gradin
Épi.	épingle	SIM.	similaire
Étr.	étrier	T.A.	Tout autour
ESP. / @	ESPACEMENT	Typ.	Typique
EXT	Extérieur	V	Vertical
F. Ext.	Face extérieure	V Cntr	Vertical, centré
F. Int.	face intérieure	V Ch. F.	Vertical, chaque face
FDN	Fondation	V F. Ext.	Vertical, face extérieure
G.	goujon	V F. Int.	Vertical, face intérieure
Galv	Galvanisé à chaud		
H	haut		

Chevauchements de jointures en traction de classe B

Dimension de barre	f'c= 25 Mpa		f'c= 30 Mpa		f'c= 35 Mpa	
	Supérieur*	Inférieur	Supérieur*	Inférieur	Supérieur*	Inférieur
10M	1'-7"	1'-3"	1'-6"	1'-2"	1'-5"	1'-1"
15M	2'-6"	1'-11"	2'-3"	1'-9"	2'-1"	1'-7"
20M	3'-3"	2'-6"	2'-11"	2'-3"	2'-9"	2'-1"
25M	5'-0"	3'-10"	4'-7"	3'-6"	4'-3"	3'-3"
30M	6'-0"	4'-8"	5'-6"	4'-3"	5'-1"	3'-11"
35M	7'-0"	5'-5"	6'-5"	5'-0"	5'-1"	4'-7"

(*) Barres Supérieures: Barres Horizontales Avec Plus De 300mm (12") De Béton Frais Sous-Jacent

Remarques

- Les armatures des fondations sont détaillées dans les plans RF-XX.
- Les armatures des colonnes sont détaillées dans les plans RC-XX.
- Les armatures des Murs de Contreventement sont détaillées dans les plans RSW-XX.

Légende de symboles

- X — Étiquette de Fondation
- Radier X — Étiquette de Radier
- X12 — Étiquette de Colonnes

Format de l'étiquette des barres droites

5 10M (F10) 29'-6" @12" V F. Ext.

- Quantité de barres
- Dimension de barre
- Repère de la barre
- Description
- Espacement
- Longueur de la barre

Format de l'étiquette des barres pliées

5 10M (F10) @12" V F. Ext.

- Quantité de barres
- Dimension de barre
- Description
- Espacement
- Repère de la barre

No.	Description	Date

Modélisation Structurelle BIM
Experts en Détail 3D d'Armatures

2296 Rue Philippe-Dolbec
Laval, Quebec, Canada
H7L 0J2
(450) 330-4411
max@maxbim.ca
https://maxbim.ca/

Nom du Projet

Garden Tower

Nom de la Feuille

Élévations des colonnes FDN @ Toit (B26@B29)

Conçu par	MAX
Vérifié par	MAX
Numéro du Projet	AP24-025
N° de Feuille	RC-08

11/3/2025 8:06:23 AM

E:\MAX\MAX Projects\2024\MAX24-001\Revit Project\MAX24-001.rvt

1 RC-09 B30 - FDN@Toit Bas 3/8" = 1'-0"

3 RC-09 B31 - FDN@Niveau 5 3/8" = 1'-0"

4 RC-09 B32 - FDN@Toit Bas 3/8" = 1'-0"

5 RC-09 B33 - FDN@Niveau 5 3/8" = 1'-0"

6 RC-09 B34 - FDN@Toit Bas 3/8" = 1'-0"

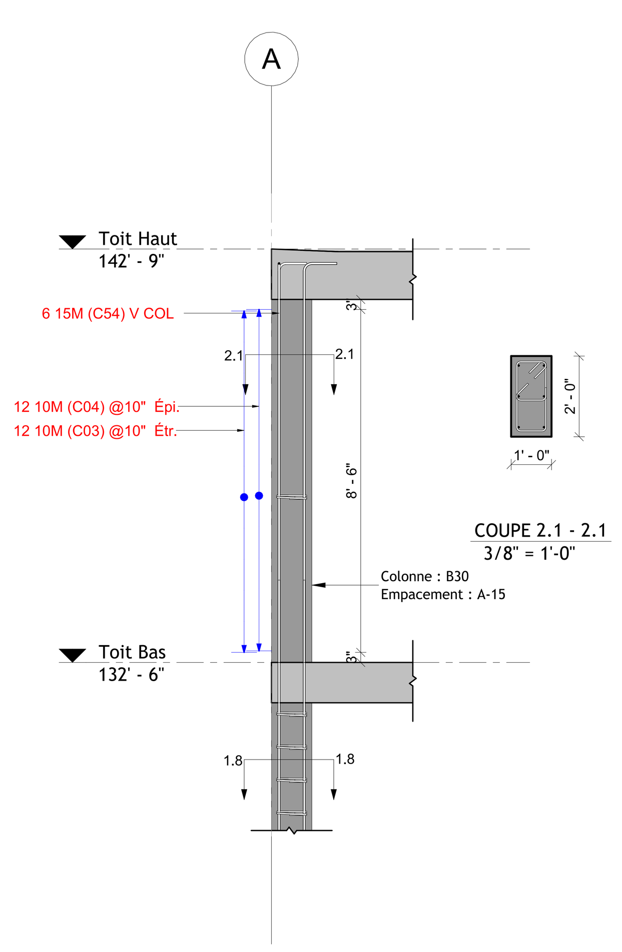

2 RC-09 B30 - Toit Bas@Toit Haut 3/8" = 1'-0"

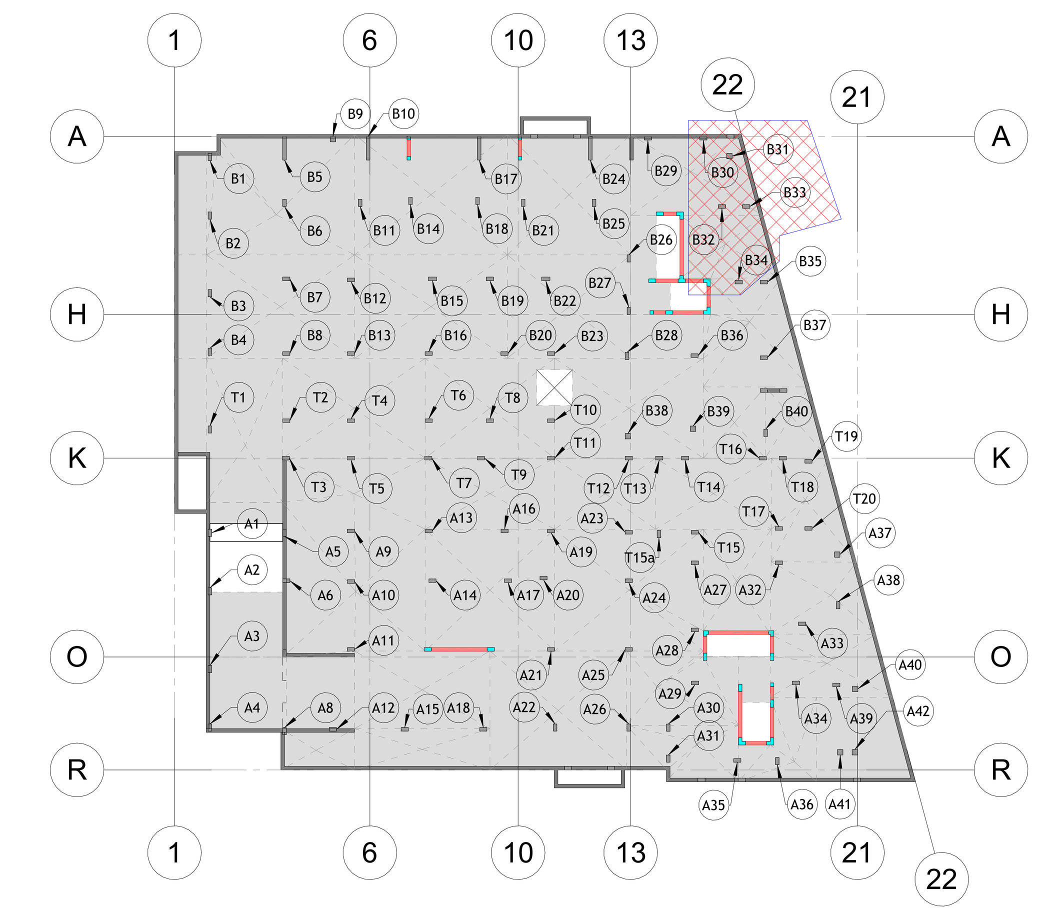

7 RC-09 Plan Clé SS1 - RC-09 1" = 30'-0"

Glossaire et abréviations

Ø	Diamètre	H Ch. F.	Horizontal, chaque face
A Intg	armature d'intégrité	H Cntr	Horizontal centré
Add.	additionnel	H & B	haut et bas
ALTN	Alterner	H F. ext.	Horizontal, face extérieure
ANC.	Ancrage	H F. int.	Horizontal, face intérieure
ARM.	armature	Hor.	Horizontal
ARR	arrêté	INT	Intérieur
At. Ptr.	attache de poutre	J.	Joint
AR. B.	Attache de barres	J. Const.	Joint de construction
B	Bas	MAX	Maximum
Ch. D.	chaque direction	MIN	Minimum
Ch. F.	chaque face	NIV	niveau
CHEV.	chevauchement	OUV	ouverture
CV	contreventement	Prof.	Profondeur
Cntr	Centré	Ptr.	Poutre
COL	Colonne	REV	Révision/révisé
CONT.	Continu	S.B.	supports de barres
DET	Détail	SECT	Section
Élev.	élévation	Sem.	semelle
ÉP.	épaisseur	Sem. Gr.	semelle en gradin
Épi.	épingle	SIM	similaire
Étr.	étrier	T.A.	Tout autour
ESP. / @	ESPACEMENT	Typ.	Typique
EXT	Extérieur	V	Vertical
F. Ext.	Face extérieure	V Cntr	Vertical, centré
F. Int.	face intérieure	V Ch. F.	Vertical, chaque face
FDN	Fondation	V F. Ext.	Vertical, face extérieure
G.	goujon	V F. Int.	Vertical, face intérieure
Galv	Galvanisé à chaud		
H	haut		

Remarques

- Les armatures des fondations sont détaillées dans les plans RF-XX.
- Les armatures des colonnes sont détaillées dans les plans RC-XX.
- Les armatures des Murs de Contreventement sont détaillées dans les plans RSW-XX.

RC-09

Forme de la barre	Détail de pliage
00	
17A	
T1	
T2	
T9	

Pliage de Fondation - Colonnes - RC-09

Bar Mark	Type	Quantity	Shape	Bar Length	A	B	C	D	E	F	G	H	J	K	O	R	Weight (kg)
F129	15M	10	17A	6' - 5 1/2"	0' - 0"	0' - 10"	5' - 9"	0' - 0"	0' - 0"	0' - 0"	0' - 0"	0' - 0"	0' - 0"	0' - 0"	0' - 0"	0' - 0"	31.10
F123	15M	10	17A	4' - 8 1/2"	0' - 0"	0' - 10"	4' - 0"	0' - 0"	0' - 0"	0' - 0"	0' - 0"	0' - 0"	0' - 0"	0' - 0"	0' - 0"	0' - 0"	22.70
F122	15M	20	17A	4' - 5 1/2"	0' - 0"	0' - 10"	3' - 9"	0' - 0"	0' - 0"	0' - 0"	0' - 0"	0' - 0"	0' - 0"	0' - 0"	0' - 0"	0' - 0"	43.00
C79	15M	8	17A	4' - 5 1/2"	0' - 0"	3' - 9"	0' - 10"	0' - 0"	0' - 0"	0' - 0"	0' - 0"	0' - 0"	0' - 0"	0' - 0"	0' - 0"	0' - 0"	17.20
C54	15M	6	17A	10' - 7 1/2"	0' - 0"	9' - 11"	0' - 10"	0' - 0"	0' - 0"	0' - 0"	0' - 0"	0' - 0"	0' - 0"	0' - 0"	0' - 0"	0' - 0"	30.66
C29	15M	6	17A	10' - 4 1/2"	0' - 0"	9' - 8"	0' - 10"	0' - 0"	0' - 0"	0' - 0"	0' - 0"	0' - 0"	0' - 0"	0' - 0"	0' - 0"	0' - 0"	29.94
C26	15M	8	17A	10' - 2 1/2"	0' - 0"	9' - 6"	0' - 10"	0' - 0"	0' - 0"	0' - 0"	0' - 0"	0' - 0"	0' - 0"	0' - 0"	0' - 0"	0' - 0"	39.28
C06	15M	12	17A	10' - 5 1/2"	0' - 0"	9' - 9"	0' - 10"	0' - 0"	0' - 0"	0' - 0"	0' - 0"	0' - 0"	0' - 0"	0' - 0"	0' - 0"	0' - 0"	60.36
C05	15M	150	00	11' - 9"	0' - 0"	11' - 9"	0' - 0"	0' - 0"	0' - 0"	0' - 0"	0' - 0"	0' - 0"	0' - 0"	0' - 0"	0' - 0"	0' - 0"	847.50
C01	15M	96	00	12' - 9"	0' - 0"	12' - 9"	0' - 0"	0' - 0"	0' - 0"	0' - 0"	0' - 0"	0' - 0"	0' - 0"	0' - 0"	0' - 0"	0' - 0"	589.44
F119	10M	8	T2	4' - 3 1/4"	0' - 4"	1' - 6"	0' - 6"	1' - 6"	0' - 6"	0' - 0"	0' - 4"	0' - 0"	0' - 0"	0' - 0"	0' - 0"	0' - 0"	8.24
C83	10M	146	T9	1' - 11 1/2"	0' - 5 1/2"	1' - 3"	0' - 0"	0' - 0"	0' - 0"	0' - 0"	0' - 4"	0' - 0"	0' - 0"	0' - 0"	0' - 0"	0' - 0"	68.62
C82	10M	73	T1	5' - 8 1/4"	0' - 5 1/2"	1' - 3"	1' - 3"	1' - 3"	1' - 3"	0' - 0"	0' - 5 1/2"	0' - 0"	0' - 0"	0' - 0"	0' - 0"	0' - 0"	100.01
C80	10M	2	T2	4' - 3 1/4"	0' - 4"	1' - 0"	1' - 0"	1' - 0"	1' - 0"	0' - 0"	0' - 4"	0' - 0"	0' - 0"	0' - 0"	0' - 0"	0' - 0"	2.06
C04	10M	370	T9	1' - 5 1/2"	0' - 5 1/2"	0' - 9"	0' - 0"	0' - 0"	0' - 0"	0' - 0"	0' - 4"	0' - 0"	0' - 0"	0' - 0"	0' - 0"	0' - 0"	129.50
C03	10M	370	T1	5' - 8 1/4"	0' - 5 1/2"	0' - 9"	1' - 9"	0' - 9"	1' - 9"	0' - 0"	0' - 5 1/2"	0' - 0"	0' - 0"	0' - 0"	0' - 0"	0' - 0"	506.90
C02	10M	133	T1	4' - 2 1/4"	0' - 5 1/2"	0' - 9"	1' - 0"	0' - 9"	1' - 0"	0' - 0"	0' - 5 1/2"	0' - 0"	0' - 0"	0' - 0"	0' - 0"	0' - 0"	134.33
Grand total: 187		1428															2,660.84

Chevauchements de jointures en traction de classe B

Dimension de barre	f'c= 25 Mpa		f'c= 30 Mpa		f'c= 35 Mpa	
	Supérieur*	Inférieur	Supérieur*	Inférieur	Supérieur*	Inférieur
10M	1'-7"	1'-3"	1'-6"	1'-2"	1'-5"	1'-1"
15M	2'-6"	1'-11"	2'-3"	1'-9"	2'-1"	1'-7"
20M	3'-3"	2'-6"	2'-11"	2'-3"	2'-9"	2'-1"
25M	5'-0"	3'-10"	4'-7"	3'-6"	4'-3"	3'-3"
30M	6'-0"	4'-8"	5'-6"	4'-3"	5'-1"	3'-11"
35M	7'-0"	5'-5"	6'-5"	5'-0"	5'-1"	4'-7"

(*) Barres Supérieures: Barres Horizontales Avec Plus De 300mm (12") De Béton Frais Sous-Jacent

Légende de symboles

X Étiquette de Fondation — Radier X Étiquette de Radier

X12 Étiquette de Colonnes

Format de l'étiquette des barres droites

5 10M (F10) 29'-6" @12" V F. Ext.

Quantité de barres; Dimension de barre; Repère de la barre; Longueur de la barre; Espacement; Description

Format de l'étiquette des barres pliées

5 10M (F10) @12" V F. Ext.

Quantité de barres; Dimension de barre; Repère de la barre; Espacement; Description

No.	Description	Date

Modélisation Structurelle BIM
Experts en Détail 3D d'Armatures

2296 Rue Philippe-Dolbec
Laval, Quebec, Canada
H7L 0J2

(450) 330-4411
max@maxbim.ca
https://maxbim.ca/

Nom du Projet

Garden Tower

Nom de la Feuille

Élévations des colonnes FDN @ Toit (B30@B34)

Conçu par: MAX

Vérifié par: MAX

Numéro du Projet: AP24-025

N° de Feuille: RC-09

11/3/2025 8:06:46 AM

E:\MAX\MAX Projects\2024\MAX24-001\Revit Project\MAX24-001.rvt

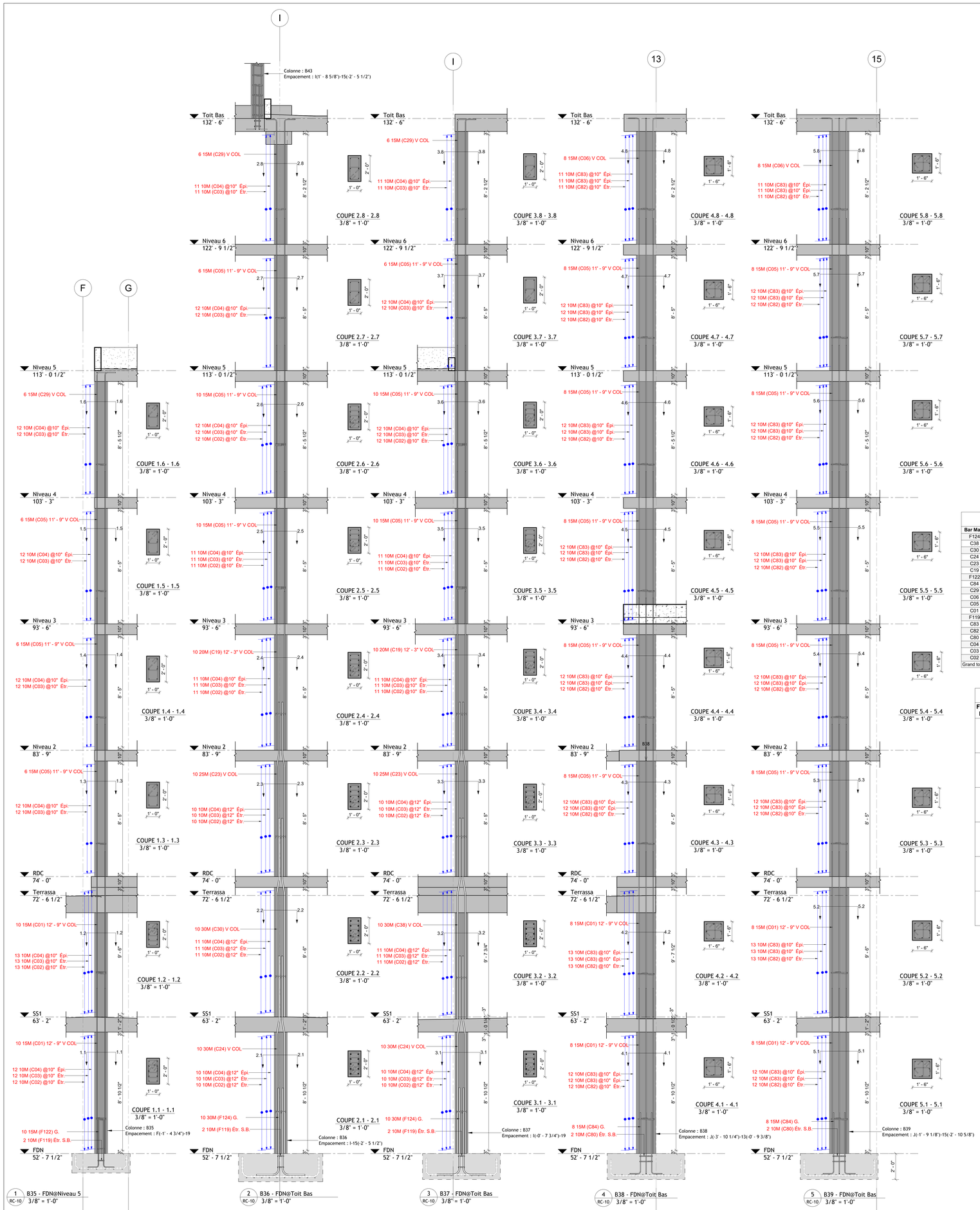

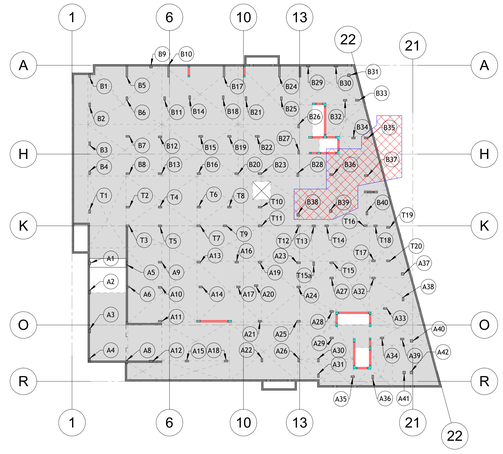

6 RC-10 Plan Clé SS1 - RC-10
1" = 30'-0"

Glossaire et abréviations

Ø	Diamètre	H Ch. F.	Horizontal, chaque face
A Intg	armature d'intégrité	H Cntr	Horizontal centré
Add.	additionnel	H & B	haut et bas
ALTN	Alterner	H F. ext.	Horizontal, face extérieure
ANC.	Ancrage	H F. int.	Horizontal, face intérieure
ARM.	armature	Hor.	Horizontal
ARR	arrêté	INT	Intérieur
At. Ptr.	attache de poutre	J.	Joint
AR. B.	Attache de barres	J. Const.	Joint de construction
B	Bas	MAX	Maximum
Ch. D.	chaque direction	MIN	Minimum
Ch. F.	chaque face	NIV	niveau
CHÉV.	chevauchement	OUV	ouverture
CV	contreventement	Prof.	Profondeur
Cntr	Centré	Ptr.	Poutre
COL	Colonne	REV	Révision/révisé
CONT.	Continu	S.B.	supports de barres
DET	Détail	SECT	Section
Élev.	élévation	Sem.	semelle
ÉP.	épaisseur	Sem. Gr.	semelle en gradin
Épi.	épingle	SIM.	similaire
Étr.	étrier	T.A.	Tout autour
ESP. / @	ESPACEMENT	Typ.	Typique
EXT	Extérieur	V	Vertical
F. Ext.	Face extérieure	V Cntr	Vertical, centré
F. Int.	face intérieure	V Ch. F.	Vertical, chaque face
FDN	Fondation	V F. Ext.	Vertical, face extérieure
G.	goujon	V F. Int.	Vertical, face intérieure
Galv	Galvanisé à chaud		
H	haut		

Remarques

- Les armatures des fondations sont détaillées dans les plans RF-XX.
- Les armatures des colonnes sont détaillées dans les plans RC-XX.
- Les armatures des Murs de Contreventement sont détaillées dans les plans RSW-XX.

Chevauchements de jointures en traction de classe B

Dimension de barre	f'c= 25 Mpa		f'c= 30 Mpa		f'c= 35 Mpa	
	Supérieur*	Inférieur	Supérieur*	Inférieur	Supérieur*	Inférieur
10M	1'-7"	1'-3"	1'-6"	1'-2"	1'-5"	1'-1"
15M	2'-6"	1'-11"	2'-3"	1'-9"	2'-1"	1'-7"
20M	3'-3"	2'-6"	2'-11"	2'-3"	2'-9"	2'-1"
25M	5'-0"	3'-10"	4'-7"	3'-6"	4'-3"	3'-3"
30M	6'-0"	4'-8"	5'-6"	4'-3"	5'-1"	3'-11"
35M	7'-0"	5'-5"	6'-5"	5'-0"	5'-1"	4'-7"

(*) Barres Supérieures: Barres Horizontales Avec Plus De 300mm (12") De Béton Frais Sous-Jacent

Légende de symboles

(X) Étiquette de Fondation
(Radier X) Étiquette de Radier
(X12) Étiquette de Colonnes

Format de l'étiquette des barres droites

5 10M (F10) 29'-6" @12" V F. Ext.

- 5 : Quantité de barres
- 10M : Dimension de barre
- (F10) : Repère de la barre
- 29'-6" : Description
- @12" : Espacement
- V F. Ext. : Longueur de la barre

Format de l'étiquette des barres pliées

5 10M (F10) @12" V F. Ext.

- 5 : Quantité de barres
- 10M : Dimension de barre
- (F10) : Description
- @12" : Espacement
- V F. Ext. : Repère de la barre

Pliage de Fondation - Colonnes - RC-10

Bar Mark	Type	Quantity	Shape	Bar Length	A	B	C	D	E	F	G	H	J	K	O	R	Weight (kg)
F124	30M	20	17A	8' - 2 1/2"	0' - 0"	1' - 9"	6' - 9"	0' - 0"	0' - 0"	0' - 0"	0' - 0"	0' - 0"	0' - 0"	0' - 0"	0' - 0"	0' - 0"	275.80
C38	30M	10	31	15' - 6 1/4"	0' - 0"	4' - 9"	1' - 0 1/2"	9' - 9"	0' - 0"	0' - 0"	0' - 0"	0' - 3 1/4"	0' - 0"	1' - 0"	15' - 6"	0' - 0"	260.80
C30	30M	10	31	15' - 4 1/4"	0' - 0"	4' - 9"	1' - 0 1/2"	9' - 7"	0' - 0"	0' - 0"	0' - 0"	0' - 3 1/4"	0' - 0"	1' - 0"	15' - 4"	0' - 0"	258.00
C24	30M	20	31	15' - 3 1/4"	0' - 0"	5' - 0"	1' - 0 1/2"	9' - 3"	0' - 0"	0' - 0"	0' - 0"	0' - 3 1/4"	0' - 0"	1' - 0"	15' - 3"	0' - 0"	513.20
C23	25M	20	31	13' - 5 3/4"	0' - 0"	4' - 0"	0' - 11 3/4"	8' - 6"	0' - 0"	0' - 0"	0' - 0"	0' - 3"	0' - 0"	0' - 11 1/2"	13' - 5 1/2"	0' - 0"	321.80
C19	20M	20	00	12' - 3"	0' - 0"	12' - 3"	0' - 0"	0' - 0"	0' - 0"	0' - 0"	0' - 0"	0' - 0"	0' - 0"	0' - 0"	0' - 0"	0' - 0"	175.20
F122	15M	10	17A	4' - 5 1/2"	0' - 0"	0' - 10"	3' - 9"	0' - 0"	0' - 0"	0' - 0"	0' - 0"	0' - 0"	0' - 0"	0' - 0"	0' - 0"	0' - 0"	21.50
C84	15M	16	17A	5' - 5 1/2"	0' - 0"	4' - 9"	0' - 10"	0' - 0"	0' - 0"	0' - 0"	0' - 0"	0' - 0"	0' - 0"	0' - 0"	0' - 0"	0' - 0"	42.08
C29	15M	18	17A	10' - 4 1/2"	0' - 0"	9' - 8"	0' - 10"	0' - 0"	0' - 0"	0' - 0"	0' - 0"	0' - 0"	0' - 0"	0' - 0"	0' - 0"	0' - 0"	89.82
C06	15M	16	17A	10' - 5 1/2"	0' - 0"	9' - 9"	0' - 10"	0' - 0"	0' - 0"	0' - 0"	0' - 0"	0' - 0"	0' - 0"	0' - 0"	0' - 0"	0' - 0"	80.48
C05	15M	150	00	11' - 9"	0' - 0"	11' - 9"	0' - 0"	0' - 0"	0' - 0"	0' - 0"	0' - 0"	0' - 0"	0' - 0"	0' - 0"	0' - 0"	0' - 0"	847.50
C01	15M	52	00	12' - 9"	0' - 0"	12' - 9"	0' - 0"	0' - 0"	0' - 0"	0' - 0"	0' - 0"	0' - 0"	0' - 0"	0' - 0"	0' - 0"	0' - 0"	319.28
F119	10M	6	T2	4' - 3 1/4"	0' - 4"	1' - 6"	0' - 6"	1' - 6"	0' - 6"	0' - 0"	0' - 4"	0' - 0"	0' - 0"	0' - 0"	0' - 0"	0' - 0"	6.18
C83	10M	384	T9	1' - 11 1/2"	0' - 5 1/2"	1' - 3"	0' - 0"	0' - 0"	0' - 0"	0' - 0"	0' - 4"	0' - 0"	0' - 0"	0' - 0"	0' - 0"	0' - 0"	180.48
C82	10M	192	T1	5' - 8 1/4"	0' - 5 1/2"	1' - 3"	1' - 3"	1' - 3"	1' - 3"	0' - 0"	0' - 5 1/2"	0' - 0"	0' - 0"	0' - 0"	0' - 0"	0' - 0"	263.04
C80	10M	4	T2	4' - 3 1/4"	0' - 4"	1' - 0"	1' - 0"	1' - 0"	1' - 0"	0' - 0"	0' - 4"	0' - 0"	0' - 0"	0' - 0"	0' - 0"	0' - 0"	4.12
C04	10M	249	T9	1' - 5 1/2"	0' - 5 1/2"	0' - 9"	0' - 0"	0' - 0"	0' - 0"	0' - 0"	0' - 4"	0' - 0"	0' - 0"	0' - 0"	0' - 0"	0' - 0"	87.15
C03	10M	249	T1	5' - 8 1/4"	0' - 5 1/2"	0' - 9"	1' - 9"	0' - 9"	1' - 9"	0' - 0"	0' - 5 1/2"	0' - 0"	0' - 0"	0' - 0"	0' - 0"	0' - 0"	341.13
C02	10M	155	T1	4' - 2 1/4"	0' - 5 1/2"	0' - 9"	1' - 0"	0' - 9"	1' - 0"	0' - 0"	0' - 5 1/2"	0' - 0"	0' - 0"	0' - 0"	0' - 0"	0' - 0"	156.55
Grand total: 215		1601															4,244.11

RC-10

Forme de la barre	Détail de pliage
00	
17A	
31	
T1	
T2	
T9	

No.	Description	Date

Modélisation Structurelle BIM
Experts en Détail 3D d'Armatures

2296 Rue Philippe-Dolbec
Laval, Quebec, Canada
H7L 0J2
(450) 330-4411
max@maxbim.ca
https://maxbim.ca/

Nom du Projet

Garden Tower

Nom de la Feuille

Élévations des colonnes FDN @ Toit (B35@B39)

Conçu par	MAX
Vérifié par	MAX
Numéro du Projet	AP24-025
N° de Feuille	RC-10

1/13/2025 8:07:08 AM

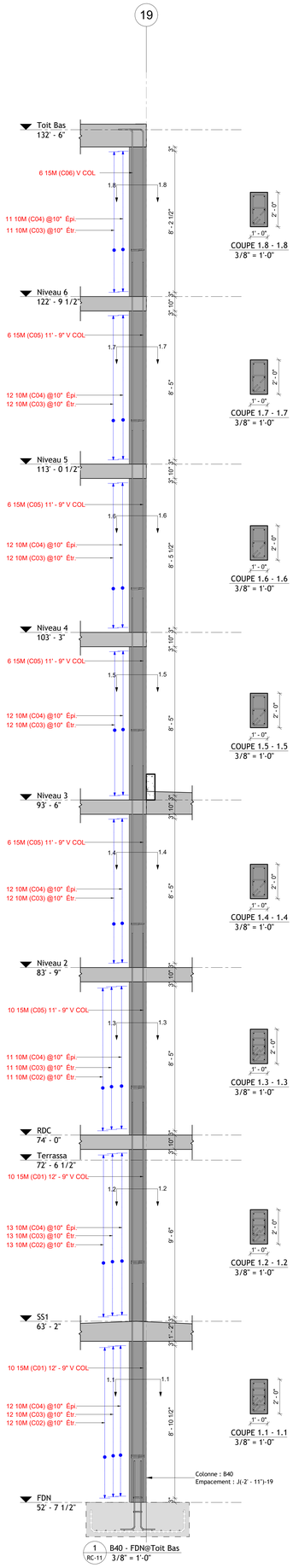

1 RC-11 B40 - FDN@Toit Bas
3/8" = 1'-0"

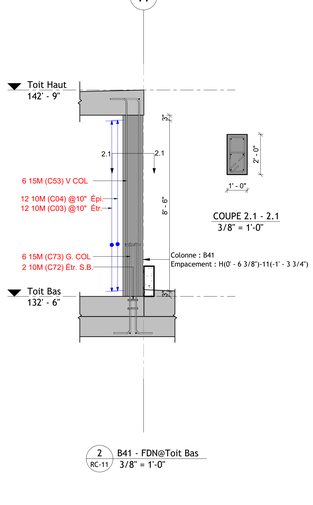

2 RC-11 B41 - FDN@Toit Bas
3/8" = 1'-0"

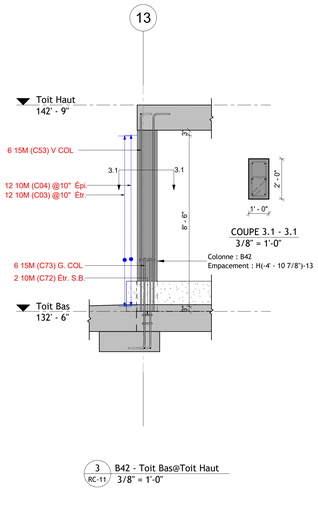

3 RC-11 B42 - Toit Bas@Toit Haut
3/8" = 1'-0"

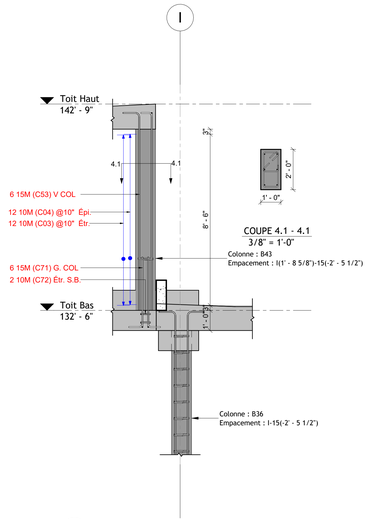

4 RC-11 B43 - Toit Bas@Toit Haut
3/8" = 1'-0"

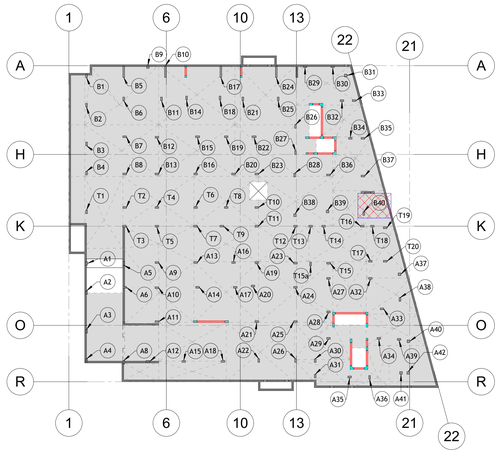

5 RC-11 Plan Clé SS1 - RC-11
1" = 30'-0"

Glossaire et abréviations

Ø	Diamètre	H Ch. F.	Horizontal, chaque face
A Intg	armature d'intégrité	H Cntr	Horizontal centré
Add.	additionnel	H & B	haut et bas
ALTN	Alterner	H F. ext.	Horizontal, face extérieure
ANC.	Ancrage	H F. int.	Horizontal, face intérieure
ARM.	armature	Hor.	Horizontal
ARR	arrêté	INT	Intérieur
At. Ptr.	attache de poutre	J.	Joint
AR. B.	Attache de barres	J. Const.	Joint de construction
B	Bas	MAX	Maximum
Ch. D.	chaque direction	MIN	Minimum
Ch. F.	chaque face	NIV	niveau
CHEV.	chevauchement	OUV	ouverture
CV	contreventement	Prof.	Profondeur
Cntr	Centré	Ptr.	Poutre
COL	Colonne	REV	Révision/révisé
CONT.	Continu	S.B.	supports de barres
DET	Détail	SECT	Section
Élev.	élévation	Sem.	semelle
ÉP.	épaisseur	Sem. Gr.	semelle en gradin
Épi.	épingle	SIM	similaire
Étr.	étrier	T.A.	Tout autour
ESP. / @	ESPACEMENT	Typ.	Typique
EXT	Extérieur	V	Vertical
F. Ext.	Face extérieure	V Cntr	Vertical, centré
F. Int.	face intérieure	V Ch. F.	Vertical, chaque face
FDN	Fondation	V F. Ext.	Vertical, face extérieure
G.	goujon	V F. Int.	Vertical, face intérieure
Galv	Galvanisé à chaud		
H	haut		

RC-11

Forme de la barre	Détail de pliage
00	
17A	
T1	
T2	
T9	

Pliage de Fondation - Colonnes - RC-11

Bar Mark	Type	Quantity	Shape	Bar Length	A	B	C	D	E	F	G	H	J	K	O	R	Weight (kg)
F123	15M	10	17A	4' - 8 1/2"	0' - 0"	0' - 10"	4' - 0"	0' - 0"	0' - 0"	0' - 0"	0' - 0"	0' - 0"	0' - 0"	0' - 0"	0' - 0"	0' - 0"	22.70
C73	15M	12	17A	5' - 2 1/2"	0' - 0"	0' - 10"	4' - 6"	0' - 0"	0' - 0"	0' - 0"	0' - 0"	0' - 0"	0' - 0"	0' - 0"	0' - 0"	0' - 0"	30.12
C71	15M	6	17A	4' - 2 1/2"	0' - 0"	0' - 10"	3' - 6"	0' - 0"	0' - 0"	0' - 0"	0' - 0"	0' - 0"	0' - 0"	0' - 0"	0' - 0"	0' - 0"	12.12
C53	15M	18	17A	10' - 6 1/2"	0' - 0"	9' - 10"	0' - 10"	0' - 0"	0' - 0"	0' - 0"	0' - 0"	0' - 0"	0' - 0"	0' - 0"	0' - 0"	0' - 0"	91.26
C06	15M	6	17A	10' - 5 1/2"	0' - 0"	9' - 9"	0' - 10"	0' - 0"	0' - 0"	0' - 0"	0' - 0"	0' - 0"	0' - 0"	0' - 0"	0' - 0"	0' - 0"	30.18
C05	15M	34	00	11' - 9"	0' - 0"	11' - 9"	0' - 0"	0' - 0"	0' - 0"	0' - 0"	0' - 0"	0' - 0"	0' - 0"	0' - 0"	0' - 0"	0' - 0"	192.10
C01	15M	20	00	12' - 9"	0' - 0"	12' - 9"	0' - 0"	0' - 0"	0' - 0"	0' - 0"	0' - 0"	0' - 0"	0' - 0"	0' - 0"	0' - 0"	0' - 0"	122.80
F119	10M	2	T2	4' - 3 1/4"	0' - 4"	1' - 6"	0' - 6"	1' - 6"	0' - 6"	0' - 0"	0' - 4"	0' - 0"	0' - 0"	0' - 0"	0' - 0"	0' - 0"	2.06
C72	10M	6	T2	4' - 3 1/4"	0' - 4"	1' - 6"	0' - 6"	1' - 6"	0' - 6"	0' - 0"	0' - 4"	0' - 0"	0' - 0"	0' - 0"	0' - 0"	0' - 0"	6.18
C04	10M	131	T9	1' - 5 1/2"	0' - 5 1/2"	0' - 9"	0' - 0"	0' - 0"	0' - 0"	0' - 0"	0' - 4"	0' - 0"	0' - 0"	0' - 0"	0' - 0"	0' - 0"	45.85
C03	10M	131	T1	5' - 8 1/4"	0' - 5 1/2"	0' - 9"	1' - 9"	0' - 9"	1' - 9"	0' - 0"	0' - 5 1/2"	0' - 0"	0' - 0"	0' - 0"	0' - 0"	0' - 0"	179.47
C02	10M	36	T1	4' - 2 1/4"	0' - 5 1/2"	0' - 9"	1' - 0"	0' - 9"	1' - 0"	0' - 0"	0' - 5 1/2"	0' - 0"	0' - 0"	0' - 0"	0' - 0"	0' - 0"	45.85
Grand total: 62		412															479.47

Remarques

- Les armatures des fondations sont détaillées dans les plans RF-XX
- Les armatures des colonnes sont détaillées dans les plans RC-XX
- Les armatures des Murs de Contreventement sont détaillées dans les plans RSW-XX.

Chevauchements de jointures en traction de classe B

Dimension de barre	f'c= 25 Mpa		f'c= 30 Mpa		f'c= 35 Mpa	
	Supérieur*	Inférieur	Supérieur*	Inférieur	Supérieur*	Inférieur
10M	1'-7"	1'-3"	1'-6"	1'-2"	1'-5"	1'-1"
15M	2'-6"	1'-11"	2'-3"	1'-9"	2'-1"	1'-7"
20M	3'-3"	2'-6"	2'-11"	2'-3"	2'-9"	2'-1"
25M	5'-0"	3'-10"	4'-7"	3'-6"	4'-3"	3'-3"
30M	6'-0"	4'-8"	5'-6"	4'-3"	5'-1"	3'-11"
35M	7'-0"	5'-5"	6'-5"	5'-0"	5'-1"	4'-7"

(*) Barres Supérieures: Barres Horizontales Avec Plus De 300mm (12") De Béton Frais Sous-Jacent

Légende de symboles

- (X) Étiquette de Fondation
- (Radier X) Étiquette de Radier
- (X12) Étiquette de Colonnes

Format de l'étiquette des barres droites

5 10M (F10) 29'-6" @12" V F. Ext.

- Quantité de barres
- Dimension de barre
- Repère de la barre
- Description
- Espacement
- Longueur de la barre

Format de l'étiquette des barres pliées

5 10M (F10) @12" V F. Ext.

- Quantité de barres
- Dimension de barre
- Description
- Espacement
- Repère de la barre

No.	Description	Date

Modélisation Structurelle BIM
Experts en Détail 3D d'Armatures

2296 Rue Philippe-Dolbec
Laval, Quebec, Canada
H7L 0J2

(450) 330-4411
max@maxbim.ca
https://maxbim.ca/

Nom du Projet

Garden Tower

Nom de la Feuille

Élévations des colonnes FDN @ Toit (B40@B43)

Conçu par	MAX
Vérifié par	MAX
Numéro du Projet	AP24-025
N° de Feuille	RC-11

11/3/2025 8:07:25 AM

E:\MAX\MAX Projects\2024\MAX24-001\Revit Project\MAX24-001.rvt

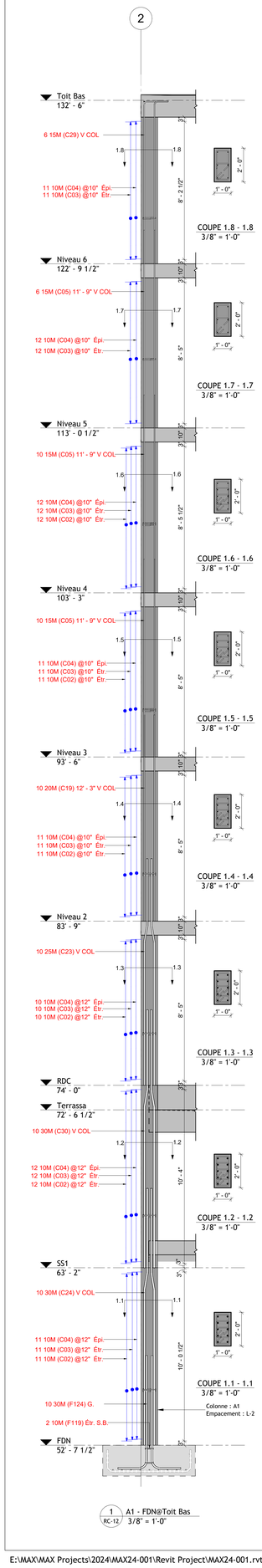

1 RC-12 A1 - FDN@Toit Bas
3/8" = 1'-0"

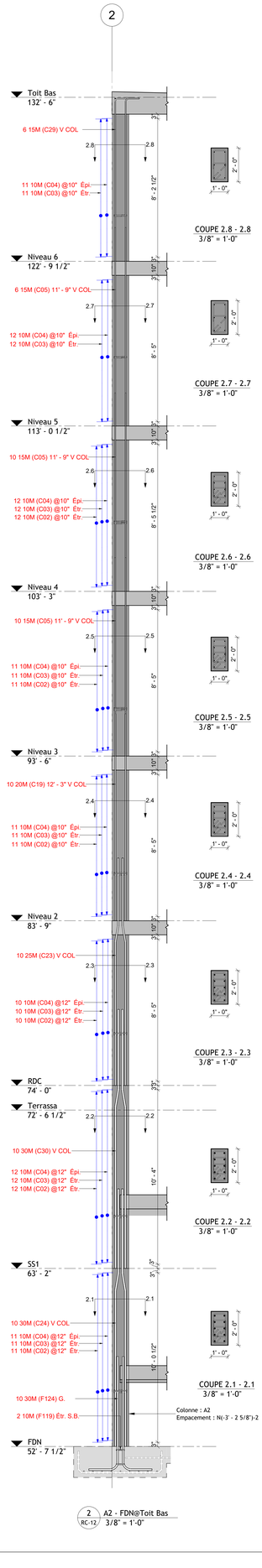

2 RC-12 A2 - FDN@Toit Bas
3/8" = 1'-0"

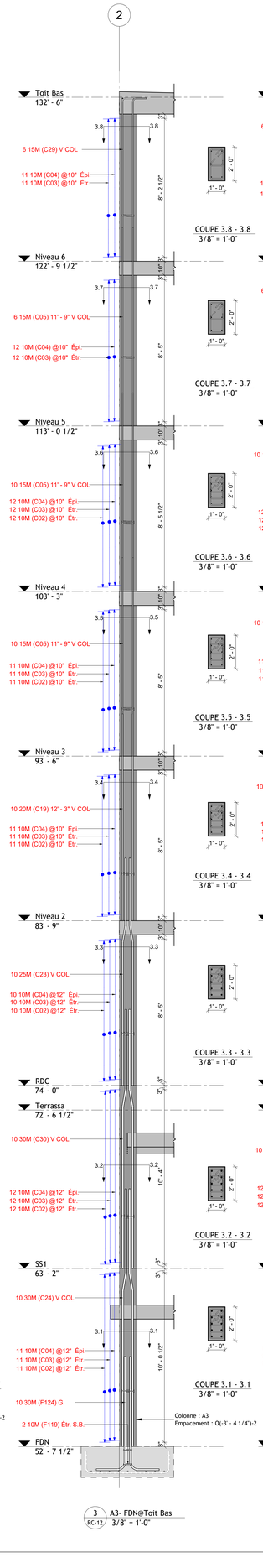

3 RC-12 A3- FDN@Toit Bas
3/8" = 1'-0"

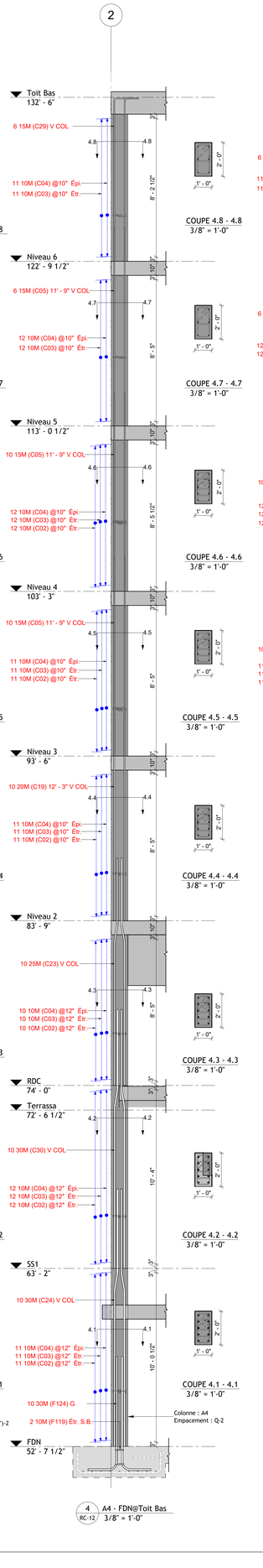

4 RC-12 A4 - FDN@Toit Bas
3/8" = 1'-0"

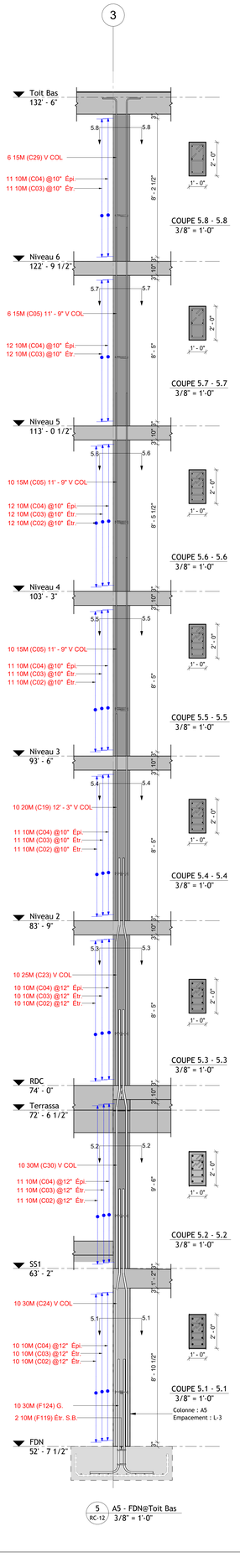

5 RC-12 A5 - FDN@Toit Bas
3/8" = 1'-0"

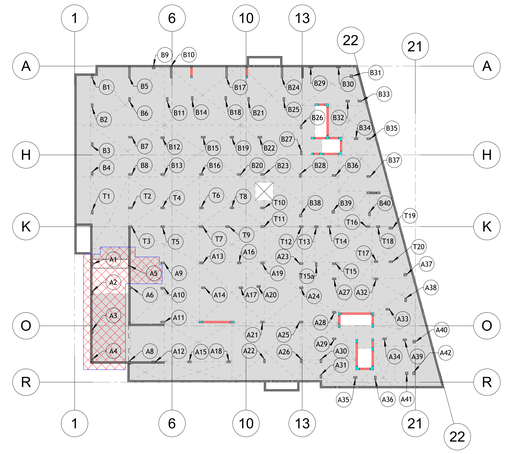

6 RC-12 Plan Clé SS1 - RC-12
1" = 30'-0"

Glossaire et abréviations

Ø	Diamètre	H Ch. F.	Horizontal, chaque face
A Intg	armature d'intégrité	H Cntr	Horizontal centré
Add.	additionnel	H & B	haut et bas
ALTN	Alterner	H F. ext.	Horizontal, face extérieure
ANC.	Ancrage	H F. int.	Horizontal, face intérieure
ARM.	armature	Hor.	Horizontal
ARR	arrêté	INT	Intérieur
At. Ptr.	attache de poutre	J.	Joint
AR. B.	Attache de barres	J. Const.	Joint de construction
B	Bas	MAX	Maximum
Ch. D.	chaque direction	MIN	Minimum
Ch. F.	chaque face	NIV	niveau
CHEV.	chevauchement	OUV	ouverture
CV	contreventement	Prof.	Profondeur
Cntr	Centré	Ptr.	Poutre
COL	Colonne	REV	Révision/révisé
CONT.	Continu	S.B.	supports de barres
DET	Détail	SECT	Section
Élev.	élévation	Sem.	semelle
ÉP.	épaisseur	Sem. Gr.	semelle en gradin
Épi.	épingle	SIM	similaire
Étr.	étrier	T.A.	Tout autour
ESP. / @	ESPACEMENT	Typ.	Typique
EXT	Extérieur	V	Vertical
F. Ext.	Face extérieure	V Cntr	Vertical, centré
F. Int.	face intérieure	V Ch. F.	Vertical, chaque face
FDN	Fondation	V F. Ext.	Vertical, face extérieure
G.	gousjon	V F. Int.	Vertical, face intérieure
Galv	Galvanisé à chaud		
H	haut		

Remarques

- Les armatures des fondations sont détaillées dans les plans RF-XX.
- Les armatures des colonnes sont détaillées dans les plans RC-XX.
- Les armatures des Murs de Contreventement sont détaillées dans les plans RSW-XX.

RC-12

Forme de la barre	Détail de pliage
00	
17A	
31	
T1	
T2	
T9	

Pliage de Fondation - Colonnes - RC-12

Bar Mark	Type	Quantity	Shape	Bar Length	A	B	C	D	E	F	G	H	J	K	O	R	Weight (kg)
F124	30M	50	17A	8' - 2 1/2"	0' - 0"	1' - 9"	6' - 9"	0' - 0"	0' - 0"	0' - 0"	0' - 0"	0' - 0"	0' - 0"	0' - 0"	0' - 0"	0' - 0"	689.50
C30	30M	50	31	15' - 4 1/4"	0' - 0"	4' - 9"	1' - 0 1/2"	9' - 7"	0' - 0"	0' - 0"	0' - 0"	0' - 3 1/4"	0' - 0"	1' - 0"	15' - 4"	0' - 0"	1,290.00
C24	30M	50	31	15' - 3 1/4"	0' - 0"	5' - 0"	1' - 0 1/2"	9' - 3"	0' - 0"	0' - 0"	0' - 0"	0' - 3 1/4"	0' - 0"	1' - 0"	15' - 3"	0' - 0"	1,283.00
C23	25M	50	31	13' - 5 3/4"	0' - 0"	4' - 0"	0' - 11 3/4"	8' - 6"	0' - 0"	0' - 0"	0' - 0"	0' - 3"	0' - 0"	0' - 11 1/2"	13' - 5 1/2"	0' - 0"	804.50
C19	20M	50	00	12' - 3"	0' - 0"	12' - 3"	0' - 0"	0' - 0"	0' - 0"	0' - 0"	0' - 0"	0' - 0"	0' - 0"	0' - 0"	0' - 0"	0' - 0"	438.00
C29	15M	30	17A	10' - 4 1/2"	0' - 0"	9' - 8"	0' - 10"	0' - 0"	0' - 0"	0' - 0"	0' - 0"	0' - 0"	0' - 0"	0' - 0"	0' - 0"	0' - 0"	149.70
C05	15M	130	00	11' - 9"	0' - 0"	11' - 9"	0' - 0"	0' - 0"	0' - 0"	0' - 0"	0' - 0"	0' - 0"	0' - 0"	0' - 0"	0' - 0"	0' - 0"	734.50
F119	10M	10	T2	4' - 3 1/4"	0' - 4"	1' - 6"	0' - 6"	1' - 6"	0' - 6"	0' - 0"	0' - 4"	0' - 0"	0' - 0"	0' - 0"	0' - 0"	0' - 0"	10.30
C04	10M	448	T9	1' - 5 1/2"	0' - 5 1/2"	0' - 9"	0' - 0"	0' - 0"	0' - 0"	0' - 0"	0' - 4"	0' - 0"	0' - 0"	0' - 0"	0' - 0"	0' - 0"	156.80
C03	10M	448	T1	5' - 8 1/4"	0' - 5 1/2"	0' - 9"	1' - 9"	0' - 9"	1' - 9"	0' - 0"	0' - 5 1/2"	0' - 0"	0' - 0"	0' - 0"	0' - 0"	0' - 0"	613.76
C02	10M	333	T1	4' - 2 1/4"	0' - 5 1/2"	0' - 9"	1' - 0"	0' - 9"	1' - 0"	0' - 0"	0' - 5 1/2"	0' - 0"	0' - 0"	0' - 0"	0' - 0"	0' - 0"	336.33
Grand total: 205		1649															6,506.39

Chevauchements de jointures en traction de classe B

Dimension de barre	f'c= 25 Mpa		f'c= 30 Mpa		f'c= 35 Mpa	
	Supérieur*	Inférieur	Supérieur*	Inférieur	Supérieur*	Inférieur
10M	1'-7"	1'-3"	1'-6"	1'-2"	1'-5"	1'-1"
15M	2'-6"	1'-11"	2'-3"	1'-9"	2'-1"	1'-7"
20M	3'-3"	2'-6"	2'-11"	2'-3"	2'-9"	2'-1"
25M	5'-0"	3'-10"	4'-7"	3'-6"	4'-3"	3'-3"
30M	6'-0"	4'-8"	5'-6"	4'-3"	5'-1"	3'-11"
35M	7'-0"	5'-5"	6'-5"	5'-0"	5'-1"	4'-7"

(*) Barres Supérieures: Barres Horizontales Avec Plus De 300mm (12") De Béton Frais Sous-Jacent

Légende de symboles

X Étiquette de Fondation
Radier X Étiquette de Radier
X12 Étiquette de Colonnes

Format de l'étiquette des barres droites

5 10M (F10) 29'-6" @12" V F. Ext.

Quantité de barres
Dimension de barre
Repère de la barre
Description
Espacement
Longueur de la barre

Format de l'étiquette des barres pliées

5 10M (F10) @12" V F. Ext.

Quantité de barres
Dimension de barre
Description
Espacement
Repère de la barre

No.	Description	Date

Modélisation Structurelle BIM
Experts en Détail 3D d'Armatures

2296 Rue Philippe-Dolbec
Laval, Quebec, Canada
H7L 0J2

(450) 330-4411
max@maxbim.ca
https://maxbim.ca/

Nom du Projet

Garden Tower

Nom de la Feuille

Élévations des colonnes FDN @ Toit (A1@A5)

Conçu par	MAX
Vérifié par	MAX
Numéro du Projet	AP24-025
N° de Feuille	RC-12

11/3/2025 6:07:47 AM

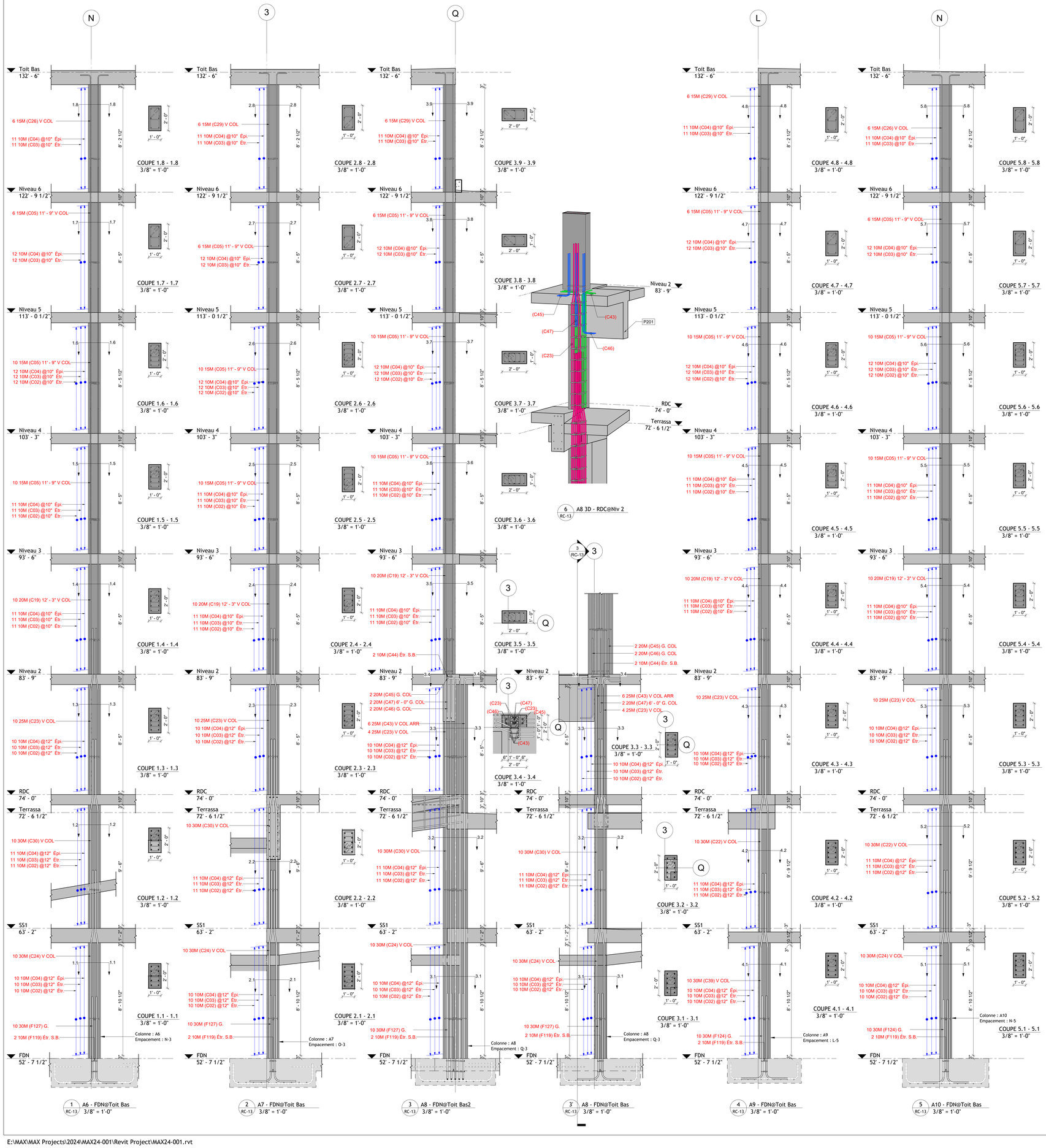

1 RC-13 A6 - FDN@Toit Bas 3/8" = 1'-0"

2 RC-13 A7 - FDN@Toit Bas 3/8" = 1'-0"

3 RC-13 A8 - FDN@Toit Bas2 3/8" = 1'-0"

3' RC-13 A8 - FDN@Toit Bas 3/8" = 1'-0"

4 RC-13 A9 - FDN@Toit Bas 3/8" = 1'-0"

5 RC-13 A10 - FDN@Toit Bas 3/8" = 1'-0"

6 RC-13 A8 3D - RDC@Niv 2

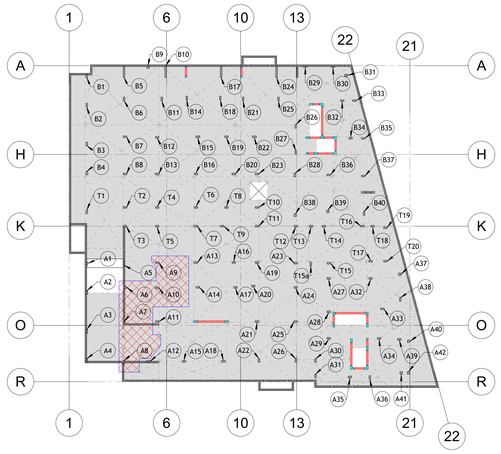

7 RC-13 Plan Clé SS1 - RC-13
1" = 30'-0"

Glossaire et abréviations

Ø	Diamètre	H Ch. F.	Horizontal, chaque face
A Intg	armature d'intégrité	H Cntr	Horizontal centré
Add.	additionnel	H & B	haut et bas
ALTN	Alterner	H F. ext.	Horizontal, face extérieure
ANC.	Ancrage	H F. int.	Horizontal, face intérieure
ARM.	armature	Hor.	Horizontal
ARR	arrêté	INT	Intérieur
At. Ptr.	attache de poutre	J.	Joint
AR. B.	Attache de barres	J. Const.	Joint de construction
B	Bas	MAX	Maximum
Ch. D.	chaque direction	MIN	Minimum
Ch. F.	chaque face	NIV	niveau
CHEV.	chevauchement	OUV	ouverture
CV	contreventement	Prof.	Profondeur
Cntr	Centré	Ptr.	Poutre
COL	Colonne	REV	Révision/révisé
CONT.	Continu	S.B.	supports de barres
DET	Détail	SECT	Section
Élev.	élévation	Sem.	semelle
EP.	épaisseur	Sem. Gr.	semelle en gradin
Épi.	épingle	SIM	similaire
Étr.	étrier	T.A.	Tout autour
ESP / @	ESPACEMENT	Typ.	Typique
EXT	Extérieur	V	Vertical
F. Ext.	Face extérieure	V Cntr	Vertical, centré
F. Int.	face intérieure	V Ch. F.	Vertical, chaque face
FDN	Fondation	V F. Ext.	Vertical, face extérieure
G.	goujon	V F. Int.	Vertical, face intérieure
Galv	Galvanisé à chaud		
H	haut		

Remarques

- Les armatures des fondations sont détaillées dans les plans RF-XX.
- Les armatures des colonnes sont détaillées dans les plans RC-XX.
- Les armatures des Murs de Contreventement sont détaillées dans les plans RSW-XX.

Pliage de Fondation - Colonnes - RC-13

Bar Mark	Type	Quantity	Shape	Bar Length	A	B	C	D	E	F	G	H	J	K	O	R	Weight (kg)
F127	30M	30	17A	8' - 5 1/2"	0' - 0"	1' - 9"	7' - 0"	0' - 0"	0' - 0"	0' - 0"	0' - 0"	0' - 0"	0' - 0"	0' - 0"	0' - 0"	0' - 0"	426.30
F124	30M	20	17A	8' - 2 1/2"	0' - 0"	1' - 9"	6' - 9"	0' - 0"	0' - 0"	0' - 0"	0' - 0"	0' - 0"	0' - 0"	0' - 0"	0' - 0"	0' - 0"	275.80
C39	30M	10	31	15' - 0 1/4"	0' - 0"	5' - 0"	1' - 0 1/2"	9' - 0"	0' - 0"	0' - 0"	0' - 0"	0' - 3 1/4"	0' - 0"	1' - 0"	15' - 0"	0' - 0"	252.40
C30	30M	30	31	15' - 4 1/4"	0' - 0"	4' - 9"	1' - 0 1/2"	9' - 7"	0' - 0"	0' - 0"	0' - 0"	0' - 3 1/4"	0' - 0"	1' - 0"	15' - 4"	0' - 0"	774.00
C24	30M	40	31	15' - 3 1/4"	0' - 0"	5' - 0"	1' - 0 1/2"	9' - 3"	0' - 0"	0' - 0"	0' - 0"	0' - 3 1/4"	0' - 0"	1' - 0"	15' - 3"	0' - 0"	1,026.40
C22	30M	20	31	15' - 7 1/4"	0' - 0"	4' - 9"	1' - 0 1/2"	9' - 10"	0' - 0"	0' - 0"	0' - 0"	0' - 3 1/4"	0' - 0"	1' - 0"	15' - 7"	0' - 0"	524.40
C43	25M	6	17A	10' - 7"	0' - 0"	9' - 5 1/2"	1' - 4"	0' - 0"	0' - 0"	0' - 0"	0' - 0"	0' - 0"	0' - 0"	0' - 0"	0' - 0"	0' - 0"	75.78
C23	25M	44	31	13' - 5 3/4"	0' - 0"	4' - 0"	0' - 11 3/4"	8' - 6"	0' - 0"	0' - 0"	0' - 0"	0' - 3"	0' - 0"	0' - 11 1/2"	13' - 5 1/2"	0' - 0"	707.96
C47	20M	2	00	6' - 0"	0' - 0"	6' - 0"	0' - 0"	0' - 0"	0' - 0"	0' - 0"	0' - 0"	0' - 0"	0' - 0"	0' - 0"	0' - 0"	0' - 0"	8.58
C46	20M	2	17A	7' - 4"	0' - 0"	1' - 0"	6' - 6"	0' - 0"	0' - 0"	0' - 0"	0' - 0"	0' - 0"	0' - 0"	0' - 0"	0' - 0"	0' - 0"	10.48
C45	20M	2	17A	4' - 4"	0' - 0"	1' - 0"	3' - 6"	0' - 0"	0' - 0"	0' - 0"	0' - 0"	0' - 0"	0' - 0"	0' - 0"	0' - 0"	0' - 0"	6.20
C19	20M	50	00	12' - 3"	0' - 0"	12' - 3"	0' - 0"	0' - 0"	0' - 0"	0' - 0"	0' - 0"	0' - 0"	0' - 0"	0' - 0"	0' - 0"	0' - 0"	438.00
C29	15M	18	17A	10' - 4 1/2"	0' - 0"	9' - 8"	0' - 10"	0' - 0"	0' - 0"	0' - 0"	0' - 0"	0' - 0"	0' - 0"	0' - 0"	0' - 0"	0' - 0"	89.82
C26	15M	12	17A	10' - 2 1/2"	0' - 0"	9' - 6"	0' - 10"	0' - 0"	0' - 0"	0' - 0"	0' - 0"	0' - 0"	0' - 0"	0' - 0"	0' - 0"	0' - 0"	58.92
C05	15M	130	00	11' - 9"	0' - 0"	11' - 9"	0' - 0"	0' - 0"	0' - 0"	0' - 0"	0' - 0"	0' - 0"	0' - 0"	0' - 0"	0' - 0"	0' - 0"	734.50
F119	10M	10	T2	4' - 3 1/4"	0' - 4"	1' - 6"	0' - 6"	1' - 6"	0' - 6"	0' - 0"	0' - 4"	0' - 0"	0' - 0"	0' - 0"	0' - 0"	0' - 0"	10.30
C44	10M	2	T2	4' - 3 1/4"	0' - 4"	0' - 6"	1' - 6"	0' - 6"	1' - 6"	0' - 0"	0' - 4"	0' - 0"	0' - 0"	0' - 0"	0' - 0"	0' - 0"	2.06
C04	10M	440	T9	1' - 5 1/2"	0' - 5 1/2"	0' - 9"	0' - 0"	0' - 0"	0' - 0"	0' - 0"	0' - 4"	0' - 0"	0' - 0"	0' - 0"	0' - 0"	0' - 0"	154.00
C03	10M	440	T1	5' - 8 1/4"	0' - 5 1/2"	0' - 9"	1' - 9"	0' - 0"	0' - 0"	1' - 9"	0' - 0"	0' - 5 1/2"	0' - 0"	0' - 0"	0' - 0"	0' - 0"	602.80
C02	10M	325	T1	4' - 2 1/4"	0' - 5 1/2"	0' - 9"	1' - 0"	0' - 9"	1' - 0"	0' - 0"	0' - 5 1/2"	0' - 0"	0' - 0"	0' - 0"	0' - 0"	0' - 0"	328.25
Grand total: 211		1633															6,506.95

RC-13

Forme de la barre	Détail de pliage
00	B
17A	A B C
31	A B C D E
T1	A B C D E
T2	A B C D E
T9	A B C D E

Chevauchements de jointures en traction de classe B

Dimension de barre	f'c= 25 Mpa		f'c= 30 Mpa		f'c= 35 Mpa	
	Supérieur(*)	Inférieur	Supérieur(*)	Inférieur	Supérieur(*)	Inférieur
10M	1'-7"	1'-3"	1'-6"	1'-2"	1'-5"	1'-1"
15M	2'-6"	1'-11"	2'-3"	1'-9"	2'-1"	1'-7"
20M	3'-3"	2'-6"	2'-11"	2'-3"	2'-9"	2'-1"
25M	5'-0"	3'-10"	4'-7"	3'-6"	4'-3"	3'-3"
30M	6'-0"	4'-8"	5'-6"	4'-3"	5'-1"	3'-11"
35M	7'-0"	5'-5"	6'-5"	5'-0"	5'-1"	4'-7"

(*) Barres Supérieures: Barres Horizontales Avec Plus De 300mm (12") De Béton Frais Sous-Jacent

Légende de symboles

(X) Étiquette de Fondation

(X12) Étiquette de Colonnes

(Radier X) Étiquette de Radier

Format de l'étiquette des barres droites

5 10M (F10) 29'-6" @12" V F. Ext.

Quantité de barres
Dimension de barre
Repère de la barre
Description
Espacement
Longueur de la barre

Format de l'étiquette des barres pliées

5 10M (F10) @12" V F. Ext.

Quantité de barres
Dimension de barre
Description
Espacement
Repère de la barre

No.	Description	Date

Modélisation Structurelle BIM
Experts en Détail 3D d'Armatures

2296 Rue Philippe-Dolbec
Laval, Quebec, Canada
H7L 0J2

(450) 330-4411
max@maxbim.ca
https://maxbim.ca/

Nom du Projet

Garden Tower

Nom de la Feuille

Élévations des colonnes FDN @ Toit (A6@A10)

Conçu par	MAX
Vérifié par	MAX
Numéro du Projet	AP24-025
N° de Feuille	RC-13

11/3/2025 8:08:13 AM

E:\MAX\MAX Projects\2024\MAX24-001\Revit Project\MAX24-001.rvt

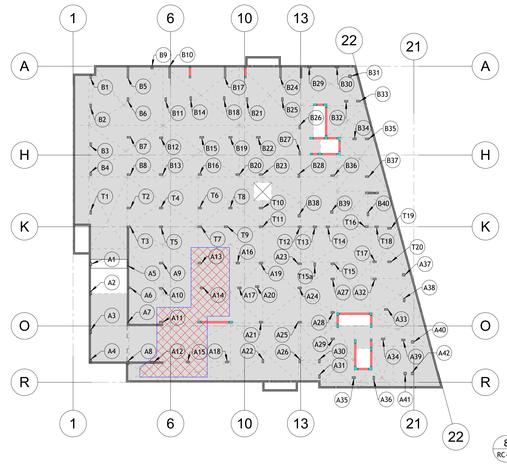

Glossaire et abréviations

Ø	Diamètre	H Ch. F.	Horizontal, chaque face
A Intg	armature d'intégrité	H Cntr	Horizontal centré
Add.	additionnel	H & B	haut et bas
ALTN	Alterner	H F. ext.	Horizontal, face extérieure
ANC.	Ancrage	H F. int.	Horizontal, face intérieure
ARM.	armature	Hor.	Horizontal
ARR	arrêté	INT	Intérieur
At. Ptr.	attache de poutre	J.	Joint
AR. B.	Attache de barres	J. Const.	Joint de construction
B	Bas	MAX	Maximum
Ch. D.	chaque direction	MIN	Minimum
Ch. F.	chaque face	NIV	niveau
CHÉV.	chevauchement	OUV	ouverture
CV	contreventement	Prof.	Profondeur
Cntr	Centré	Ptr.	Poutre
COL	Colonne	REV	Révision/révisé
CONT.	Continu	S.B.	supports de barres
DET	Détail	SECT	Section
Élev.	élévation	Sem.	semelle
ÉP.	épaisseur	Sem. Gr.	semelle en gradin
Épi.	épingle	SIM	similaire
Étr.	étrier	T.A.	Tout autour
ESP. / @	ESPACEMENT	Typ.	Typique
EXT	Extérieur	V	Vertical
F. Ext.	Face extérieure	V Cntr	Vertical, centré
F. Int.	face intérieure	V Ch. F.	Vertical, chaque face
FDN	Fondation	V F. Ext.	Vertical, face extérieure
G.	gousion	V F. Int.	Vertical, face intérieure
Galv	Galvanisé à chaud		
H	haut		

Remarques

- Les armatures des fondations sont détaillées dans les plans RF-XX.
- Les armatures des colonnes sont détaillées dans les plans RC-XX.
- Les armatures des Murs de Contreventement sont détaillées dans les plans RSW-XX.

Pliage de Fondation - Colonnes - RC-14

Bar Mark	Type	Quantity	Shape	Bar Length	A	B	C	D	E	F	G	H	J	K	O	R	Weight (kg)
F127	30M	10	17A	8' - 5 1/2"	0' - 0"	1' - 9"	7' - 0"	0' - 0"	0' - 0"	0' - 0"	0' - 0"	0' - 0"	0' - 0"	0' - 0"	0' - 0"	0' - 0"	142.10
F124	30M	40	17A	8' - 2 1/2"	0' - 0"	1' - 9"	6' - 9"	0' - 0"	0' - 0"	0' - 0"	0' - 0"	0' - 0"	0' - 0"	0' - 0"	0' - 0"	0' - 0"	551.60
C59	30M	10	31	15' - 4 1/4"	0' - 0"	5' - 0"	1' - 0 1/2"	9' - 4"	0' - 0"	0' - 0"	0' - 0"	0' - 3 1/4"	0' - 0"	1' - 0"	15' - 4"	0' - 0"	258.00
C58	30M	6	17A	12' - 0 1/2"	0' - 0"	10' - 7"	1' - 9"	0' - 0"	0' - 0"	0' - 0"	0' - 0"	0' - 0"	0' - 0"	0' - 0"	0' - 0"	0' - 0"	121.44
C55	30M	4	31	15' - 10 1/4"	0' - 0"	5' - 0"	1' - 0 1/2"	9' - 10"	0' - 0"	0' - 0"	0' - 0"	0' - 3 1/4"	0' - 0"	1' - 0"	15' - 10"	0' - 0"	106.56
C48	30M	8	17A	11' - 6 1/2"	0' - 0"	10' - 6"	1' - 4"	0' - 0"	0' - 0"	0' - 0"	0' - 0"	0' - 0"	0' - 0"	0' - 0"	0' - 0"	0' - 0"	155.12
C30	30M	32	31	15' - 4 1/4"	0' - 0"	4' - 9"	1' - 0 1/2"	9' - 7"	0' - 0"	0' - 0"	0' - 0"	0' - 3 1/4"	0' - 0"	1' - 0"	15' - 4"	0' - 0"	825.60
C24	30M	40	31	15' - 3 1/4"	0' - 0"	5' - 0"	1' - 0 1/2"	9' - 3"	0' - 0"	0' - 0"	0' - 0"	0' - 3 1/4"	0' - 0"	1' - 0"	15' - 3"	0' - 0"	1,026.40
C57	25M	6	17A	6' - 1 1/2"	0' - 0"	5' - 0"	1' - 4"	0' - 0"	0' - 0"	0' - 0"	0' - 0"	0' - 0"	0' - 0"	0' - 0"	0' - 0"	0' - 0"	43.86
C50	25M	6	17A	7' - 7 3/4"	0' - 0"	6' - 6"	1' - 4 1/4"	0' - 0"	0' - 0"	0' - 0"	0' - 0"	0' - 0"	0' - 0"	0' - 0"	0' - 0"	0' - 0"	54.78
C49	25M	4	00	10' - 0"	0' - 0"	10' - 0"	0' - 0"	0' - 0"	0' - 0"	0' - 0"	0' - 0"	0' - 0"	0' - 0"	0' - 0"	0' - 0"	0' - 0"	47.76
C23	25M	50	31	13' - 5 3/4"	0' - 0"	4' - 0"	0' - 11 3/4"	8' - 8"	0' - 0"	0' - 0"	0' - 0"	0' - 3"	0' - 0"	0' - 11 1/2"	13' - 5 1/2"	0' - 0"	804.50
C19	20M	50	00	12' - 3"	0' - 0"	12' - 3"	0' - 0"	0' - 0"	0' - 0"	0' - 0"	0' - 0"	0' - 0"	0' - 0"	0' - 0"	0' - 0"	0' - 0"	438.00
C29	15M	30	17A	10' - 4 1/2"	0' - 0"	9' - 8"	0' - 10"	0' - 0"	0' - 0"	0' - 0"	0' - 0"	0' - 0"	0' - 0"	0' - 0"	0' - 0"	0' - 0"	149.70
C05	15M	130	00	11' - 9"	0' - 0"	11' - 9"	0' - 0"	0' - 0"	0' - 0"	0' - 0"	0' - 0"	0' - 0"	0' - 0"	0' - 0"	0' - 0"	0' - 0"	734.50
F119	10M	10	T2	4' - 3 1/4"	0' - 4"	1' - 6"	0' - 6"	1' - 6"	0' - 6"	0' - 0"	0' - 4"	0' - 0"	0' - 0"	0' - 0"	0' - 0"	0' - 0"	10.30
C51	10M	2	T2	4' - 3"	0' - 4"	0' - 6"	1' - 6"	0' - 6"	1' - 6"	0' - 0"	0' - 4"	0' - 0"	0' - 0"	0' - 0"	0' - 0"	0' - 0"	2.04
C44	10M	2	T2	4' - 3 1/4"	0' - 4"	0' - 6"	1' - 6"	0' - 6"	1' - 6"	0' - 0"	0' - 4"	0' - 0"	0' - 0"	0' - 0"	0' - 0"	0' - 0"	2.06
C12	10M	67	T1	3' - 8 1/4"	0' - 5 1/2"	0' - 9"	0' - 9"	0' - 9"	0' - 9"	0' - 0"	0' - 5 1/2"	0' - 0"	0' - 0"	0' - 0"	0' - 0"	0' - 0"	59.63
C04	10M	375	T9	1' - 5 1/2"	0' - 5 1/2"	0' - 9"	0' - 0"	0' - 0"	0' - 0"	0' - 0"	0' - 4"	0' - 0"	0' - 0"	0' - 0"	0' - 0"	0' - 0"	131.25
C03	10M	442	T1	5' - 8 1/4"	0' - 5 1/2"	0' - 9"	1' - 9"	0' - 9"	1' - 9"	0' - 0"	0' - 5 1/2"	0' - 0"	0' - 0"	0' - 0"	0' - 0"	0' - 0"	605.54
C02	10M	260	T1	4' - 2 1/4"	0' - 5 1/2"	0' - 9"	1' - 0"	0' - 9"	1' - 0"	0' - 0"	0' - 5 1/2"	0' - 0"	0' - 0"	0' - 0"	0' - 0"	0' - 0"	262.60
Grand total: 219		1584															6,533.34

RC-14

Forme de la barre	Détail de pliage
00	B
17A	B, A, C
31	C, B, H, A, K, D
T1	B, C, A, H, K, D
T2	B, K, C, A, H, D
T9	A, C, D, B

Chevauchements de jointures en traction de classe B

Dimension de barre	F'c= 25 Mpa		F'c= 30 Mpa		F'c= 35 Mpa	
	Supérieur*	Inférieur	Supérieur*	Inférieur	Supérieur*	Inférieur
10M	1'-7"	1'-3"	1'-6"	1'-2"	1'-5"	1'-1"
15M	2'-6"	1'-11"	2'-3"	1'-9"	2'-1"	1'-7"
20M	3'-3"	2'-6"	2'-11"	2'-3"	2'-9"	2'-1"
25M	5'-0"	3'-10"	4'-7"	3'-6"	4'-3"	3'-3"
30M	6'-0"	4'-8"	5'-6"	4'-3"	5'-1"	3'-11"
35M	7'-0"	5'-5"	6'-5"	5'-0"	5'-1"	4'-7"

(*) Barres Supérieures: Barres Horizontales Avec Plus De 300mm (12") De Béton Frais Sous-Jacent

Légende de symboles

- X — Étiquette de Fondation
- Radier X — Étiquette de Radier
- X12 — Étiquette de Colonnes

Format de l'étiquette des barres droites

5-10M (F10) 29'-6" @12" V F. Ext.

Quantité de barres — Dimension de barre — Repère de la barre — Description — Espacement — Longueur de la barre

Format de l'étiquette des barres pliées

5-10M (F10) @12" V F. Ext.

Quantité de barres — Dimension de barre — Description — Espacement — Repère de la barre

No.	Description	Date

Modélisation Structurelle BIM
Experts en Détail 3D d'Armatures

2296 Rue Philippe-Dolbec
Laval, Quebec, Canada
H7L 0J2

(450) 330-4411
max@maxbim.ca
https://maxbim.ca/

Nom du Projet

Garden Tower

Nom de la Feuille

Élévations des colonnes FDN @ Toit (A11@A15)

Conçu par	MAX
Vérifié par	MAX
Numéro du Projet	AP24-025
N° de Feuille	RC-14

11/3/2025 8:08:42 AM

E:\MAX\MAX Projects\2024\MAX24-001\Revit Project\MAX24-001.rvt

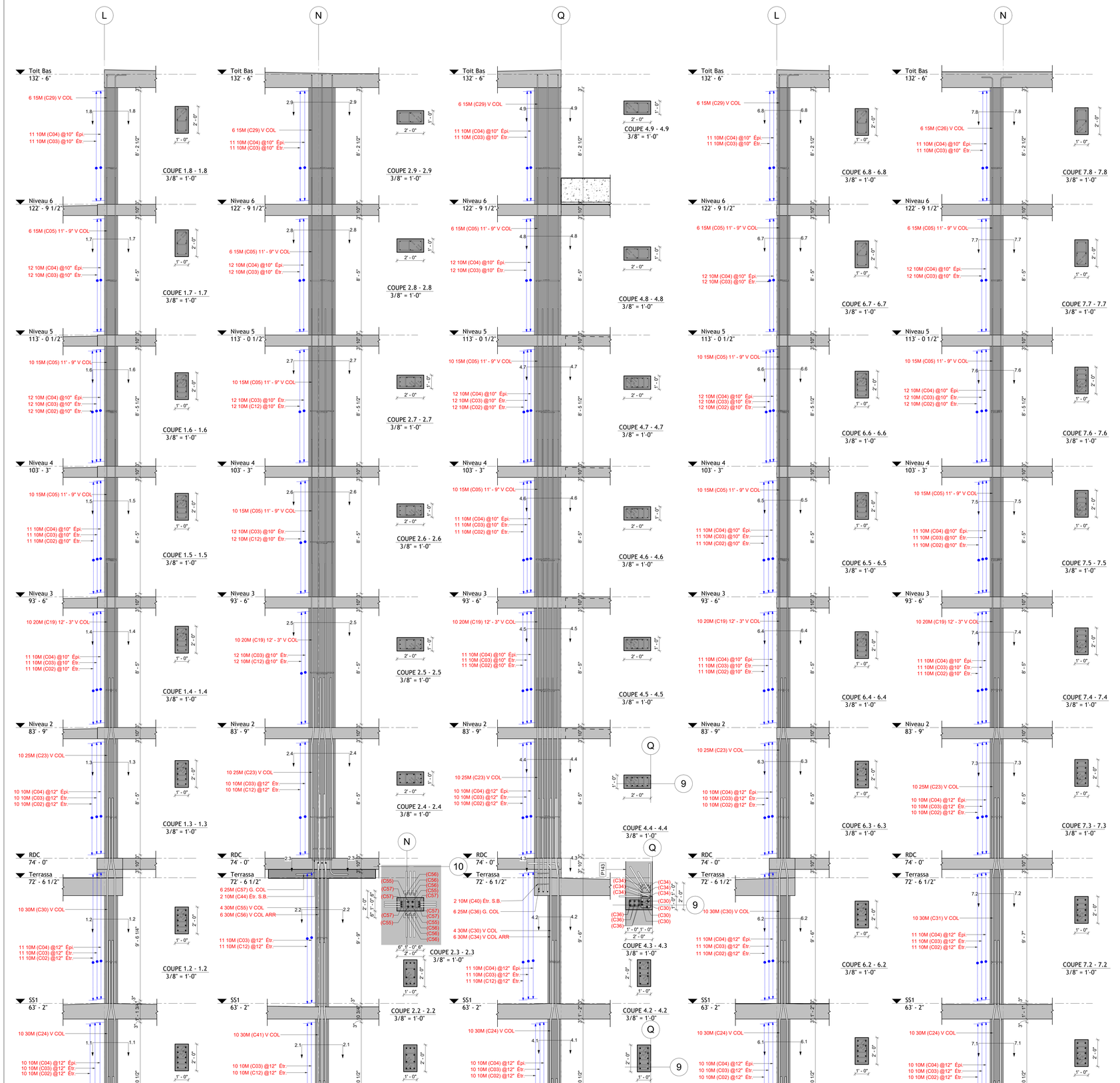

1 A16 - FDN@Toit Bas (RC-15) 3/8" = 1'-0"

2 A17 - FDN@Toit Bas (RC-15) 3/8" = 1'-0"

4 A18 - FDN@Toit Bas (RC-15) 3/8" = 1'-0"

6 A19 - FDN@Toit Bas (RC-15) 3/8" = 1'-0"

7 A20 - FDN@Toit Bas (RC-15) 3/8" = 1'-0"

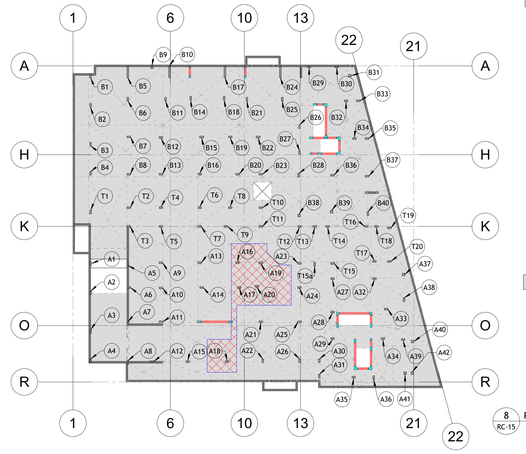

8 (RC-15) Plan Clé SS1 - RC-15
1" = 30'-0"

Glossaire et abréviations

Ø	Diamètre	H Ch. F.	Horizontal, chaque face
A Intg	armature d'intégrité	H Cntr	Horizontal centré
Add.	additionnel	H & B	haut et bas
ALTN	Alterner	H F. ext.	Horizontal, face extérieure
ANC.	Ancrage	H F. int.	Horizontal, face intérieure
ARM.	armature	Hor.	Horizontal
ARR	arrêté	INT	Intérieur
At. Ptr.	attache de poutre	J.	Joint
AR. B.	Attache de barres	J. Const.	Joint de construction
B	Bas	MAX	Maximum
Ch. D.	chaque direction	MIN	Minimum
Ch. F.	chaque face	NIV	niveau
CHEV.	chevauchement	OUV	ouverture
CV	contreventement	Prof.	Profondeur
Cntr	Centré	Ptr.	Poutre
COL	Colonne	REV	Révision/révisé
CONT.	Continu	S.B.	supports de barres
DET	Détail	SECT	Section
Élev.	élévation	Sem.	semelle
EP.	épaisseur	Sem. Gr.	semelle en gradin
Épi.	épingle	SIM.	similaire
Étr.	étrier	T.A.	Tout autour
ESP. / @	ESPACEMENT	Typ.	Typique
EXT	Extérieur	V	Vertical
F. Ext.	Face extérieure	V Cntr	Vertical, centré
F. Int.	face intérieure	V Ch. F.	Vertical, chaque face
FDN	Fondation	V F. Ext.	Vertical, face extérieure
G.	goujon	V F. Int.	Vertical, face intérieure
Galv	Galvanisé à chaud		
H	haut		

Remarques

- Les armatures des fondations sont détaillées dans les plans RF-XX.
- Les armatures des colonnes sont détaillées dans les plans RC-XX.
- Les armatures des Murs de Contreventement sont détaillées dans les plans RSW-XX.

Pliage de Fondation - Colonnes - RC-15

Bar Mark	Type	Quantity	Shape	Bar Length	A	B	C	D	E	F	G	H	J	K	O	R	Weight (kg)
F124	30M	50	17A	8' - 2 1/2"	0' - 0"	1' - 9"	6' - 9"	0' - 0"	0' - 0"	0' - 0"	0' - 0"	0' - 0"	0' - 0"	0' - 0"	0' - 0"	0' - 0"	689.50
C56	30M	6	17A	12' - 2 1/2"	0' - 0"	10' - 9"	1' - 9"	0' - 0"	0' - 0"	0' - 0"	0' - 0"	0' - 0"	0' - 0"	0' - 0"	0' - 0"	0' - 0"	123.12
C55	30M	4	31	15' - 10 1/4"	0' - 0"	5' - 0"	1' - 0 1/2"	9' - 10"	0' - 0"	0' - 0"	0' - 0"	0' - 3 1/4"	0' - 0"	1' - 0"	15' - 10"	0' - 0"	106.56
C41	30M	10	31	15' - 1 1/4"	0' - 0"	5' - 0"	1' - 0 1/2"	9' - 1"	0' - 0"	0' - 0"	0' - 0"	0' - 3 1/4"	0' - 0"	1' - 0"	15' - 1"	0' - 0"	253.80
C34	30M	6	17A	11' - 11 1/2"	0' - 0"	1' - 9"	10' - 6"	0' - 0"	0' - 0"	0' - 0"	0' - 0"	0' - 0"	0' - 0"	0' - 0"	0' - 0"	0' - 0"	120.54
C31	30M	10	31	15' - 5 1/4"	0' - 0"	4' - 9"	1' - 0 1/2"	9' - 8"	0' - 0"	0' - 0"	0' - 0"	0' - 3 1/4"	0' - 0"	1' - 0"	15' - 5"	0' - 0"	259.40
C30	30M	24	31	15' - 4 1/4"	0' - 0"	4' - 9"	1' - 0 1/2"	9' - 7"	0' - 0"	0' - 0"	0' - 0"	0' - 3 1/4"	0' - 0"	1' - 0"	15' - 4"	0' - 0"	619.20
C24	30M	40	31	15' - 3 1/4"	0' - 0"	5' - 0"	1' - 0 1/2"	9' - 3"	0' - 0"	0' - 0"	0' - 0"	0' - 3 1/4"	0' - 0"	1' - 0"	15' - 3"	0' - 0"	1,026.40
C57	25M	6	17A	6' - 1 1/2"	0' - 0"	5' - 0"	1' - 4"	0' - 0"	0' - 0"	0' - 0"	0' - 0"	0' - 0"	0' - 0"	0' - 0"	0' - 0"	0' - 0"	43.86
C36	25M	6	17A	8' - 1 1/2"	0' - 0"	1' - 4"	7' - 0"	0' - 0"	0' - 0"	0' - 0"	0' - 0"	0' - 0"	0' - 0"	0' - 0"	0' - 0"	0' - 0"	58.20
C23	25M	50	31	13' - 5 3/4"	0' - 0"	4' - 0"	0' - 11 3/4"	8' - 6"	0' - 0"	0' - 0"	0' - 0"	0' - 3"	0' - 0"	0' - 11 1/2"	13' - 5 1/2"	0' - 0"	804.50
C19	20M	50	00	12' - 3"	0' - 0"	12' - 3"	0' - 0"	0' - 0"	0' - 0"	0' - 0"	0' - 0"	0' - 0"	0' - 0"	0' - 0"	0' - 0"	0' - 0"	438.00
C29	15M	24	17A	10' - 4 1/2"	0' - 0"	9' - 8"	0' - 10"	0' - 0"	0' - 0"	0' - 0"	0' - 0"	0' - 0"	0' - 0"	0' - 0"	0' - 0"	0' - 0"	119.76
C26	15M	6	17A	10' - 2 1/2"	0' - 0"	9' - 6"	0' - 10"	0' - 0"	0' - 0"	0' - 0"	0' - 0"	0' - 0"	0' - 0"	0' - 0"	0' - 0"	0' - 0"	29.46
C05	15M	130	00	11' - 9"	0' - 0"	11' - 9"	0' - 0"	0' - 0"	0' - 0"	0' - 0"	0' - 0"	0' - 0"	0' - 0"	0' - 0"	0' - 0"	0' - 0"	734.50
F119	10M	10	T2	4' - 3 1/4"	0' - 4"	1' - 6"	0' - 6"	1' - 6"	0' - 6"	1' - 6"	0' - 6"	0' - 0"	0' - 4"	0' - 0"	0' - 0"	0' - 0"	10.30
C44	10M	2	T2	4' - 3 1/4"	0' - 4"	0' - 6"	1' - 6"	0' - 6"	1' - 6"	0' - 6"	1' - 6"	0' - 0"	0' - 4"	0' - 0"	0' - 0"	0' - 0"	2.06
C40	10M	2	T2	2' - 11 1/4"	0' - 4"	0' - 9 3/4"	0' - 6"	0' - 9 3/4"	0' - 6"	0' - 0"	0' - 4"	0' - 0"	0' - 0"	0' - 0"	0' - 0"	0' - 0"	1.42
C12	10M	78	T1	3' - 8 1/4"	0' - 5 1/2"	0' - 9"	0' - 9"	0' - 9"	0' - 9"	0' - 0"	0' - 5 1/2"	0' - 0"	0' - 0"	0' - 0"	0' - 0"	0' - 0"	69.42
C04	10M	375	T9	1' - 5 1/2"	0' - 5 1/2"	0' - 9"	0' - 0"	0' - 0"	0' - 0"	0' - 0"	0' - 0"	0' - 4"	0' - 0"	0' - 0"	0' - 0"	0' - 0"	131.25
C03	10M	442	T1	5' - 8 1/4"	0' - 5 1/2"	0' - 9"	1' - 9"	0' - 9"	1' - 9"	0' - 0"	0' - 5 1/2"	0' - 0"	0' - 0"	0' - 0"	0' - 0"	0' - 0"	605.54
C02	10M	249	T1	4' - 2 1/4"	0' - 5 1/2"	0' - 9"	1' - 0"	0' - 9"	1' - 0"	0' - 0"	0' - 5 1/2"	0' - 0"	0' - 0"	0' - 0"	0' - 0"	0' - 0"	251.49
Grand total: 215		1580															6,498.28

RC-15

Forme de la barre	Détail de pliage
00	
17A	
31	
T1	
T2	
T9	

Chevauchements de jointures en traction de classe B

Dimension de barre	F'c= 25 Mpa		F'c= 30 Mpa		F'c= 35 Mpa	
	Supérieur(*)	Inférieur	Supérieur(*)	Inférieur	Supérieur(*)	Inférieur
10M	1'-7"	1'-3"	1'-6"	1'-2"	1'-5"	1'-1"
15M	2'-6"	1'-11"	2'-3"	1'-9"	2'-1"	1'-7"
20M	3'-3"	2'-6"	2'-11"	2'-3"	2'-9"	2'-1"
25M	5'-0"	3'-10"	4'-7"	3'-6"	4'-3"	3'-3"
30M	6'-0"	4'-8"	5'-6"	4'-3"	5'-1"	3'-11"
35M	7'-0"	5'-5"	6'-5"	5'-0"	5'-1"	4'-7"

(*) Barres Supérieures: Barres Horizontales Avec Plus De 300mm (12") De Béton Frais Sous-Jacent

Légende de symboles

- (X) Étiquette de Fondation
- (Radier X) Étiquette de Radier
- (X12) Étiquette de Colonnes

Format de l'étiquette des barres droites

5 10M (F10) 29'-6" @12" V F. Ext.

- 5 — Quantité de barres
- 10M — Dimension de barre
- (F10) — Repère de la barre
- 29'-6" — Longueur de la barre
- @12" — Espacement
- V F. Ext. — Description

Format de l'étiquette des barres pliées

5 10M (F10) @12" V F. Ext.

- 5 — Quantité de barres
- 10M — Dimension de barre
- (F10) — Repère de la barre
- @12" — Espacement
- V F. Ext. — Description

No.	Description	Date

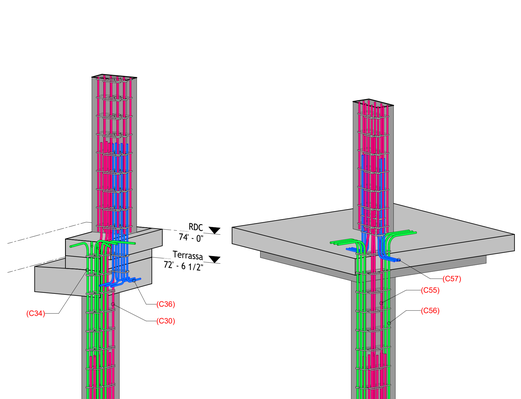

5 (RC-15) A18 3D

3 (RC-15) A17 3D

Modélisation Structurelle BIM
Experts en Détail 3D d'Armatures

2296 Rue Philippe-Dolbec
Laval, Quebec, Canada
H7L 0J2

(450) 330-4411
max@maxbim.ca
https://maxbim.ca/

Nom du Projet

Garden Tower

Nom de la Feuille

Élévations des colonnes FDN @ Toit (A16@A20)

Conçu par	MAX
Vérifié par	MAX
Numéro du Projet	AP24-025
N° de Feuille	RC-15

11/3/2025 8:09:11 AM

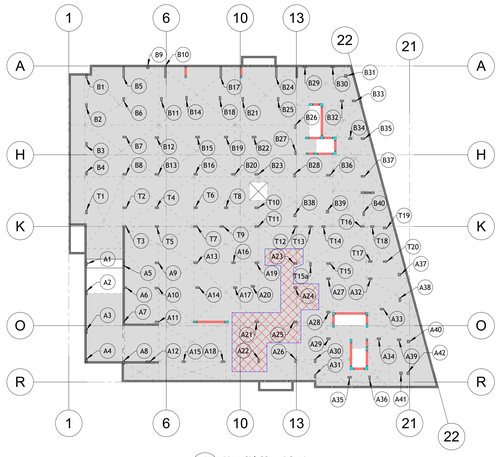

6 RC-16 Plan Clé SS1 - RC-16
1" = 30'-0"

Glossaire et abréviations

Ø	Diamètre	H Ch. F.	Horizontal, chaque face
A Intg	armature d'intégrité	H Cntr	Horizontal centré
Add.	additionnel	H & B	haut et bas
ALTN	Alterner	H F. ext.	Horizontal, face extérieure
ANC.	Ancrage	H F. int.	Horizontal, face intérieure
ARM.	armature	Hor.	Horizontal
ARR	arrêté	INT	Intérieur
At. Ptr.	attache de poutre	J.	Joint
AR. B.	Attache de barres	J. Const.	Joint de construction
B	Bas	MAX	Maximum
Ch. D.	chaque direction	MIN	Minimum
Ch. F.	chaque face	NIV	niveau
CHEV.	chevauchement	OUV	ouverture
CV	contreventement	Prof.	Profondeur
Cntr	Centré	Ptr.	Poutre
COL	Colonne	REV	Révision/révisé
CONT.	Continu	S.B.	supports de barres
DET	Détail	SECT	Section
Élev.	élévation	Sem.	semelle
ÉP.	épaisseur	Sem. Gr.	semelle en gradin
Épi.	épingle	SIM.	similaire
Étr.	étrier	T.A.	Tout autour
ESP. / @	ESPACEMENT	Typ.	Typique
EXT	Extérieur	V	Vertical
F. Ext.	Face extérieure	V Cntr	Vertical, centré
F. Int.	face intérieure	V Ch. F.	Vertical, chaque face
FDN	Fondation	V F. Ext.	Vertical, face extérieure
G.	goujon	V F. Int.	Vertical, face intérieure
Galv	Galvanisé à chaud		
H	haut		

Remarques

- Les armatures des fondations sont détaillées dans les plans RF-XX.
- Les armatures des colonnes sont détaillées dans les plans RC-XX.
- Les armatures des Murs de Contreventement sont détaillées dans les plans RSW-XX.

RC-16

Forme de la barre	Détail de pliage
00	
17A	
31	
T1	
T2	
T9	

Pliage de Fondation - Colonnes - RC-16

Bar Mark	Type	Quantity	Shape	Bar Length	A	B	C	D	E	F	G	H	J	K	O	R	Weight (kg)
F124	30M	50	17A	8' - 2 1/2"	0' - 0"	1' - 9"	6' - 9"	0' - 0"	0' - 0"	0' - 0"	0' - 0"	0' - 0"	0' - 0"	0' - 0"	0' - 0"	0' - 0"	689.50
C41	30M	10	31	15' - 1 1/4"	0' - 0"	5' - 0"	1' - 0 1/2"	9' - 1"	0' - 0"	0' - 0"	0' - 0"	0' - 3 1/4"	0' - 0"	1' - 0"	15' - 1"	0' - 0"	253.80
C30	30M	30	31	15' - 4 1/4"	0' - 0"	4' - 9"	1' - 0 1/2"	9' - 7"	0' - 0"	0' - 0"	0' - 0"	0' - 3 1/4"	0' - 0"	1' - 0"	15' - 4"	0' - 0"	774.00
C24	30M	40	31	15' - 3 1/4"	0' - 0"	5' - 0"	1' - 0 1/2"	9' - 3"	0' - 0"	0' - 0"	0' - 0"	0' - 3 1/4"	0' - 0"	1' - 0"	15' - 3"	0' - 0"	1,026.40
C22	30M	20	31	15' - 7 1/4"	0' - 0"	4' - 9"	1' - 0 1/2"	9' - 10"	0' - 0"	0' - 0"	0' - 0"	0' - 3 1/4"	0' - 0"	1' - 0"	15' - 7"	0' - 0"	524.40
C23	25M	50	31	13' - 5 3/4"	0' - 0"	4' - 0"	0' - 11 3/4"	8' - 6"	0' - 0"	0' - 0"	0' - 0"	0' - 3"	0' - 0"	0' - 11 1/2"	13' - 5 1/2"	0' - 0"	804.50
C19	20M	50	00	12' - 3"	0' - 0"	12' - 3"	0' - 0"	0' - 0"	0' - 0"	0' - 0"	0' - 0"	0' - 0"	0' - 0"	0' - 0"	0' - 0"	0' - 0"	438.00
C29	15M	24	17A	10' - 4 1/2"	0' - 0"	9' - 8"	0' - 10"	0' - 0"	0' - 0"	0' - 0"	0' - 0"	0' - 0"	0' - 0"	0' - 0"	0' - 0"	0' - 0"	119.76
C26	15M	6	17A	10' - 2 1/2"	0' - 0"	9' - 6"	0' - 10"	0' - 0"	0' - 0"	0' - 0"	0' - 0"	0' - 0"	0' - 0"	0' - 0"	0' - 0"	0' - 0"	29.46
C05	15M	130	00	11' - 9"	0' - 0"	11' - 9"	0' - 0"	0' - 0"	0' - 0"	0' - 0"	0' - 0"	0' - 0"	0' - 0"	0' - 0"	0' - 0"	0' - 0"	734.50
F119	10M	10	T2	4' - 3 1/4"	0' - 4"	1' - 6"	0' - 6"	1' - 6"	0' - 6"	0' - 0"	0' - 0"	0' - 0"	0' - 0"	0' - 0"	0' - 0"	0' - 0"	10.30
C04	10M	440	T9	1' - 5 1/2"	0' - 5 1/2"	0' - 9"	0' - 0"	0' - 0"	0' - 0"	0' - 0"	0' - 0"	0' - 4"	0' - 0"	0' - 0"	0' - 0"	0' - 0"	154.00
C03	10M	440	T1	5' - 8 1/4"	0' - 5 1/2"	0' - 9"	1' - 9"	0' - 9"	1' - 9"	0' - 0"	0' - 5 1/2"	0' - 0"	0' - 0"	0' - 0"	0' - 0"	0' - 0"	602.80
C02	10M	325	T1	4' - 2 1/4"	0' - 5 1/2"	0' - 9"	1' - 0"	0' - 9"	1' - 0"	0' - 0"	0' - 5 1/2"	0' - 0"	0' - 0"	0' - 0"	0' - 0"	0' - 0"	328.25
Grand total: 205		1625															6,489.67

Chevauchements de jointures en traction de classe B

Dimension de barre	F'c= 25 Mpa		F'c= 30 Mpa		F'c= 35 Mpa	
	Supérieur(*)	Inférieur	Supérieur(*)	Inférieur	Supérieur(*)	Inférieur
10M	1'-7"	1'-3"	1'-6"	1'-2"	1'-5"	1'-1"
15M	2'-6"	1'-11"	2'-3"	1'-9"	2'-1"	1'-7"
20M	3'-3"	2'-6"	2'-11"	2'-3"	2'-9"	2'-1"
25M	5'-0"	3'-10"	4'-7"	3'-6"	4'-3"	3'-3"
30M	6'-0"	4'-8"	5'-6"	4'-3"	5'-1"	3'-11"
35M	7'-0"	5'-5"	6'-5"	5'-0"	5'-1"	4'-7"

(*) Barres Supérieures: Barres Horizontales Avec Plus De 300mm (12") De Béton Frais Sous-Jacent

Légende de symboles

- (X) Étiquette de Fondation
- (Radier X) Étiquette de Radier
- (X12) Étiquette de Colonnes

Format de l'étiquette des barres droites

5 10M (F10) 29'-6" @12" V F. Ext.

- Quantité de barres
- Dimension de barre
- Repère de la barre
- Description
- Espacement
- Longueur de la barre

Format de l'étiquette des barres pliées

5 10M (F10) @12" V F. Ext.

- Quantité de barres
- Dimension de barre
- Description
- Espacement
- Repère de la barre

No.	Description	Date

Modélisation Structurelle BIM
Experts en Détail 3D d'Armatures

2296 Rue Philippe-Dolbec
Laval, Quebec, Canada
H7L 0J2

(450) 330-4411
max@maxbim.ca
https://maxbim.ca/

Nom du Projet

Garden Tower

Nom de la Feuille

Élévations des colonnes FDN @ Toit (A21@A25)

Conçu par	MAX
Vérifié par	MAX
Numéro du Projet	AP24-025
N° de Feuille	RC-16

11/3/2025 6:09:35 AM

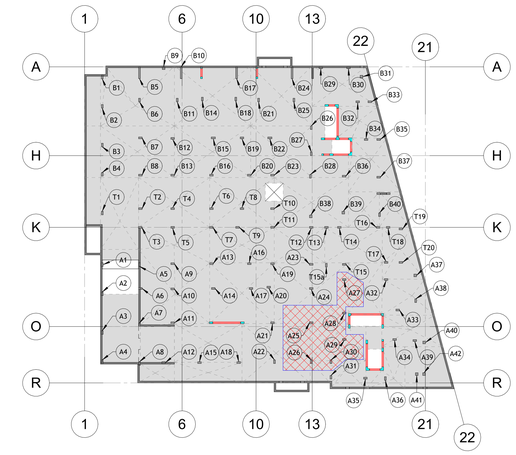

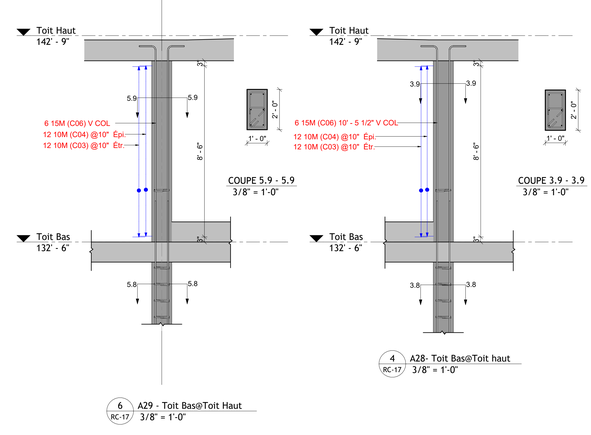

RC-17

Forme de la barre	Détail de pliage
00	
17A	
31	
T1	
T2	
T9	

Pliage de Fondation - Colonnes - RC-17

Bar Mark	Type	Quantity	Shape	Bar Length	A	B	C	D	E	F	G	H	J	K	O	R	Weight (kg)
F126	30M	10	17A	9' - 11 1/2"	0' - 0"	1' - 9"	8' - 6"	0' - 0"	0' - 0"	0' - 0"	0' - 0"	0' - 0"	0' - 0"	0' - 0"	0' - 0"	0' - 0"	167.30
F124	30M	40	17A	8' - 2 1/2"	0' - 0"	1' - 9"	6' - 9"	0' - 0"	0' - 0"	0' - 0"	0' - 0"	0' - 0"	0' - 0"	0' - 0"	0' - 0"	0' - 0"	551.60
C52	30M	10	31	9' - 8 1/4"	0' - 0"	5' - 0"	1' - 0 1/2"	3' - 8"	0' - 0"	0' - 0"	0' - 0"	0' - 3 1/4"	0' - 0"	1' - 0"	9' - 8"	0' - 0"	162.80
C32	30M	10	31	14' - 0 1/4"	0' - 0"	5' - 0"	1' - 0 1/2"	8' - 0"	0' - 0"	0' - 0"	0' - 0"	0' - 3 1/4"	0' - 0"	1' - 0"	14' - 0"	0' - 0"	235.60
C31	30M	20	31	15' - 5 1/4"	0' - 0"	4' - 9"	1' - 0 1/2"	9' - 8"	0' - 0"	0' - 0"	0' - 0"	0' - 3 1/4"	0' - 0"	1' - 0"	15' - 5"	0' - 0"	518.80
C30	30M	30	31	15' - 4 1/4"	0' - 0"	4' - 9"	1' - 0 1/2"	9' - 7"	0' - 0"	0' - 0"	0' - 0"	0' - 3 1/4"	0' - 0"	1' - 0"	15' - 4"	0' - 0"	774.00
C24	30M	40	31	15' - 3 1/4"	0' - 0"	5' - 0"	1' - 0 1/2"	9' - 3"	0' - 0"	0' - 0"	0' - 0"	0' - 3 1/4"	0' - 0"	1' - 0"	15' - 3"	0' - 0"	1,026.40
C23	25M	50	31	13' - 5 3/4"	0' - 0"	4' - 0"	0' - 11 3/4"	8' - 6"	0' - 0"	0' - 0"	0' - 0"	0' - 3"	0' - 0"	0' - 11 1/2"	13' - 5 1/2"	0' - 0"	804.50
C19	20M	50	00	12' - 3"	0' - 0"	12' - 3"	0' - 0"	0' - 0"	0' - 0"	0' - 0"	0' - 0"	0' - 0"	0' - 0"	0' - 0"	0' - 0"	0' - 0"	438.00
C29	15M	12	17A	10' - 4 1/2"	0' - 0"	9' - 8"	0' - 10"	0' - 0"	0' - 0"	0' - 0"	0' - 0"	0' - 0"	0' - 0"	0' - 0"	0' - 0"	0' - 0"	59.88
C26	15M	6	17A	10' - 2 1/2"	0' - 0"	9' - 6"	0' - 10"	0' - 0"	0' - 0"	0' - 0"	0' - 0"	0' - 0"	0' - 0"	0' - 0"	0' - 0"	0' - 0"	29.46
C06	15M	12	17A	10' - 5 1/2"	0' - 0"	9' - 9"	0' - 10"	0' - 0"	0' - 0"	0' - 0"	0' - 0"	0' - 0"	0' - 0"	0' - 0"	0' - 0"	0' - 0"	60.36
C05	15M	142	00	11' - 9"	0' - 0"	11' - 9"	0' - 0"	0' - 0"	0' - 0"	0' - 0"	0' - 0"	0' - 0"	0' - 0"	0' - 0"	0' - 0"	0' - 0"	802.30
F119	10M	10	T2	4' - 3 1/4"	0' - 4"	1' - 6"	0' - 6"	1' - 6"	0' - 6"	0' - 0"	0' - 0"	0' - 4"	0' - 0"	0' - 0"	0' - 0"	0' - 0"	10.30
C04	10M	469	T9	1' - 5 1/2"	0' - 5 1/2"	0' - 9"	0' - 0"	0' - 0"	0' - 0"	0' - 0"	0' - 0"	0' - 4"	0' - 0"	0' - 0"	0' - 0"	0' - 0"	164.15
C03	10M	469	T1	5' - 8 1/4"	0' - 5 1/2"	0' - 9"	1' - 9"	0' - 9"	1' - 9"	0' - 0"	0' - 5 1/2"	0' - 0"	0' - 0"	0' - 0"	0' - 0"	0' - 0"	642.53
C02	10M	330	T1	4' - 2 1/4"	0' - 5 1/2"	0' - 9"	1' - 0"	0' - 9"	1' - 0"	0' - 0"	0' - 5 1/2"	0' - 0"	0' - 0"	0' - 0"	0' - 0"	0' - 0"	333.30
Grand total: 218		1710															6,781.28

Chevauchements de jointures en traction de classe B

Dimension de barre	f'c= 25 Mpa		f'c= 30 Mpa		f'c= 35 Mpa	
	Supérieur(*)	Inférieur	Supérieur(*)	Inférieur	Supérieur(*)	Inférieur
10M	1'-7"	1'-3"	1'-6"	1'-2"	1'-5"	1'-1"
15M	2'-6"	1'-11"	2'-3"	1'-9"	2'-1"	1'-7"
20M	3'-3"	2'-6"	2'-11"	2'-3"	2'-9"	2'-1"
25M	5'-0"	3'-10"	4'-7"	3'-6"	4'-3"	3'-3"
30M	6'-0"	4'-8"	5'-6"	4'-3"	5'-1"	3'-11"
35M	7'-0"	5'-5"	6'-5"	5'-0"	5'-1"	4'-7"

(*) Barres Supérieures: Barres Horizontales Avec Plus De 300mm (12") De Béton Frais Sous-Jacent

Glossaire et abréviations

Ø	Diamètre	H Ch. F.	Horizontal, chaque face
A Intg	armature d'intégrité	H Cntr	Horizontal centré
Add.	additionnel	H & B	haut et bas
ALTN	Alterner	H F. ext.	Horizontal, face extérieure
ANC.	Ancrage	H F. int.	Horizontal, face intérieure
ARM.	armature	Hor.	Horizontal
ARR	arrêté	INT	Intérieur
At. Ptr.	attache de poutre	J.	Joint
Ar. B.	Attache de barres	J. Const.	Joint de construction
B	Bas	MAX	Maximum
Ch. D.	chaque direction	MIN	Minimum
Ch. F.	chaque face	NIV	niveau
CHEV.	chevauchement	OUV	ouverture
CV	contreventement	Prof.	Profondeur
Cntr	Centré	Ptr.	Poutre
COL	Colonne	REV	Révision/révisé
CONT.	Continu	S.B.	supports de barres
DET	Détail	SECT	Section
Élev.	élévation	Sem.	semelle
ÉP.	épaisseur	Sem. Gr.	semelle en gradin
Épi.	épingle	SIM.	similaire
Étr.	étrier	T.A.	Tout autour
ESP. / @	ESPACEMENT	Typ.	Typique
EXT	Extérieur	V	Vertical
F. Ext.	Face extérieure	V Cntr	Vertical, centré
F. Int.	face intérieure	V Ch. F.	Vertical, chaque face
FDN	Fondation	V F. Ext.	Vertical, face extérieure
G.	goujon	V F. Int.	Vertical, face intérieure
Galv	Galvanisé à chaud		
H	haut		

Remarques

- Les armatures des fondations sont détaillées dans les plans RF-XX.
- Les armatures des colonnes sont détaillées dans les plans RC-XX.
- Les armatures des Murs de Contreventement sont détaillées dans les plans RSW-XX.

Légende de symboles

- X — Étiquette de Fondation
- Radier X — Étiquette de Radier
- X12 — Étiquette de Colonnes

Format de l'étiquette des barres droites

5 10M (F10) 29'-6" @12" V F. Ext.

- Quantité de barres
- Dimension de barre
- Repère de la barre
- Description
- Espacement
- Longueur de la barre

Format de l'étiquette des barres pliées

5 10M (F10) @12" V F. Ext.

- Quantité de barres
- Dimension de barre
- Description
- Espacement
- Repère de la barre

No.	Description	Date

Modélisation Structurelle BIM
Experts en Détail 3D d'Armatures

2296 Rue Philippe-Dolbec
Laval, Quebec, Canada
H7L 0J2
(450) 330-4411
max@maxbim.ca
https://maxbim.ca/

Nom du Projet

Garden Tower

Nom de la Feuille

Élévations des colonnes FDN @ Toit (A26@A30)

Conçu par	MAX
Vérifié par	MAX
Numéro du Projet	AP24-025
N° de Feuille	RC-17

11/3/2025 8:10:01 AM

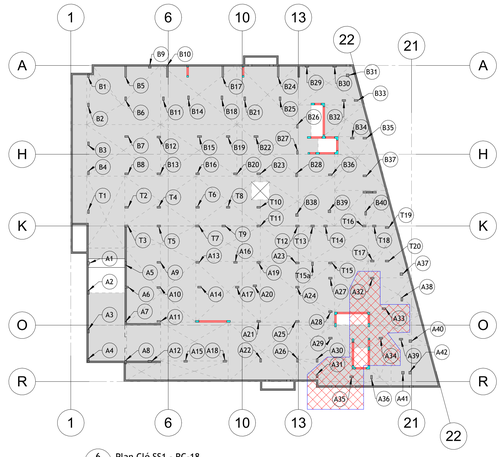

6 RC-18 Plan Clé SS1 - RC-18
1" = 30'-0"

Glossaire et abréviations

Ø	Diamètre	H Ch. F.	Horizontal, chaque face
A Intg	armature d'intégrité	H Cntr	Horizontal centré
Add.	additionnel	H & B	haut et bas
ALTN	Alterner	H F. ext.	Horizontal, face extérieure
ANC.	Ancrage	H F. int.	Horizontal, face intérieure
ARM.	armature	Hor.	Horizontal
ARR	arrêté	INT	Intérieur
At. Ptr.	attache de poutre	J.	Joint
AR. B.	Attache de barres	J. Const.	Joint de construction
B	Bas	MAX	Maximum
Ch. D.	chaque direction	MIN	Minimum
Ch. F.	chaque face	NIV	niveau
CHEV.	chevauchement	OUV	ouverture
CV	contreventement	Prof.	Profondeur
Cntr	Centré	Ptr.	Poutre
COL	Colonne	REV	Révision/révisé
CONT.	Continu	S.B.	supports de barres
DET	Détail	SECT	Section
Élev.	élévation	Sem.	semelle
ÉP.	épaisseur	Sem. Gr.	semelle en gradin
Épi.	épingle	SIM	similaire
Étr.	étrier	T.A.	Tout autour
ESP. / @	ESPACEMENT	Typ.	Typique
EXT	Extérieur	V	Vertical
F. Ext.	Face extérieure	V Cntr	Vertical, centré
F. Int.	face intérieure	V Ch. F.	Vertical, chaque face
FDN	Fondation	V F. Ext.	Vertical, face extérieure
G.	gousion	V F. Int.	Vertical, face intérieure
Galv	Galvanisé à chaud		
H	haut		

Remarques

- Les armatures des fondations sont détaillées dans les plans RF-XX.
- Les armatures des colonnes sont détaillées dans les plans RC-XX.
- Les armatures des Murs de Contreventement sont détaillées dans les plans RSW-XX.

RC-18

Forme de la barre	Détail de pliage
00	
17A	
31	
T1	
T2	
T9	

Pliage de Fondation - Colonnes - RC-18

Bar Mark	Type	Quantity	Shape	Bar Length	A	B	C	D	E	F	G	H	J	K	O	R	Weight (kg)
F126	30M	10	17A	9' - 11 1/2"	0' - 0"	1' - 9"	8' - 6"	0' - 0"	0' - 0"	0' - 0"	0' - 0"	0' - 0"	0' - 0"	0' - 0"	0' - 0"	0' - 0"	167.30
F124	30M	20	17A	8' - 2 1/2"	0' - 0"	1' - 9"	6' - 9"	0' - 0"	0' - 0"	0' - 0"	0' - 0"	0' - 0"	0' - 0"	0' - 0"	0' - 0"	0' - 0"	275.80
C42	30M	10	31	14' - 11 1/4"	0' - 0"	5' - 0"	1' - 0 1/2"	8' - 11"	0' - 0"	0' - 0"	0' - 0"	0' - 0"	0' - 0"	1' - 0"	14' - 11"	0' - 0"	251.00
C31	30M	20	31	15' - 5 1/4"	0' - 0"	4' - 9"	1' - 0 1/2"	9' - 8"	0' - 0"	0' - 0"	0' - 0"	0' - 3 1/4"	0' - 0"	1' - 0"	15' - 5"	0' - 0"	518.80
C30	30M	10	31	15' - 4 1/4"	0' - 0"	4' - 9"	1' - 0 1/2"	9' - 7"	0' - 0"	0' - 0"	0' - 0"	0' - 3 1/4"	0' - 0"	1' - 0"	15' - 4"	0' - 0"	258.00
C24	30M	20	31	15' - 3 1/4"	0' - 0"	5' - 0"	1' - 0 1/2"	9' - 3"	0' - 0"	0' - 0"	0' - 0"	0' - 3 1/4"	0' - 0"	1' - 0"	15' - 3"	0' - 0"	513.20
C23	25M	30	31	13' - 5 3/4"	0' - 0"	4' - 0"	0' - 11 3/4"	8' - 6"	0' - 0"	0' - 0"	0' - 0"	0' - 3"	0' - 0"	0' - 11 1/2"	13' - 5 1/2"	0' - 0"	482.70
C19	20M	30	00	12' - 3"	0' - 0"	12' - 3"	0' - 0"	0' - 0"	0' - 0"	0' - 0"	0' - 0"	0' - 0"	0' - 0"	0' - 0"	0' - 0"	0' - 0"	262.80
F129	15M	20	17A	6' - 5 1/2"	0' - 0"	0' - 10"	5' - 9"	0' - 0"	0' - 0"	0' - 0"	0' - 0"	0' - 0"	0' - 0"	0' - 0"	0' - 0"	0' - 0"	62.20
C29	15M	12	17A	10' - 4 1/2"	0' - 0"	9' - 8"	0' - 10"	0' - 0"	0' - 0"	0' - 0"	0' - 0"	0' - 0"	0' - 0"	0' - 0"	0' - 0"	0' - 0"	59.88
C26	15M	6	17A	10' - 2 1/2"	0' - 0"	9' - 6"	0' - 10"	0' - 0"	0' - 0"	0' - 0"	0' - 0"	0' - 0"	0' - 0"	0' - 0"	0' - 0"	0' - 0"	29.46
C10	15M	10	00	12' - 6"	0' - 0"	12' - 6"	0' - 0"	0' - 0"	0' - 0"	0' - 0"	0' - 0"	0' - 0"	0' - 0"	0' - 0"	0' - 0"	0' - 0"	60.10
C09	15M	10	00	7' - 0"	0' - 0"	7' - 0"	0' - 0"	0' - 0"	0' - 0"	0' - 0"	0' - 0"	0' - 0"	0' - 0"	0' - 0"	0' - 0"	0' - 0"	33.70
C08	15M	10	00	11' - 6"	0' - 0"	11' - 6"	0' - 0"	0' - 0"	0' - 0"	0' - 0"	0' - 0"	0' - 0"	0' - 0"	0' - 0"	0' - 0"	0' - 0"	55.30
C07	15M	10	00	13' - 0"	0' - 0"	13' - 0"	0' - 0"	0' - 0"	0' - 0"	0' - 0"	0' - 0"	0' - 0"	0' - 0"	0' - 0"	0' - 0"	0' - 0"	62.60
C06	15M	12	17A	10' - 5 1/2"	0' - 0"	9' - 9"	0' - 10"	0' - 0"	0' - 0"	0' - 0"	0' - 0"	0' - 0"	0' - 0"	0' - 0"	0' - 0"	0' - 0"	60.36
C05	15M	146	00	11' - 9"	0' - 0"	11' - 9"	0' - 0"	0' - 0"	0' - 0"	0' - 0"	0' - 0"	0' - 0"	0' - 0"	0' - 0"	0' - 0"	0' - 0"	824.90
C01	15M	10	00	12' - 9"	0' - 0"	12' - 9"	0' - 0"	0' - 0"	0' - 0"	0' - 0"	0' - 0"	0' - 0"	0' - 0"	0' - 0"	0' - 0"	0' - 0"	61.40
F119	10M	10	T2	4' - 3 1/4"	0' - 4"	1' - 6"	0' - 6"	1' - 6"	0' - 6"	0' - 0"	0' - 4"	0' - 0"	0' - 0"	0' - 0"	0' - 0"	0' - 0"	10.30
C04	10M	459	T9	1' - 5 1/2"	0' - 5 1/2"	0' - 9"	0' - 0"	0' - 0"	0' - 0"	0' - 0"	0' - 4"	0' - 0"	0' - 0"	0' - 0"	0' - 0"	0' - 0"	160.65
C03	10M	459	T1	5' - 8 1/4"	0' - 5 1/2"	0' - 9"	1' - 9"	0' - 9"	1' - 9"	0' - 0"	0' - 5 1/2"	0' - 0"	0' - 0"	0' - 0"	0' - 0"	0' - 0"	628.83
C02	10M	273	T1	4' - 2 1/4"	0' - 5 1/2"	0' - 9"	1' - 0"	0' - 9"	1' - 0"	0' - 0"	0' - 5 1/2"	0' - 0"	0' - 0"	0' - 0"	0' - 0"	0' - 0"	275.73
Grand total: 204		1597															5,115.01

Chevauchements de jointures en traction de classe B

Dimension de barre	F'c= 25 Mpa		F'c= 30 Mpa		F'c= 35 Mpa	
	Supérieur*	Inférieur	Supérieur*	Inférieur	Supérieur*	Inférieur
10M	1'-7"	1'-3"	1'-6"	1'-2"	1'-5"	1'-1"
15M	2'-6"	1'-11"	2'-3"	1'-9"	2'-1"	1'-7"
20M	3'-3"	2'-6"	2'-11"	2'-3"	2'-9"	2'-1"
25M	5'-0"	3'-10"	4'-7"	3'-6"	4'-3"	3'-3"
30M	6'-0"	4'-8"	5'-6"	4'-3"	5'-1"	3'-11"
35M	7'-0"	5'-5"	6'-5"	5'-0"	5'-1"	4'-7"

(*) Barres Supérieures: Barres Horizontales Avec Plus De 300mm (12") De Béton Frais Sous-Jacent

Légende de symboles

- (X) Étiquette de Fondation
- (Radier X) Étiquette de Radier
- (X12) Étiquette de Colonnes

Format de l'étiquette des barres droites

5 10M (F10) 29'-6" @12" V F. Ext.

- Quantité de barres
- Dimension de barre
- Repère de la barre
- Description
- Espacement
- Longueur de la barre

Format de l'étiquette des barres pliées

5 10M (F10) @12" V F. Ext.

- Quantité de barres
- Dimension de barre
- Description
- Espacement
- Repère de la barre

No.	Description	Date

Modélisation Structurelle BIM
Experts en Détail 3D d'Armatures

2296 Rue Philippe-Dolbec
Laval, Quebec, Canada
H7L 0J2

(450) 330-4411
max@maxbim.ca
https://maxbim.ca/

Nom du Projet

Garden Tower

Nom de la Feuille

Élévations des colonnes FDN @ Toit (A31@A35)

Conçu par	MAX
Vérifié par	MAX
Numéro du Projet	AP24-025
N° de Feuille	RC-18

11/3/2025 8:10:27 AM

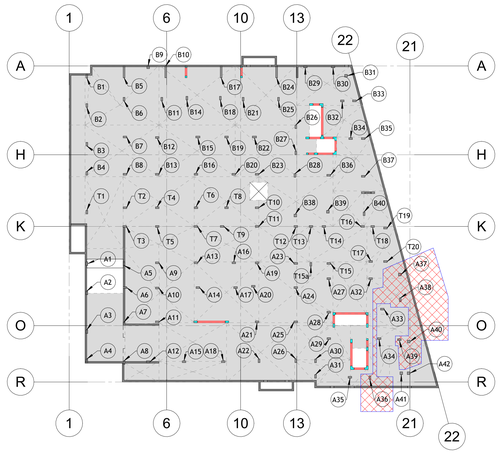

Glossaire et abréviations

Ø	Diamètre	H Ch. F.	Horizontal, chaque face
A Intg	armature d'intégrité	H Cntr	Horizontal centré
Add.	additionnel	H & B	haut et bas
ALTN	Alterner	H F. ext.	Horizontal, face extérieure
ANC.	Ancrage	H F. int.	Horizontal, face intérieure
ARM.	armature	Hor.	Horizontal
ARR	arrêté	INT	Intérieur
At. Ptr.	attache de poutre	J.	Joint
AR. B.	Attache de barres	J. Const.	Joint de construction
B	Bas	MAX	Maximum
Ch. D.	chaque direction	MIN	Minimum
Ch. F.	chaque face	NIV	niveau
CHÉV.	chevauchement	OUV	ouverture
CV	contreventement	Prof.	Profondeur
Cntr	Centré	Ptr.	Poutre
COL	Colonne	REV	Révision/révisé
CONT.	Continu	S.B.	supports de barres
DET	Détail	SECT	Section
Élev.	élévation	Sem.	semelle
ÉP.	épaisseur	Sem. Gr.	semelle en gradin
Épi.	épingle	SIM.	similaire
Étr.	étrier	T.A.	Tout autour
ESP. / @	ESPACEMENT	Typ.	Typique
EXT	Extérieur	V	Vertical
F. Ext.	Face extérieure	V Cntr	Vertical, centré
F. Int.	face intérieure	V Ch. F.	Vertical, chaque face
FDN	Fondation	V F. Ext.	Vertical, face extérieure
G.	goujon	V F. Int.	Vertical, face intérieure
Galv	Galvanisé à chaud		
H	haut		

Chevauchements de jointures en traction de classe B

Dimension de barre	f'c= 25 Mpa		f'c= 30 Mpa		f'c= 35 Mpa	
	Supérieur*	Inférieur	Supérieur*	Inférieur	Supérieur*	Inférieur
10M	1'-7"	1'-3"	1'-6"	1'-2"	1'-5"	1'-1"
15M	2'-6"	1'-11"	2'-3"	1'-9"	2'-1"	1'-7"
20M	3'-3"	2'-6"	2'-11"	2'-3"	2'-9"	2'-1"
25M	5'-0"	3'-10"	4'-7"	3'-6"	4'-3"	3'-3"
30M	6'-0"	4'-8"	5'-6"	4'-3"	5'-1"	3'-11"
35M	7'-0"	5'-5"	6'-5"	5'-0"	5'-1"	4'-7"

(*) Barres Supérieures: Barres Horizontales Avec Plus De 300mm (12") De Béton Frais Sous-Jacent

Remarques

- Les armatures des fondations sont détaillées dans les plans RF-XX.
- Les armatures des colonnes sont détaillées dans les plans RC-XX.
- Les armatures des Murs de Contreventement sont détaillées dans les plans RSW-XX.

RC-19

Forme de la barre	Détail de pliage
00	
17A	
31	
T1	
T2	
T9	

Pliage de Fondation - Colonnes - RC-19

Bar Mark	Type	Quantity	Shape	Bar Length	A	B	C	D	E	F	G	H	J	K	O	R	Weight (kg)
F128	30M	8	17A	9' - 5 1/2"	0' - 0"	1' - 9"	8' - 0"	0' - 0"	0' - 0"	0' - 0"	0' - 0"	0' - 0"	0' - 0"	0' - 0"	0' - 0"	0' - 0"	127.12
F124	30M	10	17A	8' - 2 1/2"	0' - 0"	1' - 9"	6' - 9"	0' - 0"	0' - 0"	0' - 0"	0' - 0"	0' - 0"	0' - 0"	0' - 0"	0' - 0"	0' - 0"	137.90
C60	30M	8	31	15' - 9 1/4"	0' - 0"	5' - 0"	1' - 0 1/2"	9' - 9"	0' - 0"	0' - 0"	0' - 0"	0' - 3 1/4"	0' - 0"	1' - 0"	15' - 9"	0' - 0"	212.00
C42	30M	8	31	14' - 11 1/4"	0' - 0"	5' - 0"	1' - 0 1/2"	8' - 11"	0' - 0"	0' - 0"	0' - 0"	0' - 3 1/4"	0' - 0"	1' - 0"	14' - 11"	0' - 0"	200.80
C31	30M	10	31	15' - 5 1/4"	0' - 0"	4' - 9"	1' - 0 1/2"	9' - 8"	0' - 0"	0' - 0"	0' - 0"	0' - 3 1/4"	0' - 0"	1' - 0"	15' - 5"	0' - 0"	259.40
C24	30M	10	31	15' - 3 1/4"	0' - 0"	5' - 0"	1' - 0 1/2"	9' - 3"	0' - 0"	0' - 0"	0' - 0"	0' - 3 1/4"	0' - 0"	1' - 0"	15' - 3"	0' - 0"	256.60
C23	25M	10	31	13' - 5 3/4"	0' - 0"	4' - 0"	0' - 11 3/4"	8' - 6"	0' - 0"	0' - 0"	0' - 0"	0' - 3"	0' - 0"	0' - 0"	13' - 5 1/2"	0' - 0"	160.90
C62	20M	4	17A	10' - 6"	0' - 0"	9' - 8"	1' - 0"	0' - 0"	0' - 0"	0' - 0"	0' - 0"	0' - 0"	0' - 0"	0' - 0"	0' - 0"	0' - 0"	30.00
C19	20M	38	00	12' - 3"	0' - 0"	12' - 3"	0' - 0"	0' - 0"	0' - 0"	0' - 0"	0' - 0"	0' - 0"	0' - 0"	0' - 0"	0' - 0"	0' - 0"	332.88
F122	15M	10	17A	4' - 5 1/2"	0' - 0"	0' - 10"	3' - 9"	0' - 0"	0' - 0"	0' - 0"	0' - 0"	0' - 0"	0' - 0"	0' - 0"	0' - 0"	0' - 0"	21.50
C81	15M	16	17A	5' - 11 1/2"	0' - 0"	5' - 3"	0' - 10"	0' - 0"	0' - 0"	0' - 0"	0' - 0"	0' - 0"	0' - 0"	0' - 0"	0' - 0"	0' - 0"	45.92
C79	15M	8	17A	4' - 5 1/2"	0' - 0"	3' - 9"	0' - 10"	0' - 0"	0' - 0"	0' - 0"	0' - 0"	0' - 0"	0' - 0"	0' - 0"	0' - 0"	0' - 0"	17.20
C63	15M	4	17A	3' - 8 1/2"	0' - 0"	3' - 0"	0' - 10"	0' - 0"	0' - 0"	0' - 0"	0' - 0"	0' - 0"	0' - 0"	0' - 0"	0' - 0"	0' - 0"	7.12
C29	15M	28	17A	10' - 4 1/2"	0' - 0"	9' - 8"	0' - 10"	0' - 0"	0' - 0"	0' - 0"	0' - 0"	0' - 0"	0' - 0"	0' - 0"	0' - 0"	0' - 0"	139.72
C26	15M	8	17A	10' - 2 1/2"	0' - 0"	9' - 6"	0' - 10"	0' - 0"	0' - 0"	0' - 0"	0' - 0"	0' - 0"	0' - 0"	0' - 0"	0' - 0"	0' - 0"	39.28
C06	15M	6	17A	10' - 5 1/2"	0' - 0"	9' - 9"	0' - 10"	0' - 0"	0' - 0"	0' - 0"	0' - 0"	0' - 0"	0' - 0"	0' - 0"	0' - 0"	0' - 0"	30.18
C05	15M	122	00	11' - 9"	0' - 0"	11' - 9"	0' - 0"	0' - 0"	0' - 0"	0' - 0"	0' - 0"	0' - 0"	0' - 0"	0' - 0"	0' - 0"	0' - 0"	689.30
C01	15M	68	00	12' - 9"	0' - 0"	12' - 9"	0' - 0"	0' - 0"	0' - 0"	0' - 0"	0' - 0"	0' - 0"	0' - 0"	0' - 0"	0' - 0"	0' - 0"	417.52
F119	10M	6	T2	4' - 3 1/4"	0' - 4"	1' - 6"	0' - 6"	1' - 6"	0' - 6"	0' - 0"	0' - 4"	0' - 0"	0' - 0"	0' - 0"	0' - 0"	0' - 0"	6.18
C83	10M	440	T9	1' - 11 1/2"	0' - 5 1/2"	1' - 3"	0' - 0"	0' - 0"	0' - 0"	0' - 0"	0' - 4"	0' - 0"	0' - 0"	0' - 0"	0' - 0"	0' - 0"	206.80
C82	10M	220	T1	5' - 8 1/4"	0' - 5 1/2"	1' - 3"	1' - 3"	1' - 3"	1' - 3"	0' - 0"	0' - 5 1/2"	0' - 0"	0' - 0"	0' - 0"	0' - 0"	0' - 0"	301.40
C80	10M	6	T2	4' - 3 1/4"	0' - 4"	1' - 0"	1' - 0"	1' - 0"	1' - 0"	0' - 0"	0' - 4"	0' - 0"	0' - 0"	0' - 0"	0' - 0"	0' - 0"	6.18
C61	10M	3	T1	4' - 3 1/2"	0' - 5 1/2"	0' - 9"	1' - 0 1/2"	0' - 9"	1' - 0 1/2"	0' - 0"	0' - 5 1/2"	0' - 0"	0' - 0"	0' - 0"	0' - 0"	0' - 0"	3.09
C44	10M	2	T2	4' - 3 1/4"	0' - 4"	0' - 6"	1' - 6"	0' - 6"	1' - 6"	0' - 0"	0' - 4"	0' - 0"	0' - 0"	0' - 0"	0' - 0"	0' - 0"	2.06
C12	10M	69	T1	3' - 8 1/4"	0' - 5 1/2"	0' - 9"	0' - 9"	0' - 9"	0' - 9"	0' - 0"	0' - 5 1/2"	0' - 0"	0' - 0"	0' - 0"	0' - 0"	0' - 0"	61.41
C04	10M	184	T9	1' - 5 1/2"	0' - 5 1/2"	0' - 9"	0' - 0"	0' - 0"	0' - 0"	0' - 0"	0' - 4"	0' - 0"	0' - 0"	0' - 0"	0' - 0"	0' - 0"	64.40
C03	10M	253	T1	5' - 8 1/4"	0' - 5 1/2"	0' - 9"	1' - 9"	0' - 9"	1' - 9"	0' - 0"	0' - 5 1/2"	0' - 0"	0' - 0"	0' - 0"	0' - 0"	0' - 0"	346.61
C02	10M	90	T1	4' - 2 1/4"	0' - 5 1/2"	0' - 9"	1' - 0"	0' - 9"	1' - 0"	0' - 0"	0' - 5 1/2"	0' - 0"	0' - 0"	0' - 0"	0' - 0"	0' - 0"	90.90
Grand total: 231		1649															4,214.37

Légende de symboles

- (X) Étiquette de Fondation
- (X12) Étiquette de Colonnes
- Radier X — Étiquette de Radier

Format de l'étiquette des barres droites

5-10M (F10) 29'-6" @12" V F. Ext.

- Quantité de barres
- Dimension de barre
- Repère de la barre
- Description
- Espacement
- Longueur de la barre

Format de l'étiquette des barres pliées

5-10M (F10) @12" V F. Ext.

- Quantité de barres
- Dimension de barre
- Description
- Espacement
- Repère de la barre

No.	Description	Date

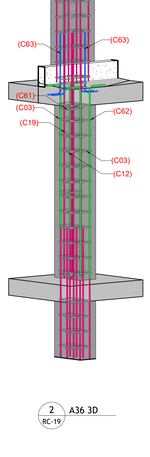

2 RC-19 A36 3D

Modélisation Structurelle BIM
Experts en Détail 3D d'Armatures

2296 Rue Philippe-Dolbec
Laval, Quebec, Canada
H7L 0J2

(450) 330-4411
max@maxbim.ca
https://maxbim.ca/

Nom du Projet

Garden Tower

Nom de la Feuille

Élévations des colonnes FDN @ Toit (A36@A40)

Conçu par	MAX
Vérifié par	MAX
Numéro du Projet: AP24-025	N° de Feuille: RC-19

11/3/2025 8:10:51 AM

E:\MAX\MAX Projects\2024\MAX24-001\Revit Project\MAX24-001.rvt

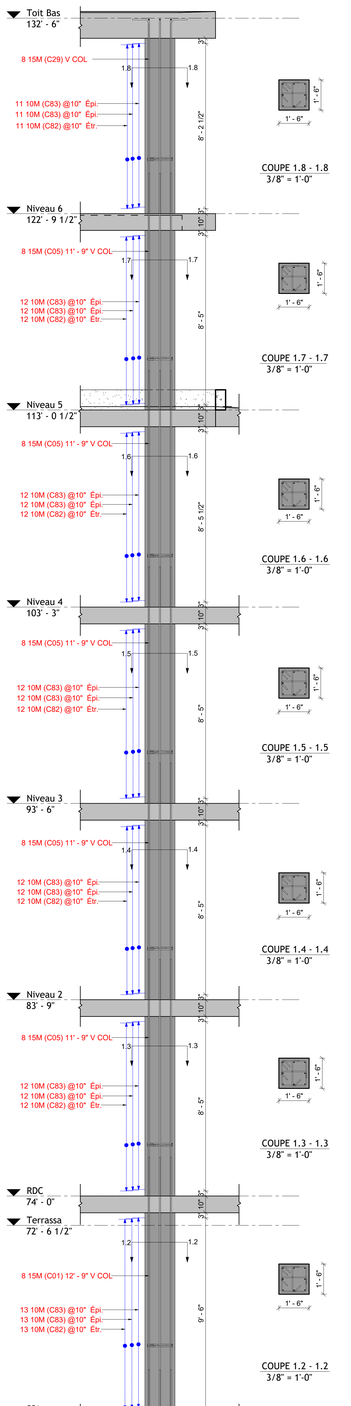

1 RC-20 A41 - FDN@Toit Bas
3/8" = 1'-0"

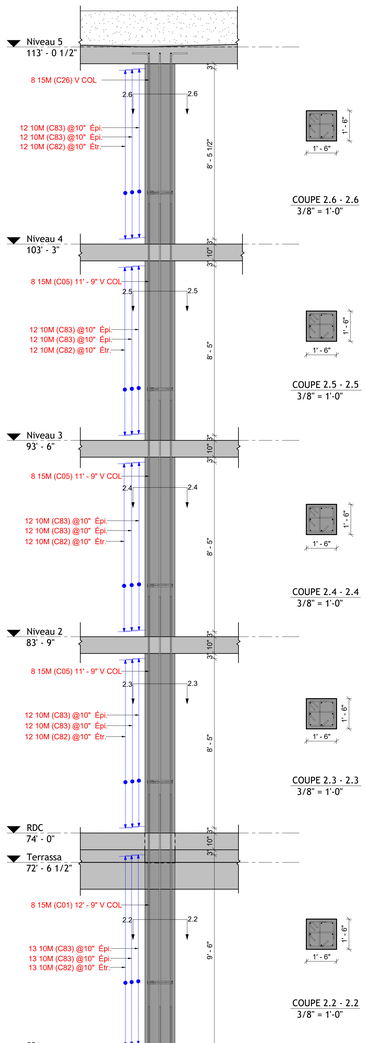

2 RC-20 A42 - FDN@Toit Bas
3/8" = 1'-0"

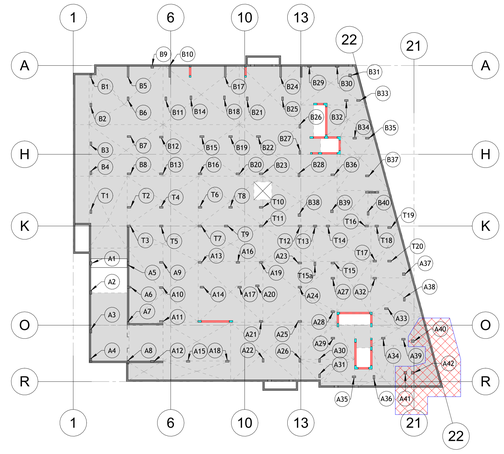

6 RC-20 Plan Clé SS1 - RC-20
1" = 30'-0"

Glossaire et abréviations

Ø	Diamètre	H Ch. F.	Horizontal, chaque face
A Intg	armature d'intégrité	H Cntr	Horizontal centré
Add.	additionnel	H & B	haut et bas
ALTN	Alterner	H F. ext.	Horizontal, face extérieure
ANC.	Ancrage	H F. int.	Horizontal, face intérieure
ARM.	armature	Hor.	Horizontal
ARR	arrêté	INT	Intérieur
At. Ptr.	attache de poutre	J.	Joint
AR. B.	Attache de barres	J. Const.	Joint de construction
B	Bas	MAX	Maximum
Ch. D.	chaque direction	MIN	Minimum
Ch. F.	chaque face	NIV	niveau
CHÉV.	chevauchement	OUV	ouverture
CV	contreventement	Prof.	Profondeur
Cntr	Centré	Ptr.	Poutre
COL	Colonne	RÉV	Révision/révisé
CONT.	Continu	S.B.	supports de barres
DET	Détail	SECT	Section
Élev.	élévation	Sem.	semelle
ÉP.	épaisseur	Sem. Gr.	semelle en gradin
Épi.	épingle	SIM	similaire
Étr.	étrier	T.A.	Tout autour
ESP. / @	ESPACEMENT	Typ.	Typique
EXT	Extérieur	V	Vertical
F. Ext.	Face extérieure	V Cntr	Vertical, centré
F. Int.	face intérieure	V Ch. F.	Vertical, chaque face
FDN	Fondation	V F. Ext.	Vertical, face extérieure
G.	goujon	V F. Int.	Vertical, face intérieure
Galv	Galvanisé à chaud		
H	haut		

Remarques

- Les armatures des fondations sont détaillées dans les plans RF-XX.
- Les armatures des colonnes sont détaillées dans les plans RC-XX.
- Les armatures des Murs de Contreventement sont détaillées dans les plans RSW-XX.

RC-20

Forme de la barre	Détail de pliage
00	B
17A	A B C
T1	A B C D E F
T2	A B C D E F
T9	A B C D

Pliage de Fondation - Colonnes - RC-20

Bar Mark	Type	Quantity	Shape	Bar Length	A	B	C	D	E	F	G	H	J	K	O	R	Weight (kg)
C81	15M	8	17A	5' - 11 1/2"	0' - 0"	5' - 3"	0' - 10"	0' - 0"	0' - 0"	0' - 0"	0' - 0"	0' - 0"	0' - 0"	0' - 0"	0' - 0"	0' - 0"	22.96
C71	15M	18	17A	4' - 2 1/2"	0' - 0"	0' - 10"	3' - 6"	0' - 0"	0' - 0"	0' - 0"	0' - 0"	0' - 0"	0' - 0"	0' - 0"	0' - 0"	0' - 0"	36.36
C54	15M	12	17A	10' - 7 1/2"	0' - 0"	9' - 11"	0' - 10"	0' - 0"	0' - 0"	0' - 0"	0' - 0"	0' - 0"	0' - 0"	0' - 0"	0' - 0"	0' - 0"	61.32
C53	15M	6	17A	10' - 6 1/2"	0' - 0"	9' - 10"	0' - 10"	0' - 0"	0' - 0"	0' - 0"	0' - 0"	0' - 0"	0' - 0"	0' - 0"	0' - 0"	0' - 0"	30.42
C29	15M	8	17A	10' - 4 1/2"	0' - 0"	9' - 8"	0' - 10"	0' - 0"	0' - 0"	0' - 0"	0' - 0"	0' - 0"	0' - 0"	0' - 0"	0' - 0"	0' - 0"	39.92
C05	15M	40	00	11' - 9"	0' - 0"	11' - 9"	0' - 0"	0' - 0"	0' - 0"	0' - 0"	0' - 0"	0' - 0"	0' - 0"	0' - 0"	0' - 0"	0' - 0"	226.00
C01	15M	16	00	12' - 9"	0' - 0"	12' - 9"	0' - 0"	0' - 0"	0' - 0"	0' - 0"	0' - 0"	0' - 0"	0' - 0"	0' - 0"	0' - 0"	0' - 0"	98.24
C83	10M	192	T9	1' - 11 1/2"	0' - 5 1/2"	1' - 3"	0' - 0"	0' - 0"	0' - 0"	0' - 0"	0' - 4"	0' - 0"	0' - 0"	0' - 0"	0' - 0"	0' - 0"	90.24
C82	10M	96	T1	5' - 8 1/4"	0' - 5 1/2"	1' - 3"	1' - 3"	1' - 3"	1' - 3"	0' - 0"	0' - 5 1/2"	0' - 0"	0' - 0"	0' - 0"	0' - 0"	0' - 0"	131.52
C80	10M	2	T2	4' - 3 1/4"	0' - 4"	1' - 0"	1' - 0"	1' - 0"	1' - 0"	0' - 0"	0' - 4"	0' - 0"	0' - 0"	0' - 0"	0' - 0"	0' - 0"	2.06
C72	10M	6	T2	4' - 3 1/4"	0' - 4"	1' - 6"	0' - 6"	1' - 6"	0' - 6"	0' - 0"	0' - 4"	0' - 0"	0' - 0"	0' - 0"	0' - 0"	0' - 0"	6.18
C04	10M	36	T9	1' - 5 1/2"	0' - 5 1/2"	0' - 9"	0' - 0"	0' - 0"	0' - 0"	0' - 0"	0' - 4"	0' - 0"	0' - 0"	0' - 0"	0' - 0"	0' - 0"	12.60
C03	10M	36	T1	5' - 8 1/4"	0' - 5 1/2"	0' - 9"	1' - 9"	1' - 9"	1' - 9"	0' - 0"	0' - 5 1/2"	0' - 0"	0' - 0"	0' - 0"	0' - 0"	0' - 0"	49.32
Grand total: 76		476															807.14

Chevauchements de jointures en traction de classe B

Dimension de barre	F'c= 25 Mpa		F'c= 30 Mpa		F'c= 35 Mpa	
	Supérieur(*)	Inférieur	Supérieur(*)	Inférieur	Supérieur(*)	Inférieur
10M	1'-7"	1'-3"	1'-6"	1'-2"	1'-5"	1'-1"
15M	2'-6"	1'-11"	2'-3"	1'-9"	2'-1"	1'-7"
20M	3'-3"	2'-6"	2'-11"	2'-3"	2'-9"	2'-1"
25M	5'-0"	3'-10"	4'-7"	3'-6"	4'-3"	3'-3"
30M	6'-0"	4'-8"	5'-6"	4'-3"	5'-1"	3'-11"
35M	7'-0"	5'-5"	6'-5"	5'-0"	5'-1"	4'-7"

(*) Barres Supérieures: Barres Horizontales Avec Plus De 300mm (12") De Béton Frais Sous-Jacent

Légende de symboles

X Étiquette de Fondation

Radier X Étiquette de Radier

X12 Étiquette de Colonnes

Format de l'étiquette des barres droites

5 10M (F10) 29'-6" @12" V F. Ext.

Quantité de barres
Dimension de barre
Repère de la barre
Description
Espacement
Longueur de la barre

Format de l'étiquette des barres pliées

5 10M (F10) @12" V F. Ext.

Quantité de barres
Dimension de barre
Description
Espacement
Repère de la barre

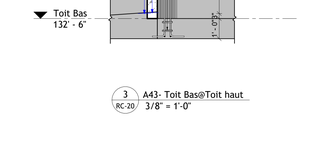

3 RC-20 A43- Toit Bas@Toit haut
3/8" = 1'-0"

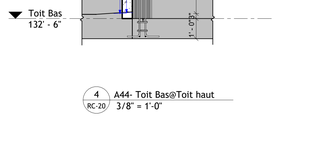

4 RC-20 A44- Toit Bas@Toit haut
3/8" = 1'-0"

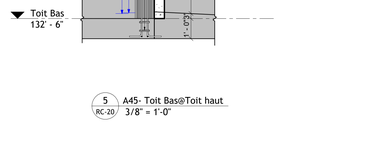

5 RC-20 A45- Toit Bas@Toit haut
3/8" = 1'-0"

No.	Description	Date

Modélisation Structurelle BIM
Experts en Détail 3D d'Armatures

2296 Rue Philippe-Dolbec
Laval, Quebec, Canada
H7L 0J2

(450) 330-4411
max@maxbim.ca
https://maxbim.ca/

Nom du Projet

Garden Tower

Nom de la Feuille

Élévations des colonnes FDN @ Toit (A40@A45)

Conçu par	MAX
Vérifié par	MAX
Numéro du Projet	AP24-025
N° de Feuille	RC-20

11/3/2025 8:11:12 AM

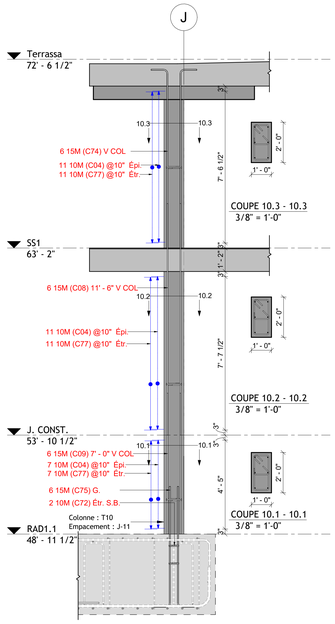

10 RC-21 T10 - FDN@TERRASSA
3/8" = 1'-0"

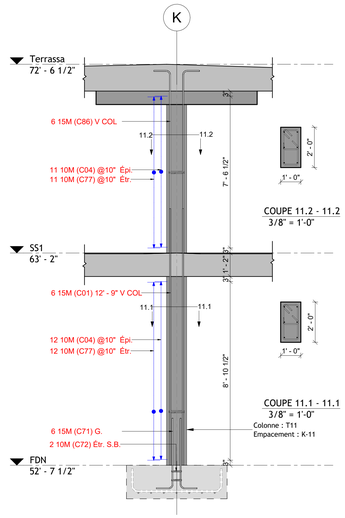

11 RC-21 T11 - FDN@TERRASSA
3/8" = 1'-0"

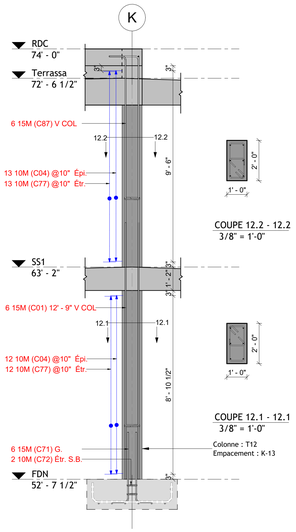

12 RC-21 T12 - FDN@TERRASSA
3/8" = 1'-0"

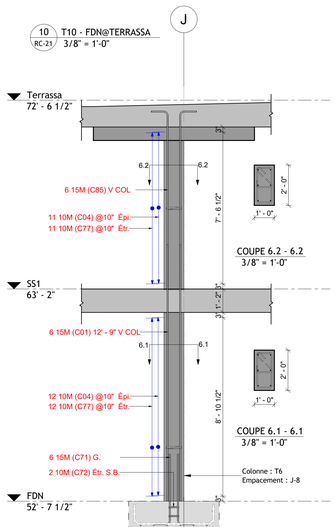

6 RC-21 T6 - FDN@TERRASSA
3/8" = 1'-0"

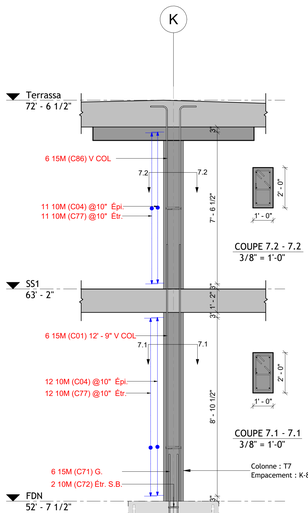

7 RC-21 T7 - FDN@TERRASSA
3/8" = 1'-0"

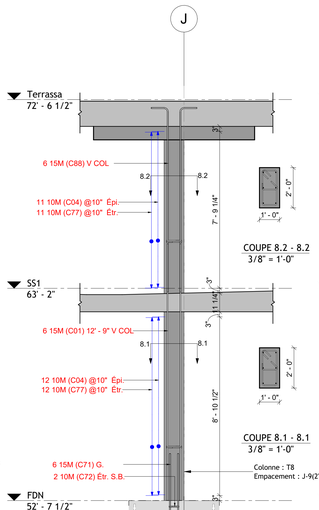

8 RC-21 T8 - FDN@TERRASSA
3/8" = 1'-0"

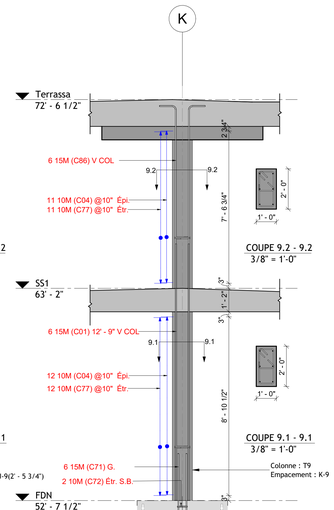

9 RC-21 T9 - FDN@TERRASSA
3/8" = 1'-0"

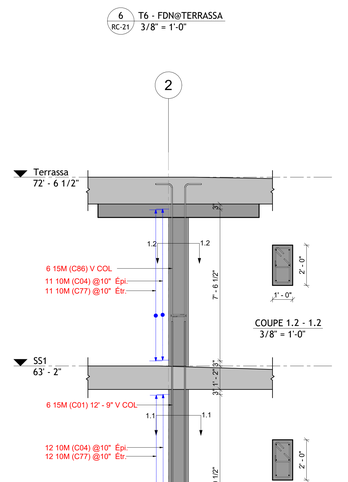

1 RC-21 T1 - FDN@TERRASSA
3/8" = 1'-0"

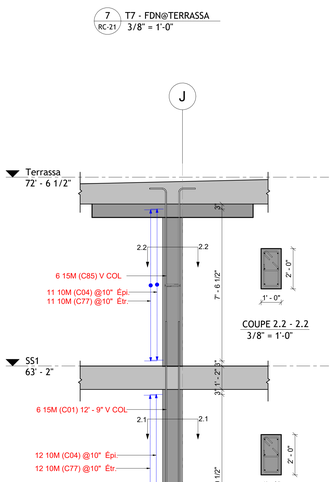

2 RC-21 T2 - FDN@TERRASSA
3/8" = 1'-0"

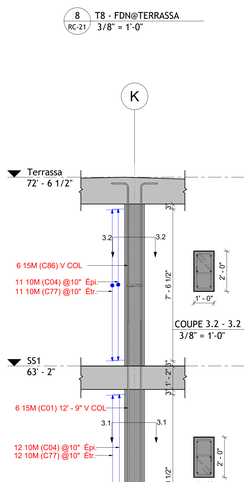

3 RC-21 T3 - FDN@TERRASSA
3/8" = 1'-0"

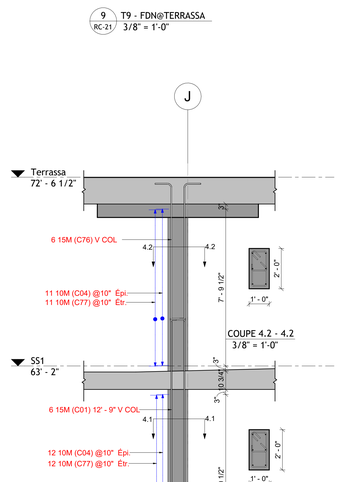

4 RC-21 T4 - FDN@TERRASSA
3/8" = 1'-0"

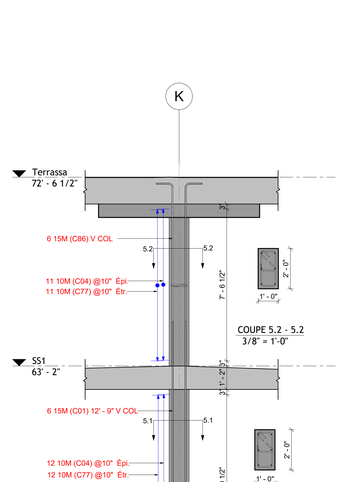

5 RC-21 T5 - FDN@TERRASSA
3/8" = 1'-0"

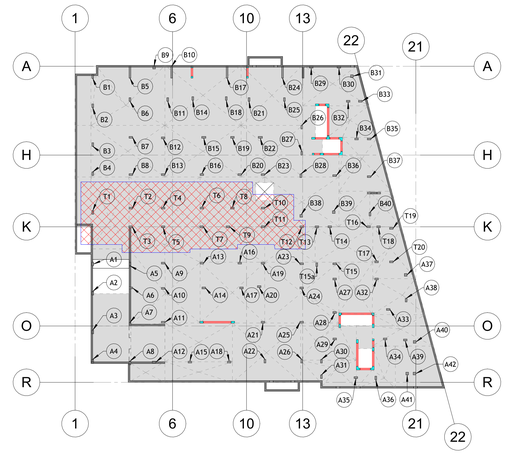

13 RC-21 Plan Clé SS1 - RC-21
1" = 30'-0"

Glossaire et abréviations

Ø	Diamètre	H Ch. F.	Horizontal, chaque face
A Intg	armature d'intégrité	H Cntr	Horizontal centré
Add.	additionnel	H & B	haut et bas
ALTN	Alterner	H F. ext.	Horizontal, face extérieure
ANC.	Ancrage	H F. int.	Horizontal, face intérieure
ARM.	armature	Hor.	Horizontal
ARR	arrêté	INT	Intérieur
At. Ptr.	attache de poutre	J.	Joint
Ar. B.	Attache de barres	J. Const.	Joint de construction
B	Bas	MAX	Maximum
Ch. D.	chaque direction	MIN	Minimum
Ch. F.	chaque face	NIV	niveau
CHEV.	chevauchement	OUV	ouverture
CV	contreventement	Prof.	Profondeur
Cntr	Centré	Ptr.	Poutre
COL	Colonne	REV	Révision/révisé
CONT.	Continu	S.B.	supports de barres
DET	Détail	SECT	Section
Élev.	élévation	Sem.	semelle
ÉP.	épaisseur	Sem. Gr.	semelle en gradin
Épi.	épingle	SIM	similaire
Étr.	étrier	T.A.	Tout autour
ESP. / @	ESPACEMENT	Typ.	Typique
EXT	Extérieur	V	Vertical
F. Ext.	Face extérieure	V Cntr	Vertical, centré
F. Int.	face intérieure	V Ch. F.	Vertical, chaque face
FDN	Fondation	V F. Ext.	Vertical, face extérieure
G.	goujon	V F. Int.	Vertical, face intérieure
Galv	Galvanisé à chaud		
H	haut		

Remarques

- Les armatures des fondations sont détaillées dans les plans RF-XX.
- Les armatures des colonnes sont détaillées dans les plans RC-XX.
- Les armatures des Murs de Contreventement sont détaillées dans les plans RSW-XX.

RC-21

Forme de la barre	Détail de pliage
00	B
17A	B C
T1	B C D E
T2	B C D E
T9	A C D B

Pliage de Fondation - Colonnes - RC-21

Bar Mark	Type	Quantity	Shape	Bar Length	A	B	C	D	E	F	G	H	J	K	O	R	Weight (kg)
C88	15M	6	17A	9' - 10 1/2"	0' - 0"	9' - 2"	0' - 10 1/4"	0' - 0"	0' - 0"	0' - 0"	0' - 0"	0' - 0"	0' - 0"	0' - 0"	0' - 0"	0' - 0"	28.50
C87	15M	6	17A	11' - 2 1/2"	0' - 0"	10' - 6"	0' - 10"	0' - 0"	0' - 0"	0' - 0"	0' - 0"	0' - 0"	0' - 0"	0' - 0"	0' - 0"	0' - 0"	32.34
C86	15M	36	17A	9' - 9 1/2"	0' - 0"	9' - 1"	0' - 10"	0' - 0"	0' - 0"	0' - 0"	0' - 0"	0' - 0"	0' - 0"	0' - 0"	0' - 0"	0' - 0"	169.56
C85	15M	12	17A	9' - 6 1/2"	0' - 0"	8' - 10"	0' - 10"	0' - 0"	0' - 0"	0' - 0"	0' - 0"	0' - 0"	0' - 0"	0' - 0"	0' - 0"	0' - 0"	55.08
C76	15M	6	17A	10' - 0 1/2"	0' - 0"	9' - 4"	0' - 10"	0' - 0"	0' - 0"	0' - 0"	0' - 0"	0' - 0"	0' - 0"	0' - 0"	0' - 0"	0' - 0"	28.98
C75	15M	6	17A	6' - 8 1/2"	0' - 0"	0' - 10"	6' - 0"	0' - 0"	0' - 0"	0' - 0"	0' - 0"	0' - 0"	0' - 0"	0' - 0"	0' - 0"	0' - 0"	19.38
C74	15M	6	17A	9' - 7 1/2"	0' - 0"	8' - 11"	0' - 10"	0' - 0"	0' - 0"	0' - 0"	0' - 0"	0' - 0"	0' - 0"	0' - 0"	0' - 0"	0' - 0"	27.78
C71	15M	66	17A	4' - 2 1/2"	0' - 0"	0' - 10"	3' - 6"	0' - 0"	0' - 0"	0' - 0"	0' - 0"	0' - 0"	0' - 0"	0' - 0"	0' - 0"	0' - 0"	133.32
C09	15M	6	00	7' - 0"	0' - 0"	7' - 0"	0' - 0"	0' - 0"	0' - 0"	0' - 0"	0' - 0"	0' - 0"	0' - 0"	0' - 0"	0' - 0"	0' - 0"	20.22
C08	15M	6	00	11' - 6"	0' - 0"	11' - 6"	0' - 0"	0' - 0"	0' - 0"	0' - 0"	0' - 0"	0' - 0"	0' - 0"	0' - 0"	0' - 0"	0' - 0"	33.18
C01	15M	66	00	12' - 9"	0' - 0"	12' - 9"	0' - 0"	0' - 0"	0' - 0"	0' - 0"	0' - 0"	0' - 0"	0' - 0"	0' - 0"	0' - 0"	0' - 0"	405.24
C77	10M	284	T1	5' - 8 1/4"	0' - 5 1/2"	1' - 9"	0' - 9"	1' - 9"	0' - 9"	0' - 0"	0' - 5 1/2"	0' - 0"	0' - 0"	0' - 0"	0' - 0"	0' - 0"	389.08
C72	10M	24	T2	4' - 3 1/4"	0' - 4"	1' - 6"	0' - 6"	1' - 6"	0' - 6"	0' - 0"	0' - 4"	0' - 0"	0' - 0"	0' - 0"	0' - 0"	0' - 0"	24.72
C04	10M	284	T9	1' - 5 1/2"	0' - 5 1/2"	0' - 9"	0' - 0"	0' - 0"	0' - 0"	0' - 0"	0' - 4"	0' - 0"	0' - 0"	0' - 0"	0' - 0"	0' - 0"	99.40
Grand total: 136		814															1,466.78

Chevauchements de jointures en traction de classe B

Dimension de barre	f'c= 25 Mpa		f'c= 30 Mpa		f'c= 35 Mpa	
	Supérieur*	Inférieur	Supérieur*	Inférieur	Supérieur*	Inférieur
10M	1'-7"	1'-3"	1'-6"	1'-2"	1'-5"	1'-1"
15M	2'-6"	1'-11"	2'-3"	1'-9"	2'-1"	1'-7"
20M	3'-3"	2'-6"	2'-11"	2'-3"	2'-9"	2'-1"
25M	5'-0"	3'-10"	4'-7"	3'-6"	4'-3"	3'-3"
30M	6'-0"	4'-8"	5'-6"	4'-3"	5'-1"	3'-11"
35M	7'-0"	5'-5"	6'-5"	5'-0"	5'-1"	4'-7"

(*) Barres Supérieures: Barres Horizontales Avec Plus De 300mm (12") De Béton Frais Sous-Jacent

Légende de symboles

X — Étiquette de Fondation
Radier X — Étiquette de Radier
X12 — Étiquette de Colonnes

Format de l'étiquette des barres droites

5 10M (F10) 29'-6" @12" V F. Ext.

- 5 — Quantité de barres
- 10M — Dimension de barre
- (F10) — Repère de la barre
- 29'-6" — Description
- @12" — Espacement
- V F. Ext. — Longueur de la barre

Format de l'étiquette des barres pliées

5 10M (F10) @12" V F. Ext.

- 5 — Quantité de barres
- 10M — Dimension de barre
- (F10) — Repère de la barre
- @12" — Description
- V — Espacement
- F. Ext. — Repère de la barre

No.	Description	Date

Modélisation Structurelle BIM
Experts en Détail 3D d'Armatures

2296 Rue Philippe-Dolbec
Laval, Quebec, Canada
H7L 0J2

(450) 330-4411
max@maxbim.ca
https://maxbim.ca/

Nom du Projet

Garden Tower

Nom de la Feuille

Élévations des colonnes FDN @ Trefond (T1@T12)

Conçu par	MAX
Vérifié par	MAX
Numéro du Projet	AP24-025
N° de Feuille	RC-21

11/3/2025 8:11:31 AM

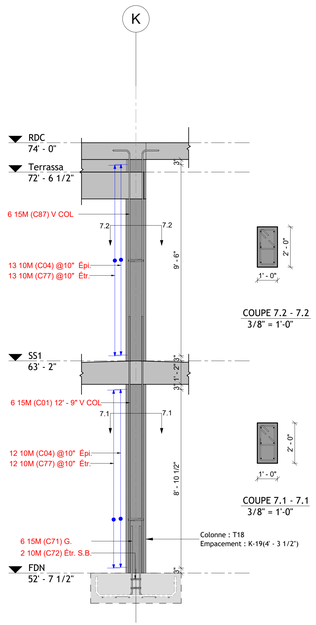

COUPE 7.2 - 7.2
3/8" = 1'-0"

COUPE 7.1 - 7.1
3/8" = 1'-0"

7 RC-22 T18 - FDN@Niveau 3
3/8" = 1'-0"

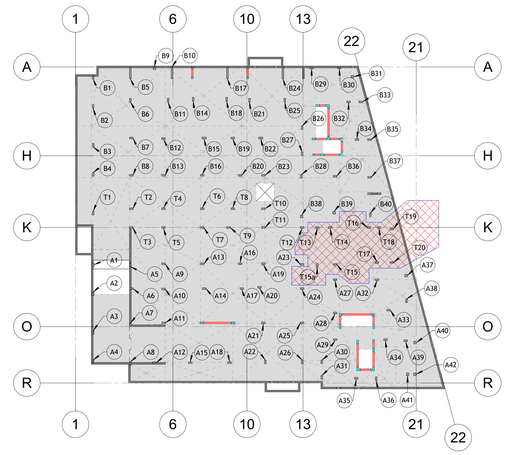

10 RC-22 Plan Clé SS1 - RC-22
1" = 30'-0"

Glossaire et abréviations

Ø	Diamètre	H Ch. F.	Horizontal, chaque face
A Intg	armature d'intégrité	H Cntr	Horizontal centré
Add.	additionnel	H & B	haut et bas
ALTN	Alterner	H F. ext.	Horizontal, face extérieure
ANC.	Ancrage	H F. int.	Horizontal, face intérieure
ARM.	armature	Hor.	Horizontal
ARR	arrêté	INT	Intérieur
At. Ptr.	attache de poutre	J.	Joint
AR. B.	Attache de barres	J. Const.	Joint de construction
B	Bas	MAX	Maximum
Ch. D.	chaque direction	MIN	Minimum
Ch. F.	chaque face	NIV	niveau
CHÉV.	chevauchement	OUV	ouverture
CV	contreventement	Prof.	Profondeur
Cntr	Centré	Ptr.	Poutre
COL	Colonne	REV	Révision/révisé
CONT.	Continu	S.B.	supports de barres
DET	Détail	SECT	Section
Élev.	élévation	Sem.	semelle
ÉP.	épaisseur	Sem. Gr.	semelle en gradin
Épi.	épingle	SIM	similaire
Étr.	étrier	T.A.	Tout autour
ESP. / @	ESPACEMENT	Typ.	Typique
EXT	Extérieur	V	Vertical
F. Ext.	Face extérieure	V Cntr	Vertical, centré
F. Int.	face intérieure	V Ch. F.	Vertical, chaque face
FDN	Fondation	V F. Ext.	Vertical, face extérieure
G.	goujon	V F. Int.	Vertical, face intérieure
Galv	Galvanisé à chaud		
H	haut		

RC-22

Forme de la barre	Détail de pliage
00	
17A	
T1	
T2	
T9	

Pliage de Fondation - Colonnes - RC-22

Bar Mark	Type	Quantity	Shape	Bar Length	A	B	C	D	E	F	G	H	J	K	O	R	Weight (kg)
F122	15M	60	17A	4' - 5 1/2"	0' - 0"	0' - 10"	3' - 9"	0' - 0"	0' - 0"	0' - 0"	0' - 0"	0' - 0"	0' - 0"	0' - 0"	0' - 0"	0' - 0"	129.00
C87	15M	6	17A	11' - 2 1/2"	0' - 0"	10' - 6"	0' - 10"	0' - 0"	0' - 0"	0' - 0"	0' - 0"	0' - 0"	0' - 0"	0' - 0"	0' - 0"	0' - 0"	32.34
C71	15M	6	17A	4' - 2 1/2"	0' - 0"	0' - 10"	3' - 6"	0' - 0"	0' - 0"	0' - 0"	0' - 0"	0' - 0"	0' - 0"	0' - 0"	0' - 0"	0' - 0"	12.12
C54	15M	15	17A	10' - 7 1/2"	0' - 0"	9' - 11"	0' - 10"	0' - 0"	0' - 0"	0' - 0"	0' - 0"	0' - 0"	0' - 0"	0' - 0"	0' - 0"	0' - 0"	76.65
C53	15M	18	17A	10' - 6 1/2"	0' - 0"	9' - 10"	0' - 10"	0' - 0"	0' - 0"	0' - 0"	0' - 0"	0' - 0"	0' - 0"	0' - 0"	0' - 0"	0' - 0"	91.26
C26	15M	3	17A	10' - 2 1/2"	0' - 0"	9' - 6"	0' - 10"	0' - 0"	0' - 0"	0' - 0"	0' - 0"	0' - 0"	0' - 0"	0' - 0"	0' - 0"	0' - 0"	14.73
C05	15M	36	00	11' - 9"	0' - 0"	11' - 9"	0' - 0"	0' - 0"	0' - 0"	0' - 0"	0' - 0"	0' - 0"	0' - 0"	0' - 0"	0' - 0"	0' - 0"	203.40
C01	15M	126	00	12' - 9"	0' - 0"	12' - 9"	0' - 0"	0' - 0"	0' - 0"	0' - 0"	0' - 0"	0' - 0"	0' - 0"	0' - 0"	0' - 0"	0' - 0"	773.64
F119	10M	12	T2	4' - 3 1/4"	0' - 4"	1' - 6"	0' - 6"	1' - 6"	0' - 6"	0' - 0"	0' - 4"	0' - 0"	0' - 0"	0' - 0"	0' - 0"	0' - 0"	12.36
C77	10M	25	T1	5' - 8 1/4"	0' - 5 1/2"	1' - 9"	0' - 9"	1' - 9"	0' - 9"	0' - 0"	0' - 5 1/2"	0' - 0"	0' - 0"	0' - 0"	0' - 0"	0' - 0"	34.25
C72	10M	2	T2	4' - 3 1/4"	0' - 4"	1' - 6"	0' - 6"	1' - 6"	0' - 6"	0' - 0"	0' - 4"	0' - 0"	0' - 0"	0' - 0"	0' - 0"	0' - 0"	2.06
C04	10M	320	T9	1' - 5 1/2"	0' - 5 1/2"	0' - 9"	0' - 0"	0' - 0"	0' - 0"	0' - 0"	0' - 4"	0' - 0"	0' - 0"	0' - 0"	0' - 0"	0' - 0"	112.00
C03	10M	295	T1	5' - 8 1/4"	0' - 5 1/2"	0' - 9"	1' - 9"	0' - 9"	1' - 9"	0' - 0"	0' - 5 1/2"	0' - 0"	0' - 0"	0' - 0"	0' - 0"	0' - 0"	404.15
C02	10M	150	T1	4' - 2 1/4"	0' - 5 1/2"	0' - 9"	1' - 0"	0' - 9"	1' - 0"	0' - 0"	0' - 5 1/2"	0' - 0"	0' - 0"	0' - 0"	0' - 0"	0' - 0"	151.50
Grand total: 137		1074															2,049.46

Remarques

- Les armatures des fondations sont détaillées dans les plans RF-XX.
- Les armatures des colonnes sont détaillées dans les plans RC-XX.
- Les armatures des Murs de Contreventement sont détaillées dans les plans RSW-XX.

Chevauchements de jointures en traction de classe B

Dimension de barre	f'c= 25 Mpa		f'c= 30 Mpa		f'c= 35 Mpa	
	Supérieur*	Inférieur	Supérieur*	Inférieur	Supérieur*	Inférieur
10M	1'-7"	1'-3"	1'-6"	1'-2"	1'-5"	1'-1"
15M	2'-6"	1'-11"	2'-3"	1'-9"	2'-1"	1'-7"
20M	3'-3"	2'-6"	2'-11"	2'-3"	2'-9"	2'-1"
25M	5'-0"	3'-10"	4'-7"	3'-6"	4'-3"	3'-3"
30M	6'-0"	4'-8"	5'-6"	4'-3"	5'-1"	3'-11"
35M	7'-0"	5'-5"	6'-5"	5'-0"	5'-1"	4'-7"

(*) Barres Supérieures: Barres Horizontales Avec Plus De 300mm (12") De Béton Frais Sous-Jacent

Légende de symboles

X — Étiquette de Fondation
Radier X — Étiquette de Radier
X12 — Étiquette de Colonnes

Format de l'étiquette des barres droites

5 10M (F10) 29'-6" @12" V F. Ext.

Quantité de barres
Dimension de barre
Repère de la barre
Description
Espacement
Longueur de la barre

Format de l'étiquette des barres pliées

5 10M (F10) @12" V F. Ext.

Quantité de barres
Dimension de barre
Description
Espacement
Repère de la barre

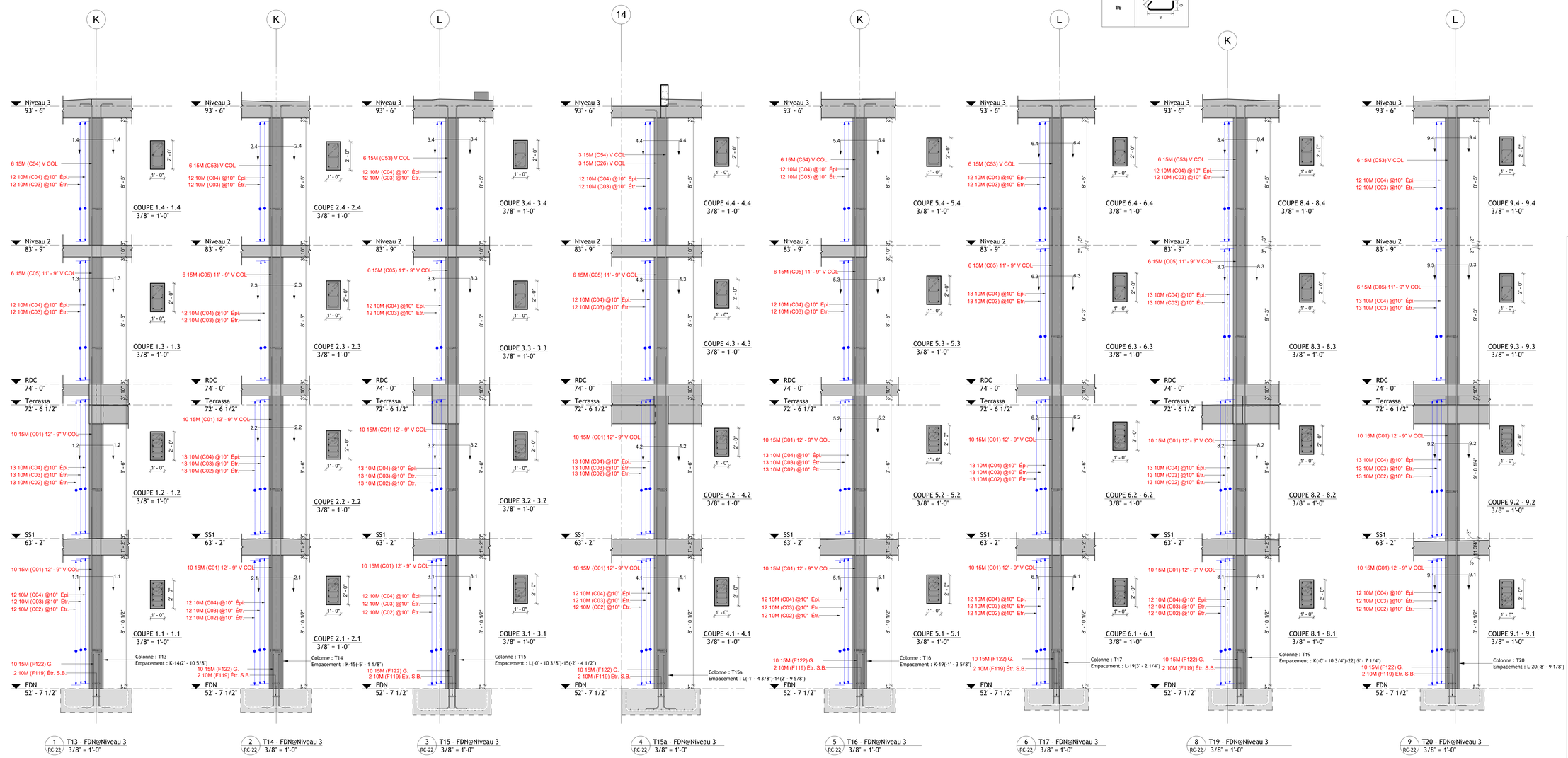

COUPE 1.4 - 1.4
3/8" = 1'-0"

COUPE 1.3 - 1.3
3/8" = 1'-0"

COUPE 1.2 - 1.2
3/8" = 1'-0"

COUPE 1.1 - 1.1
3/8" = 1'-0"

1 RC-22 T13 - FDN@Niveau 3
3/8" = 1'-0"

COUPE 2.4 - 2.4
3/8" = 1'-0"

COUPE 2.3 - 2.3
3/8" = 1'-0"

COUPE 2.2 - 2.2
3/8" = 1'-0"

COUPE 2.1 - 2.1
3/8" = 1'-0"

2 RC-22 T14 - FDN@Niveau 3
3/8" = 1'-0"

COUPE 3.4 - 3.4
3/8" = 1'-0"

COUPE 3.3 - 3.3
3/8" = 1'-0"

COUPE 3.2 - 3.2
3/8" = 1'-0"

COUPE 3.1 - 3.1
3/8" = 1'-0"

3 RC-22 T15 - FDN@Niveau 3
3/8" = 1'-0"

COUPE 4.4 - 4.4
3/8" = 1'-0"

COUPE 4.3 - 4.3
3/8" = 1'-0"

COUPE 4.2 - 4.2
3/8" = 1'-0"

COUPE 4.1 - 4.1
3/8" = 1'-0"

4 RC-22 T15a - FDN@Niveau 3
3/8" = 1'-0"

COUPE 5.4 - 5.4
3/8" = 1'-0"

COUPE 5.3 - 5.3
3/8" = 1'-0"

COUPE 5.2 - 5.2
3/8" = 1'-0"

COUPE 5.1 - 5.1
3/8" = 1'-0"

5 RC-22 T16 - FDN@Niveau 3
3/8" = 1'-0"

COUPE 6.4 - 6.4
3/8" = 1'-0"

COUPE 6.3 - 6.3
3/8" = 1'-0"

COUPE 6.2 - 6.2
3/8" = 1'-0"

COUPE 6.1 - 6.1
3/8" = 1'-0"

6 RC-22 T17 - FDN@Niveau 3
3/8" = 1'-0"

COUPE 8.4 - 8.4
3/8" = 1'-0"

COUPE 8.3 - 8.3
3/8" = 1'-0"

COUPE 8.2 - 8.2
3/8" = 1'-0"

COUPE 8.1 - 8.1
3/8" = 1'-0"

8 RC-22 T19 - FDN@Niveau 3
3/8" = 1'-0"

COUPE 9.4 - 9.4
3/8" = 1'-0"

COUPE 9.3 - 9.3
3/8" = 1'-0"

COUPE 9.2 - 9.2
3/8" = 1'-0"

COUPE 9.1 - 9.1
3/8" = 1'-0"

9 RC-22 T20 - FDN@Niveau 3
3/8" = 1'-0"

No.	Description	Date

Modélisation Structurelle BIM
Experts en Détail 3D d'Armatures

2296 Rue Philippe-Dolbec
Laval, Quebec, Canada
H7L 0J2

(450) 330-4411
max@maxbim.ca
https://maxbim.ca/

Nom du Projet

Garden Tower

Nom de la Feuille

Élévations des colonnes FDN @ Niveau 3 (T13@T20)

Conçu par	MAX
Vérifié par	MAX
Numéro du Projet	AP24-025
N° de Feuille	RC-22

11/3/2025 8:11:54 AM