Brandspace SQ



ABMESSUNGEN

• Maße während der Fahrt (L x B x H):
3,80 m x 2,50 m x 3,00 m
• Maße im aufgebauten Zustand, (L x B x H):
2,50 m x 2,50 m x 4,80 m

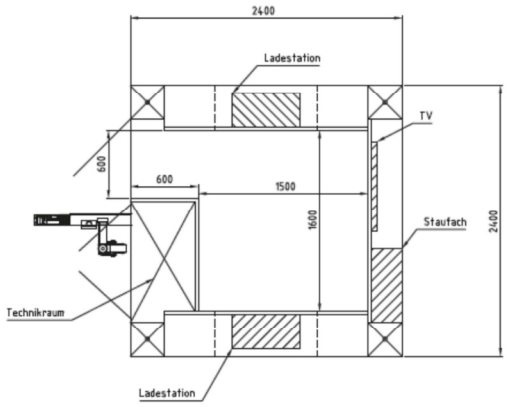

GEWICHT

• Leergewicht ohne Ausstattung : 2200 kg
• Zulässiges Gesamtgewicht: 3000 kg

STANDORT

• Benötigter Platz für den Aufbau: 3,00 m x 10,00 m
• Fester, ebener Untergrund mit maximal 2 % Gefälle
• Elektroanschluss: 230 V. Ladestation: 400 V, 32 A

HANDLING

• Auf- und Abbau: 2 Personen, weniger als 15 min.
• Empfohlene Zugfahrzeuge: SUV oder Transporter mit entsprechender Zuglast

VORTEILE

• Geringe Logistikkosten
• Hohe Lebensdauer durch solide Grundkonstruktion
• Auf- und Abbau ohne Stromanschluss möglich (Akkubetrieb)
• Schnell und einfach austauschbares, kostengünstiges Branding
• Sehr hohe Fernwirkung
• Hochwertiges Soundsystem
• Vielfältige Einsatzmöglichkeiten durch geringen Platzbedarf
• Kleiner Lagerraum
• Kann vom Kunden autark betrieben werden

Brandspace SQ



DIMENSIONS

• Dimensions during transport
(L x W x H): 3.80 m x 2.50 m x 3.00 m
• Dimensions when set up
(L x W x H): 2.50 m x 2.50 m x 4.80 m

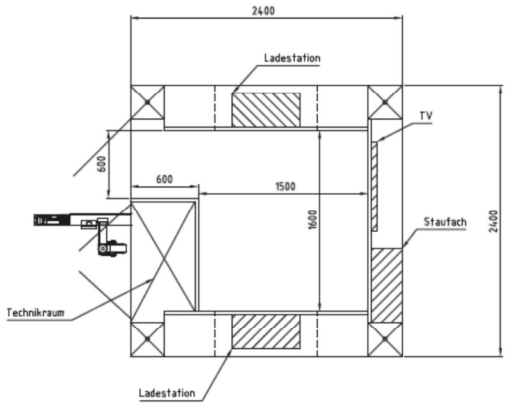

WEIGHT

• Unladen weight (excluding equipment): 2200 kg
• Permissible total weight: 3000 kg

SITE REQUIREMENTS

• Space required for setup: 3.00 m x 10.00 m
• Firm, level ground with a maximum gradient of 2%
• Electrical connection: 230 V; charging connection: 400 V, 32 A

HANDLING

• Setup and dismantling: 2 people, less than 15 minutes
• Recommended towing vehicles: SUV or van with sufficient towing capacity

ADVANTAGES

• Low logistics costs
• Long service life due to a robust basic structure
• Setup and dismantling possible without a mains power connection (battery-operated)
• Quick and easy-to-replace, cost-effective branding
• High visibility from a distance
• High-quality sound system
• Versatile applications due to a small footprint
• Requires minimal storage space
• Can be operated independently by the client