P+S

COMPOSANTS D'ASCENSEURS ET SOLUTIONS SPÉCIALES

P+S Polyurethan-Elastomere GmbH & Co. KG
Kielweg 17 · DE-49356 Diepholz

P+S POLYURETHAN-ELASTOMERE GMBH & CO. KG

Depuis 1972, les éléments de construction dynamiques et très résistants en élastomères de polyuréthane séduisent nos clients de l'industrie des ascenseurs.

Les élastomères compacts et expansés se caractérisent tous deux par des propriétés techniques exceptionnelles. Des clients du monde entier optent pour les élastomères de P+S, qui sont respectueux de l'environnement.

Une compétence créative en matière de solutions, une connaissance approfondie du secteur, des matériaux innovants à base de polyuréthane, ainsi qu'un grand respect des délais et une orientation vers le service, sont des éléments essentiels de notre culture d'entreprise.

En obtenant nos certifications,

-ISO 9001: 2015 (gestion de la qualité)
-ISO 14001 : 2015 (gestion de l'environnement)
-ISO 45001: 2018 (santé et sécurité au travail)
-ISO 50001:2018 (gestion de l'énergie)

nous avons régulièrement la confirmation que nos processus sont à la fois efficaces, durables et économes en énergie.

TABLEDES MATIÈRES

ACCESSOIRES POUR RAILS DE GUIDAGE — Page 2-7

GUIDAGES À GALETS & GALETS — Page 8-10

SOLUTIONS ANTIVIBRATOIRES — Page 11

TAMPON DE CÂBLE — Page 12-13

SUPPORTS DE TAMPONS & TAMPONS AMORTISSEURS — Page 14-17

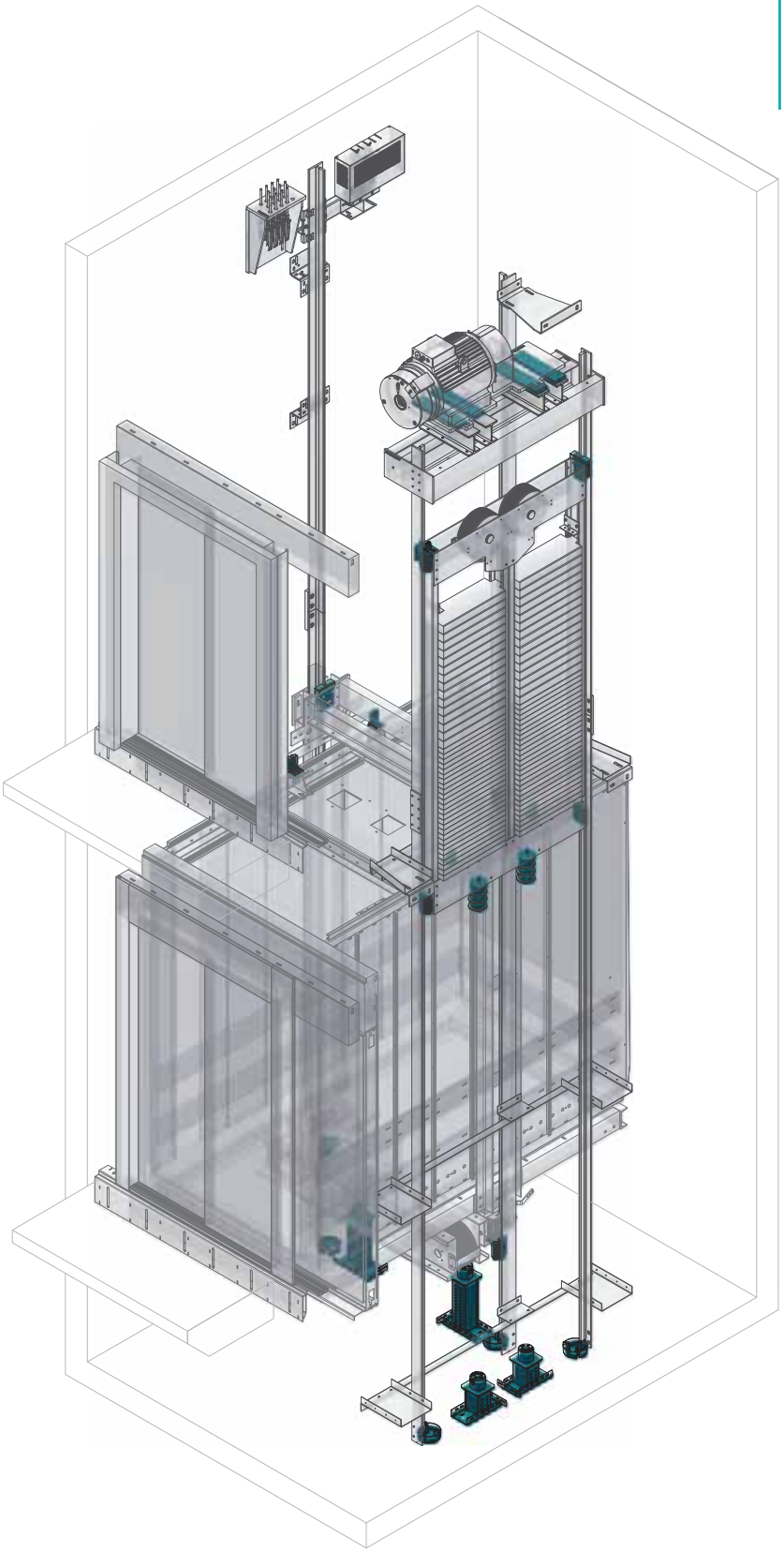

ACCESSOIRES POUR RAILS DE GUIDAGE

LUBRIFICATEUR DE RAIL 100

Ref. article : 780305001

- Montage avec vis d'assemblage M6
- Quantité de remplissage max : 40 ml
- pour des largeurs de rail jusqu'à 16 mm
- très peu encombrant en combinaison avec notre sabot d'arrêt de 100 mm

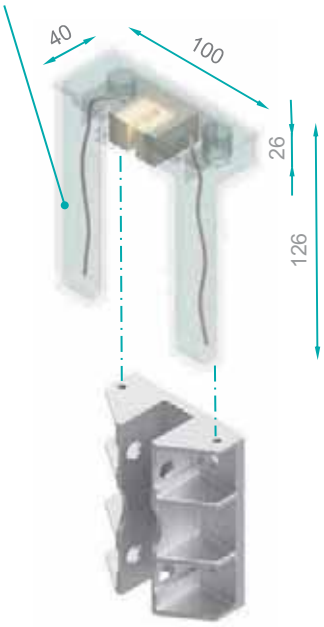

LUBRIFICATEUR DE RAIL 140

Ref. article : 780305000

- Montage avec vis d'assemblage M6
- Quantité de remplissage max : 40 ml
- pour des largeurs de rail jusqu'à 16 mm
- compatible avec tous les sabots d'arrêt P+S

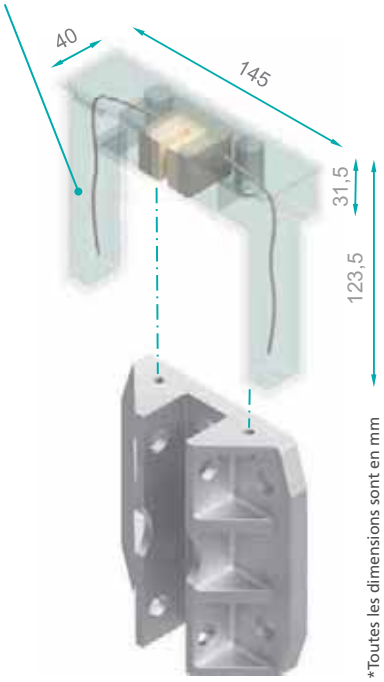

*Toutes les dimensions sont en mm

COLLECTEUR D'HUILE ROND

Réf. article : 780306002

- Volume de remplissage : 500 ml
- Application universelle pour largeurs de rail de guidage de 5 à 16 mm
- Inclut une aide pour verser
- Résistant aux huiles et graisses

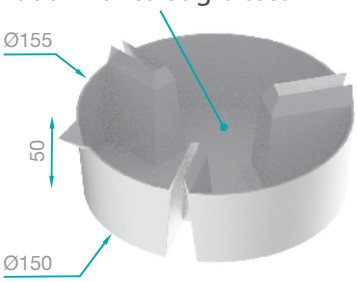

COLLECTEUR D'HUILE CARRÉ

Réf. article : 780306004

- Volume de remplissage : 500 ml
- Application universelle pour largeurs de rail de guidage de 5 à 16 mm
- Pour largeurs de guidage de 13 à 16 mm, profondeur du rail de 32 et 45 mm
- Inclut une aide pour verser
- Résistant aux huiles et graisses

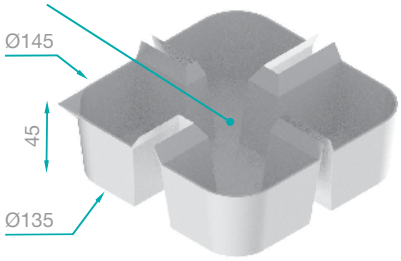

DESCRIPTION DES SABOTS D'ARRÊT

ALUMINIUM

- matériau de haute qualité
- charge de rupture élevée
- fabriqué avec précision
- haute précision des tolé-rances

PLASTIQUE

- poids faible
- pièce de précision
- 100% recyclable
- combinaison de matériaux convaincante

CHARGES DERUPTURE

TAILLE	MATÉRIAU	CHARGE DE RUPTURE [kN]
HSMK100	Aluminium	30
HSMK100	Plastique	15
WSMK100	Aluminium	20
HSMKB100	Aluminium	28
HSM140	Aluminium	80
HSM140	Plastique	25
WSM140	Aluminium	40
HSML180	Aluminium	75
WSML180	Aluminium	70

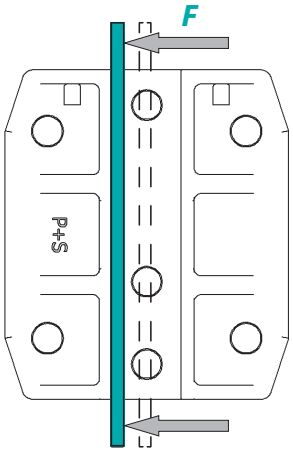

HSMKB100 | ref. article : 780300009

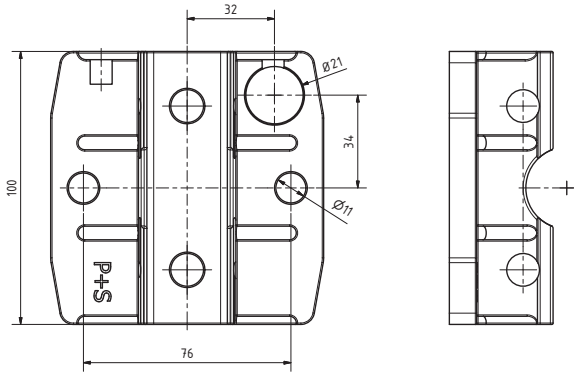

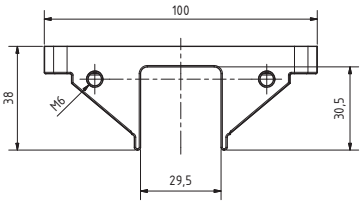

*Toutes les dimensions sont en mm

INSERTS COMPATIBLES POUR HSMKB100

POUR LARGEUR DE RAIL [mm]	MATÉRIAU / REF. ARTICLE : DT	DT-GF	PE	PEC	PA	PU
9	-	-	780309051	780310051	-	-
10	-	-	780309052	780310052	-	-
16	-	-	780309058	780310058	-	-

Autres dimensions possibles sur demande.

Lubrificateurs de rails compatibles

Lubrificateur de rails 100 :
Ref. article : 780305001

Lubrificateur de rails 140 :
Ref. article : 780305000

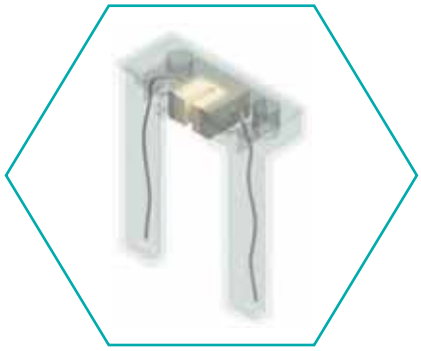

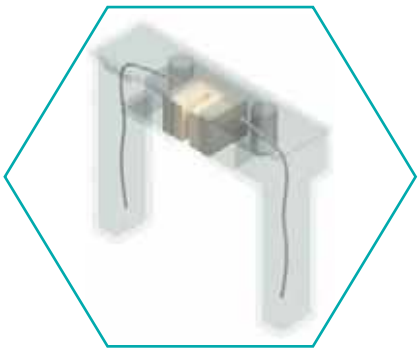

SABOTS D'ARRÊT ET INSERTS – TAILLE 100

HSMK100 | Aluminium ref. article : 780300008 | Plastique ref. article : 780300108

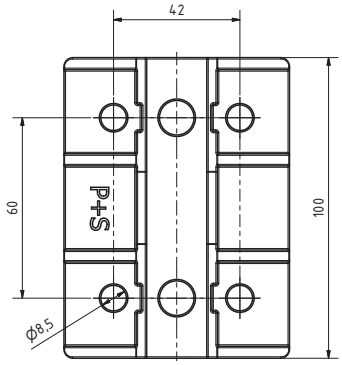

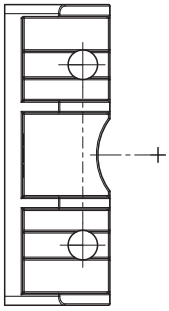

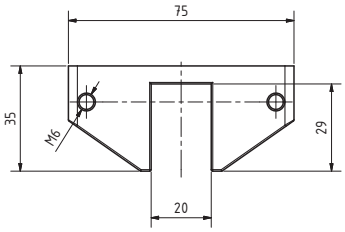

WSMK100 | Aluminium ref. article : 780300001

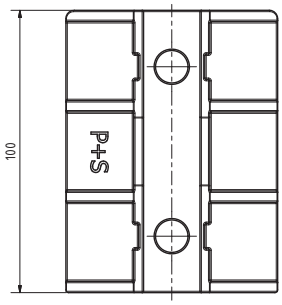

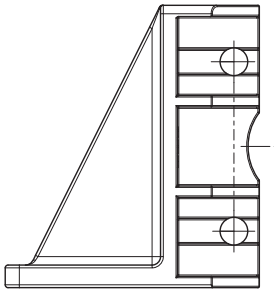

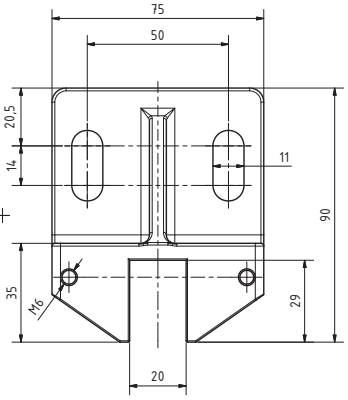

*Toutes les dimensions sont en mm

INSERTS COMPATIBLES POUR HSMK100 & WSMK100

POUR LARGEUR DE RAIL [mm]	MATÉRIAU / REF. ARTICLE :					
	DT	DT-GF	PE	PEC	PA	PU
5	780311001	780311031	780309001	780310005	780307001	780308001
7	-	-	780309005	780310025	-	-
9	780311002	780311032	780309024	780310002	780307002	780308002
10	780311003	780311033	780309003	780310003	780307003	780308003
16	-	-	780309030	-	-	-

Autres dimensions possibles sur demande.

Lubrificateurs de rails compatibles

Lubrificateur de rails 100 :
Ref. article : 780305001

Lubrificateur de rails 140 :
Ref. article : 780305000

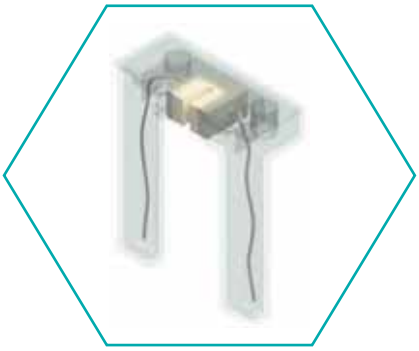

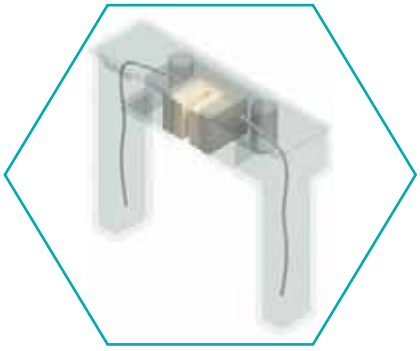

SABOTS D'ARRÊT ET INSERTS – TAILLE 140

HSM140 | Aluminium ref. article : 780300002 | Plastique ref. article : 780300102

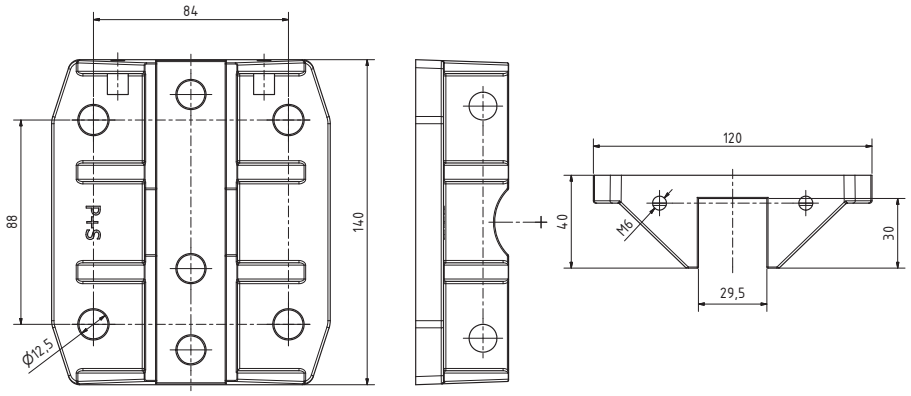

WSM140 | Aluminium ref. article : 780300003

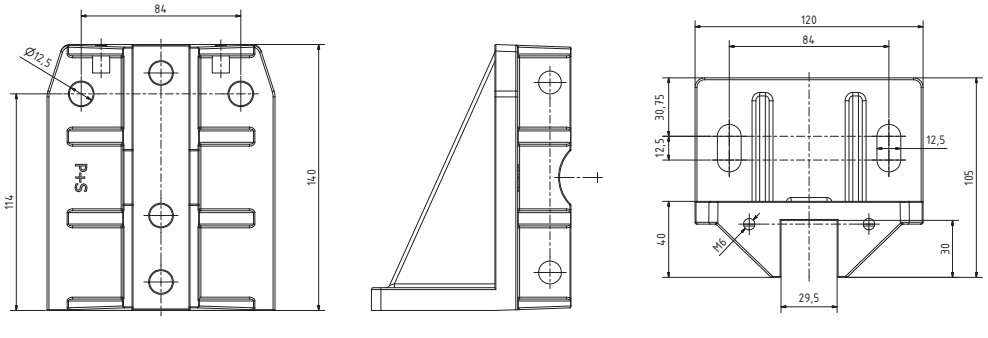

*Toutes les dimensions sont en mm

INSERTS COMPATIBLES POUR HSM140 & WSM140

POUR LARGEUR DE RAIL [mm]	MATÉRIAU / REF. ARTICLE :					
	DT	DT-GF	PE	PEC	PA	PU
5	-	-	780309000	-	-	-
6	-	-	780309027	780310027	-	-
8	780311008	780311038	780309008	780310006	780307018	780308018
9	780311005	780311035	780309007	780310007	780307005	780308005
10	780311006	780311036	780309006	780310008	780307012	780308012
12	-	-	780309016	780310016	-	-
14	-	-	780309010	780310010	-	-
15	-	-	780309004	780310004	-	-
16	780311009	780311039	780309012	780310012	780307009	780308009
19	-	-	780309026	-	-	-

Autres dimensions possibles sur demande.

Lubrificateurs de rails compatibles

Lubrificateur de rails 140 :
Ref. article : 780305000

SABOTS D'ARRÊT ET INSERTS – TAILLE 180

HSML180 | Aluminium ref. article : 780300004

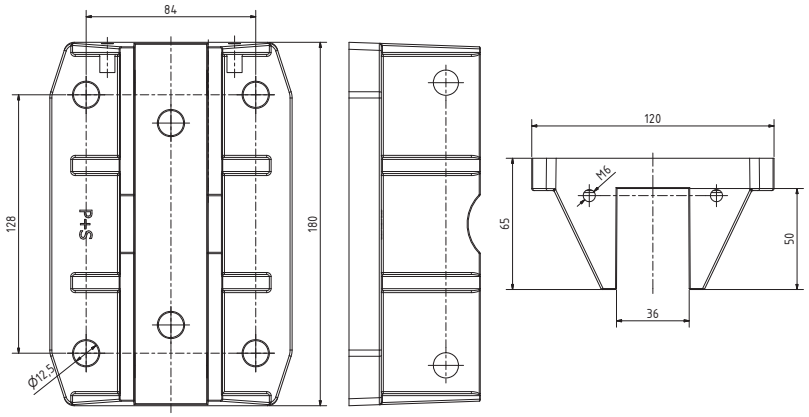

WSML180 | Aluminium ref. article : 780300005

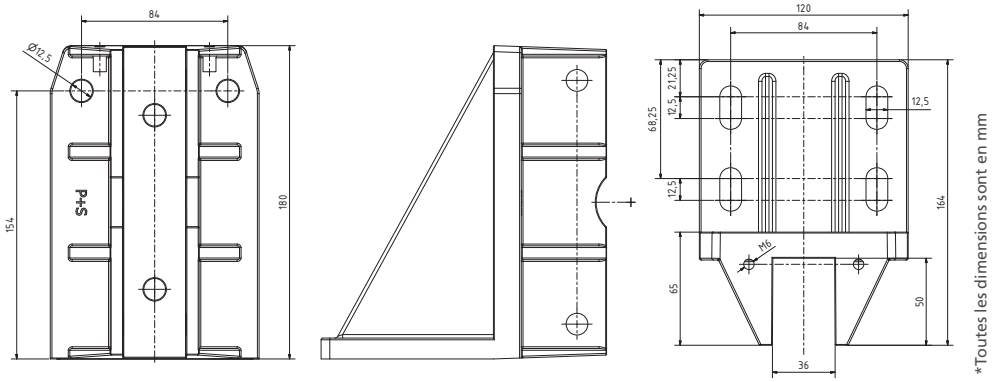

*Toutes les dimensions sont en mm

INSERTS COMPATIBLES POUR HSML180 & WSML180

POUR LARGEUR DE RAIL [mm]	MATÉRIAU / REF. ARTICLE :					
	DT	DT-GF	PE	PEC	PA	PU
9	-	-	780309017	780310017	-	-
10	-	-	780309015	780310015	-	-
12	-	-	780309018	780310018	-	-
14	-	-	780309028	780310028	-	-
16	-	-	780309014	780310014	-	-
19	-	-	780309023	780310023	-	-
28,6	-	-	780309029	-	-	-

Autres dimensions possibles sur demande.

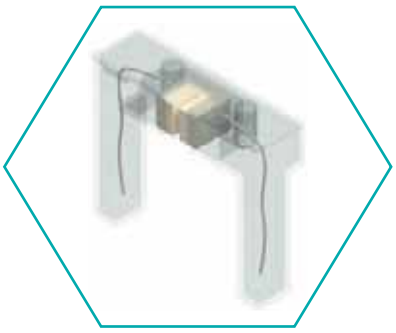

Lubrificateurs de rails compatibles

Lubrificateur de rails 140 :
Ref. article : 780305000

CARACTÉRISTIQUES TECHNIQUES DES INSERTS

Matériau :
Diepotex [DT]

Matériau :
Diepotex-GF [DT-GF]

Matériau :
Polyuréthane [TPU]

Matériau :
Polyamide [PA]

Matériau :
Polyéthylène [PE]

Matériau :
PE + insert cellulaire [PEC]

COMPARAISON DES MATÉRIAUX

MATÉRIAU	COULEUR	DURETÉ [SHORE D]	v MAX [m/s]	ÉMISSIONS SONORES	RÉSISTANCE À L'USURE	COMPORTEMENT DE GLISSEMENT	CONCEPTION SURFACE DE GLISSEMENT	COEFFICIENT DE FROTTEMENT	
								À SEC	GRAISSÉ
DT	●	75°	3	+	+ +	+ + +	avec rainures	0,15 ± 0,05	< 0,07
DT-GF	●	70°	3	+ +	+ +	+ +	avec rainures	0,25 ± 0,05	< 0,07
TPU	●	45°	1	+ + +	+	+	avec rainures	-	0,75 ± 0,1
PA	●	65°	1,6	+	+ +	+ +	avec rainures	-	0,60 ± 0,1
PE	●	60°	3	+	+ + +	+ + +	lisse	0,15 ± 0,05	< 0,07
PEC	◉	60°	3	+ + +	+ + +	+ + +	lisse	0,15 ± 0,05	< 0,07

CHARGE ADMISSIBLE

MATÉRIAU	PRESSION DE SURFACE ADMISSIBLE [N/mm²]	INSERTS POUR TAILLE 100 (valeurs pour rails de 5 mm)		INSERTS POUR TAILLE 140 (valeurs pour rails de 16 mm)		INSERTS POUR TAILLE 180 (valeurs pour rails de 16 mm)	
		FORCE MAX. - ENTRAXE - [N]	FORCE MAX. - LATÉRALE - [N]	FORCE MAX. - ENTRAXE - [N]	FORCE MAX. - LATÉRALE - [N]	FORCE MAX. - ENTRAXE - [N]	FORCE MAX. - LATÉRALE - [N]
DT	7,5	3250	14300	14750	19500	-	-
DT-GF	7,5	3250	14300	14750	19500	-	-
TPU	0,7	350	1750	1550	2450	-	-
PA	1,2	600	3000	2700	4200	-	-
PE	10	4400	19450	20050	26600	25900	57000
PEC	10	4400	19450	20050	26600	25900	57000

Remarque : Les valeurs indiquées sont des recommandations ! Vérification à l'aide d'un essai de fluage.

GUIDES À GALETS

- 8 tailles différentes permettent une conception personnalisée en fonction de la charge
- revêtement des galets en polyuréthane haute performance Vulkollan® (La désignation Vulkollan® est une marque déposée de COVESTRO DEUTSCHLAND AG)
- conception individualisée des caractéristiques techniques
- adaptation possible de la dureté Shore
- il est également possible de demander un revêtement composé de notre propre matériau, le Diepothan®. Vous trouverez des informations à ce sujet sur notre portail de téléchargement

TÉLÉCHARGEMENT PORTAIL

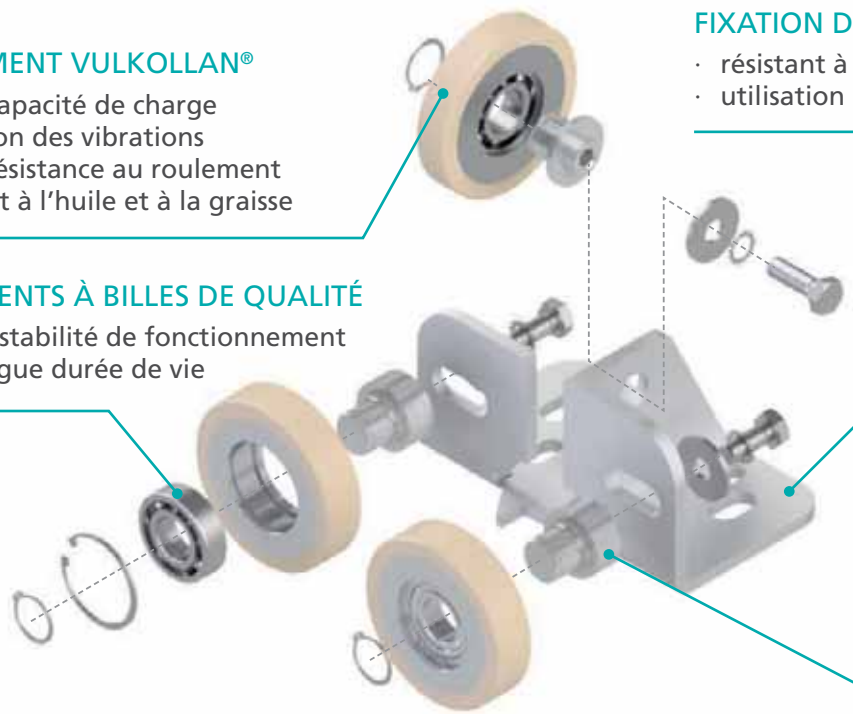

REVÊTEMENT VULKOLLAN®

- haute capacité de charge
- réduction des vibrations
- faible résistance au roulement
- résistant à l'huile et à la graisse

FIXATION DE GALETS GALVANISÉE

- résistant à la corrosion
- utilisation universelle

ROULEMENTS À BILLES DE QUALITÉ

- grande stabilité de fonctionnement
- très longue durée de vie

AXE DE ROULEMENT OPTIMISÉ

- réglable en continu
- très facile à monter

FIXATION DE GALETS POUR **RFS**

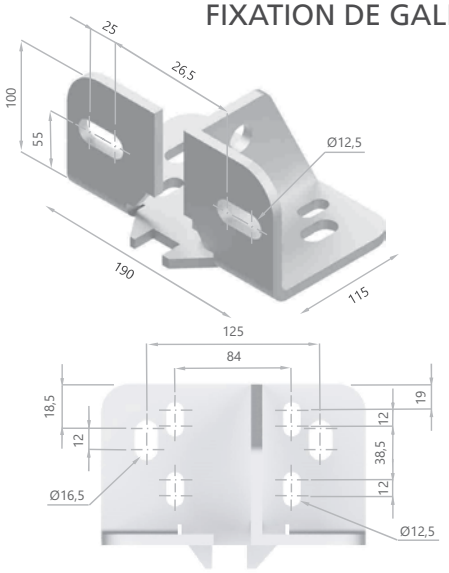

FIXATION DE GALETS POUR **RFL**

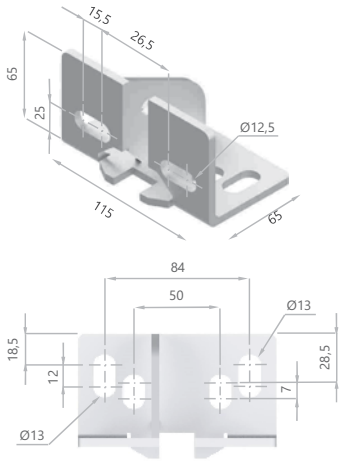

*Toutes les dimensions sont en mm

CARACTÉRISTIQUES TECHNIQUES DES GUIDATES À GALETS

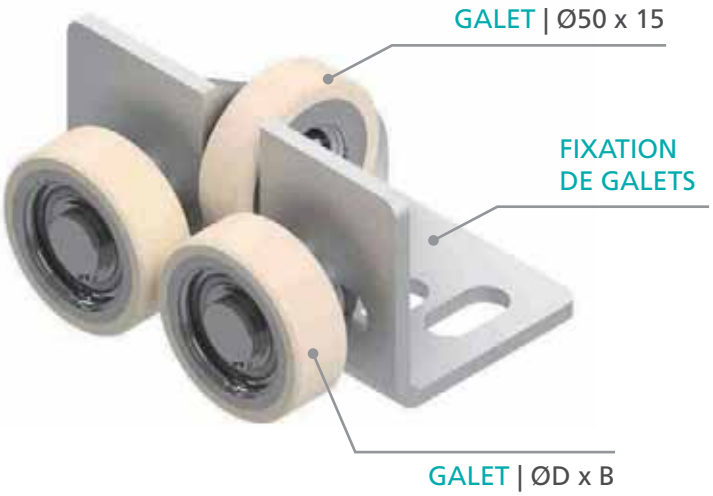

GUIDAGE À GALETS: **RFL**

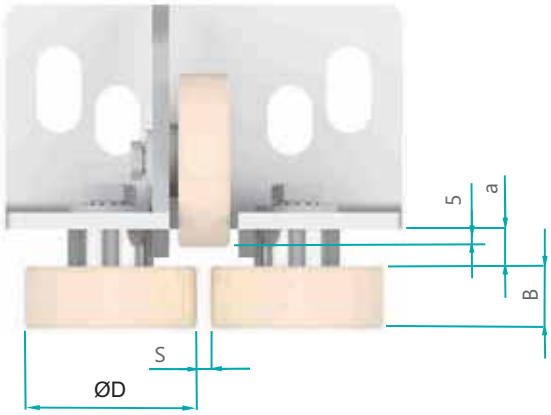

NUMÉRO D'ARTICLE	S [mm]	ØD [mm]	B [mm]	a [mm]	CAPACITÉ DE CHARGE [N] À v [m/s]			DURETÉ DE REVÊTEMENT [SHORE A]
					0,63	1	2,5	
780300050	5 - 18	50	18	10,5	895	850	810	93°
780300051	5 - 18	60	18	10,5	1055	1000	950	93°

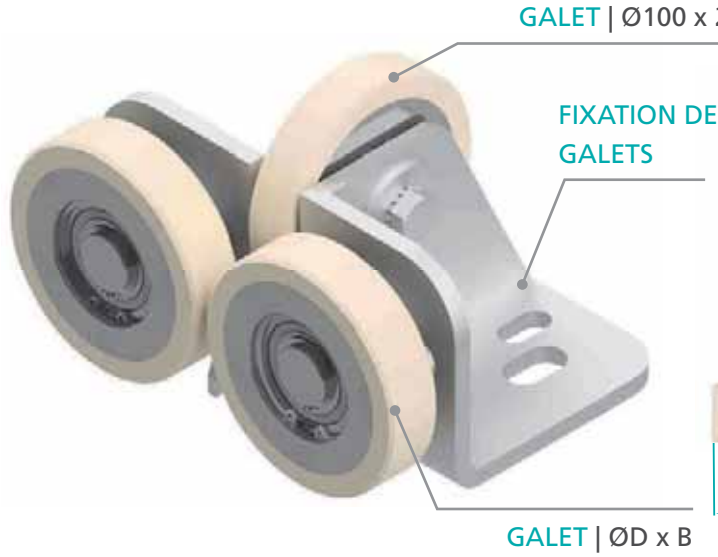

GUIDAGE À GALETS: **RFS**

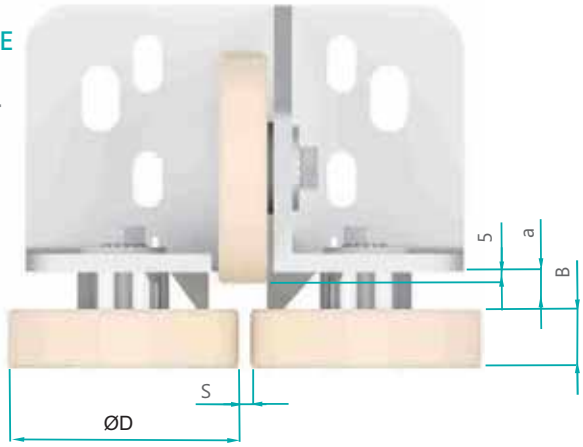

*Toutes les dimensions sont en mm

NUMÉRO D'ARTICLE	S [mm]	ØD [mm]	B [mm]	a [mm]	CAPACITÉ DE CHARGE [N] À v [m/s]			DURETÉ DE REVÊTEMENT [SHORE A]
					0,63	1	2,5	
780300060	5 - 25	100	25	16	2420	2300	2000	93°
780300061	5 - 25	100	30	13,5	2850	2700	2350	93°
780300062	5 - 25	100	40	8,5	3800	3600	3200	93°
780300066	5 - 25	125	25	16	3075	2900	2500	93°
780300063	5 - 25	125	30	13,5	3600	3400	3100	93°
780300064	5 - 25	125	40	8,5	5690	5400	4710	93°

GUIDAGES À GALETS SPÉCIAUX ET GAMME DE PIÈCES DE RECHANGE

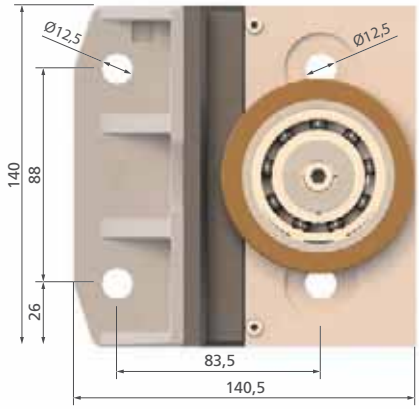

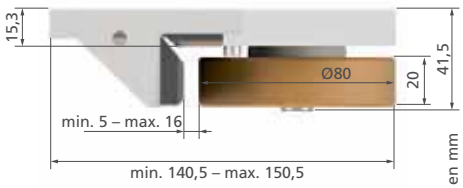

*Toutes les dimensions sont en mm

GUIDAGE À GALETS RS 140

NUMÉRO D'ARTICLE	LARGEUR DU RAIL [mm]	GALET (ØD x B)	CAPACITÉ DE CHARGE [N] À v [m/s]			DURETÉ DE REVÊTEMENT [SHORE A]
			0,63	1	2,5	
780300093	5	80 x 20	1600	1500	1350	93°
780300094	9	80 x 20	1600	1500	1350	93°
780300095	16	80 x 20	1600	1500	1350	93°

GAMME DE PIÈCES DE RECHANGE DES GALETS

NUMÉRO D'ARTICLE	ØD [mm]	Ød [mm]	B [mm]	b [mm]	c [mm]	TAILLE DU ROULE-MENT	CAPACITÉ DE CHARGE [N] À v [m/s]		
							0,63	1	2,5
701554194	21,3	5	8	5	1,5	625-2RS	160	150	140
707513590	32	8	12	7	2,5	608-ZZ	320	300	285
701700590	40	10	15	8	3,5	6000-ZZ	580	550	520
701701590	50	10	15	8	3,5	6000-ZZ	740	700	660
701702590	55	10	15	8	3,5	6000-ZZ	790	750	705
707202590	50	17	18	10	4	6003-ZZ	895	850	810
701703590	60	17	18	10	4	6003-ZZ	1055	1000	950
701704590	60	20	20	12	4	6004-ZZ	1160	1100	1045
701705590	70	20	16	12	1,25	6004-ZZ	1160	1100	1045
701706590	70	20	20	12	4	6004-ZZ	1370	1300	1235
701707590	70	25	25	15	5	6205-ZZ	1700	1600	1430
790906590	80	25	20	15	3,5	6006 2RS	1600	1500	1350
701708590	80	25	21	15	2,85	6205-ZZ	1700	1600	1430
701709590	80	25	25	15	5	6205-ZZ	1900	1800	1550
701710590	90	25	21	15	2,85	6205-ZZ	1790	1700	1480
701711590	90	25	25	15	5	6205-ZZ	2215	2100	1830
701712590	100	25	21	15	2,85	6205-ZZ	2000	1900	1660
701713590	100	25	25	15	5	6205-ZZ	2420	2300	2000
702567590	100	25	30	12	7,5	6205-ZZ	2850	2700	2350
702568590	100	25	40	15	12,5	6205-ZZ	3800	3600	3200
701714590	110	25	20	15	4	6205-ZZ	2150	2000	1750
701715590	110	25	21	15	2,85	6205-ZZ	2230	2100	1820
701716590	110	25	25	15	5	6205-ZZ	2645	2500	2190
701717590	110	25	30	15	7,5	6205-ZZ	3160	3000	2600
701718590	120	25	21	15	2,85	6205-ZZ	2420	2300	2000
701719590	120	25	25	15	5	6205-ZZ	2830	2700	2350
701720590	120	25	30	15	7,5	6205-ZZ	3470	3300	2870
701721590	125	25	21	15	2,85	6205-ZZ	2540	2400	2100
701722590	125	25	25	15	5	6205-ZZ	3075	2900	2500
701723590	125	25	30	15	7,5	6205-ZZ	3600	3400	3100
702570590	125	25	40	15	12,5	6205-ZZ	4750	4500	3900
701740590	150	25	40	15	12,5	6205-ZZ	5690	5400	4710
702602590	180	25	30	15	7,5	6205-ZZ	5160	4900	4250

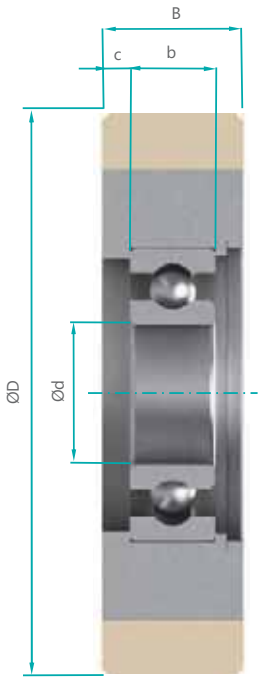

SOLUTIONS DE DÉCOUPLAGE DES VIBRATIONS

Nos familles de matériaux VULKOCELL® et DIEPOLAST® trouvent leur application dans de nombreux domaines du secteur des ascenseurs. Les suspensions dynamiques dans les cabines d'ascenseur ou les structures porteuses, le découplage actif des vibrations des moteurs et l'amortissement des câbles d'ascenseur par des unités de suspensions ne sont que quelques-uns des domaines qui peuvent être abordés grâce aux excellentes propriétés techniques de ces matériaux. Réduire les vibrations indésirables, les bruits de structure et les émissions sonores sont les principaux objectifs et se traduisent par un haut degré de stabilité et de confort.

VULKOCELL®

- haute capacité de compression
- faible allongement transversal pour une capacité de charge dynamique élevée
- très bonnes propriétés de suspension
- faible amortissement
- l'adaptation en fonction de la charge permet d'atteindre des durées de vie élevées

DIEPOLAST®

- très bonnes propriétés de découplage
- faibles débattements à des amplitudes élevées
- un très grand choix de types de base permet un réglage précis en fonction du domaine d'application
- résiste à l'hydrolyse de manière standardisée, ce qui permet de l'utiliser dans des zones fortement humides

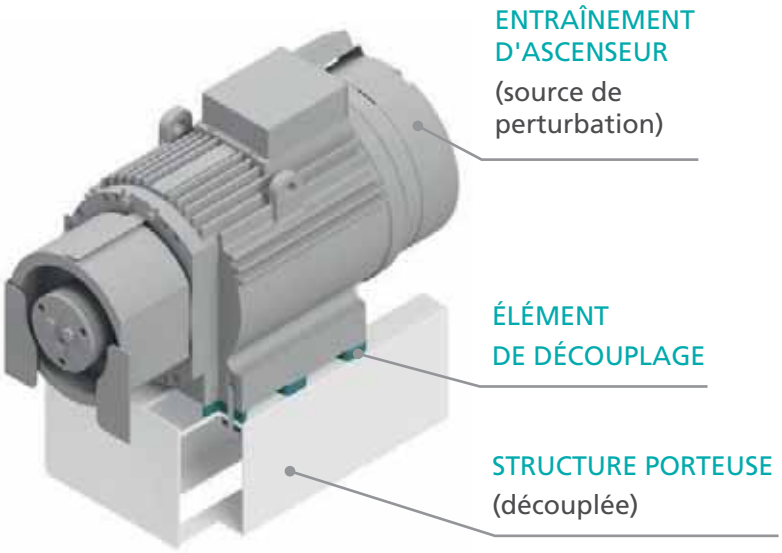

Vous trouverez des informations détaillées sur nos matériaux dans notre portail de téléchargement :

TÉLÉCHARGEMENT PORTAIL

TAMPONS DE CÂBLES

- très bonnes propriétés techniques grâce à l'utilisation de notre matériau Vulkocell®
- utilisable dans le domaine des cabines et comme contrepoids
- long débattement pour une hauteur de construction réduite
- les débattements peuvent être réglés grâce à l'utilisation de plusieurs éléments tampons
- faible allongement transversal grâce à une grande capacité de compression du volume
- très bonne résistance aux huiles et graisses minérales
- si vous avez besoin de dimensions différentes, n'hésitez pas à nous contacter
- pour des charges plus élevées, il est possible d'utiliser nos suspensions réalisées en Diepothan, vous trouverez de plus amples informations sur notre Portail de téléchargement

CONSEILS D'UTILISATION:

- les éléments de suspension peuvent être installés avec une prétension définie
- la charge dynamique maximale ne doit pas dépasser 65% de la hauteur nominale, ce qui entraînerait une modification des courbes de suspension
- nous recommandons un contrôle visuel des éléments de suspension dans le cadre de la maintenance de l'ascenseur
- si plusieurs éléments doivent être **superposés** : Il est nécessaire d'installer des plaques intermédiaires dont le diamètre est supérieur d'environ 40% au diamètre nominal de l'élément de suspension
- si plusieurs éléments doivent être installés **les uns à côté des autres** : Il faut veiller à ce que l'espacement soit suffisant afin de garantir une déformation libre

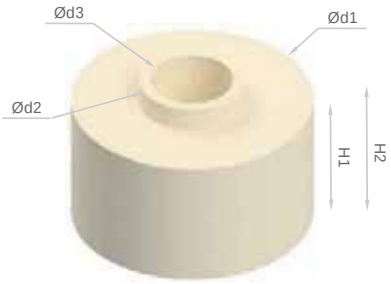

TYPE **A**

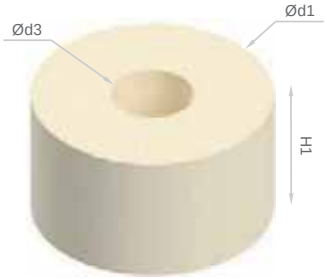

TYPE **B**

REF. ARTICLE :	d1 [mm]	d2 [mm]	d3 [mm]	H1 [mm]	H2 [mm]	REF. ARTICLE :	d1 [mm]	d3 [mm]	H1 [mm]
288037058	40	27	17	17	20	288037158	40	17	17
288029058	50	22	13	28	33	288030058	50	13	28
288031058	50	22	17	28	33	288032058	50	17	28
288038058	55	27	21	27	30	288038158	55	21	27
288033058	65	27	21	28	33	288034058	65	21	28
288035058	80	27	25	28	33	288036058	80	25	28

CARACTÉRISTIQUES TECHNIQUES DES TAMPONS DE CÂBLES

VERSION **1 - Type A**
COURBE ROUGE

VERSION **2 - type A + type B**
COURBE BLEUE

VERSION **3 - type A + type B + type B**
COURBE VERTE

Taille : Ø40 x 17 x 17 mm Réf.
Ref. article : 288037058/ 288037158

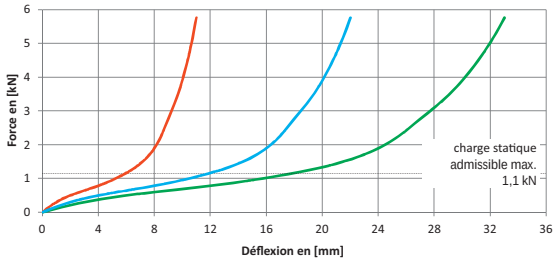

Taille : Ø50 x 13 x 28 mm
Ref. article : 288029058/ 288030058

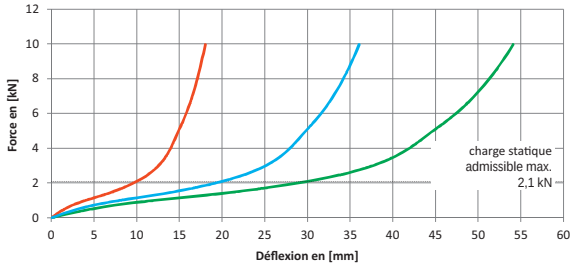

Taille : Ø50 x 17 x 28 mm
Ref. article : 288031058/ 288032058

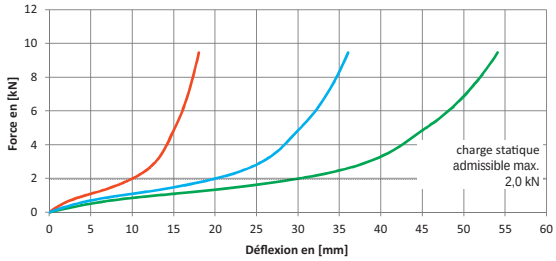

Taille : Ø55 x 21 x 27 mm Réf.
Ref. article : 288038058/ 288038158

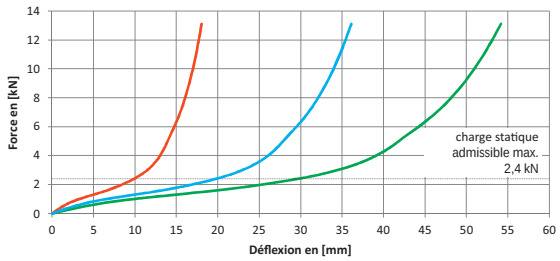

Taille : Ø65 x 21 x 28 mm Réf.
Ref. article : 288033058/ 288034058

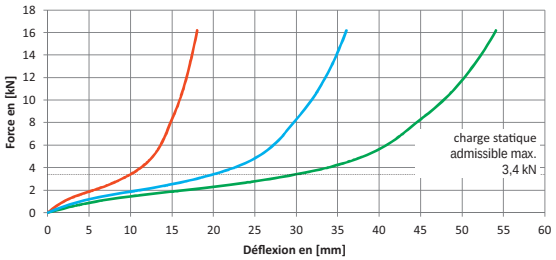

Taille : Ø80 x 25 x 28 mm Réf.
Ref. article : 288035058/ 288036058

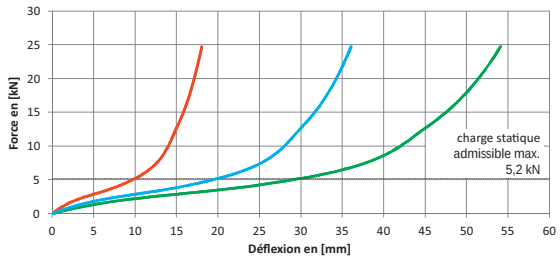

SUPPORTS DE TAMPONS

- en tôle d'acier avec revêtement par poudre
- réglable en hauteur
- utilisable dans les constructions neuves, mais aussi en montage ultérieur
- la hauteur peut être ajustée dans la cage
- peut également être adapté si le passage inférieur change
- peut être monté sur la pièce en acier existante ou sur des boulons d'ancrage dans le sol
- certifié selon la norme EN 81-20:2020
- charge maximale par support de tampon 2 000 kg
- vitesses nominales maximales 1 m/s

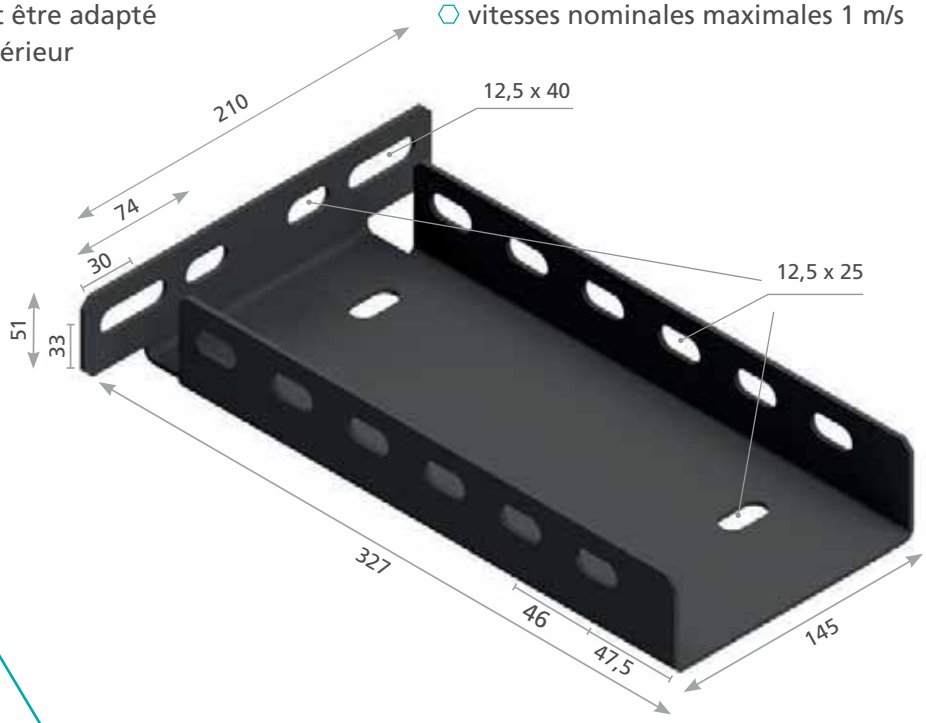

*Toutes les dimensions sont en mm

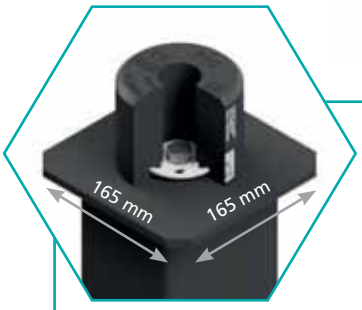

Conçu de manière optimale pour le montage de nos tampons amortisseurs de type D, car aucune autre plaque en acier n'est nécessaire

SUPPORT DE TAMPON 1	SUPPORT DE TAMPON 2	SUPPORT DE TAMPON 3	SUPPORT DE TAMPON 4	SUPPORT DE TAMPON 5
Ref. article : 780320001	Ref. article : 780320002	Ref. article : 780320003	Ref. article : 780320004	Ref. article : 780320005
H : 193 – 293 mm	H : 290 – 415 mm	H : 416 – 716 mm	H : 696 – 1 021 mm	H : 1 005 – 1 405 mm

Contenu de la livraison : Plaque de base, profilé en U partie 1, profilé en U partie 2 avec plaque tampon, sachet de petites pièces et instructions de montage

TAMPONS AMORTISSEURS
DERNIÈRE GÉNÉRATION

SÉRIE D

- fabriqués en DIEPOCELL® BM
- matériau résistant à l'hydrolyse
- réglage optimal et certifié selon la norme EN 81 -20/-50:2020
- certifié selon la norme BS EN 81 -20/-50:2020
- excellentes propriétés d'amortissement
- certificat de conformité EAC
- essais de type effectués conformément à la directive sur les ascenseurs 2014/33/UE
- conception avec code QR pour une traçabilité optimale
- qualité reconnue depuis des années
- déjà vendu à plus de 2 millions d'exemplaires

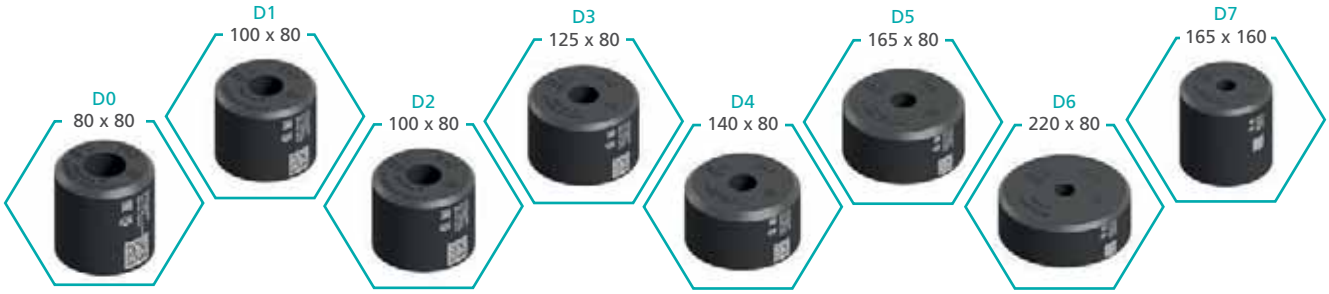

SÉRIES D55 ET D85

- fabriqué à partir du matériau éprouvé DIEPOCELL® BM
- caractéristiques techniques améliorées
- extension des plages de charge
- plages de charge pour cette série également, à des vitesses nominales de 0,63 m/s et 1 m/s
- possibilité de remplacer les tampons existants par des tampons de plus petite taille
- encombrement réduit en situation de montage
- certifié selon la norme EN 81 -20/-50:2020, ainsi que BS EN 81 -20-50:2020

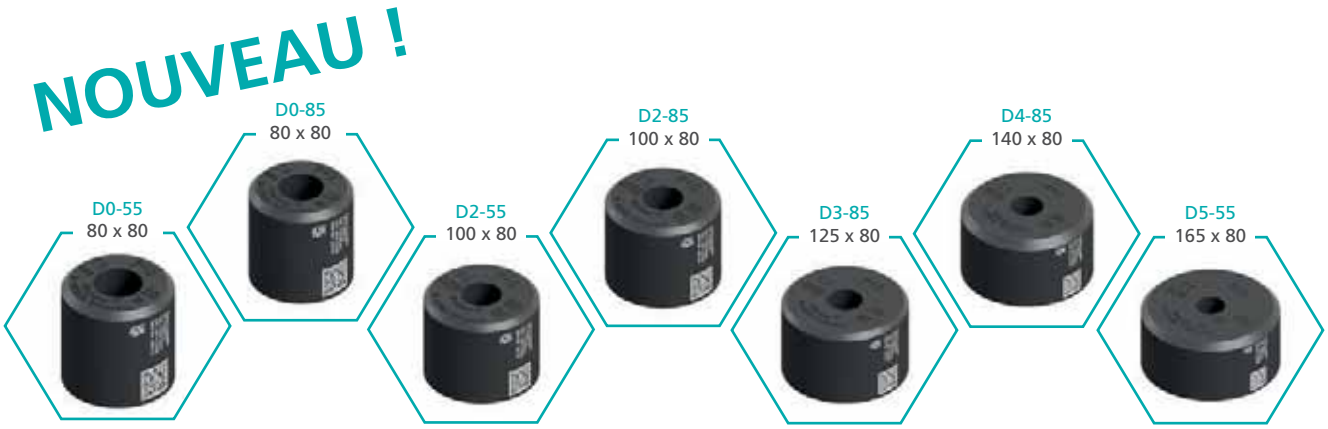

*Toutes les dimensions sont en mm

Les certificats relatifs à nos tampons d'amortissement peuvent être téléchargés sur notre Portail de téléchargement :

D'autres certificats sont disponibles et peuvent être obtenus sur demande !

RÉCAPITULATIF DES CERTIFICATIONS ET PLAGES DE CHARGE

TAILLE DU TAMPON (ØD [mm] X H [mm])		NUMÉRO D'ARTICLE			PLAGE DE CHARGE (MIN[kg] - MAX[kg])*		CERTIFICATIONS			
		TYPE A	TYPE C	TYPE D	0,63 m/s	1 m/s	UE	UKCA **	EAC ***	ASME 17.1
80 x 80 mm										
	D0	211800074	211800174	211800774	120– 1 200	180– 600	●			
	D0-55	211800075	211800175	211800775	160– 2 100	320– 1 200	●			
	D0-85	211800078	211800178	211800778	200– 3 200	350– 1 700	●			
100 x 80 mm										
	D1	211801074	211801174	211801774	200– 1 500	220– 700	●			●
	D2	211802074	211802174	211802774	250– 3 200	330– 1 250	●			●
	D2-55	211802075	211802175	211802775	250– 4 200	500– 2 100	●			●
	D2-85	211802078	211802178	211802778	400– 6 000	700– 3 000	●			
125 x 80 mm										
	D3	211803074	211803174	211803774	500– 5 200	600– 1 850	●			●
	D3-85	211803078	211803178	211803778	700– 9 300	1 000– 4 300	●			
140 x 80 mm										
	D4	211804074	211804174	211804774	320– 4 000	450– 1 500	●			
	D4-85	211804078	211804178	211804778	800– 10 200	1 600– 5 700	●			
165 x 80 mm										
	D5	211805074	211805174	211805774	600– 7 500	650– 2 700	●			●
	D5-55	211805075	211805175	211805775	600– 7 500	850– 3 800	●			
220 x 80 mm										
	D6	211806074	211806174	211806774	950– 9 400	1 500– 5 500	●			
165 x 160 mm										
	D7	211807074	211807174	211807774	310– 5 800	310– 3 600	●			

* valable pour les certifications UE et UKCA

** La certification UKCA n'est actuellement pas requise

*** actuellement en préparation

PRÉSENTATION DES
VERSIONS ET COTES DE RACCORDEMENT

VERSIONS CERTIFIÉES:

TYPE A

TYPE C

TYPE D

*Toutes les dimensions sont en mm

COTES DE RACCORDEMENT POUR FIXATION

TAILLE DU TAMPON (ØD [mm] X H [mm])	TYPE A	TYPE C			
	S [mm]	A [mm]	E [mm]	d [mm]	S [mm]
80 x 80 mm	4	105	80	12	4
100 x 80 mm	4	130	100	14	6
125 x 80 mm	4	155	125	18	6
140 x 80 mm	4	180	140	18	6
165 x 80 mm	6	205	165	18	6
220 x 80 mm	6	260	220	18	6
165 x 160 mm	6	205	165	18	6

Le diamètre de l'alésage central pour le montage est Ø17 mm pour toutes les tailles de tampons des types de fixation A et D

P+S

POLYURETHAN-ELASTOMERE GMBH & CO. KG

Kielweg 17 · D-49356 Diepholz · www.pus-polyurethan.de