Machine Translated by Google

Aesculap® Structan®

Aumentos para Revisão Acetabular



Aesculap Ortopedia

B BRAUN
SHARING EXPERTISE

Machine Translated by Google

Aesculap® Structan®

Aumentos Acetabulares



Em defeitos segmentares moderados, uma intervenção de revisão acetabular é particularmente desafiadora no que diz respeito à escolha do implante e ao preenchimento do defeito com aumentos. O objetivo é ancorar com segurança os componentes de aumento acetabular na área do defeito ósseo, cujo formato e tamanho podem exceder as dimensões do alvéolo de revisão.

Os aumentos Structan® são feitos de uma liga de titânio e permitem preencher o defeito com uma estrutura de grade estável com uma superfície muito rugosa, bem como elementos funcionais de correspondência para implantar e parafusar o implante acetabular na posição.

Defeitos cranianos (contidos ou não) são apropriados para a implantação combinada de um alvéolo press-fit não cimentado e um aumento. Além disso, o preenchimento do aumento no defeito e firmemente aparafusado na posição forma um compartimento hemisférico estável em conjunto com o leito do implante anterossuperior e posteroinferior. A ancoragem por pressão não cimentada do alvéolo esférico de revisão é complementada por uma camada de cimento no aumento, de modo a transferir pressão para toda a superfície e impedir o movimento relativo entre os dois componentes do implante. Um parafuso transfixante adicional, que vai do alvéolo de revisão através da abertura no aumento, aumenta a estabilidade da estrutura do implante.

Situações de defeitos cranianos (contidos) são apropriadas para a implantação combinada de um alvéolo de polietileno cimentado e um aumento.

Machine Translated by Google

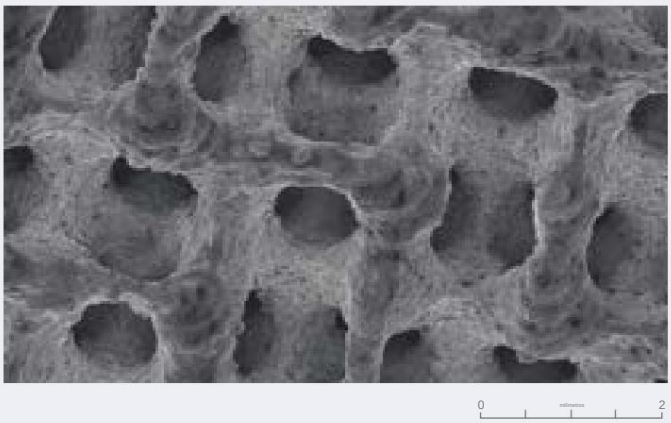

Estrutura de titânio Structan® com poros de aproximadamente 1,5 a 2,5 mm e suportes de grade de 0,8 a 1,0 mm. São fabricados por meio de um processo de sinterização a laser, o que permite moldar com precisão as estruturas porosas e impermeáveis do implante.

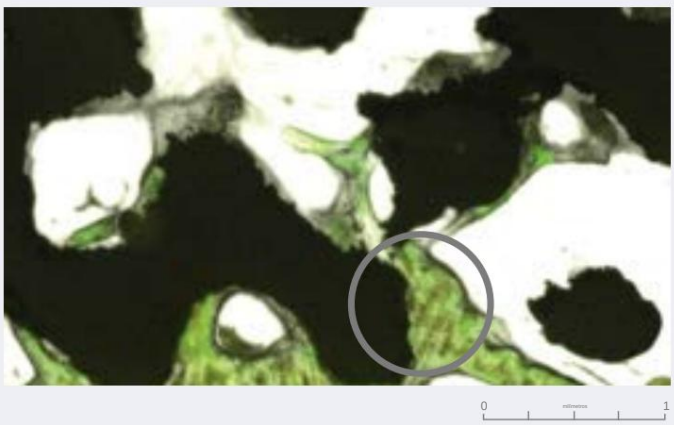

Estruturas de titânio Structan® no leito do implante de sustentação de peso da tíbia proximal de uma ovelha com osso recém-mineralizado.

Histologia após 2 meses:

- amarelo na terceira semana
- verde na semana seis



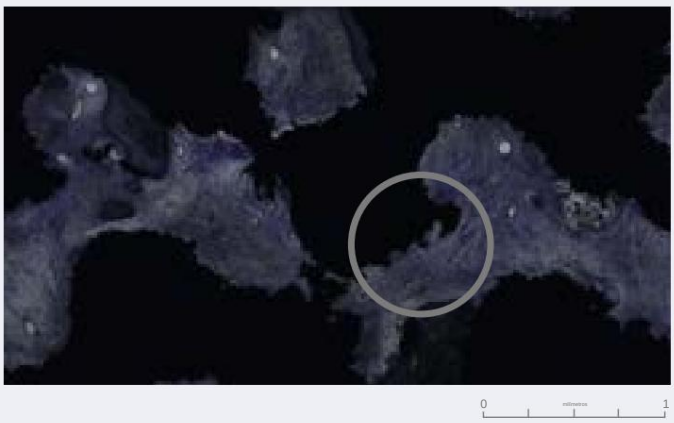

Histologia após seis meses



Machine Translated by Google

Aesculap® Structan®

Design do Implante

Posição e alinhamento dos parafusos de fixação

O ângulo de afastamento cranial dos parafusos de fixação aumenta com a altura do implante Structan®. Além disso, os parafusos podem ser girados em +/- 6,5 graus.
O ângulo de afastamento craniano de 5°, 15°, 25°, 30° e 35° aumenta de acordo com a altura do implante de 12, 16, 20, 25 e 30 mm.

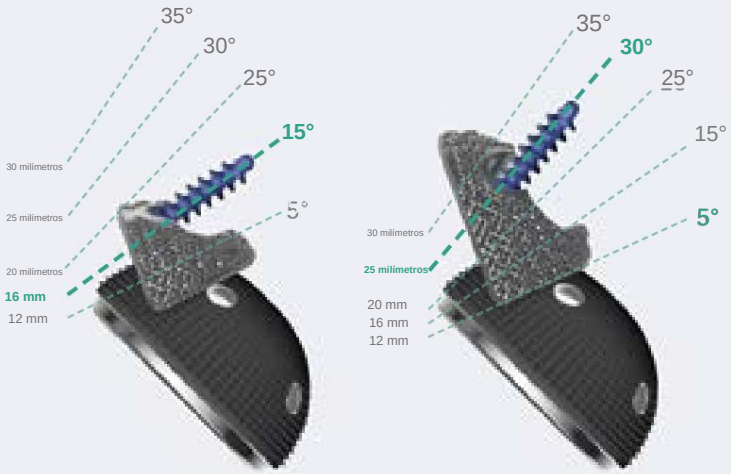

Fixação de parafusos paralelos ou divergentes dos implantes Structan® com ângulo de pivô de 13 graus.



Fixação do soquete por parafuso transfixante no lugar através da abertura central do implante Structan®.

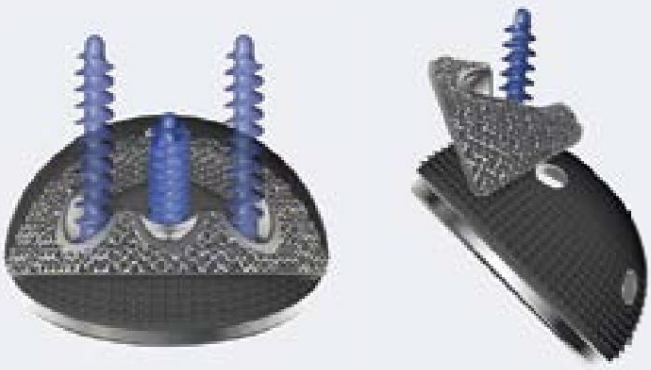

Machine Translated by Google

Combinação de **aumentos e soquetes Structan®**



Tamanho do aumento 4 mm menor que o tamanho do soquete



Mesmo tamanho do aumento e do soquete



Tamanho do aumento 4 mm maior que o tamanho do soquete



Não cimentado soquete de pressão

Cimentado Soquete PE

Machine Translated by Google

Aesculap® Structan®

Sequência da Operação com Implantes de Teste







1 | Após a explantação do alvéolo implantado solto, o defeito ósseo é preparado cuidadosamente usando um alargador acetabular, sem remover as estruturas ósseas que suportam peso ao fazê-lo.

Uma estimativa preliminar do diâmetro nominal do soquete é feita com o alargador acetabular ou um encaixe de teste hemisférico, ao mesmo tempo em que avalia a capacidade das estruturas ósseas anterossuperiores e posteroinferiores de suportar carga.

2 | Os implantes de teste Structan® deste tamanho nominal de soquete (por exemplo, 52 mm) e alturas variadas (variando de 12 a 30 mm) são colocados no defeito cranioposterior e, quando seu tamanho for apropriado, pré-posicionados com um ou dois pinos de fixação.

Os implantes de teste Structan® podem ser usados com um tamanho nominal menor (por exemplo, 48 mm em vez de 52 mm onde o defeito é menor) ou maior (por exemplo, 56 mm em vez de 52 mm no caso de um defeito alto) para preencher defeitos (consulte a página 5 acima).

Machine Translated by Google



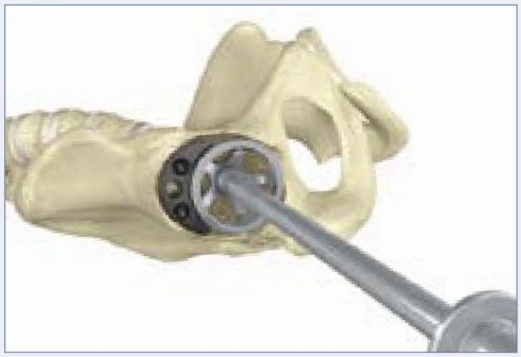





3 | O implante de teste Structan® também pode ser segurado com a pinça de inserção e fixado no lugar com pinos de fixação.
Os pinos de fixação estão disponíveis em dois comprimentos: curto (22 mm) e longo (29 mm).

4 | A avaliação da situação do tratamento, importante para a seleção do tamanho correto do implante, é realizada com o implante de teste Structan® mantido no lugar com pinos de fixação e com um soquete de teste hemisférico inserido.

O diâmetro do alvéolo de revisão deve estar dentro de uma faixa de +/- 4 mm do tamanho do implante de teste Structan® escolhido (consulte a página 5 acima).

Machine Translated by Google

Aesculap® Structan®

Sequência da Operação com Implantes









5 | Assim como o implante de teste, o Structan®
O implante selecionado pode ser pré-posicionado com pinos e o encaixe de prova hemisférico ou com pinça de inserção. O implante Structan® é fixado com o primeiro parafuso de ancoragem, cujo orifício é previamente perfurado com uma broca de 3,2 mm de diâmetro ou, em caso de osso esclerótico, com uma de 4,0 mm.

Após a inserção do segundo parafuso de ancoragem, os parafusos são ligeiramente apertados. Pelo menos dois parafusos de ancoragem devem ser inseridos para que o implante seja fixado com segurança.

6 | Antes da inserção do alvéolo de revisão, a superfície de contato do implante Structan® é cuidadosamente revestida com uma fina camada de cimento. Durante esse procedimento, a abertura do implante deve permanecer sem revestimento.

Quando um soquete de PE cimentado é implantado, os parafusos de ancoragem do Structan® os implantes são apertados antes da aplicação do cimento.

Machine Translated by Google



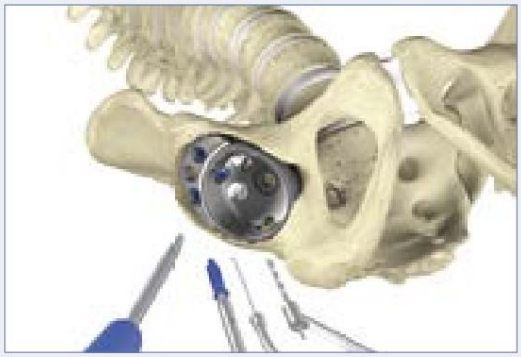





7 | O soquete de revisão é pré-posicionado e alinhado com a abertura central do implante com um orifício para parafuso.

Após a implantação por pressão do soquete de revisão, os parafusos do Structan®
os implantes são apertados novamente.

8 | O parafuso de transfixação é colocado através do implante Structan® para fixá-lo e o excesso de cimento é removido antes do endurecimento.

Machine Translated by Google

Aesculap® Structan®

Instrumentos

Conjunto de instrumentos **Structan® NT830**

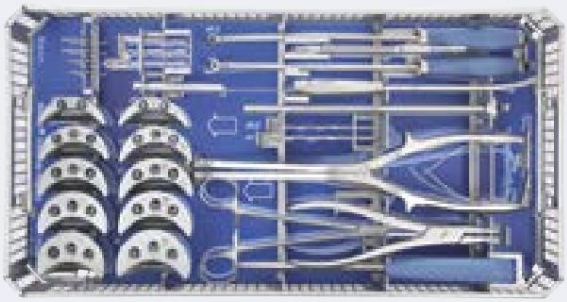

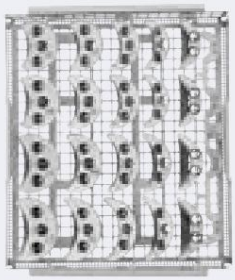

Compreendendo:	
Cesta de bandeja com bandeja de meio módulo para implantes de teste NT831R	
Tampa de cesto perfurada de 1/1 de largura	JH217R
Modelo gráfico para NT831T (NF830)	TF035
Pinça de inserção	NT832R
Pinça plana	LX172R
Instrumento de inserção de pinos	NT835R
Pino de fixação curto, diâmetro 2,5 mm, comprimento 22 mm NT836R	
Pino de fixação longo, diâmetro 2,5 mm, comprimento 29 mm NT838R	
Chave de fenda, SW 3,5 mm, comprimento 252 mm	LS013R
Pinça Maier curva, comprimento 260 mm	BF059R

Compreendendo:	
Guia de broca curva com diâmetro de 3,2 mm	NT423R
Guia de broca curva com diâmetro de 4,0 mm	NT425R
Medidor de profundidade	NT427R
Parafuso segurando fórceps reto	NT432R
Broca espiral com diâmetro de 3,2 mm e comprimento de 100/75 mm	GC009R
Diâmetro da broca espiral 4,0 mm, comprimento 110 / 85 mm	GC012R
Eixo de perfuração flexível	NT419R
Diâmetro da broca 3,2 mm, comprimento 32 mm	NT424R
Diâmetro da broca 4,0 mm, comprimento 32 mm	NT426R
Diâmetro da broca 3,2 mm, comprimento 44 mm	NT429R

Implantes de teste Structan®

Tamanho/Altura	12 mm*	16 milímetros	20 milímetros	25 milímetros	30 milímetros
48	NT773R	NT783R	NT793R	NT803R	NT813R
52	NT774R	NT784R	NT794R	NT804R	NT814R
56	NT775R	NT785R	NT795R	NT805R	NT815R
60	NT776R	NT786R	NT796R	NT806R	NT816R
64	NT777R	NT787R	NT797R	NT807R	NT817R
68	NT778R	NT788R	NT798R	NT808R	NT818R

Recipiente recomendado para NT830:

Recipiente básico Aesculap
(592 x 285 x 205 mm)

* Implante de teste com dois em vez de três furos de ancoragem.

Machine Translated by Google

Implantes

Aumentos Acetabulares Structan®

Tamanho / Altura	12 mm*	16 milímetros	20 milímetros	25 milímetros	30 milímetros
48	NH573T	NH583T	NH593T	NH603T	NH613T
52	NH574T	NH584T	NH594T	NH604T	NH614T
56	NH575T	NH585T	NH595T	NH605T	NH615T
60	NH576T	NH586T	NH596T	NH606T	NH616T
64	NH577T	NH587T	NH597T	NH607T	NH617T
68	NH578T	NH588T	NH598T	NH608T	NH618T

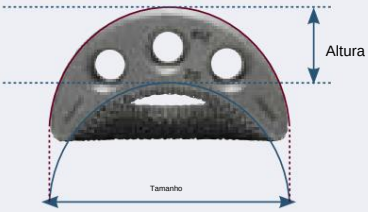

Mesmo tamanho nominal
externo (vermelho = alargador)
e interno (azul = soquete +/- 4 mm)

Ti6Al4V

*Implante com dois em vez de três furos de ancoragem.

Parafusos esponjosos **Structan® de 6,5 mm de diâmetro**

16 milímetros	20 milímetros	24 milímetros	28 milímetros	32 milímetros	36 milímetros	40 milímetros
NV010T	NV011T	NV012T	NV013T	NV014T	NV015T	NV016T
44 milímetros	**48 milímetros**	**52 milímetros**	**56 milímetros**	**60 milímetros**	**64 milímetros**	**68 milímetros**
NV017T	NV018T	NV019T	NV020T	NV021T	NV022T	NV023T

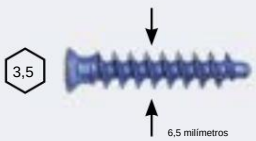

ISOTAN®F

Moldes de raio-X Structan® escala 1,15:1, NT829

Materiais de implante:

Ti6Al4V	Liga de titânio de acordo com ASTM F136
ISOTAN®F	Liga forjada de titânio de acordo com a norma ISO 5832-3

Machine Translated by Google

A marca registrada do produto principal “Aesculap”
e as marcas registradas do produto “ISOTAN” e
“Structan” são marcas registradas da Aesculap
AG.

Sujeito a alterações técnicas. Todos os direitos reservados.
Este folheto pode ser usado exclusivamente para fins de
obtenção de informações sobre nossos produtos. Sua
reprodução, parcial ou não, é proibida.

Aesculap AG | Am Aesculap-Platz | 78532 Tuttlingen | Alemanha
Telefone +49 7461 95-0 | Fax +49 7461 95-2600 | www.aesculap.com

Aesculap – uma empresa B. Braun

Brochura nº O46302 0914/0,5/1