HYDRUN

Separator / Avskiljare

HY-S-DM2

Smuts - och magnetitavskiljare

Funktion

Hydruns smuts- och magnetitavskiljare avlägsnar smuts och magnetit effektivt för at skydda pumpar, ventiler, rörledningar och värmeväxlare. Avskiljaren är service- och installationsvänlig med smart konstruktion som gör den enkel att renspola och rengöra - för stabilare drift och mindre underhåll.
De dubbla magnetstavarna hindrar magnetiten att passera och flödeshastigheten sänks tack vare rörförstorningen samt ett installerat nät som gör att partiklar ansamlas och blir kvar i avskiljaren. Nätet är möjligt att ta ut och rengöra alternativt avlägsna helt om så önskas.
Avskiljaren är möjlig att öppna upp genom det bultade topplocket, på så vis är det enkelt att genomföra en grundlig service.
Smuts faller även nedåt av gravitationen och samlas i botten av avskiljaren.
Anslutning för urspolning rakt nedåt och i sidan gör det möjligt att installera avskiljaren både horisontellt och vertikalt.

Teknisk specifikation

Artikel	A	B (mm)	C (mm)	D (mm)	E (mm)
DN50	2"	290	165	200	365
DN65	2 ½"	290	165	200	365
DN80	3"	310	155	215	370
DN100	4"	350	155	215	370
DN125	5"	400	170	180	350
DN150	6"	480	160	225	385

F = placering magnetstav

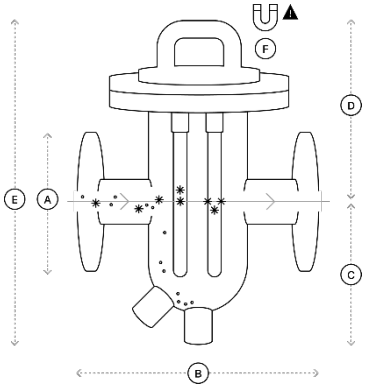

HY-S-DM2
Separator Dirt / Magnetite

ARTIKEL NUMMER	ANSLUTNING	GAUSS	TRYCK KLASS	TEMPERATUR	MAXFLÖDE
HY-S-DM2-50	DN 50 Fläns	11000	PN 16	Max 110°C	9,2 m3/h
HY-S-DM2-65	DN 65 Fläns	11000	PN 16	Max 110°C	15,7 m3/h
HY-S-DM2-80	DN 80 Fläns	11000	PN 16	Max 110°C	22,2 m3/h
HY-S-DM2-100	DN 100 Fläns	11000	PN 16	Max 110°C	38,3 m3/h
HY-S-DM2-125	DN 125 Fläns	11000	PN 16	Max 110°C	57,1 m3/h
HY-S-DM2-150	DN 150 Fläns	11000	PN 16	Max 110°C	87,2 m3/h

Installation

HYDRUN
HY-S-DM2
Installationsprincip
Installation principle

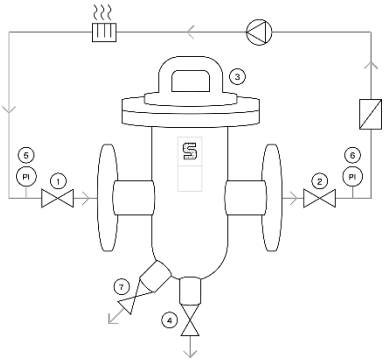

HYDRUN
HY-S-DM2
Monteringsanvisning
Installation instructions

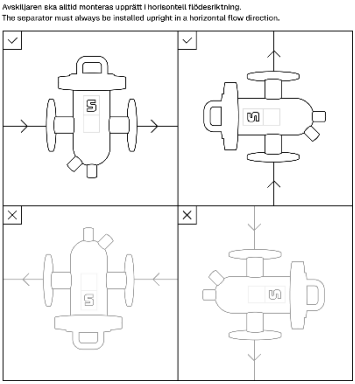

1. Avstängningsventil innan avskiljare
2. Avstängningsventil efter avskiljare
3. Magnetstavar fästa i avtagbart lock
4. Kulventil för dränering
5. Manometer innan avskiljare
6. Manometer efter avskiljare
7. Kulventil för dränering

Underhåll

OBS! Akta varm vätska.

1. Stäng ventilerna på inlopp och utlopp. *(1 och 2)*
2. Skruva upp locket och dra varsamt upp lock med magnetstavar ur filtret. *(3)*
3. Öppna bottenventil och spola ut vätska tills ingen smuts längre spolas ut. *(4 eller 7)*
4. För att spola ur avskiljaren kan kulventilen på inloppet till avskiljaren öppnas för att få en rejäl urspolning. *(1) Notera! systemet behöver efterfyllas med motsvarande mängd vätska för att det skall återgå till samma läge som innan.*
5. Stäng kulventilen för dränering och sätt tillbaka locket med magnetstavarna. *(4 eller 7 och 3)*
6. Öppna kulventiler innan och efter avskiljare.

Serviceåtgärden kan anses avslutad. *(1 och 2)*
Om man önskar att göra en större service så kan med fördel locket *(8)* öppnas och en större rengöring möjliggörs.

HYDRUN
HY-S-DM2
Serviceanvisning
Service instructions

