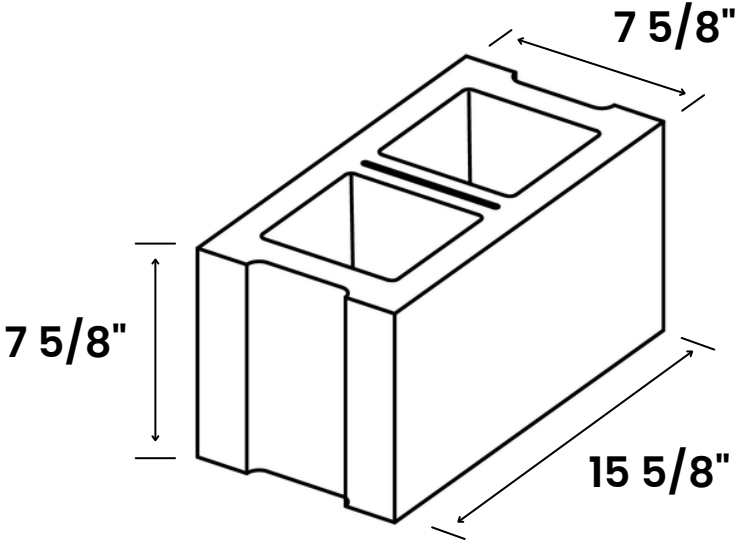

8x8x16