Sofatec

MALDIVES

À batterie avec fin de course mécanique

GARANTIE 4 ANS MOTEUR

POUR PISCINE 5 X 10 m MAXI

Photo non contractuelle

ENROULEUR HORS-SOL

Couverture de sécurité conforme à la norme NF P 90-308 pour une installation et une utilisation conforme à cette documentation

NF P90-308

MANSÉO

Innovation et maîtrise de l'eau

DOCUMENTATION TECHNIQUE DE MONTAGE

À LIRE ATTENTIVEMENT ET À CONSERVER POUR UNE CONSULTATION ULTÉRIEURE

FPP

NORMES

Pour ordre, il est précisé :

> Que le propriétaire ou **l'utilisateur est responsable** de l'utilisation et de la sécurité de sa piscine

> Que le propriétaire ou **l'utilisateur de celle-ci doit être vigilant, prudent, conscient des risques.**

> **Ne jamais laisser un enfant sans surveillance.**

> **Suivre les instructions de cette documentation technique de montage**.

> Veiller **impérativement**, à ce que la couverture soit fermée et verrouillée après toute utilisation de la piscine.

> Que **l'installateur doit se conformer à cette documentation technique de montage.**

> Que **le bassin ne doit pas avoir, en aucun cas, un jour latéral supérieur à 70 mm.**

> Que les sangles (boucles anti-soulèvement) sur les largeurs de la couverture soient bien bouclées afin d'empêcher qu'un enfant passe dessous.

> Que **la couverture est conforme à la norme NFP 90-308.**

> Qu'il faut maintenir la clé pendant l'ouverture et la fermeture de la couverture et, surtout, retirer cette clé après fermeture.

RÉCEPTION DE LA COUVERTURE AUTOMATIQUE DE PISCINE

La société SOFATEC ne peut être tenue responsable des pertes ou des dommages du matériel transporté par le transporteur. Il est précisé que la marchandise voyage aux risques et périls du destinataire.

En cas de constat de pièces manquantes ou défectueuses, il est important :

> De mentionner les réserves et observations sur le bordereau de transport.

> D'adresser un courrier recommandé avec accusé de réception au responsable du transport dans les 2 jours qui suivent la livraison en détaillant précisément les problèmes constatés.

> D'adresser une copie, de ce courrier, à la société SOFATEC à titre d'information.

Le contrôle de la qualité de l'emballage d'origine doit être effectué en présence du livreur. Le contenu de la caisse doit être contrôlé à la livraison.

CONTENU DE LA CAISSE

Couverture assemblée

Mécanique Maldives

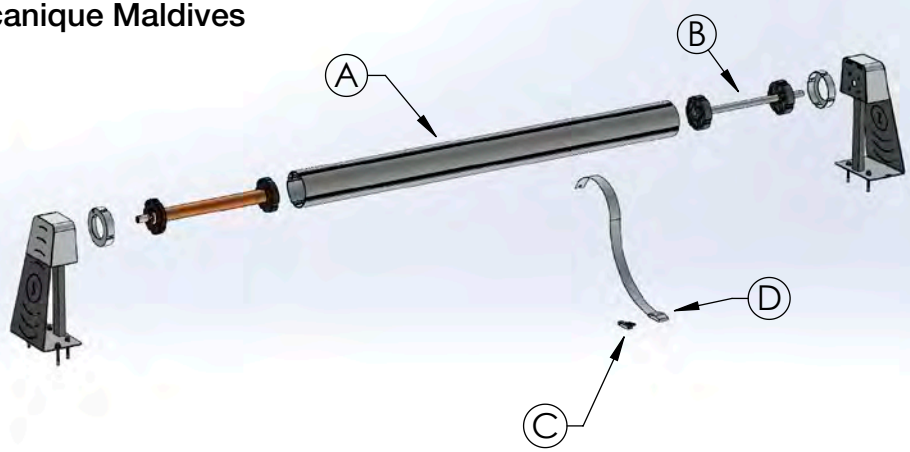

Lé de 6 lames

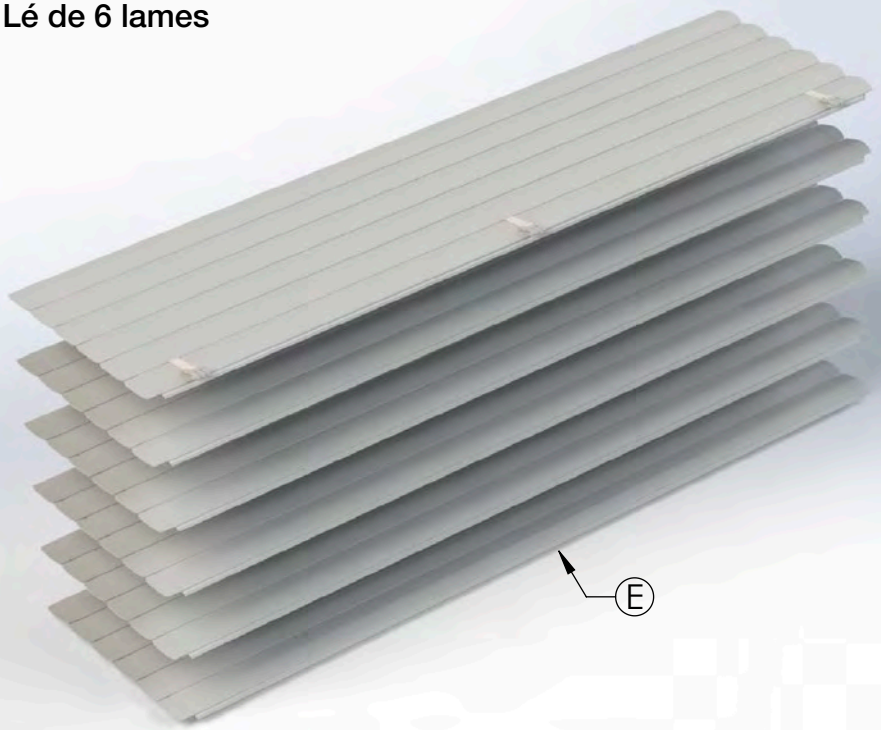

La caisse livrée doit comprendre:

Ⓐ - 1 x Axe aluminium + moteur intégré
Ⓑ - 1 Ensemble arbre + bagues, opposé au moteur
Ⓒ - Boucles anti-soulèvement (quantité selon largeur de la piscine)
Ⓓ - Sangles d'enroulement fixation à l'axe (quantité selon largeur de la piscine)
Ⓔ - Lés de 50cm de lames (6 lames/lé, quantité selon longueur de la piscine)
- 1 batterie avec chargeur
- Sachet de visserie + 2 clés + 1 porte clé
- 1 documentation technique de montage

NB : Images non contractuelles, pour information.

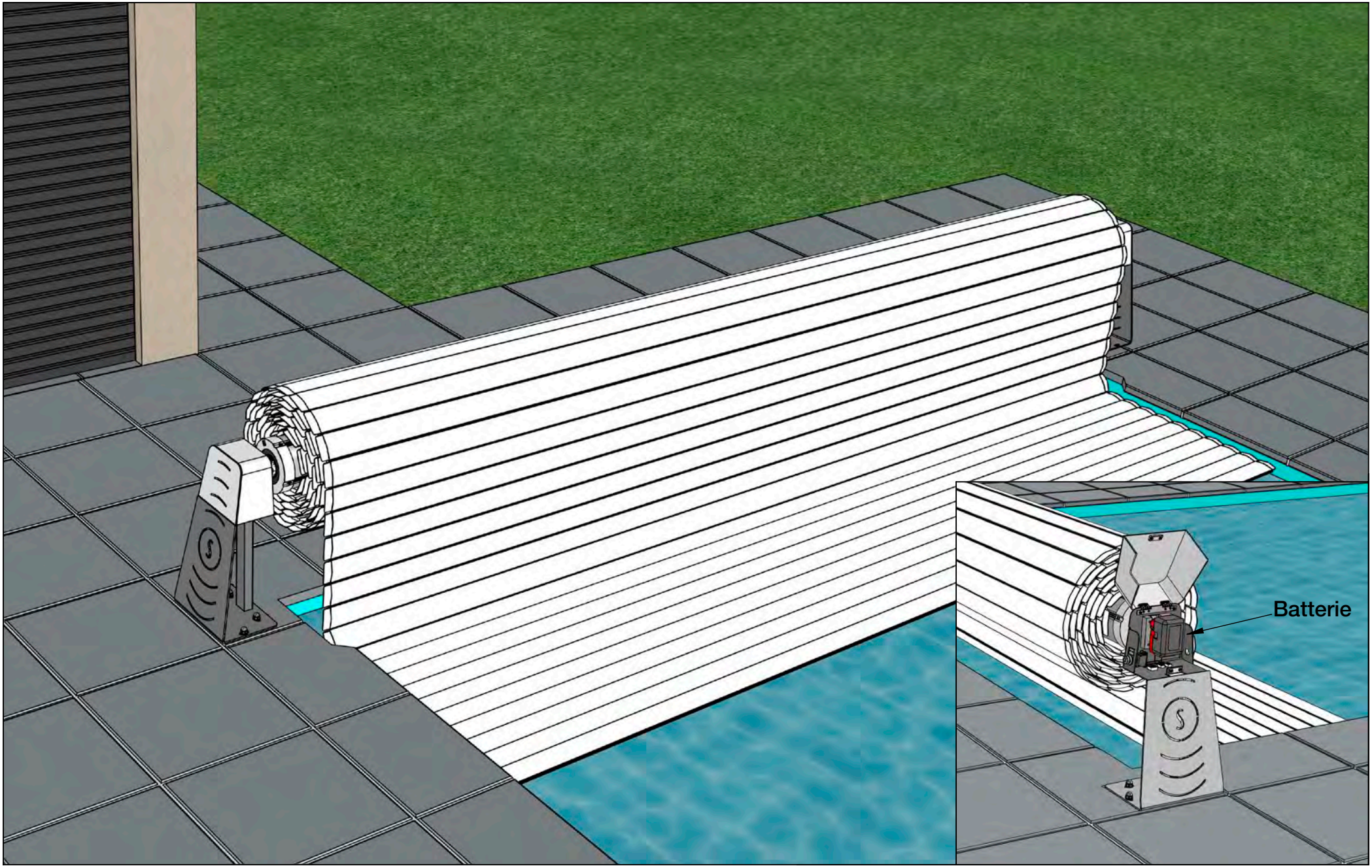
Batterie

INSTALLATION DE L'ENROULEUR

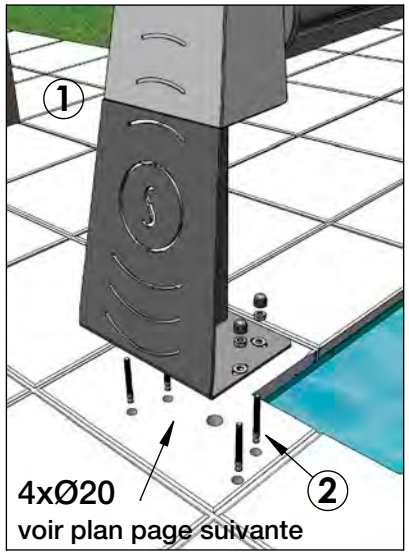

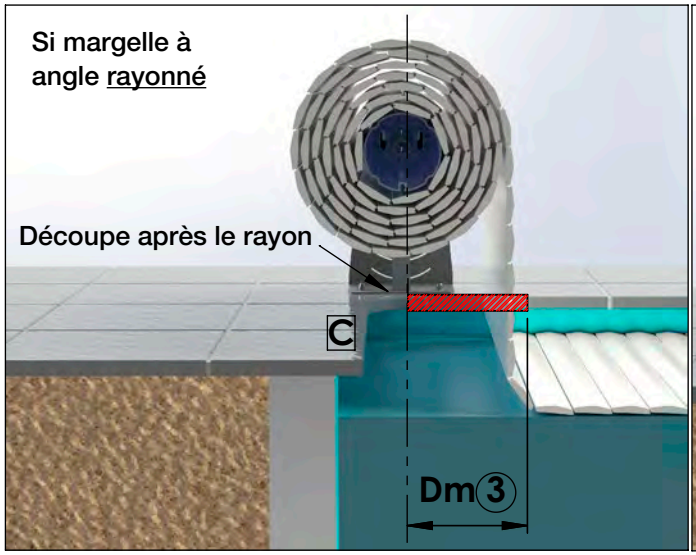

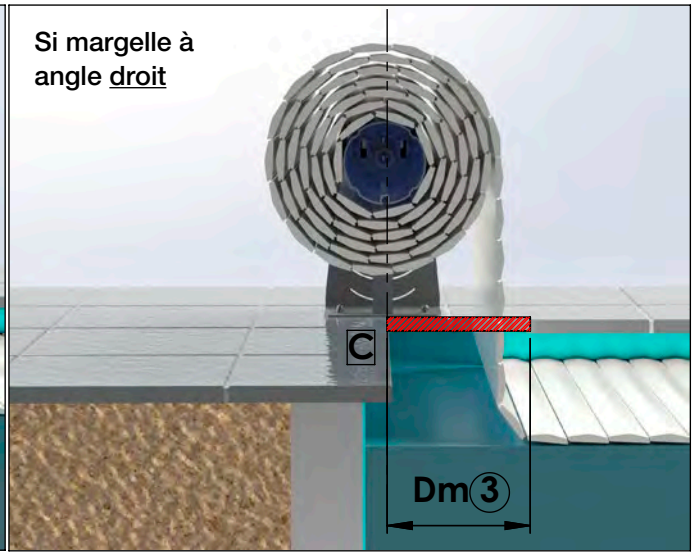

Préparation des margelles pour pose de la couverture :

1 - Présenter les supports assemblés avec l'axe sur les margelles tout en respectant les indications ci-dessous :

A : Respecter impérativement le parallélisme entre l'axe de déroulement des lames et une des longueurs de la piscine, ainsi que la mise à niveau de l'axe.

B : Centrer la couverture sur la largeur du bassin, avec supports serrés contre le tube aluminium. (A défaut, prévoir le serrage d'une bague pour empêcher le jeu latéral.)

C : Axe de déroulement à l'aplomb
- du nez de margelle en cas de piscine et margelle non rayonnée
- de la fin du rayon en cas de piscine et margelle rayonnée

2 - Fixer les supports avec des goujons à frapper M10 au travers des margelles

3 - Découpe des margelles à l'aplomb de l'axe sur une longueur Dm suivant le tableau ci-contre :

Découpe margelle

Longueur piscine	Dm
6m	260mm
8m	290mm
10m	320mm

4 - Après montage de la couverture, s'assurer qu'aucun frottement n'intervient à l'ouverture et à la fermeture de celle-ci (margelles arrières et de côté, Skimmer, ...)
Note : La surface de pose de l'enrouleur doit etre plane

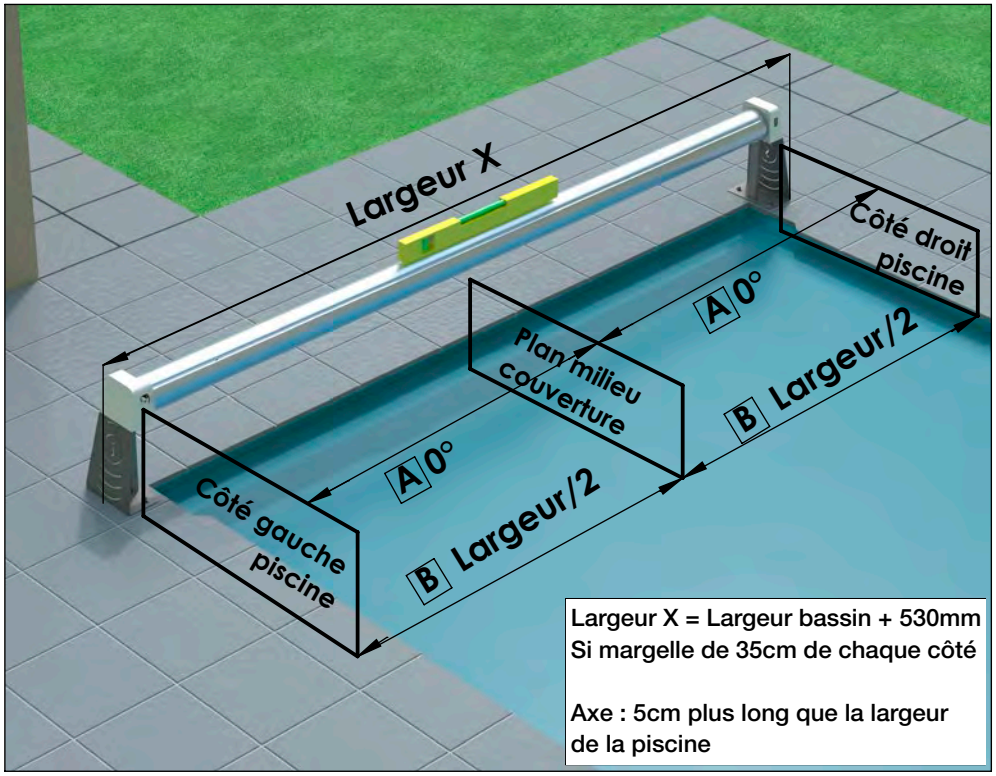

GABARIT DE FIXATION DU PIED

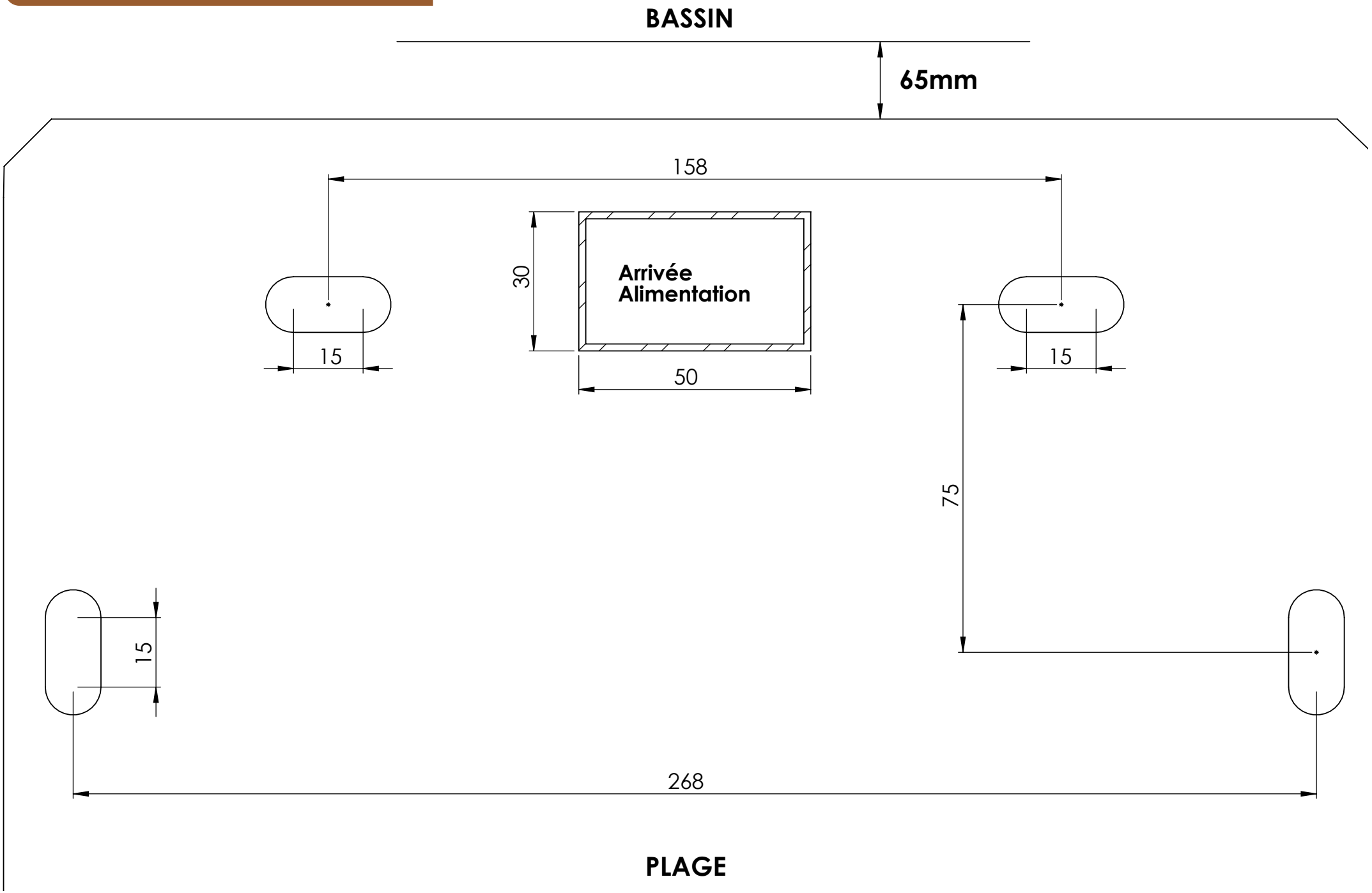

ASSEMBLAGE DE L'AXE SUR LES SUPPORTS

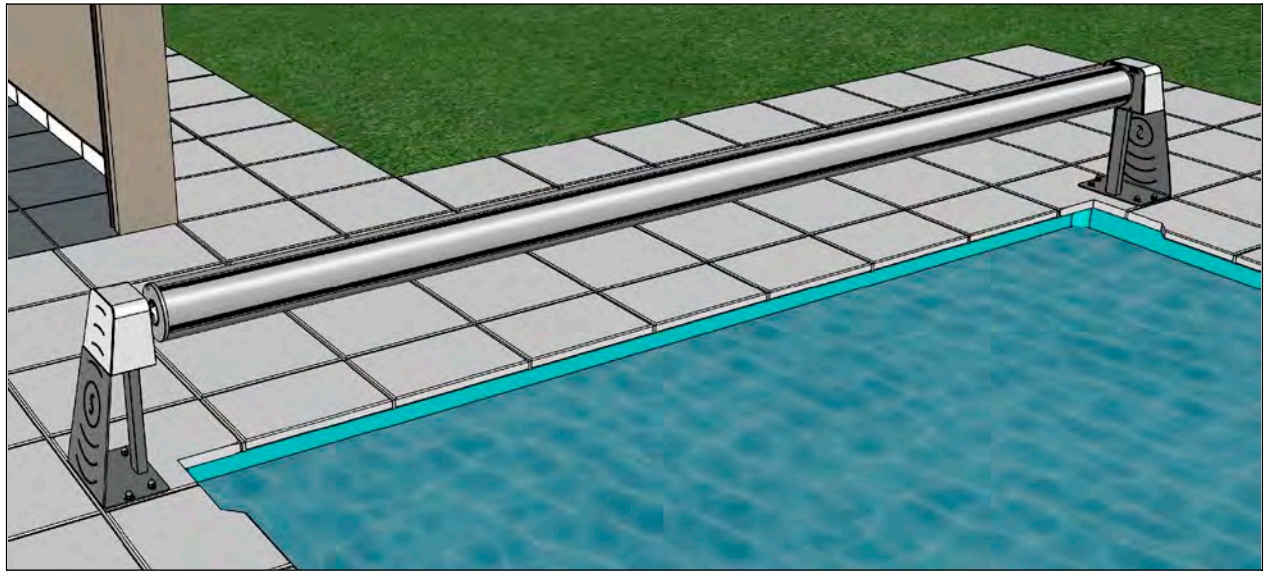

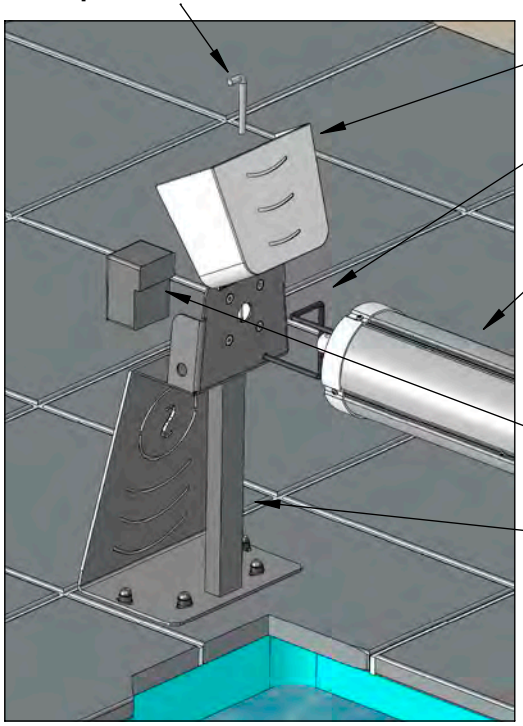

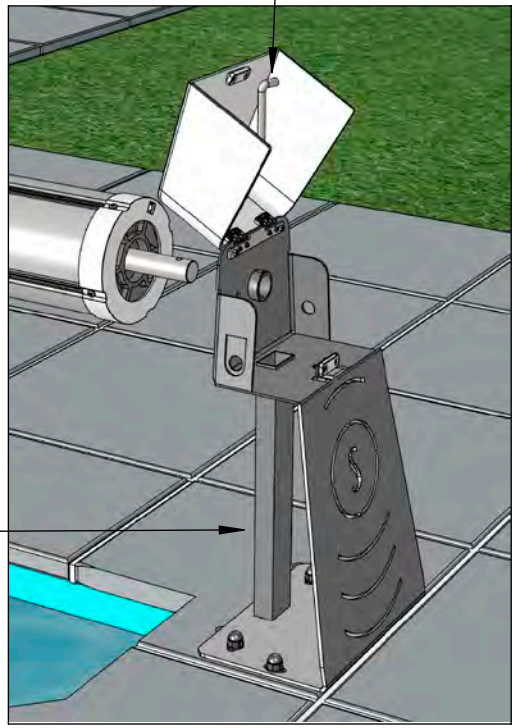

CÂBLAGE DE L'ENROULEUR

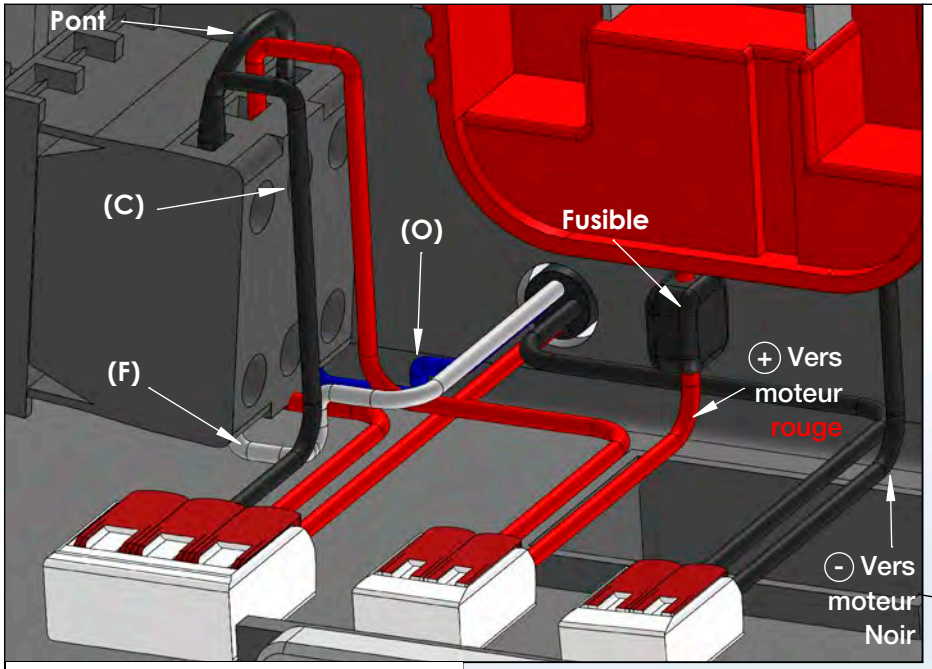

Raccordement commutateur à clé:
(O): Ouverture (Bleu ou vert)
(F): Fermeture (Blanc)
(C): Commun (noir)

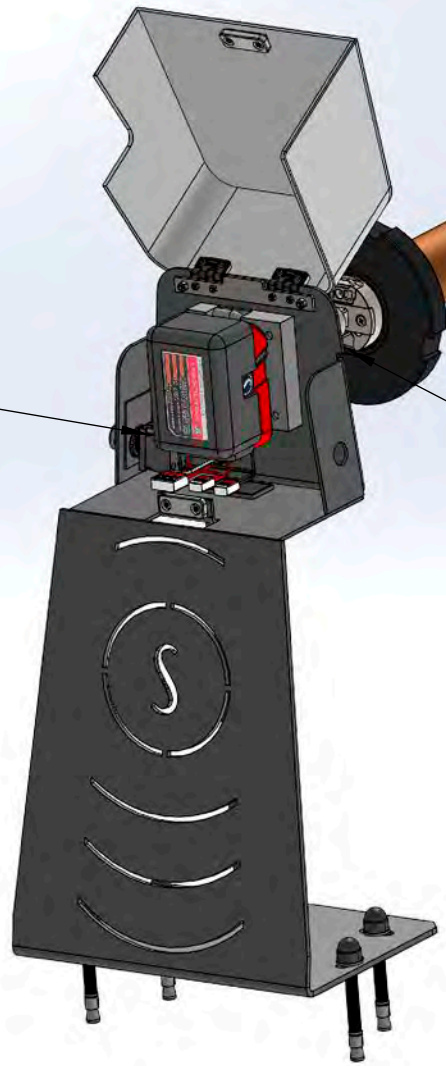

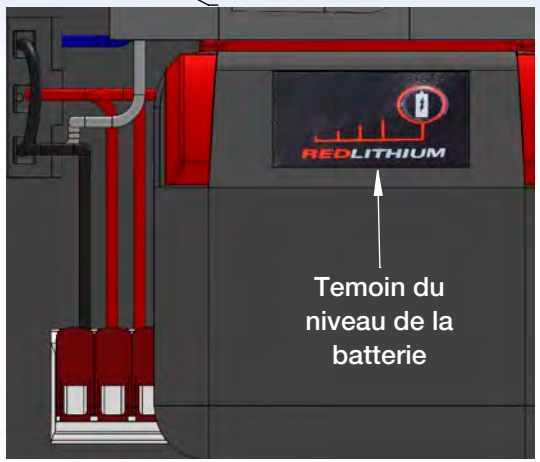

Modification de la couleurs des fils à partir de 2025						
	Moteur C80				Moteur C50 et C120	
	Avant 2025		A partir de 2025			
Sens Horaire	Noir		Blanc		Blanc	
Sens Anti-Horaire	Gris		Bleu		Vert	
Moteur +	Brun		Rouge		Rouge	
Moteur -	Bleu		Noir		Noir	

RÉGLAGE DES POSITIONS DE FIN DE COURSE

Cette étape a pour but de régler les positions «Piscine ouverte» et «Piscine fermée»
Le réglage s'effectue avec les 2 molettes de réglage prévues à cet effet

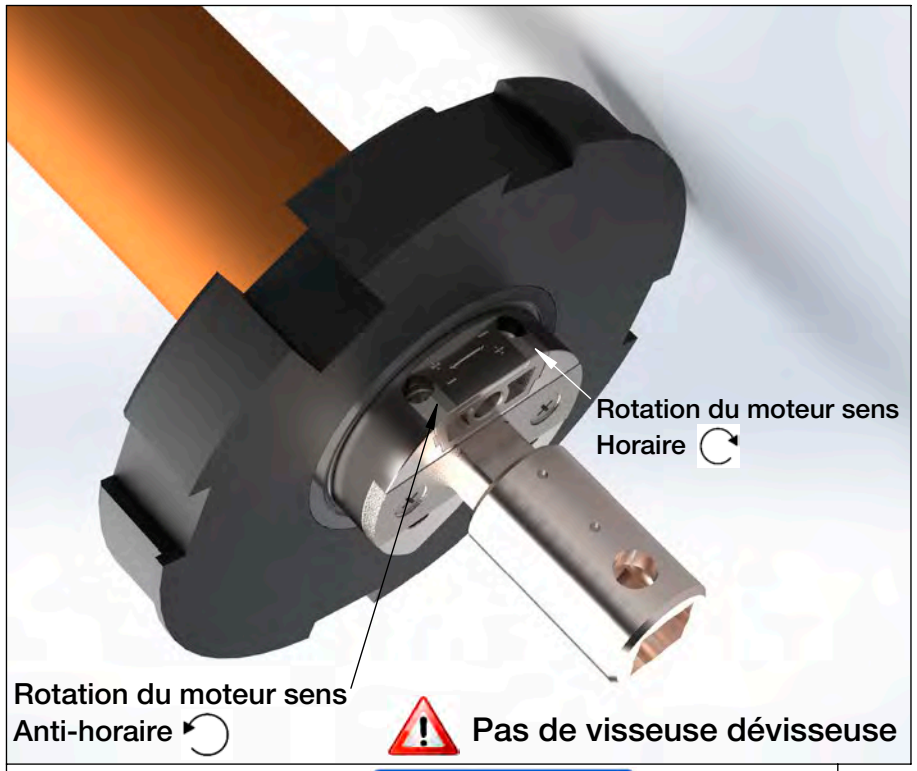

Réglage de la fin de course fermeture piscine :

1. Avant de raccorder le tablier, laissez tourner le moteur dans le sens de la FERMETURE jusqu'à ce qu'il se coupe automatiquement.
2. En ajustant la fin de course inférieure, positionnez l'axe de manière à ce que le tablier puisse être fixé facilement avec l'axe.
3. Orientez la rainure de l'axe vers le bassin (écoulement de l'eau)

Réglage de la fin de course ouverture piscine :

Actionnez le commutateur à clé pour enrouler les lames.
Le moteur enroule le tablier. Augmentez ou diminuez la zone de fin de course voir schéma ci-dessous ① et ②.

Remarque concernant l'utilisation d'un tablier :

Ne montez aucune butée mécanique afin de considérer une éventuelle modification de la longueur du tablier.
Sécurisez les différentes lames contre tout déplacement latéral.
Lors de la mise en service et de l'utilisation ultérieure, contrôlez la facilité de manœuvre et le déplacement sans entrave du tablier dans le sens de l'ouverture et de la fermeture.

Contrôle fonctionnel:

Pour un contrôle final, faites fonctionner une nouvelle fois le tablier dans les deux sens, jusqu'aux positions de fin de course.

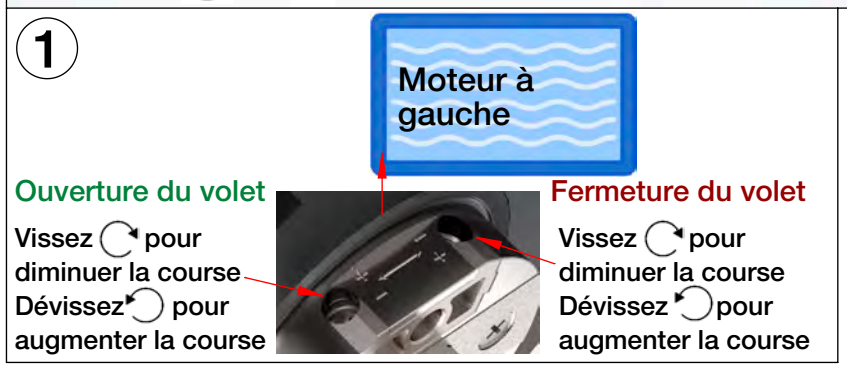

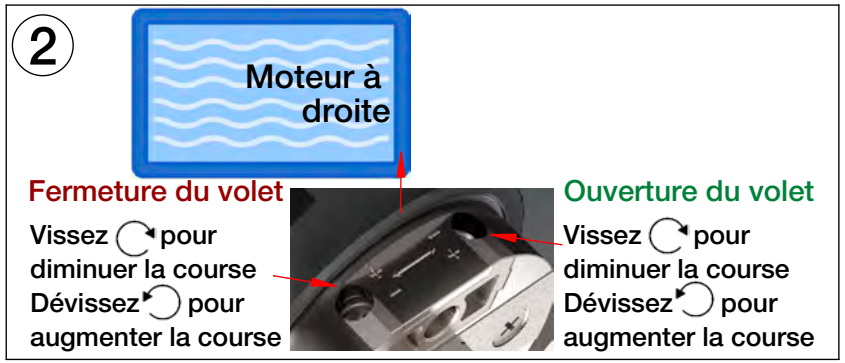

Attention: Les moteurs tubulaires sont conçus pour un fonctionnement de courte durée (8 minutes maximum).
Si le mode opératoire avec charge nominale est dépassé, il existe un risque de surcharge thermique.

Rep	Ref.Article	Désignation	QTE
1	MALDIVES	Maldives	1
2	TABLILAME	Tablier de lames PVC 83mm	1

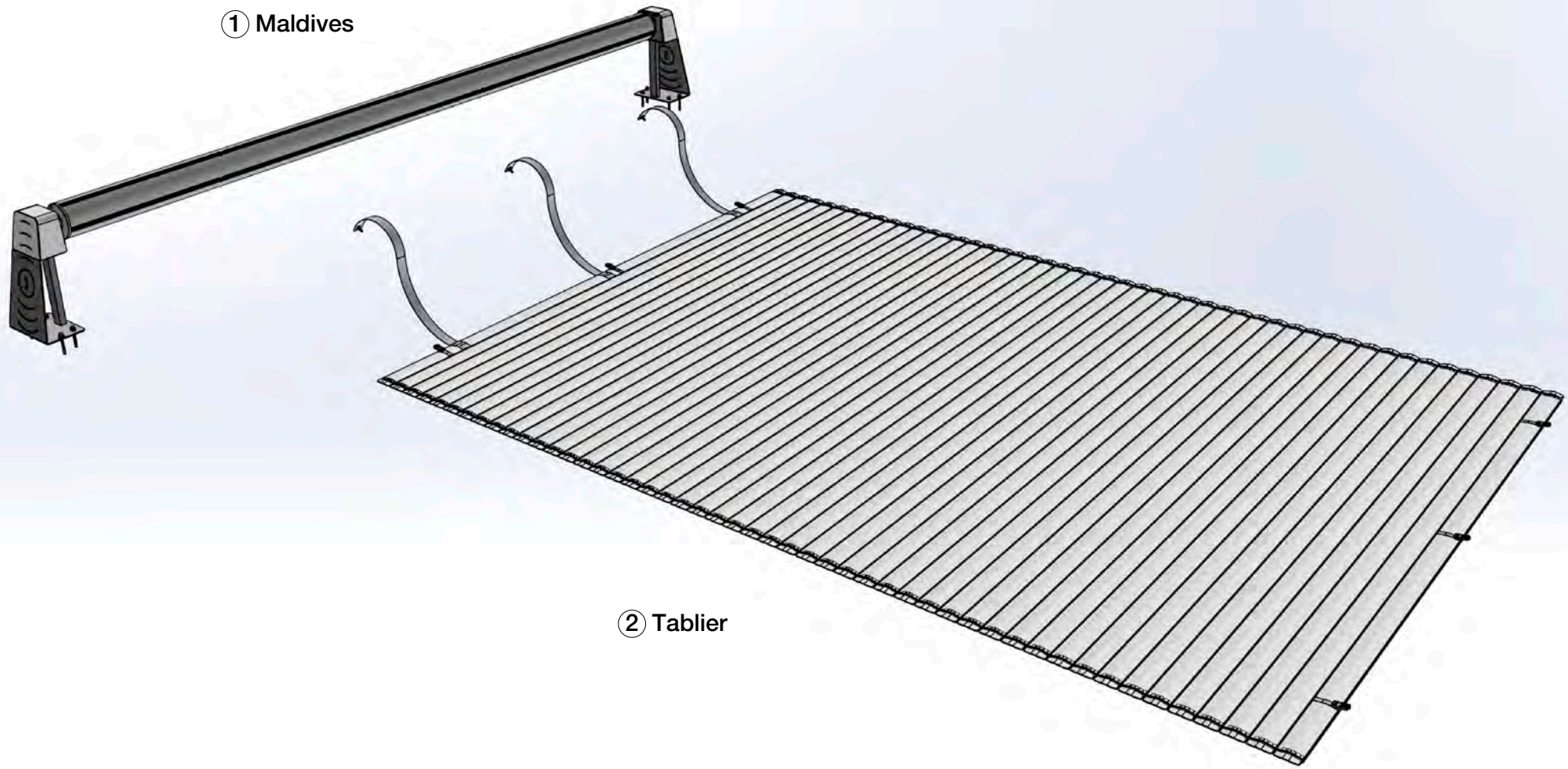

VUE D'ENSEMBLE MALDIVES MÉCANIQUE MOTEUR SIREM

Rep	Ref.Article	Désignation	Masse	QTE
1	PMALDIVES	Pied Maldives coté palier	7.7 Kg	1
2	PMANMALDIVES	Pied Maldives côté moteur	7.7 Kg	1
3	AAA167	Maldives Axe anodisé Ø167mm	4.4 Kg/ML	1
4	MHSC80	Moteur FDC. méca hors sol	5.9 Kg	1
5	AP	Arbre palier Lg 500	3.36 Kg	1
6	BSDIAM30	Bague d'arret inox	90 Gr	1
7	BND157	Bague noire Ø157 pour l'axe	620 Gr	2
8	CACHEAXE	Cache axe	130 Gr	2
9	GOUIN-D8-55	Goupille inox A4 Ø8 Lg55	22 Gr	1
10	VINTBZ-M5.5x22	Vis inox TB Z - M5.5x22	4 Gr	12

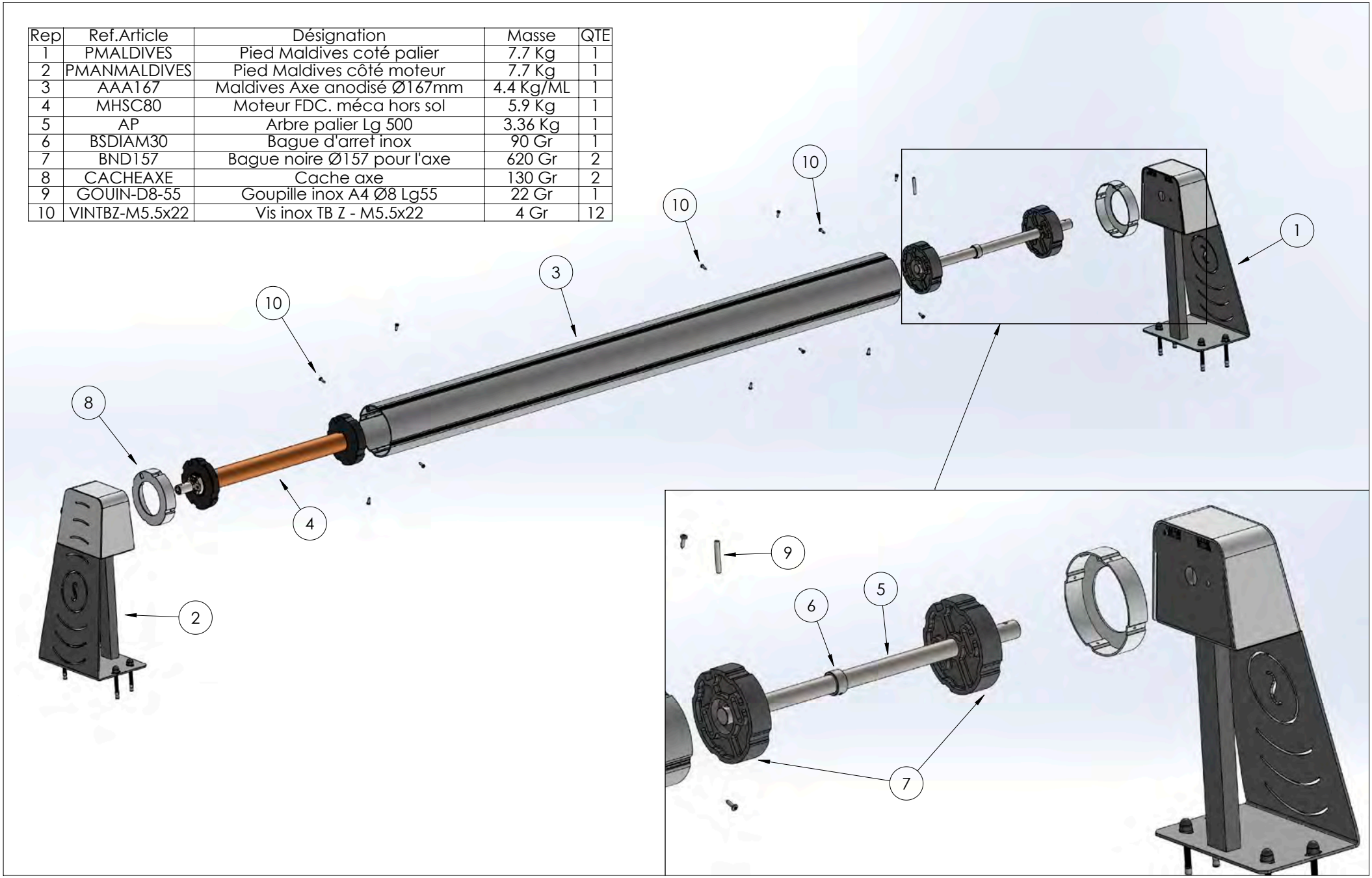

PIED CÔTÉ MOTEUR

Rep	Ref.Article	Désignation	Masse	QTE
1	SUPMALDIVES	Support Maldives acier laqué	7.2 Kg	1
2	CARMALDIVES	Carter Avant Maldives acier laqué	0.5 Kg	1
3	PALSUPAXE	Palier support axe	140Gr	1
4	VINTFHC-M8x20	Vis inox TF HC M8x20	4 Gr	4
5	BAT18V	Batterie	660Gr	1
6	BATCON	Battery Connector	100Gr	1
7	CACM10	Cache ecrou M10	4 Gr	2
8	GOIN-M10	Kit fixation : Goujon + rondelle + écrou	82 Gr	2
9	VINTBZ-M4x15	Vis inox tête bombée M4x15	2 Gr	2
10	VINTBZ-M4X6	Vis inox tête bombée M4x6	3 Gr	2
11	ECIN-M4	Ecrou Inox A4 M4	2 Gr	4
12	AIMMAL	Plaque aimantée	10 Gr	2
13	COMCLE	Commutateur à clé filaire Hors Sol	52 Gr	1
14	CLE-2	Clé	6 Gr	1
15	PORTECLE	Porte clé	6 Gr	1
16	GOUINL-D10	Goupille Inox A4 en L diam 10	62 Gr	1
17	CHAMALDIVES	Charnières capot Maldives	30 Gr	2
18	VINTFHC-M3x10	Vin inox TF HC M3x10	3 Gr	4
19	VINTCHC-M4x12	Vis Inox TCHC-M4x12	4 Gr	2
20	VINTBZ-M3X6	Vis Inox TBZ M3x6	3 Gr	4
21	ECIN-M3	Ecrou Inox A4 M3	3 Gr	4
22	PLASUPCAR	Platine support carter Maldives	40 Gr	1
23	VINTBZ-M4x20	Vis inox Tête bombée cruciforme	2.4Gr	2

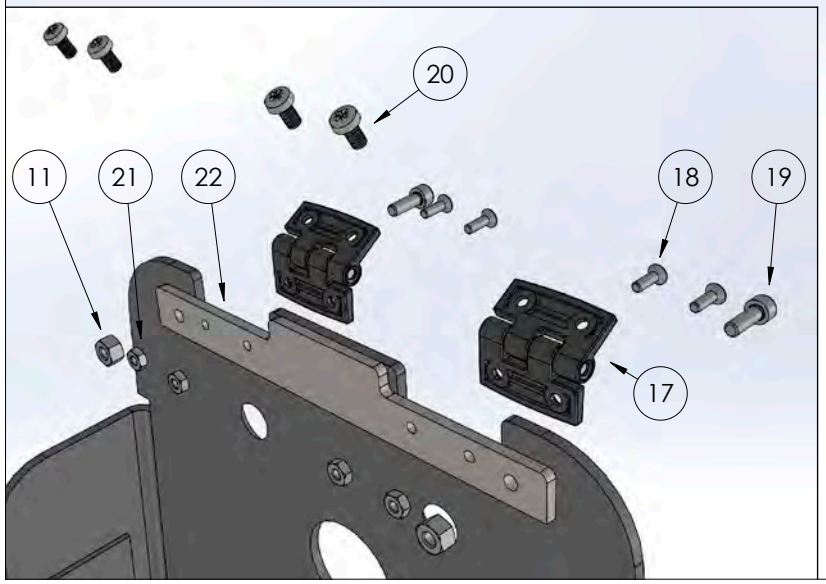

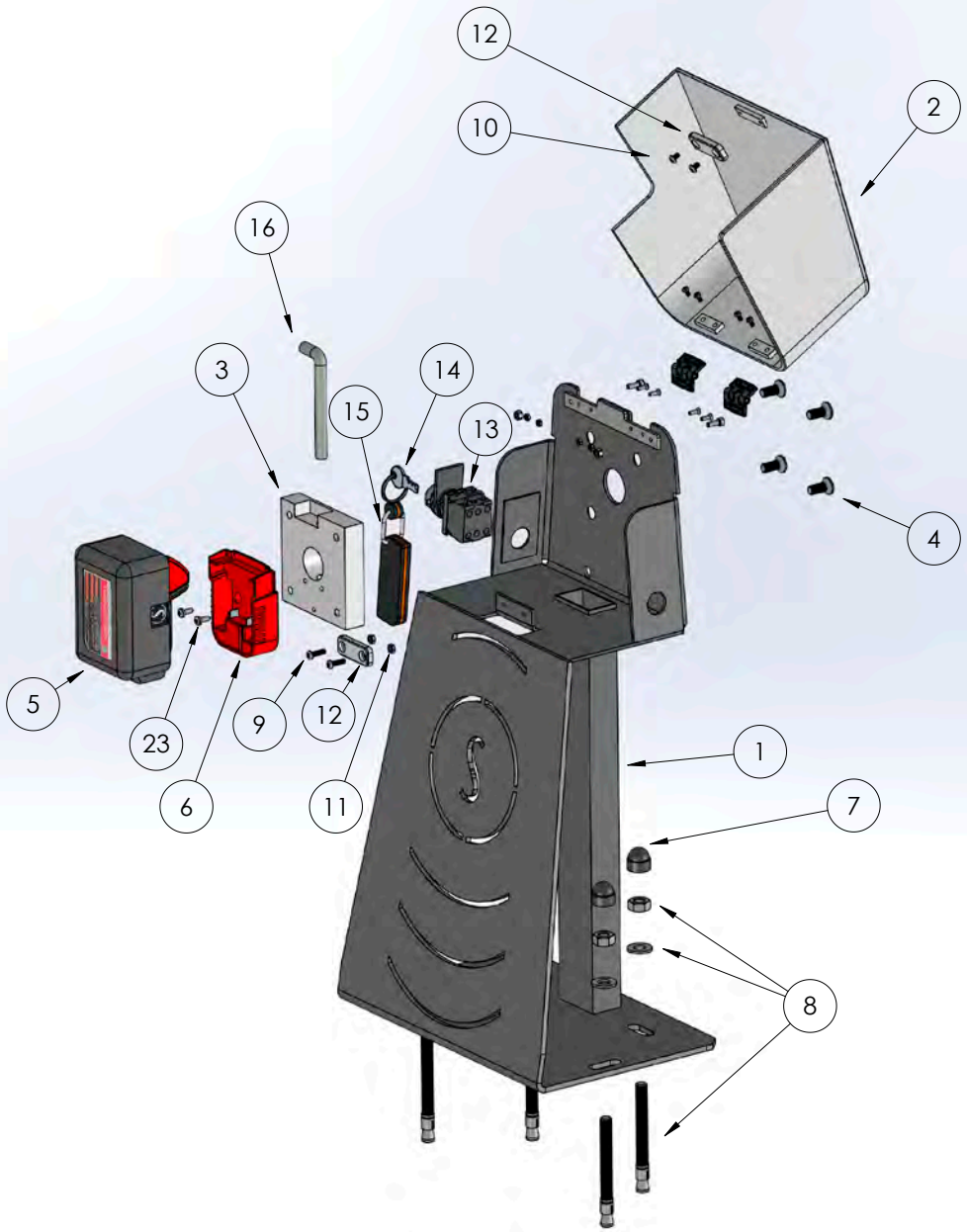

PIED CÔTÉ PALIER

Rep	Ref.Article	Désignation	Masse	QTE
1	SUPMALDIVES	Support Maldives acier laqué	7.2 Kg	1
2	CARPALMALDIVES	Carter Avant palier Maldives acier laqué	0.5 Kg	1
3	GOUINL-D10	Goupille Inox A4 en L diam 10	62 Gr	1
4	CACM10	Cache ecrou M10	4 Gr	2
5	GOIN-M10	Kit fixation : Goujon + rondelle + écrou	82 Gr	2
6	VINTBZ-M4x15	Vis inox tête bombée M4x15	2 Gr	2
7	VINTBZ-M4X6	Vis inox tête bombée M4x6	3 Gr	2
8	AIMMAL	Plaque aimantée	10 Gr	2
9	ECIN-M4	Ecrou Inox A4 M4	2 Gr	2
10	CHAMALDIVES	Charnières capot Maldives	30 Gr	2
11	VINTFHC-M3x10	Vis inox TF HC M3x10	3 Gr	4
12	VINTCHC-M4x12	Vis Inox TCHC-M4x12	4 Gr	2
13	VINTBZ-M3X6	Vis Inox TBZ M3x6	3 Gr	4
14	ECIN-M3	Ecrou Inox A4 M3	3 Gr	4
15	PLASUPCAR	Platine support carter Maldives	40 Gr	1

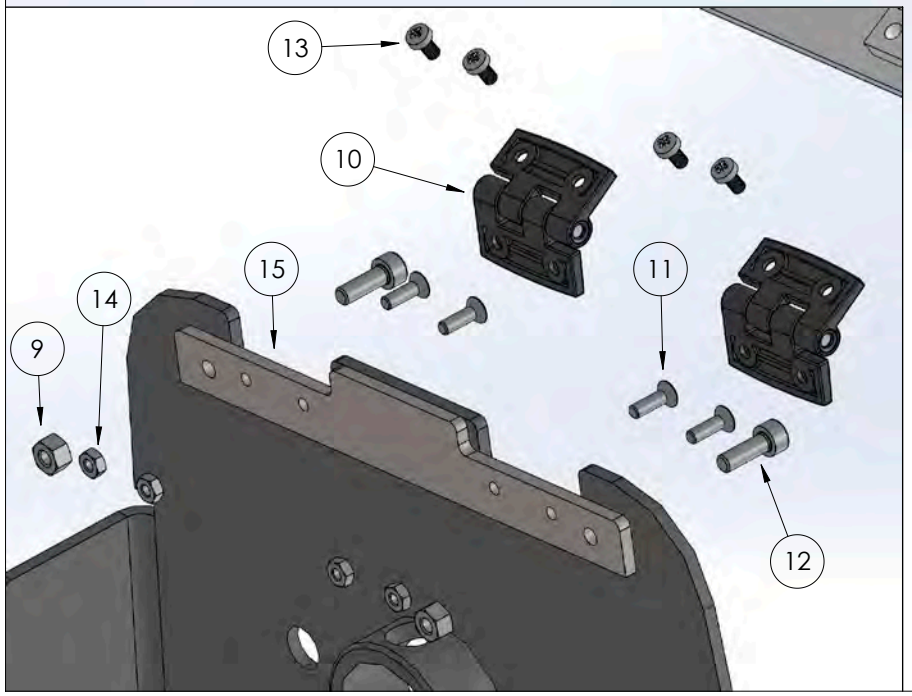

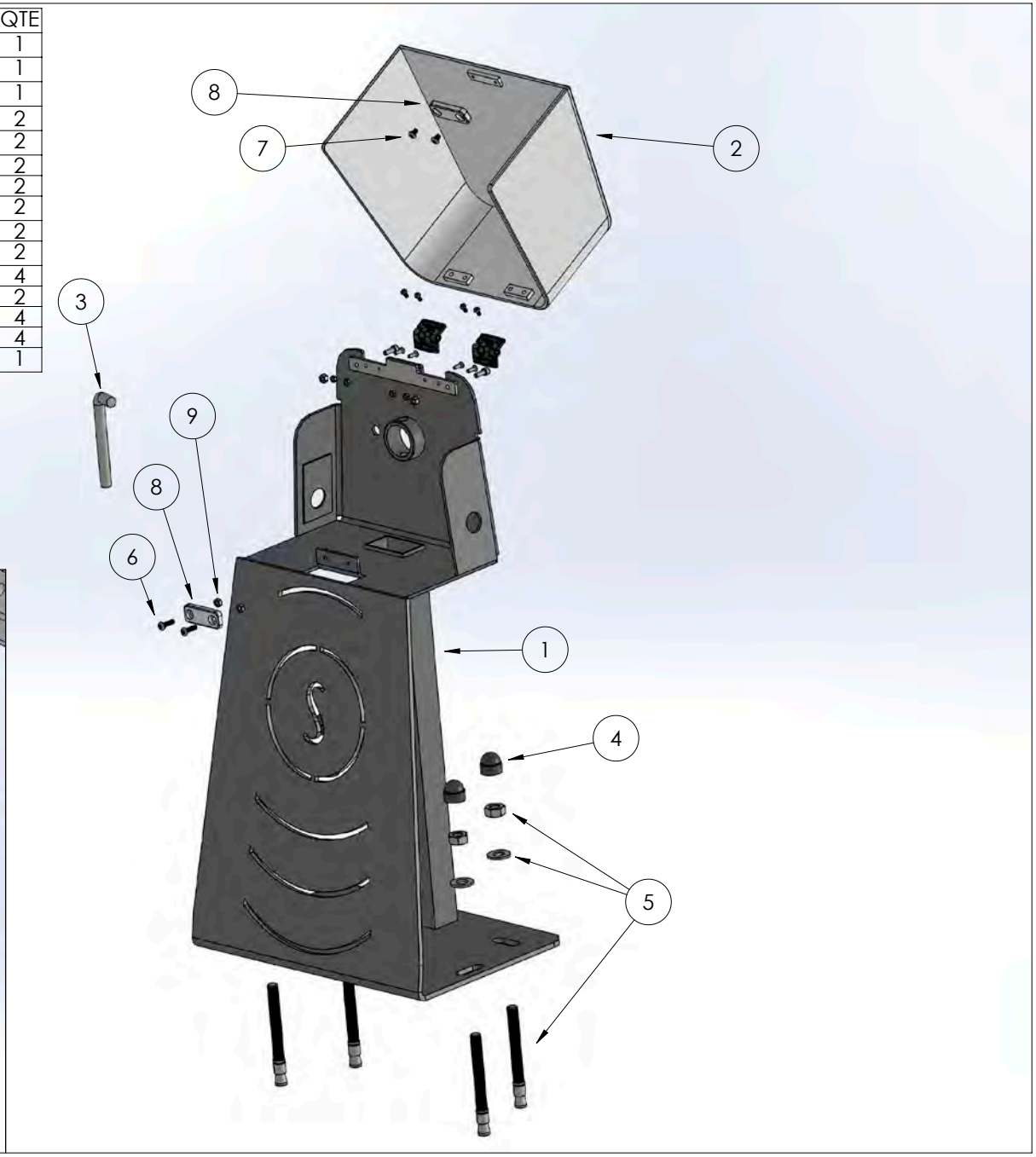

Bouchon réglable en option

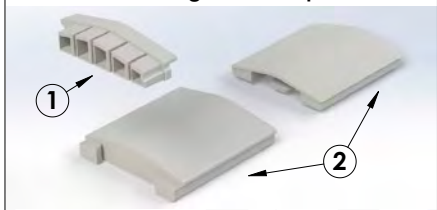

Rép:	Réf Article	Désignation	Masse (Unitaire
1	BOUDCOL	Bouchon à coller	13 Gr
2	BUTESCBF	Butée mécanique escamotable bouchon réglable	47 Gr

Bouchon à coller

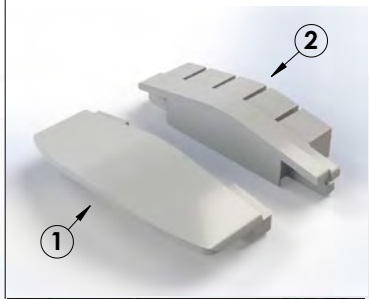

Rep:	Réf Article	Désignation	Masse (Unitaire)
1	AIL	Ailette 30mm	9 Gr
2	BOUGSOU	Bouchon de lame	13 Gr

Rep:	Ref.Article	Désignation	Masse Unitaire	QTE
1	LO83	Lame PVC 83mm	337gr M/L	Selon longueur de piscine
2	BOUDSOU	Bouchon de lame Droit	13gr	
3	AIL30	Ailette 30mm	9 Gr	
4	BOUGSOU	Bouchon de lame gauche	13gr	
5	LO83	Lame PVC 83mm entaille haut	337gr M/L	1
6	LO83	Lame PVC 83mm entaille bas	337gr M/L	1
7	LO83	Lame PVC 83mm entaille côté mâle	337gr M/L	1
8	SANG	Sangle de liaison axe-couverture	47gr	Selon largeur de piscine
9	VINTBHC-M8X30	Vis inox A4 TBHC - M8x30	10gr	
10	RONIN-L10	Rondelle inox Large - M10	4gr	
11	LANAS	Boucle anti soulèvement - Partie A	8gr	
12	LANAS	Boucle anti soulèvement - Partie B	24gr	
13	CHENYLM6	Cheville plastique M6	1gr	
14	RONIN-M6	Rondelle inox - M6	1gr	
15	RONCA-M6	Rondelle caoutchouc - M6	1gr	
16	VINHM-M6x40	Vis inox A4 HM - M6x40	5gr	
17	CAPECRM10	Capuchon écrou CHC M6	1gr	
18	SKIPVC	Ski de guidage lames	15Gr	

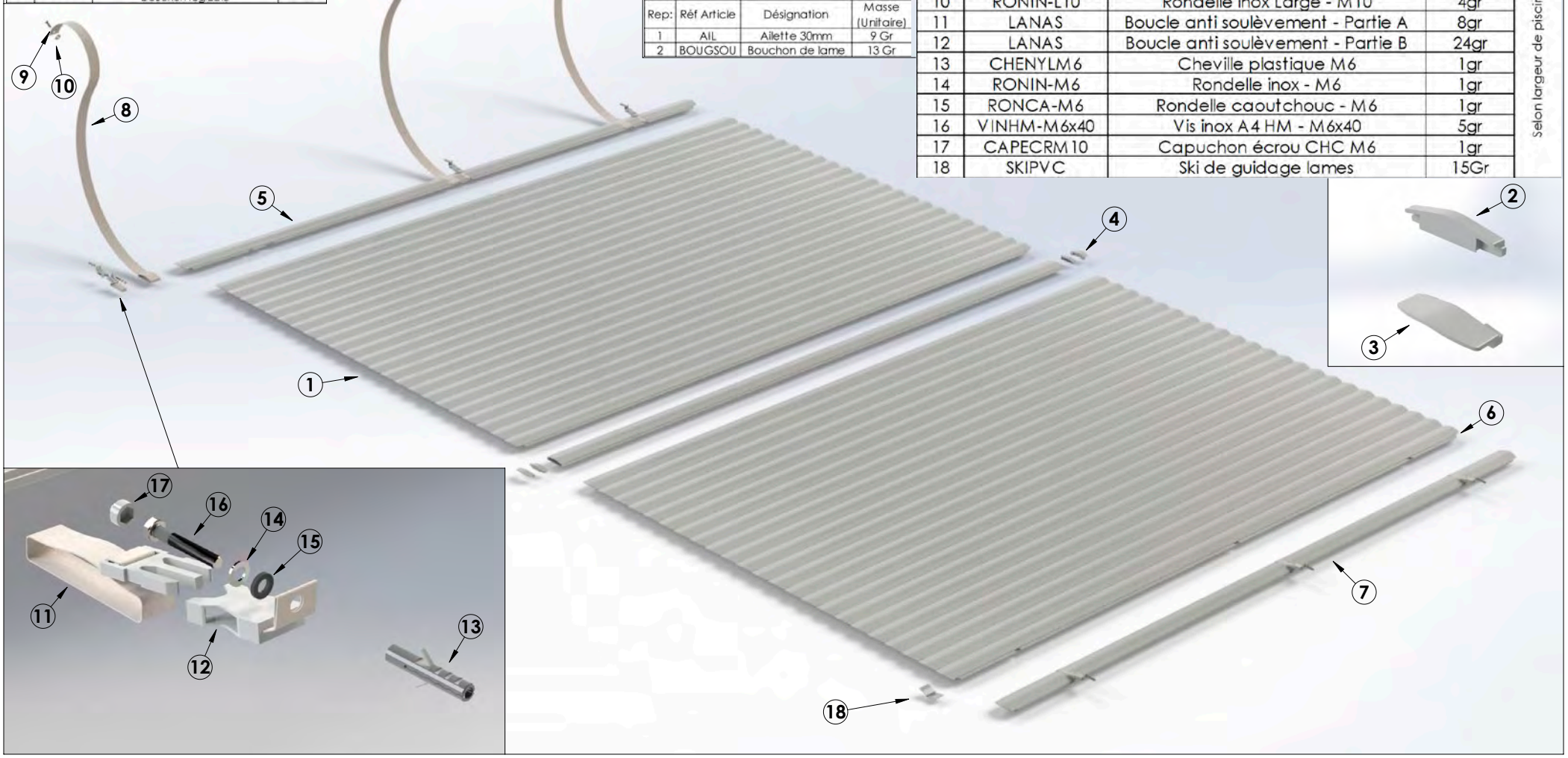

MISE EN PLACE DES LAMES, EMBOUTS FIXES

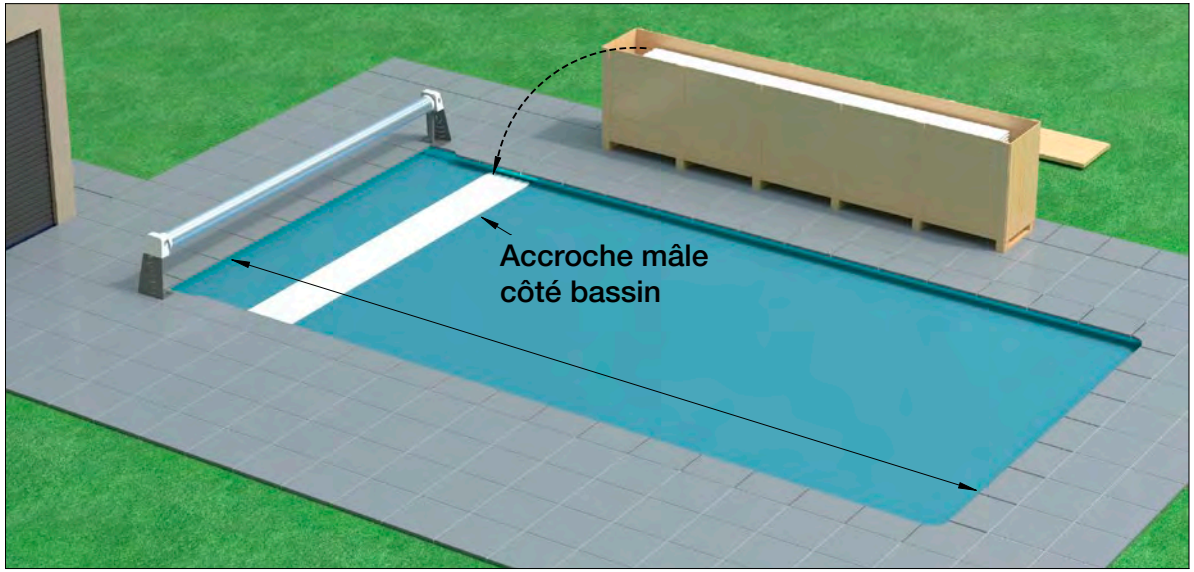

① Sortir un lé de lames de la caisse, vérifier la largeur adaptée à la piscine

② Vérifier un écart recommandé de 20mm de chaque côté entre les parois de la piscine et le lé de lames.

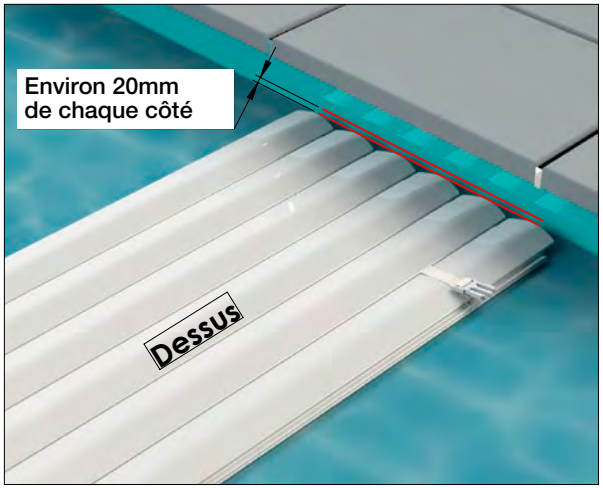

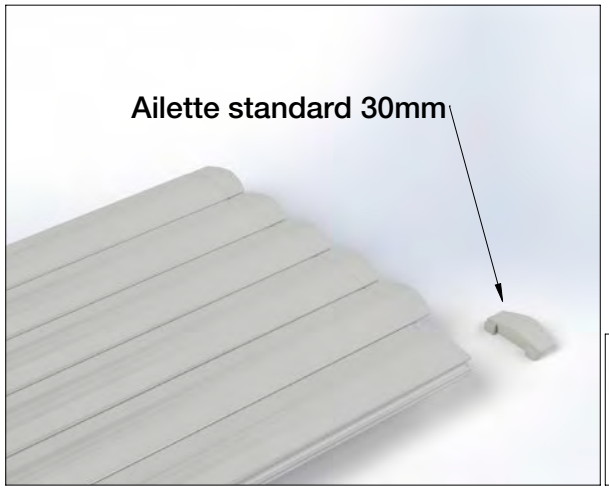

Mise en place du ski de guidage de lames pour enrouleur hors-sol:

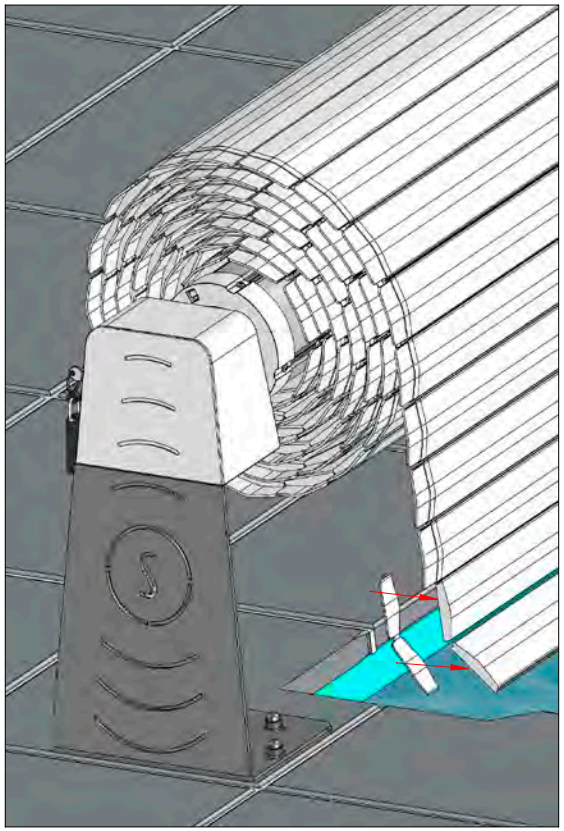

L'ailette ski est clipsée aux deux extrémitées des deux 1ères lames.

Pour les lames bicolores et polycarbonates ainsi que les finition en forme l'ailette ski n'est pas compatible. Utiliser le ski de guidage (voir page suivante).

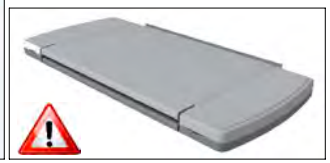

MISE EN PLACE DES LAMES, EMBOUTS RÉGLABLES

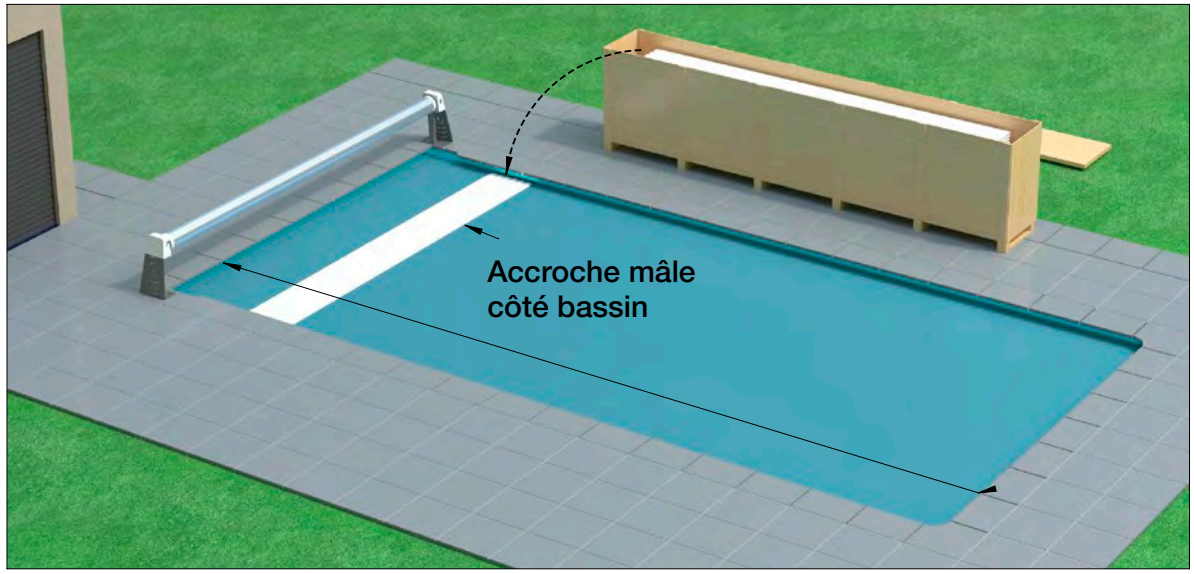

① Sortir un lé de lames de la caisse, vérifier la largeur adaptée à la piscine

② Vérifier un écart recommandé de 20mm de chaque côté entre les parois de la piscine et le lé de lames.

Si écart non respecté → Réglage possible de ±20mm de chaque côté des lames sur les bouchons télescopiques

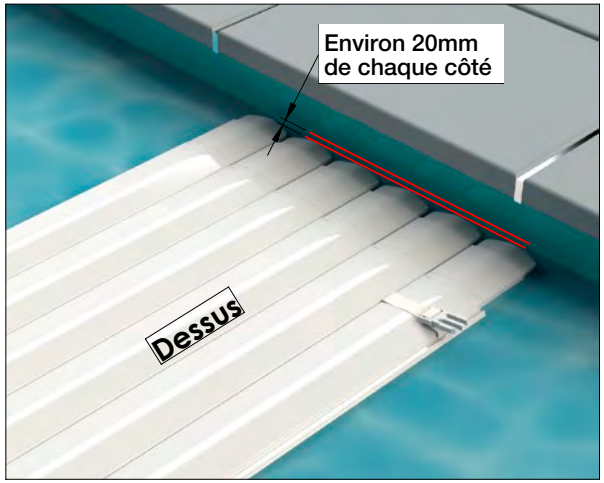

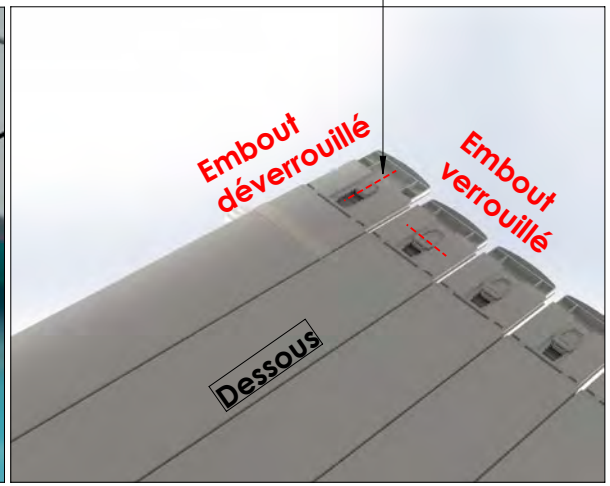

Mise en place du ski de guidage de lames pour enrouleur hors-sol:

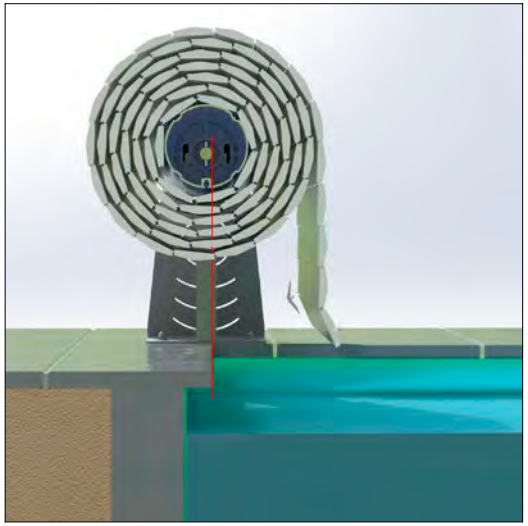

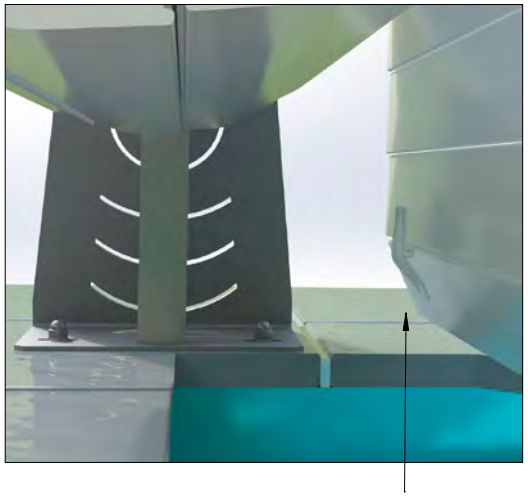

Ski de guidage lames :
Faire glisser le ski PVC pour un clipsage dans la partie femelle donnant l'inclinaison de la première lame

ASSEMBLAGE DE LA COUVERTURE AVEC DES LAMES OPAQUES

- Assemblage de la couverture à effectuer sur la piscine en eau.
- Reproduire un mouvement d'oscillation jusqu'à l'encliquetage total des lames.
- Répartir de manière égale le jeu latéral de la couverture sur le bassin.
- Toute découpe de bouchon supprime sa garantie d'étanchéité et de rigidité.

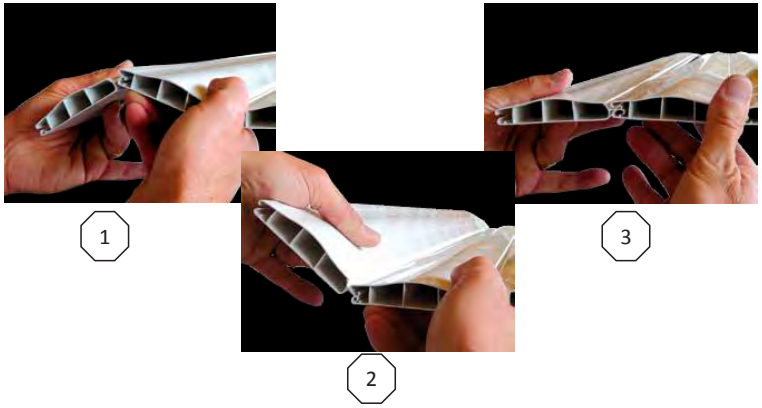

LIAISON DE LA COUVERTURE À L'AXE

EMBOUTS FIXES ET AILETTES AMOVIBLES DE 30MM

En option : EMBOUTS AVEC AILETTES RÉGLABLES BREVETÉS

Réglage possible de ± 20 mm de chaque côté de la lame

L'épaisseur de nos lames leur garantit une meilleure longévité, une très bonne flottabilité, et permet de mieux garder la chaleur.

Lames renforcées avec 5 alvéoles

COULEURS DES LAMES DISPONIBLES :

Blanc | Gris clair | Gris | Sable | Taupe

POSITIONNEMENT DES BOUCLES ANTI-SOULÈVEMENT

Boucles anti-soulèvement à mettre en place selon les écartements maximum ci-contre: Côté enroulement et côté opposé à l'enroulement

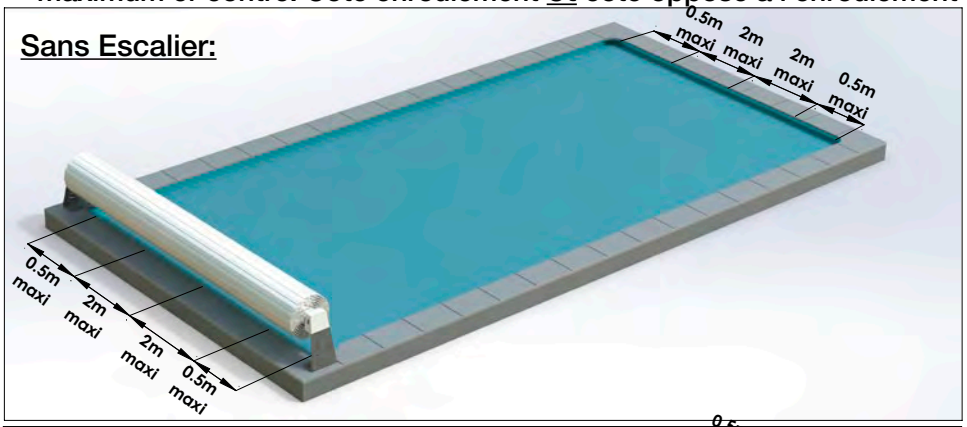

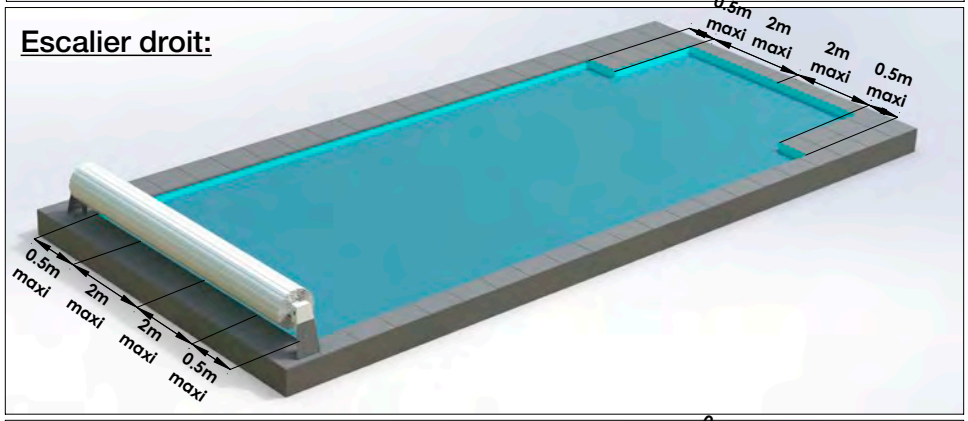

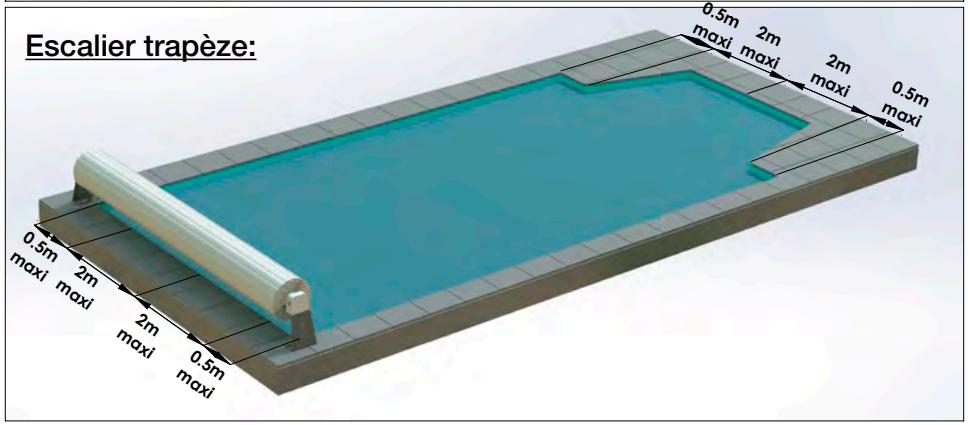

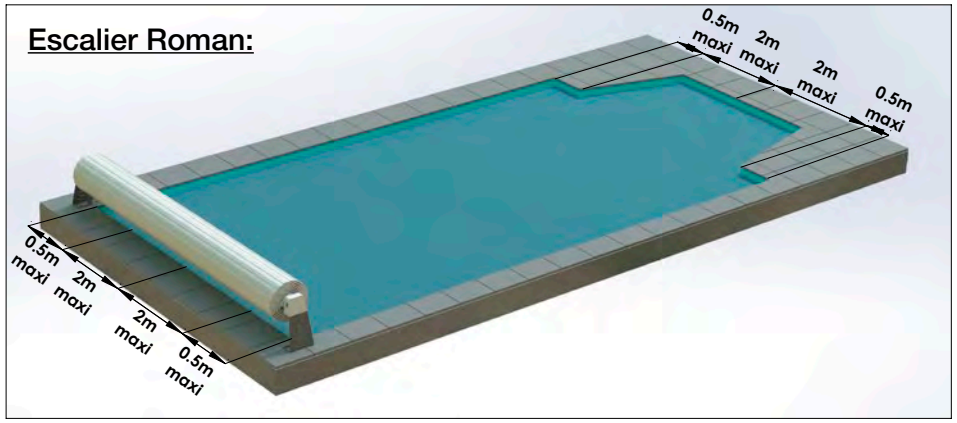

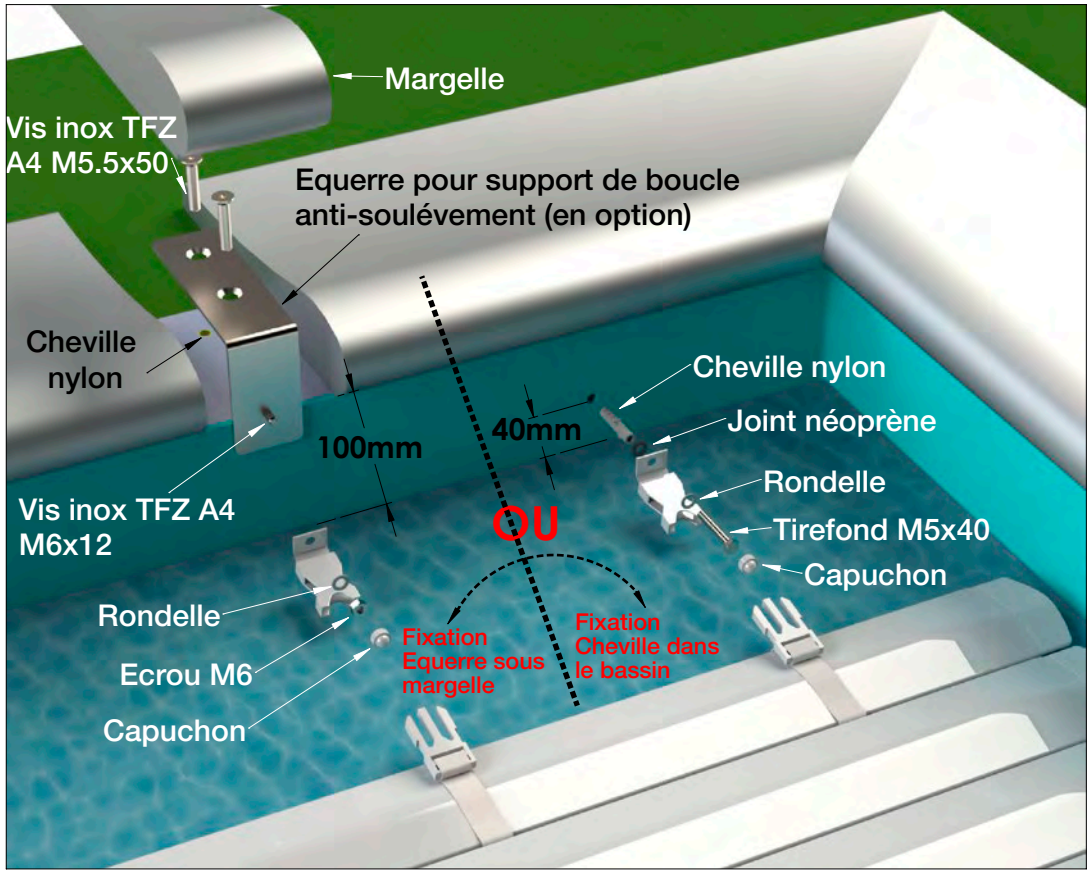

CONSEILS IMPORTANTS

> Veiller à ce que les lames ne frottent pas sur les brides de skimmer.
> L'utilisation d'un électrolyseur à sel est fortement déconseillée de même qu'un autre appareil électro physique en raison des risques d'oxydation pour les métaux immergés. Il est recommandé pour ce cas d'installer une «mise à la terre» indépendante.
> Les lames polycarbonates doivent impérativement rester au contact de l'eau afin d'éviter une déformation définitive.
> Le premier lé de lame équipé des sangles d'enroulement doit être fixé à l'axe (vis de fixation sur l'axe)
> Répartir ensuite de manière égale le jeu latéral de la couverture.
> Ne jamais découper les bouchons ce qui aurait pour effet de supprimer la garantie d'étanchéité et de rigidité.
> En cas de non utilisation de la couverture pendant une longue durée, couper l'alimentation du coffret électrique.
> Les boucles anti-soulèvement sont fixées avec des vis en inox à têtes hexagonales Ø 6 ainsi que des joints.
> Pour verrouiller les sangles il suffit d'encliqueter les 2 parties.

La société SOFATEC reste à la disposition des utilisateurs pour fournir tous renseignements et conseils complémentaires.

INSTALLATION DE LA COUVERTURE SOFATEC

Il est recommandé que deux personnes soient présentes sur le site pour la pose de cette couverture et qu'une personne soit habilitée à le faire afin d'effectuer, celle-ci, en conformité à la norme NF C15-100.

Matériaux indispensables :

> Une caisse à outils > Un perforateur > Une meuleuse (lapidaire) > Une machine à visser / dévisser > Un appareil de mesure électrique

Il est recommandé d'utiliser des gants pour la manipulation du matériel pouvant être coupant, des lunettes de protection ainsi que des chaussures de sécurité.

Nos fixations et nos prescellements pour nos couvertures automatiques sont fournis pour une terrasse béton et une piscine en béton.
Pour tout autre support, les fixations sont à prévoir (exemple : coque, piscine bois, piscine métallique etc...).
Vous devez impérativement vous assurer de la tenue des fixations de nos couvertures automatiques de piscine et suivre nos notices de montages.

UTILISATION DE LA COUVERTURE SOFATEC

Seul un adulte est habilité à utiliser correctement la couverture automatique. Il doit préalablement vérifier qu'il n'y a aucun baigneur dans la piscine et que celle-ci est vide de tout objet flottant (bouées, matelas pneumatiques, bateaux gonflables, ballons…) pendant les manœuvres d'ouverture et de fermeture.
Veiller à verrouiller l'accès de la piscine au moyen des boucles anti-soulèvement après fermeture de celle-ci. **Il est indispensable de retirer la clé** de la commande à clé après l'opération d'ouverture et de fermeture de la couverture pour des raisons indispensables de sécurité.
Ne pas oublier de déverrouiller les boucles anti-soulèvement avant l'ouverture de la couverture.
En aucun cas il ne faut arrêter la couverture en position intermédiaire afin de ne pas risquer un coincement du volet roulant.
Le niveau de la piscine, avant l'utilisation, de la couverture doit être vérifié. Il ne doit pas être trop haut car il pourrait empêcher le déroulement normal.
Ne jamais vider la piscine sans votre installateur.
Recommandations : En cas de possession de lames «polycarbonates», celles-ci doivent impérativement être immergées afin de ne pas se déformer définitivement.
En cas d'ensoleillement sur ces lames avec le volet fermé et si la température de l'eau atteint 30° ou plus ; afin de ne pas endommager les lames, il est vivement recommandé de laisser la couverture enroulée pendant la nuit. Lors de forte chaleur, il est interdit d'utiliser les écrans protecteur Hiver Clean et Hiver Clean Évolution.
Aucun objet ne doit être laissé sur les tabliers (bouées ou autre), une déformation et une décoloration des lames apparaîtraient.

CONSEILS D'ENTRETIEN

L'UTILISATEUR de la couverture SOFATEC doit entretenir la couverture à sa charge et sous sa responsabilité.
Pour ce faire : Au moins deux fois par an, avec un appareil haute pression et en utilisant un produit détartrant ALIMENTAIRE et non un solvant ou un abrasif, il doit nettoyer la couverture automatique, afin que les lames en PVC soient conservées en bon état. Cette opération doit être effectuée à une distance raisonnable.
POUR UN BON ÉQUILIBRE DE L'EAU, sans risque pour la couverture automatique, il est recommandé les normes ci-après :

- Le PH compris entre 7,2 et 7,6
- Le chlore compris entre 0,7 et 1,5g/m^3
- Le brome entre 1,5 et 2,5g/m^3

Les surdosages de produits, prolongés ou répétés, risquent d'endommager irrémédiablement les lames PVC.
Le manque de traitement provoque le développement des algues et favorise le processus de putréfaction pouvant faire apparaître des tâches brunâtres sur les lames PVC. Pendant de longues périodes de fermeture de la piscine, il est indispensable de vérifier le bon fonctionnement de l'électrolyseur.
Ce genre d'appareil fonctionnant en continue, peut en cas de forte teneur de produit chloré stagnant avec les lames PVC, créer des dommages importants.
Dans ce cas il est impératif d'ouvrir la couverture afin d'aérer la piscine,
NE PAS OUBLIER DE SURVEILLER L'ACCÈS DE CELLE-CI PENDANT CETTE OPÉRATION car elle n'est plus protégée et elle s'avère dangereuse.
En cas de surdosage de chlore, ouvrir la couverture et brancher la filtration. **NE PAS OUBLIER DE SURVEILLER L'ACCÈS DE LA PISCINE.**

EN HIVER

Il faut entretenir la piscine en fonction du climat et de la situation géographique pour se faire il est recommandé de :

> Nettoyer la couverture à l'aide d'un appareil de haute pression
> Mettre les produits spécifiques dans l'eau.
> Mettre un filet sur la couverture (option Hiver Clean voir catalogue) si la végétation se trouve à proximité afin de ne pas provoquer des salissures sur les lames PVC.
> Nettoyer régulièrement la couverture afin qu'elle ne soit pas enroulée avec des détritus végétaux ou autres (ce genre de pourrissement engendré par l'accumulation des feuilles n'est pas pris sous garantie)
> Effectuer une aspiration / filtration une heure par jour à l'aide des skimmers et de mettre un thermostat antigel qui déclenche la filtration dès que la température est inférieure à 0 degré.

LA MAINTENANCE

En cas de dysfonctionnement ou de réparation empêchant la fermeture et la sécurisation de la piscine,

> Il faut considérer que toutes les mesures nécessaires doivent être prises car il n'y a plus de sécurité et il est indispensable d'empêcher l'accès à cette piscine, notamment aux enfants.
> Tous les ans, il est impératif de vérifier l'état des sangles.
> Contrôler la filtration régulièrement afin qu'elle aspire normalement et non pas de l'air car dans ce cas les lames polycarbonates pourraient être déformées.
> S'assurer que l'état des lames est parfait et qu'il n'y ait rien qui se soit enroulé à l'intérieur pouvant provoquer des déformations de lames.
> Le service après vente qui a posé la couverture automatique doit vérifier le bon enroulement de celle-ci.
> S'assurer que les pièces de rechange sont d'origines et conformes aux spécifications techniques.

GARANTIE

Conditions de garantie

La garantie est accordée lorsque les conditions normales d'installation, d'utilisation, d'entretien d'hivernage et de maintenance sont respectées.
SOFATEC assure le remplacement des pièces défectueuses durant la période de garantie à compter de la date de mise en service.
L'installation et les réparations de la couverture automatique SOFATEC doivent être effectuées par un technicien qualifié.

Durées de garantie

> 4 ans pour le matériel électrique (moteur électrique, coffret)
> 3 ans sur les lames PVC concernant la flottabilité, l'étanchéité, la désagrégation et l'articulation. Et sur la mécanique à l'exception de la corrosion.
> 6 mois sur les batteries solaires 12V (enrouleur type solaire).

Exclusions de garantie

> Déformation des lames polycarbonates due à un manque de contact avec le plan d'eau.
> Les dommages occasionnés par la grêle, la tempête ou la foudre.
> Les modifications apportées sur une couverture SOFATEC sans notre consentement.
> Les frais de main d'œuvre pour le démontage et remontage.
> Les frais de dommages et intérêts ainsi que toutes les demandes de pénalité.

INFORMATION AVANT L'ACHAT

Couverture de sécurité pour piscine destinée à empêcher l'accès de la piscine aux enfants de moins de 5 ans.
Un enfant se noie en moins de 3 minutes. Aucun type de protection ne remplacera jamais la surveillance et la vigilance d'un adulte responsable.

Modèle de la couverture : MALDIVES À BATTERIE AVEC FIN DE COURSE MÉCANIQUE
Plage des dimensions du bassin couverte : Largeur minimum de 1,99 m
Niveaux d'eau : Minimum 100 mm / maximum 120 mm
Niveau d'eau pour la période d'hivernage : Minimum 100 mm
Période d'utilisation : Toutes saisons sauf tablier pris dans la glace.
ATTENTION à la grêle (à voir avec votre assurance)
Temps estimatif de manipulation : Ouverture : 3 minutes / Fermeture : 3 minutes
Nombre de personnes à la manipulation : 1 personne
Déchargement de la caisse : 4 personnes
Fiche de fabrication fournie : par le grossiste, l'installateur ou le client.

NOTE : Afin que la couverture présente toutes les caractéristiques sécuritaires, le jeu entre l'intérieur du bassin et le bord du volet doit être au maximum de 70 mm. Ce résultat est obtenu en faisant appel à l'opérateur qualifié. Pour que ce volet soit correctement ajusté au bassin, il est indispensable de fournir au fabricant un plan du bassin reprenant la longueur et la largeur du bassin mesurées tous les mètres.

CONSEILS POUR LA SÉCURITÉ

MÊME SI VOTRE BASSIN EST SÉCURISÉ N'OUBLIEZ PAS QUE :

> **La présence physique d'un adulte responsable est indispensable lorsque le bassin est ouvert.**

> Cette couverture ne se substitue pas au bon sens ni à la responsabilité individuelle. Elle n'a pas pour but non plus de substituer à la vigilance des parents et/ou des adultes responsables, qui demeure le facteur essentiel pour la protection des jeunes enfants.

> Prendre toutes les mesures afin d'empêcher l'accès du bassin aux jeunes enfants en cas de non fermeture de la couverture.

> **Seule la sécurité est assurée lorsque la couverture recouvre la piscine et qu'elle est verrouillée** à l'aide des boucles anti-soulèvement prévues pour le blocage de celle-ci.

> **La manipulation de l'ouverture et de fermeture de la couverture doit se faire par une personne responsable et adulte.**

LA VIGILANCE HUMAINE est la meilleure protection pour éviter tous risques.
Un bassin sécurisé et des adultes attentifs et responsables sont, de loin, la meilleure sécurité.

CONSEILS DE PRUDENCE :

> **Confier la surveillance des enfants à un adulte en particulier** et non à l'ensemble des personnes présentes autour de la piscine. Chacun d'entre eux pourrait penser qu'une autre personne surveille.

> Ne jamais laisser les enfants sans surveillance, il suffit de quelques minutes pour une noyade.

> **Équiper les jeunes enfants, lors de la baignade, avec des bouées adaptées à leur taille et des brassards.**

> Garder à portée de main, près du bassin, les moyens vous permettant de porter secours en cas de besoin **(perches, bouées, téléphone portable sur lequel sont mémorisés les numéros d'urgence (Pompiers 18 ou 112 depuis un portable, Samu 15).**

> **Apprenez à vos enfants à nager dès leur plus jeune âge.** Un apprentissage sérieux évite les risques de noyade.

> **Ne jamais courir au bord d'une piscine, ni sauter ou marcher sur la couverture.**

> Après la baignade, retirer jouets, bouées, matelas gonflables du bassin (des enfants se sont retrouvés en dessous et se sont noyés).

> Ne quittez jamais la piscine avant d'avoir remis en place les dispositifs de sécurité.

> **Apprenez les gestes qui sauvent.**

> Pour une sécurité constante, en cas d'absence du domicile même temporaire, **la couverture doit être automatiquement fermée et verrouillée.**

LA PISCINE PEUT CONSTITUER UN DANGER GRAVE POUR VOS ENFANTS UNE NOYADE EST VITE ARRIVÉE

Des enfants près d'une piscine réclament votre constante vigilance et votre surveillance active, même s'ils savent nager.

La présence d'un parent et/ou d'un adulte est indispensable lorsque le bassin est ouvert.

MANSÉO

Innovation et maîtrise de l'eau

Sofatec

ZA La Petite Montagne
72330 CÉRANS-FOULLETOURTE
e-mail : contact@sofatec.fr

SAV : 02 43 80 04 61

Sofatec AURALP

RN 88
43200 LE PERTUIS
e-mail : contact@sofatec-auralp.fr

SAV : 04 71 00 61 74

manseo-groupe.com

Création graphique : murialesdesign.fr