LuxiBright® 搭載、次世代マシンビジョン照明

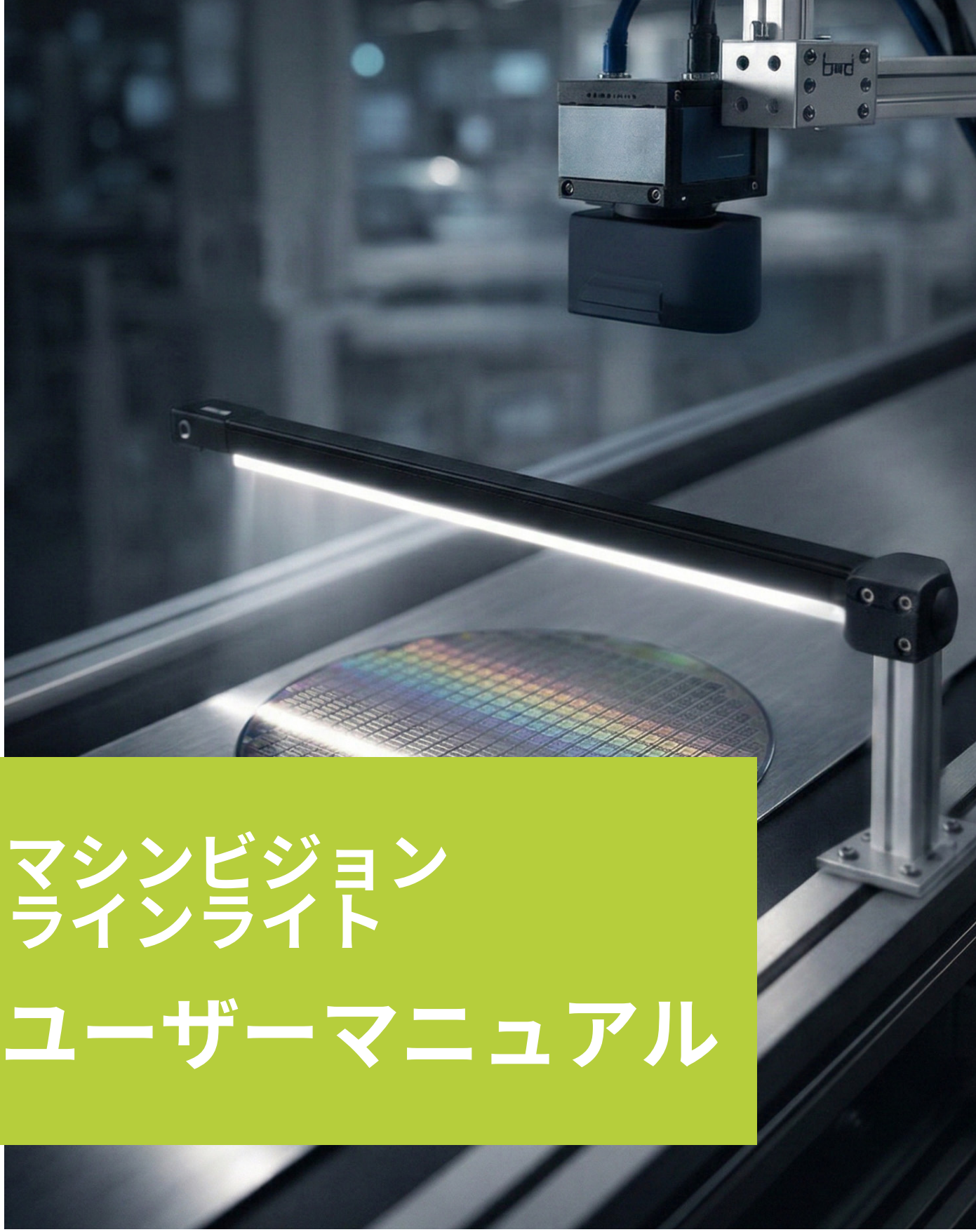

マシンビジョン ラインライト

ユーザーマニュアル

www.less-sa.com

LESSE BE BRILLIANT

本資料は機密情報であり、当社の事前の書面による同意なしに第三者へ複製または転送することはできません。

目次

前文 3
開梱 3
注文情報 3
寸法と取り付け 4
接続と配線 6
動作モード (DIPスイッチ) 6
LEDインジケーター 7
電源 7
動作条件 7
メンテナンス 7

前文

LuxiLine WHITE 5400°K

本マニュアルには、LuxiLineの設置、接続、使用に関する安全上の注意と手順が記載されています。最適かつ安全にご使用いただくため、必ずこれらの指示に従ってください。不適切な使用は製品保証が無効となる場合があります。

開梱

製品は丁寧に梱包されています。受領時に外観上の損傷がある場合は、必ず配送伝票に記載して運送業者に報告し、その後24時間以内に販売店へご連絡ください。製品を損傷しないよう、刃物を使わずに開梱してください。

注文情報

LuxiLine	長さ	角度	M12ケーブル	電源ケーブル	コントローラー
LL	XXX⊘	FWHM 15°	AC-M12-1.5	AC-CBL-1M AC-CBL-2M	CTRL-LR-V2

寸法と取り付け

標準寸法をご用意しています。LuxiLineには取り付け用のM4キャプティブナットが付いています。M4ねじ（付属していません）を使用し、締め付けトルクは0.5〜1.5 Nmとしてください。

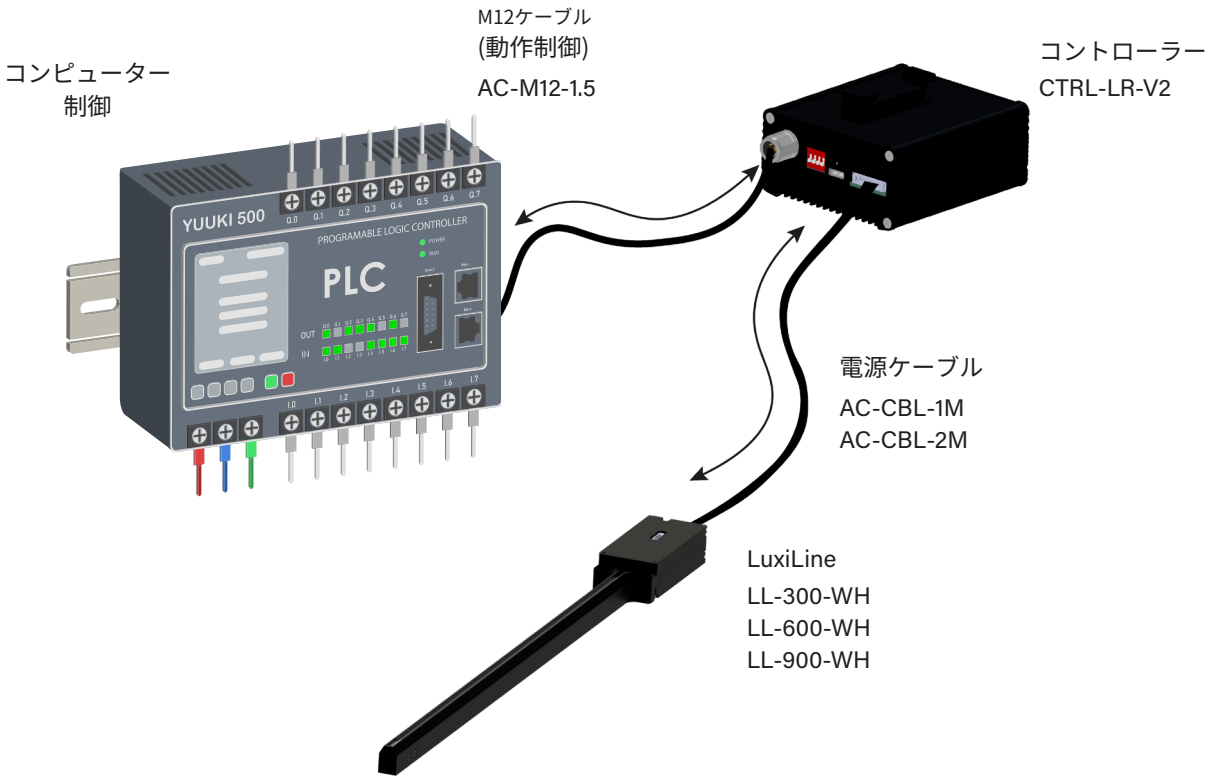

LuxiLine 300mm

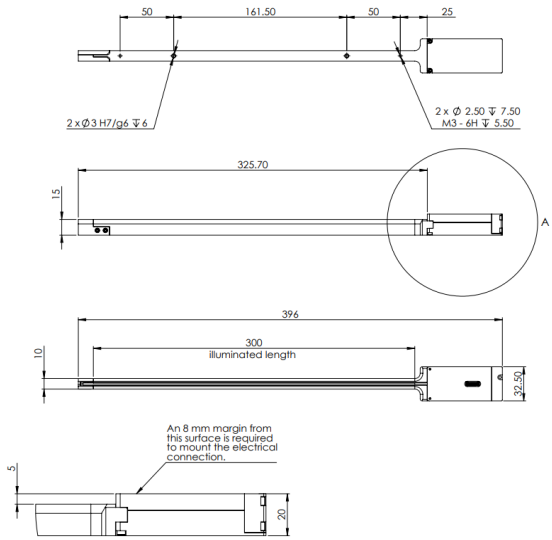

LuxiLine 600mm

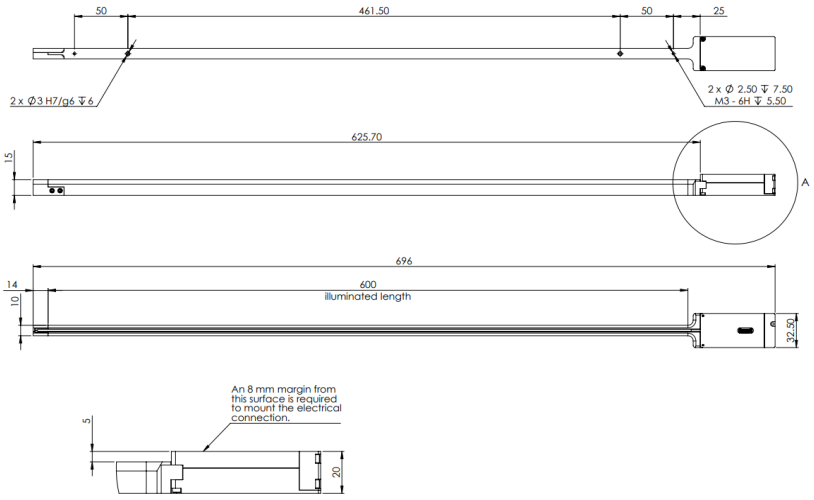

LuxiLine 900mm

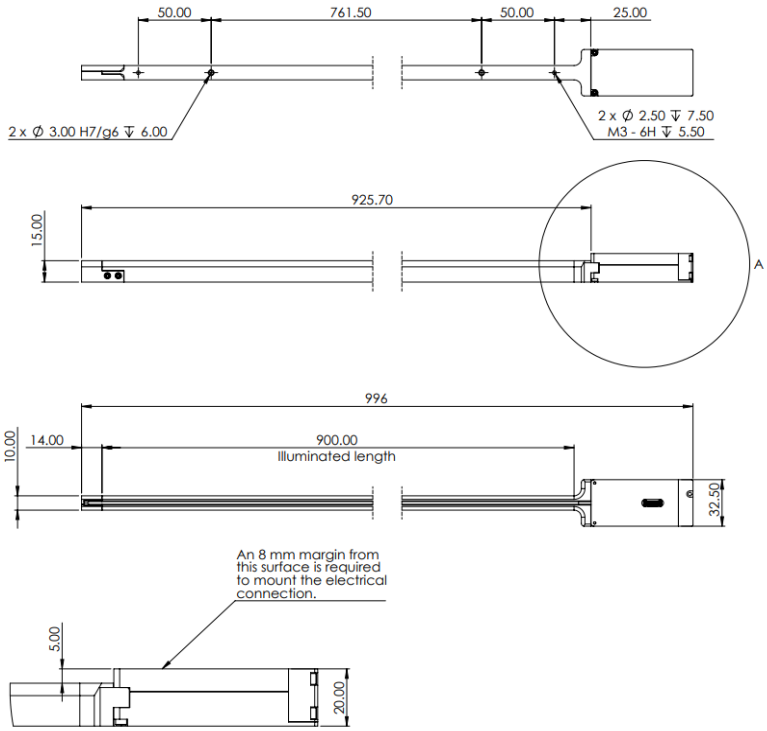

接続と配線

コントローラー入力: 5線ターミナル – M12 5ピン – 電源供給および外部トリガー

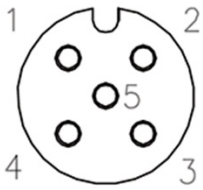

参照: AC-M12-1.5

1	BN		24 VDC アナログ調光
2	WH		
3	BU		GND
4	BK		トリガー 12–26 VDC
5	Y/G		未接続

*アナログ調光範囲: 0–10 VDC。
0 VDCで光強度20%、10 VDCで光出力100%。

動作モード (DIPスイッチ)

LuxiLineは、光生物学的リスクを伴う可能性のあるLuxiBrightテクノロジーを使用しています。安全のため、適切な保護メガネを着用してください。以下の分類表を参照してください:

モード	設定	説明
0	SW3 ON	トリガーなし 連続100%
1	ALL OFF	連続定格 または High/Low トリガー
2	SW1 ON	立ち上がりエッジ + オーバードライブ
3	SW2 ON	パルス追従 + オーバードライブ
4	SW4 ON	アナログ電圧調光

0. トリガーなし 連続100%

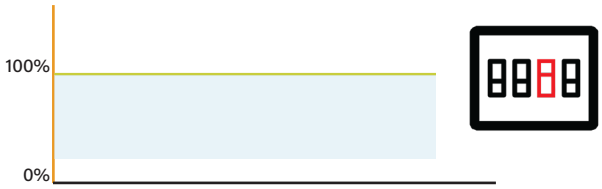

1. 連続定格 または High/Low トリガー

2. 立ち上がりエッジ + オーバードライブ

3. パルス追従 + オーバードライブ

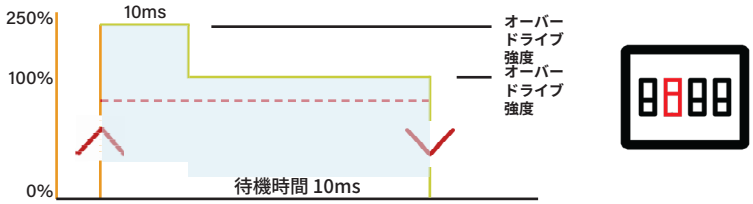

4. アナログ電圧調光

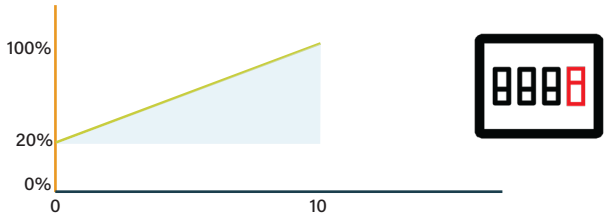

光強度　トリガー　電圧 (VDC)　0-10 VDC 調光範囲

レーザー電流　時間　トリガーエッジ

*動作サイクルは照明システムの温度に影響を与える場合があります。内蔵の温度制御システムがシステムを常時監視し、設定された温度上限を超えた場合は過熱防止のため照明が自動的に停止します。システムを再起動するには、M12ケーブルの電源をリセットする必要があります。

LEDインジケーター

- モード1: 待機中・消灯 (緑LED)
- 全モード: 赤LED点滅 = エラー
- モード2・3: 緑LED常時点灯、トリガー検出時に青LED

モード1

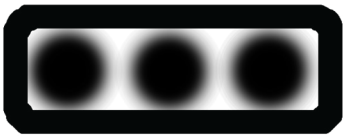

モード2

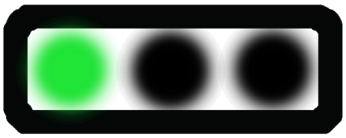

モード3

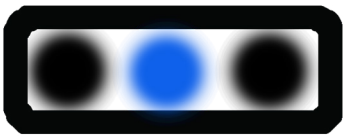

全モード

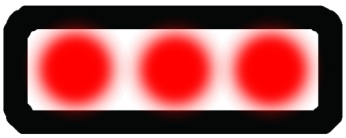

電源

- 動作電圧: 24V (±10%)
- 最大電圧: 26V
- 最小電圧: 12V
- 入力電圧: 24V
- トリガー入力: 12–26 VDC、PNP
- IP等級: IP30

動作条件

- 温度: 0°C～+40°C
- 湿度: 最大80%、結露なきこと
- 屋外で使用しないこと
- 製品を分解・改造しないこと
- 光源を直視しないこと

メンテナンス

- 清掃は停止状態で行うこと
- 柔らかい乾いた布を使用すること
- 溶剤や研磨剤を使用しないこと

LESS
BE BRILLIANT
詳しくは
ウェブサイトから
お問い合わせください。
www.less-sa.com