Reime

Gjødselprodukter utendørs
Gjødselvogner (gml.) Før rammenr. 304-90
Jet og Standard

Deleliste 31.01.001
Gyldig fra 12.96
Erstatter 09.90

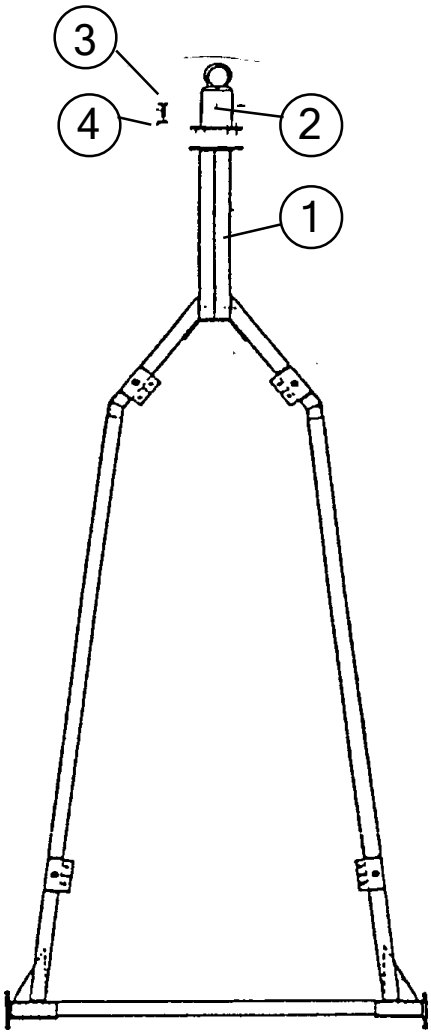

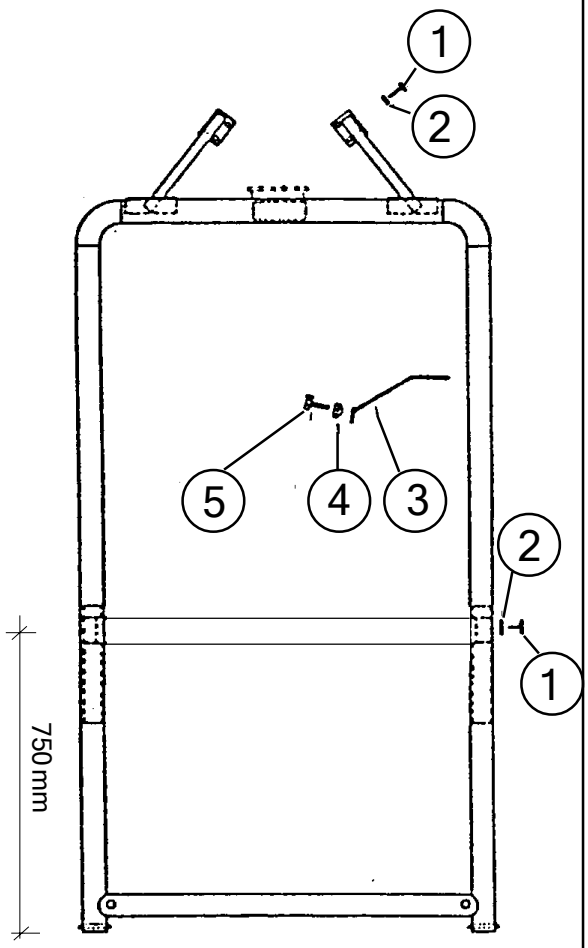

Overramme
med sveist pumpehus kan ikke leveres
Vi kan evt. skaffe rør 108, x 3,6 st.37.

Pos.	Art. Nr.	Delbetegnelse	Ant.
1	509173	Underramme m/hjulbjelke	1
2	509132	Dragbrakett m/krokøye	1
3	410172	Skrue 6KT M16x55, VZn	4
4	410514	Mutter 6KT M16, VZn met. lås	4

Pos.	Art. Nr.	Delbetegnelse	Ant.
	509635	Bytterramme for gammel under-ramme snau	
	509655	Bytteramme for gammel under-ramme kompl.	
	509658	Bytteramme for jet kompl.	
1	410080	Skrue 6KT M12x45, VZn	8
2	410512	Mutter 6KT M12, VZn met. lås	8
3	509285	Bøyle fo sugerør	4
4	410511	Mutter 6KT M10, VZn	8
5	410059	Skrue 6KT M10x30, VZn	8

Reime

Gjødselprodukter utendørs
Gjødselvogner (ny) Fra og med rammenr. 304-90
Underramme, Overramme og nedfellbar for

Deleliste 31.01.002
Gyldig fra 12.96
Erstatter 09.90

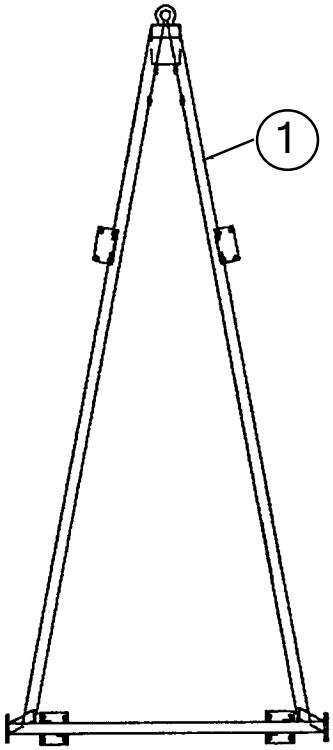

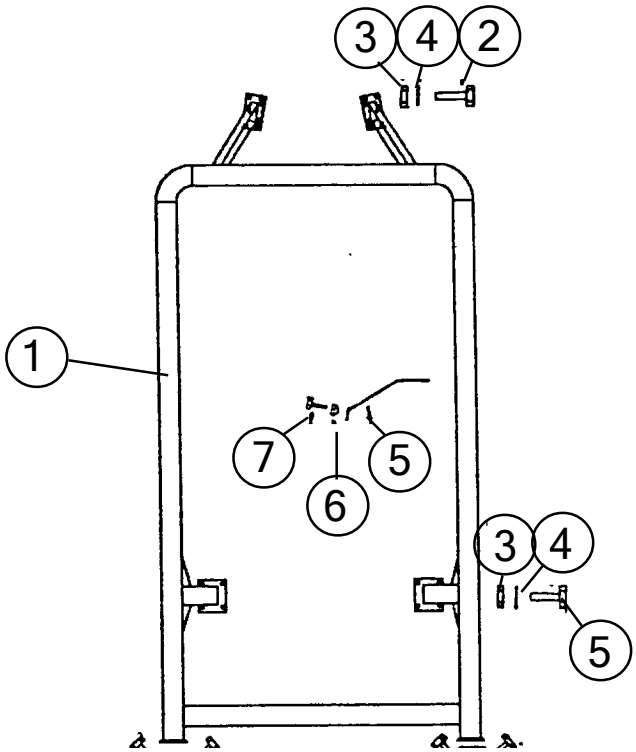

Nedfellbar fot

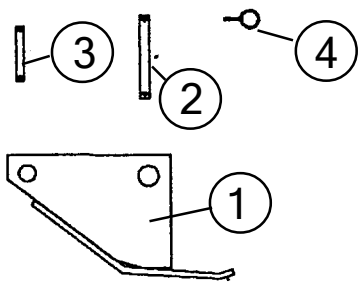

Pos.	Art. Nr.	Delbetegnelse	Ant.
1	509491	Underramme	
1	509495	Nedfellbar fot komplett	1
2	509497	Låsebolt for nedfellbar fot	1
3	509496	Hengselbolt for nedfellbar for	1
4	420376	Orepinne ø8	1

Pos.	Art. Nr.	Delbetegnelse	Ant.
1	509656	Bytteramme Std 90 mod. kompl	
	509657	Bytteramme Jet 90 mod. kompl	
2	410195	Skrue 6KT M16x45, VZn	16
3	410534	Mutter 6KT M16, A2 met. lås	16
4	420225	Underlagsskive 17x30x3, VZn	16
5	509285	Bøyle for sugerør/slange	4
6	410511	Mutter 6KT M10, VZn met. lås	8
7	410059	Skrue 6KT M10x30, VZn	8

Reime

Gjødselprodukter, utendørs
Gjødselvogner
Manuelt lokk

Deleliste 31.01.004
Gyldig fra 07.96
Erstatter 09.90

Art. Nr. 12921 Plastvogn
12575 Stålvogn

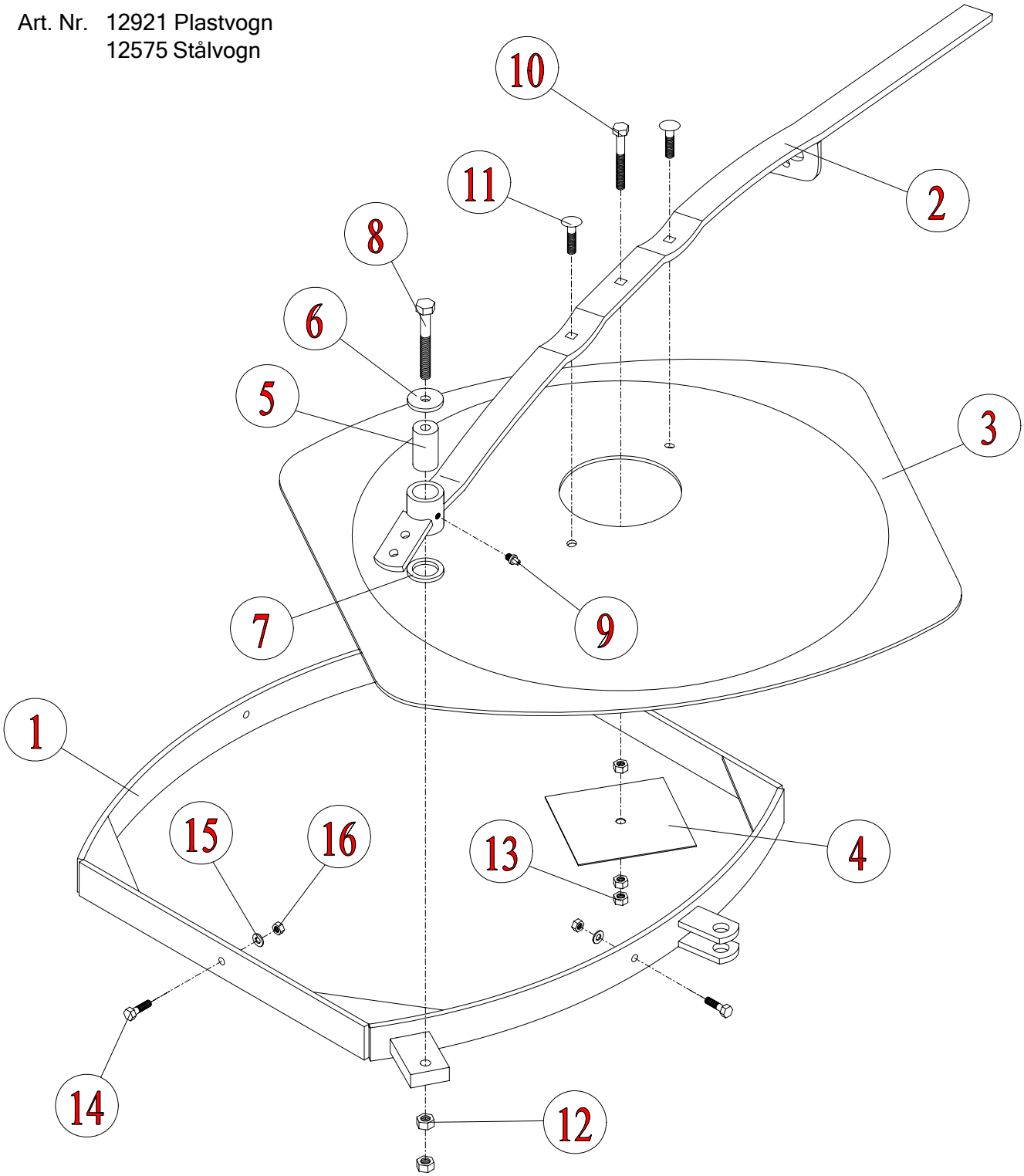

Pos.	Art. Nr.	Delbetegnelse	Ant.	Pos.	Art. Nr.	Delbetegnelse	Ant.
1	509639	Tankramme for ifyllingslokk	1	9	420141	Smørenippel M 8, rett	1
2	509278	Håndtak for ifyllingslokk	1	10	410063	Skrue 6kt. M 10x50 VZn	1
3	509287	Glassfiberlokk	1	11	410020	Låseskrue M 10x30 ElZn (m/mutter)	2
4	509275	Ventilplate for luftinntak	1	12	410512	Mutter 6kt. M 12 VZn met.lås	2
5	509268	Foring, håndtak	1	13	410506	Mutter 6kt. M 10 VZn	3
6	509269	Stålskive, håndtak	1	14	410186	Skrue 6kt. M 8x30 A2	4
7	509267	Glideskive	1	15	420613	Underlagsskive Ø8,4/25x2 A4	4
8	410110	Skrue 6kt. M 12x100 VZn	1	16	410519	Mutter 6kt. M 8 A2	4

Gjødselprodukter utendørs,
Gjødselvogner
Nivåmåler for tank

Deleliste	31.01.005
Gyldig fra	08.08
Erstatter	07.96

Art. Nr. 509181

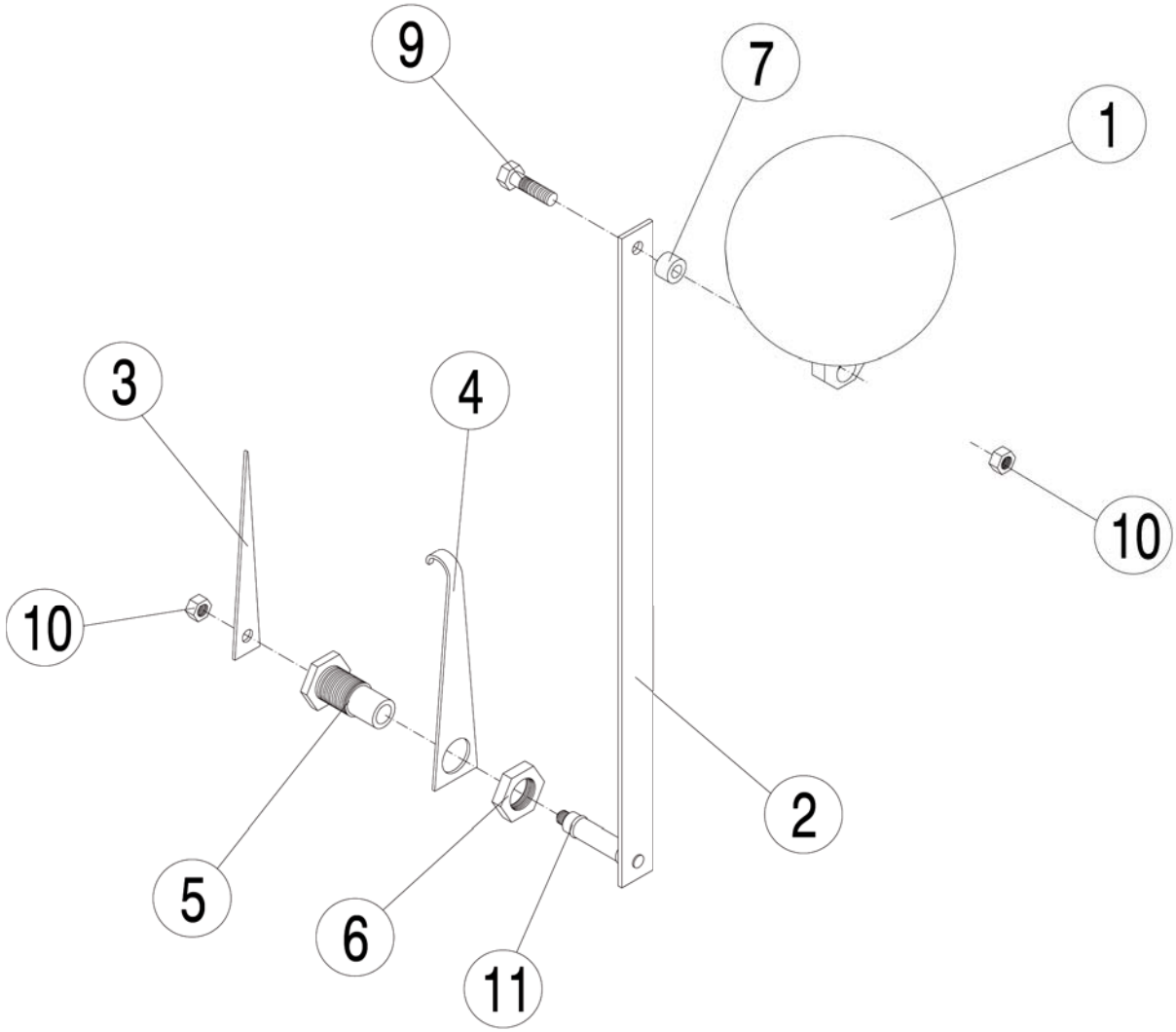

Pos.	Art.Nr.	Delebetegnelse	Ant.	Pos.	Art.Nr.	Delebetegnelse	Ant.
1	420260	Flottør (blåse 5”)	1	7	509250	Foring	1
2	509172	Arm med aksling	1				
3	509041	Bevegelig markør	1	9	410186	Skrue 6kt. M 8x30 A2	1
4	509040	Fast markør	1	10	410519	Mutter 6kt. M 8 A2	2
5	509057	Tankgjennomføring	1	11	420264	O-ring Ø 8,73x1,78	2
6	509062	1/2” backnut	1				

Reime	Gjødselprodukter utendørs Gjødselvogner Deler for sentrifugalpumpe	Deleliste ..... 31.01.006 Gyldig fra ..... 12.96 Erstatter 09.90

Sentrifugalpumpe på standardvogner frem til 1994. Nyere vogner, se 31.02.109
Eldre vogner kan ha pakning (pos 14) med kun 6 hull. Pakning 420130 brukes der også.

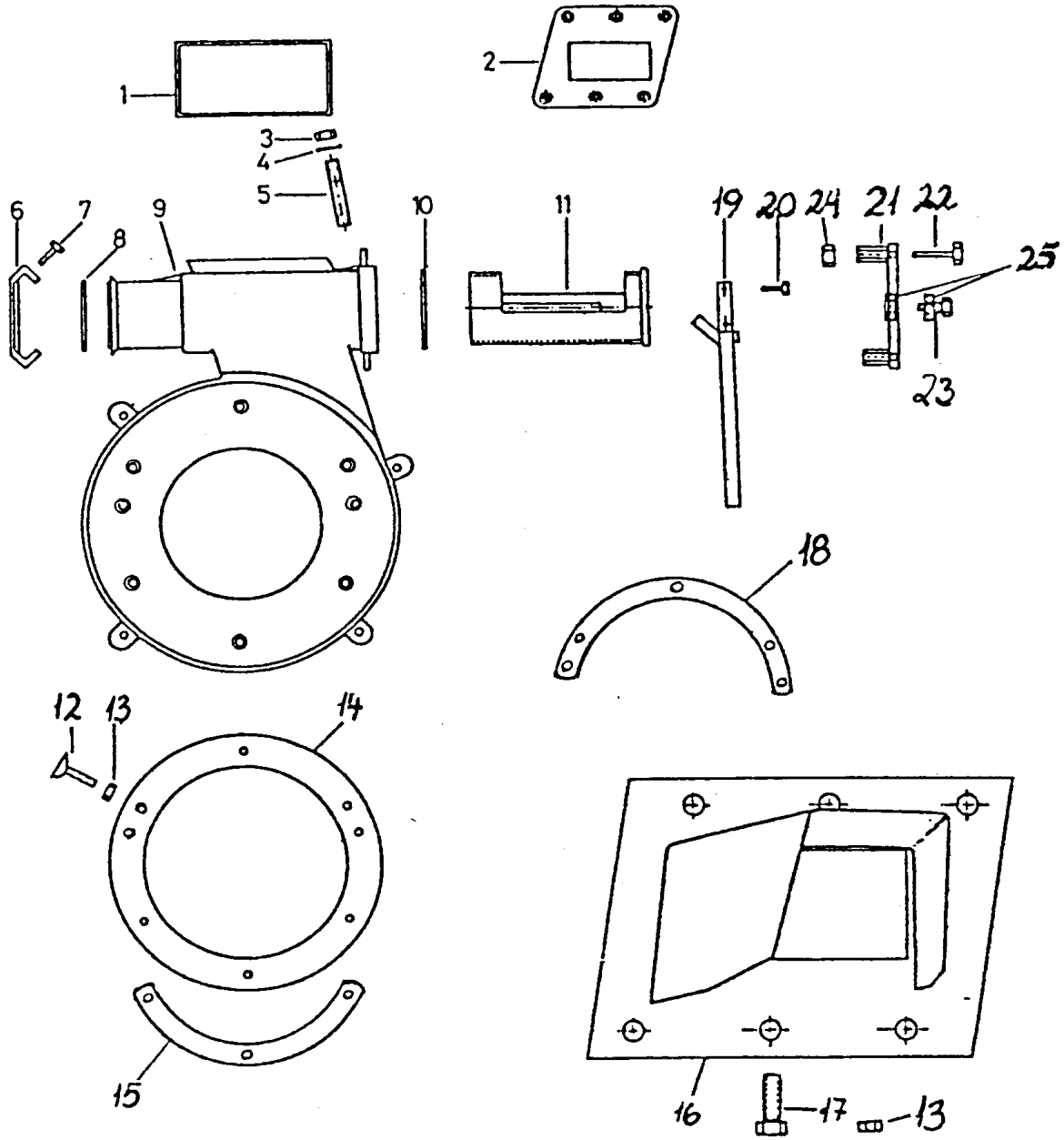

Pos.	Art. Nr.	Delbetegnelse	Ant.	Pos.	Art. Nr.	Delbetegnelse	Ant.
1	509096	Pakning for pumpehus	1	15	509079	Halvmåne	1
2	509095	Pakning mellom 3-veiskran og tank	1	16	509249	Plate m/dyse inni tank	1
3	410514	Mutter 6KT M16, VZn met.lås	2	17	410122	Skrue 6KT M10x45, A4	6
4	420580	Underlagsskive 17/30x3 A2	2	18	509390	Forlenget halvmåne	1
5	509506	Pinneskrue M16x80 ELZn	2	19	509210	Arm komplett	1
6	509044	Blendeplate	1	20	410058	Skrue 6KT M10x25, VZn	1
7	410171	Skrue 6KT M12x30, A2	2	21	509204	Kikstrammer m/gjenger std.	1
8	420261	O-ring 105x6	1	22	410069	Skrue 6KT M10x80, VZn	2
9	509187	Sentrifugal-pumpehus m/kran	1	23	410080	Skrue 6KT M12x45, VZn	1
10	509232	Pakning for kik i 3-veiskran	1	24	410506	Mutter 6KT M10, VZn	6
11	509188	Kik	1	25	410509	Mutter 6KT M12, VZn	2
12	410281	Unbrako M10x55 m/senkehode	8				
13	410518	Mutter 6KT M10, A4 Nylock	8				
14	420130	Pakning ø295/385x3 EPDM	1				

Reime	Gjødselprodukter, utendørs Gjødselvogner Pumpeinnsats	Deleliste ..... 31.01.007 Gyldig fra ..... 09.90 Erstatter 00.00

Art. Nr. 18064

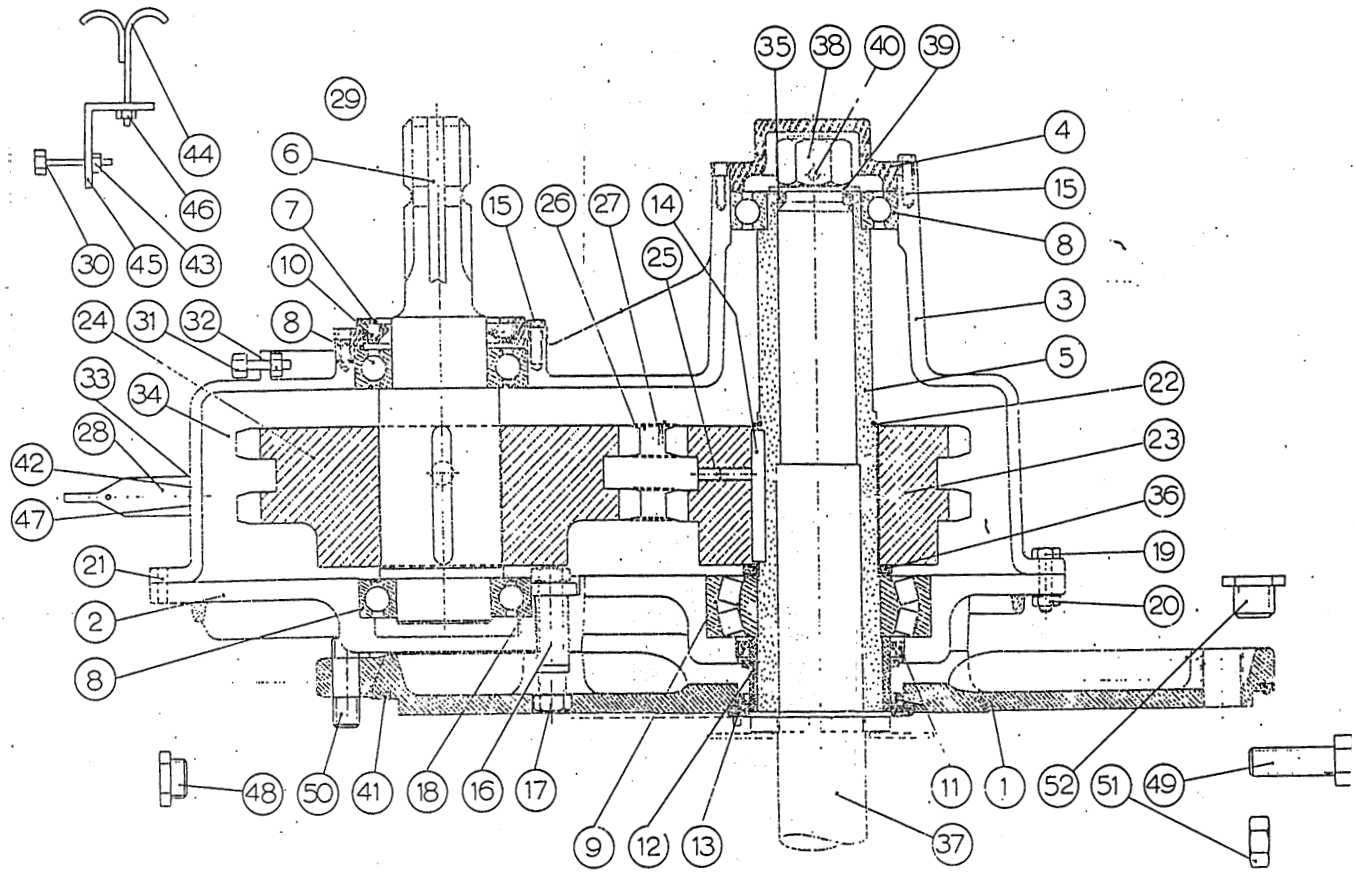

Pos.	Art. Nr.	Delbetegnelse	Ant.	Pos.	Art. Nr.	Delbetegnelse	Ant.
1	510370	Pumpedeksel	1	27	420146	Kjedlås ur 10	1
2	510371	Indre geardeksel	1	28	510489	Lufteplugg	1
3	510372	Ytre geardeksel	1	29	510398	Skjerm	1
4	510373	Deksel	1	30	410054	Skrue 6kt. M 8x50 VZn	1
5	510374	Hylse	1	31	410074	Skrue 6kt. M 6x20 VZn	3
6	510375	Aksel	1	32	410502	Mutter 6kt. M 6 VZn	3
7	510376	Pakningsring	1	33	420169	O-ring 17,85 x 2,62 mm	1
8	420147	Kulelager 6210 Z	3	34	420170	Olje 20 - 30	1,3
9	420148	Rullelager 22213	1	35	420423	O-ring 32 x 4 mm	2
10	420150	Tetningsring SM 507010	1	36	510407	Avstandsring, kjedehjul	1
11	420151	Tetningsring SM 759008 CC	2	37	510534	Propell	1
12	510381	Foring	1	38	510411	Mutter for aksel	1
13	510382	Tetningsring	1	39	510412	Underlagsskive	1
14	420139	Kile 12x8x70 mm, rund ende	2	40	410271	Unbrako gjengestift M 6x10	1
15	410138	Skrue 6kt. M 8x20 VZn	6	41	510393	O-ring	1
16	510385	Rørhylse	4	42	420154	Drivskruer 4 x 7 mm	2
17	410084	Skrue 6kt. M 12x70 VZn	3	43	410510	Mutter 6kt. M 8 VZn met.lås	1
18	410512	Mutter 6kt. M 12 VZn met.lås	4	44	509193	Gjødselvogn opphengsbolt	1
19	410139	Skrue 6kt. M 8x35 VZn	10	45	510259	Opphengsjern	1
20	410505	Mutter 6kt. M 8 VZn	10	46	410511	Mutter 6kt. M 10 VZn met.lås	1
21	410153	Presisjonspinner Ø 8x24 mm	2	47	420585	Serienummerskilt	1
22	420152	Seegerring A 63	1	48	510397	Plugg	3
23	510390	Kjedehjul lite, 19 Z	1	49	410136	Skrue 6kt. M 12x90 VZn	3
24	510391	Kjedehjul stort, 25 Z	1	50	510661	Pinneskrue M 12x90 VZn	1
25	410270	Unbrako gjengestift M 12x20	2	51	410509	Mutter 6kt. M 12 VZn	5
26	420145	Kjededublex 1" x 960 T	1	52	420490	1" plugg, messing	1
	510662	*Komplettsett til gear pumpe (inneholder pos. 7, 8, 9, 10, 11, 12, 13, 33, 35 og 41)*					

Reime

Gjødselprodukter, utendørs
Gjødselvogner
Dreiestempelpumpe 1300 og 1800 ltr.

Deleliste 31.01.010
Gyldig fra 09.90
Erstatter 00.00

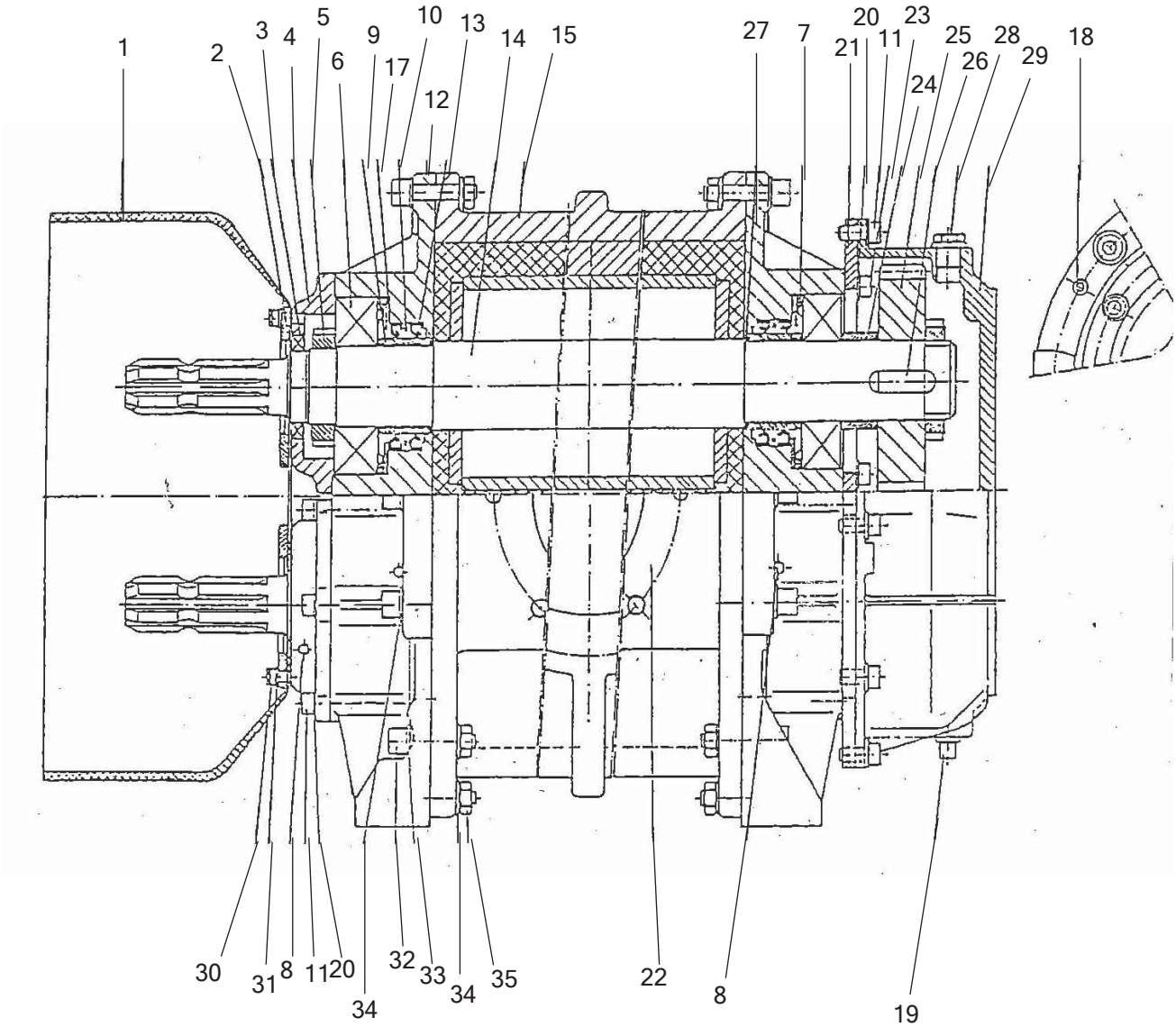

Pos.	Art. Nr.	Delbetegnelse	Pos.	Art. Nr.	Delbetegnelse
1		Vernedeksel (utgått)	19		4-knt. skure R 3/8 " (utgått)
2		Klemstykke (utgått)	20		Sprengeskive A 8 (utgått)
3	509444	Simmerring m/fjær 45x65x8 BA	21		Overgangsflens (utgått)
4		Lagerdeksel (utgått)	22	420756	Pakning pumpeinntak 1800 ltr.
5		Låsemutter M 48x1,5 mm (utgått)		420765	Pakning pumpeinntak 1300 ltr.
6	420732	Kulelager nr. 6310, 50x110x27 mm	23		Sylinderskrue M 8x25 mm (utgått)
7		Nilos Ring Rd 98,5/50/3 (utgått)	24		Distansehylse (utgått)
8		Smørenippel M 8x1 mm (utgått)	25		Tannhjul (utgått)
9	509448	Sliteforing m/O-ring z 420871	26		Passkile 14x9x28 mm (utgått)
10		Distansestykke (utgått)	27		O-ring 50x3 mm (utgått)
11		Sylinderskrue M 8x20 mm (utgått)	28		Skrue R 3/8 " (utgått)
12		Lagerhus (utgått)	29		Geardeksel (utgått)
13	509449	Simmerring m/O-ring 60x80x7 BAHD	30		Sylinderskrue M 6x16 mm (utgått)
14		Dreiestempel 1800 ltr. (utgått)	31		Sprengeskive A 6 (utgått)
		Dreiestempel 1300 ltr. (utgått)	32		Sylinderskrue M 10x45 mm (utgått)
15		Pumpehus (utgått)	33		Underlagsskive A 10,5 (utgått)
17	420875	O-ring 50x2	34		Sprengeskive A 10 (utgått)
18		Styrepinne 10x30 mm (utgått)	35		6-knt. mutter M 10 (utgått)

Reime	Gjødselprodukter, utendørs Gjødselvogner opp til '94, t.o.m. rammenr. 94-137 Nav	Deleliste ..... 31.01.011 Gyldig fra ..... 06.97 Erstatter 11.96

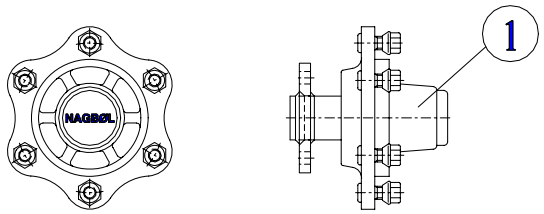

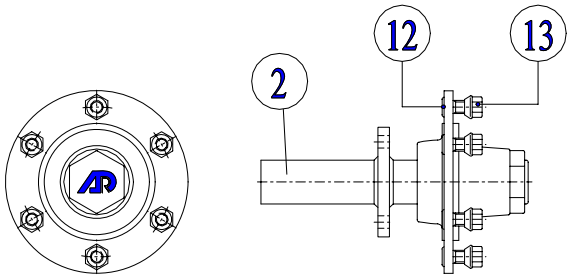

Nav levert på vogner med rammenr. t.o.m. 90-303.
Gått ut av produksjon, erstattet av pos.1.

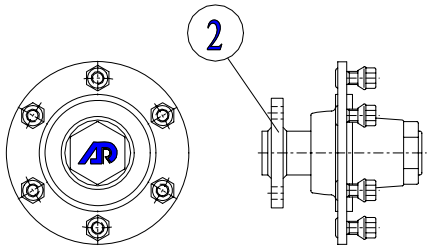

Nav levert på vogner med rammenr. f.o.m. 90-303
t.o.m. 94-137. Gått ut av produksjon, erstattet av pos.1.

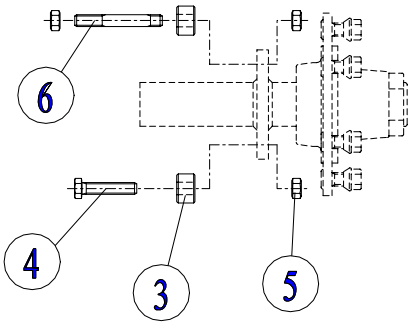

Utbyggingshylser ved bruk av 500-hjul
Gjelder rammenr. t.o.m. 90-303

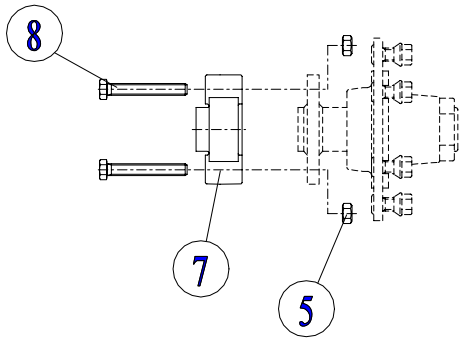

Ved bruk av nav med kort akseltapp og
500-hjul på vogner før 90-303 må pos.6
alltid tas med.

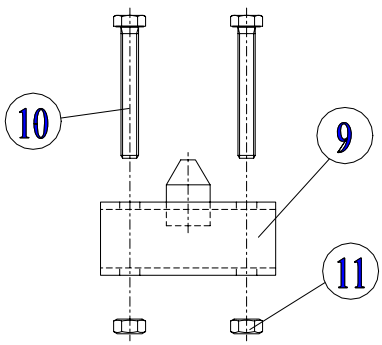

Oppbyggingskloss for vogn med 3500 ltr. tank.
Gjelder rammenr. t.o.m. 90-303.

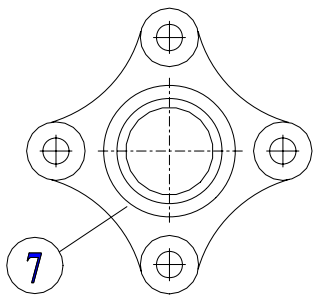

Utbyggingskloss for 600-hjul.
Gjelder vogner med rammenr.
f.o.m. 90-304 t.o.m. 94-137

Pos.	Art. Nr.	Delbetegnelse	Ant.	Pos.	Art. Nr.	Delbetegnelse	Ant.
1	509987	Løpenav med kort akseltapp	2	8	410173	Skrue 6KT. M 16x110, VZN	8
~~2~~	~~420267~~	~~Løpenav med akseltapp~~ ***(utgått)***	2	9	509192	Oppbygginskloss for vogn 3500 ltr.	2
3	509070	Utbyggingshylse 25 mm	8	10	410136	Skrue 6KT. M 12x90, VZN	4
4	410184	Skrue 6KT. M 16x70, VZN	6	11	410512	Låsemutter 6KT. M 12, VZN	4
5	410514	Låsemutter 6KT. M 16, VZN	10	12	421585	Navbolt M 18x1,5x70 ROUL	6
6	410355	Pinnskrue M 16x80, VZN	2	13	421581	Konisk navmutter M 18x1,5 R16	6
7	509511	Utbyggingskloss for 600-hjul	2				

Reime

Gjødselprodukter utendørs
Gjødselvogner
Spredere Art. Nr. 12908 Fanespreder uten svanehals

Deleliste 31.01.012
Gyldig fra 01.96
Erstatter 09.90

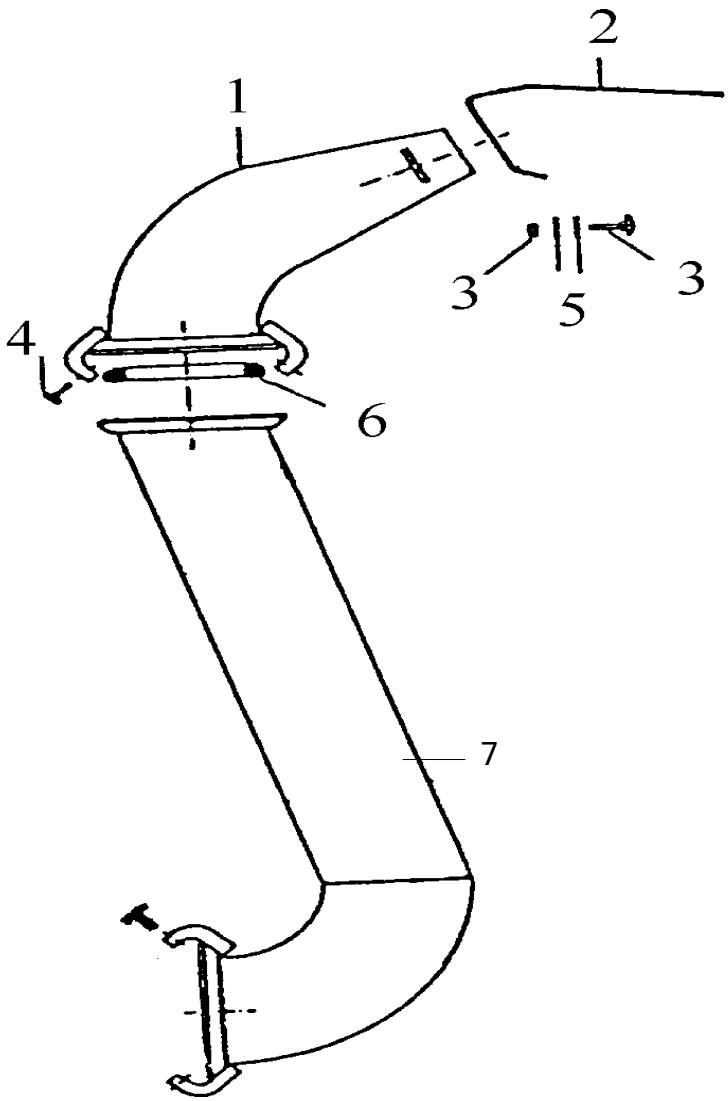

Pos.	Art. Nr.	Delbetegnelse	Ant.	Pos.	Art. Nr.	Delbetegnelse	Ant.
1	509130	Sprededyse	1				
2	509071	Skjerm for dyse	1				
3	410020	Låseskrue M10x30 mm A4	2				
4	410077	Skrue 6KT M12x30 mm VZN	4				
5	420452	Stoppskive 10.5 DIN 125, galv.	2				
6	420261	O-ring 105x6 NBR 70 SHORE	1				
7	509244	Svanehals 3500					
	509170	Svanehals 4250					
	509245	Svanehals 5650					

Reime	Gjødselprodukter, utendørs Gjødselvogner Spredeutstyr	Deleliste ..... 31.01.013 Gyldig fra ..... 07.96 Erstatter 09.90

Art. Nr. 509233 (Kanon uten bend)

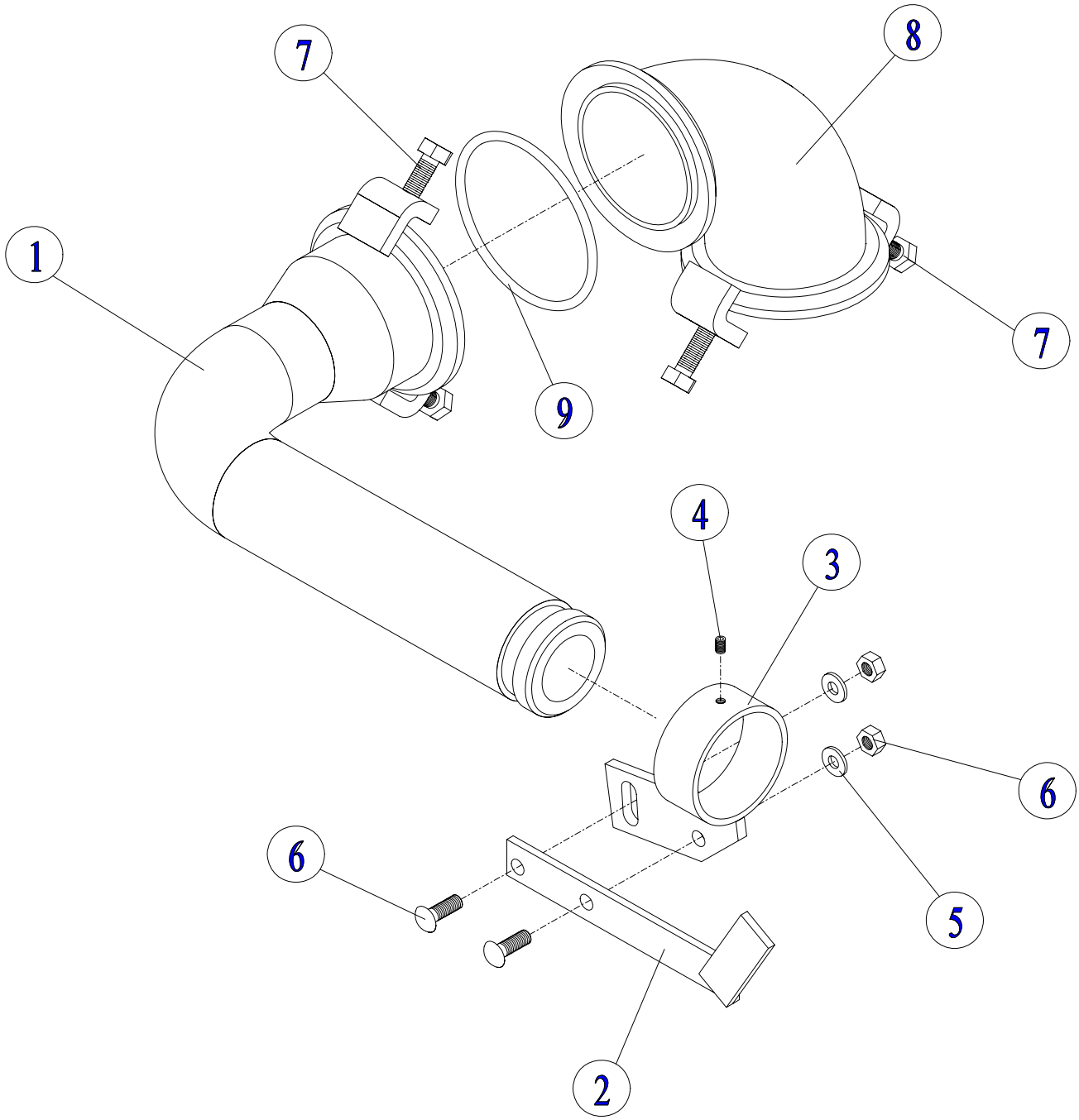

Pos.	Art. Nr.	Delbetegnelse	Ant.	Pos.	Art. Nr.	Delbetegnelse	Ant.
1	509279	Kanon uten knuser	1	6	410020	Låseskrue M 10x20 VZn (m/mutter)	2
2	509078	Knuserarm	1	7	410077	Skrue 6kt. M 12x30 VZn	2
3	509076	Ring for knuserarm	1	8	509816	Bend med reimekopl.	1
4	420005	Settskrue $^1/_4$" R.gj.	1	9	420261	O-ring 105x6 NBR 70 shore	1
5	420452	Underlagsskive Ø10,5/20x2 VZn	2				

Reime

Gjødselprodukter, utendørs
Gjødselvogner
Slusekraner

Deleliste 31.01.016
Gyldig fra 07.96
Erstatter 11.95

Art. Nr. 12932

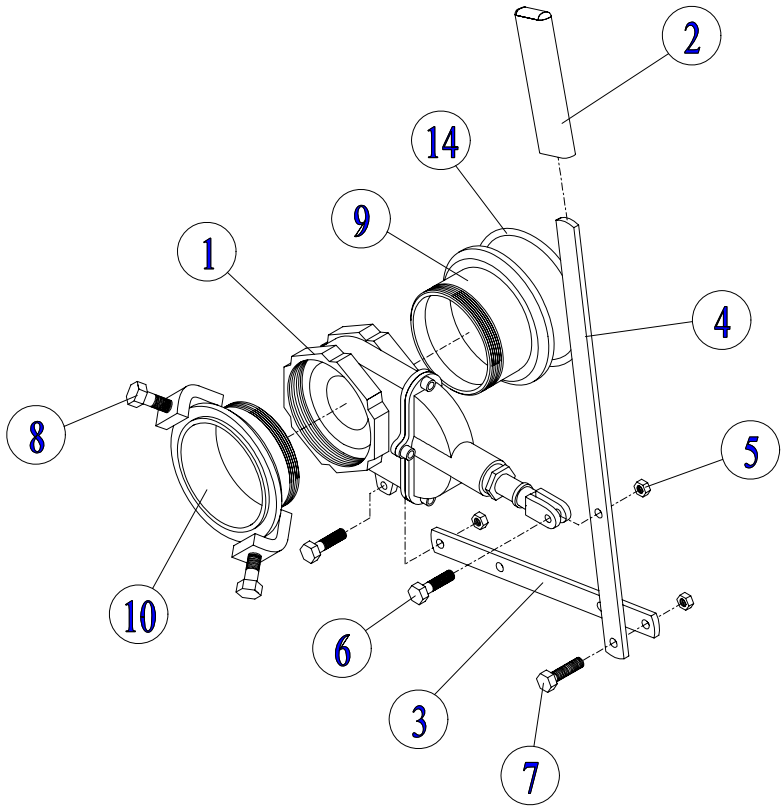

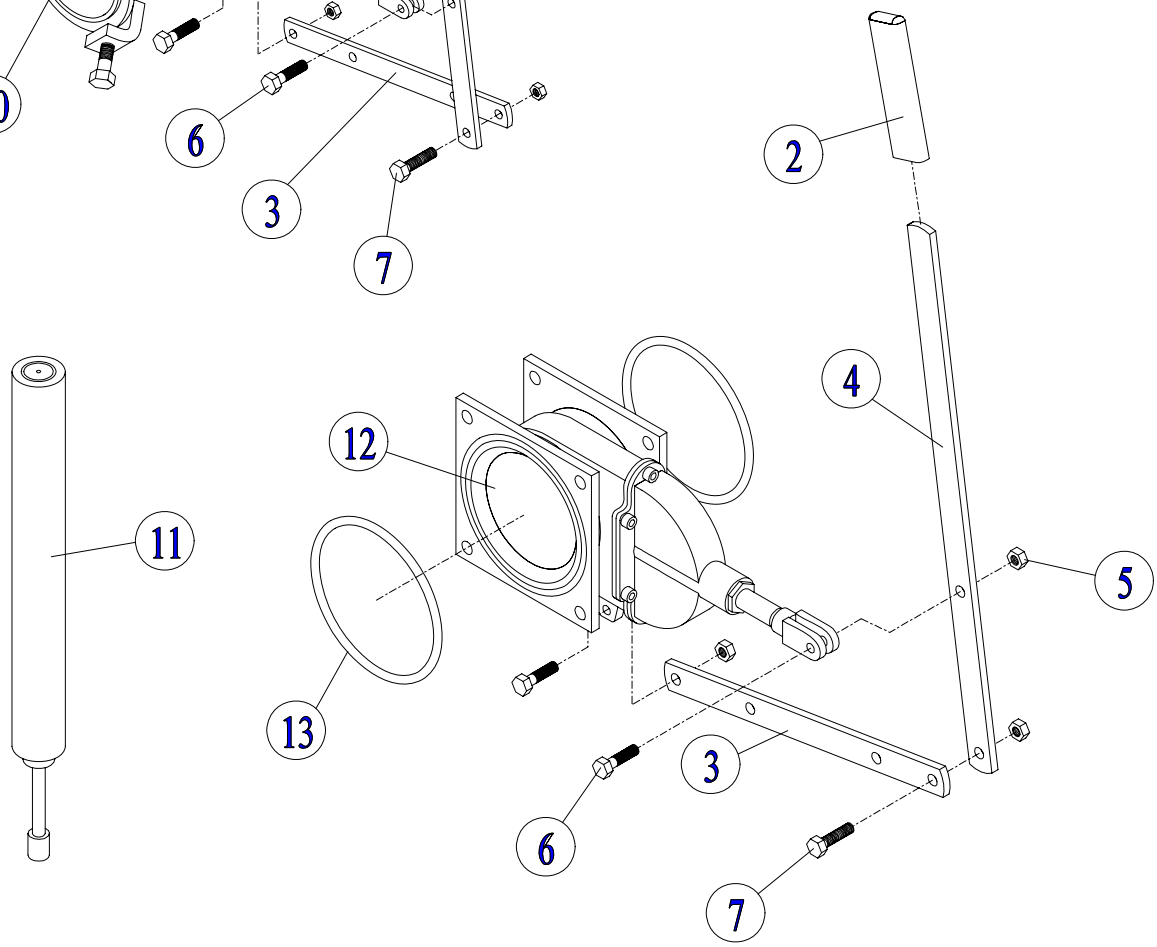

Art. Nr. 12913

Pos.	Art. Nr.	Delbetegnelse	Ant.	Pos.	Art. Nr.	Delbetegnelse	Ant.
1	420802	4" slusekran m/4" R.gj.	1	9	509258	Reime kopling u/ører m/4" R.gj.	1
2	400681	Plasthåndtak 116 mm sort	1	10	509253	Reime kopling m/rørstuss 4" R.gj.	1
3	509255	Kort arm f/slusekran	1	11	420872	Hydraulisk sylinder for slusekran	1
4	509254	Lang arm f/slusekran	1		421311	Slange m/hurtigkopling 3,5 m	1
5	410511	Mutter 6kt. M 10 VZn met.lås	3	12	420752	5" slusekran m/ pakning	1
6	410061	Skrue 6kt. M 10x40 VZn	1	13	420878	O-ring Ø 160x8	2
7	410060	Skrue 6kt. M 10x35 VZn	2	14	420261	O-ring 105x6 NBR 70 shore	1
8	410077	Skrue 6kt. M 12x30 VZn	2				

Reime

Gjødselprodukter, utendørs
Gjødselvogner
Styringer

Deleliste 31.01.018
Gyldig fra 04.01
Erstatter 06.97

Art. Nr. 12846 Plastvogn
12576 Stålvogn

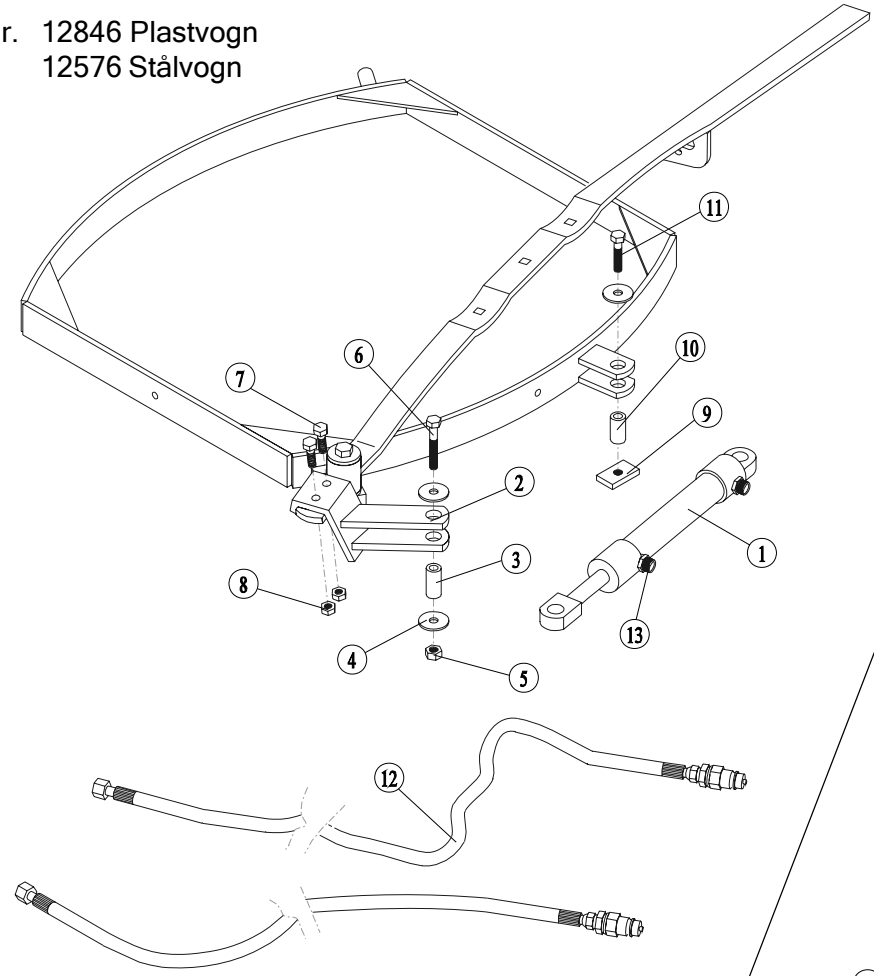

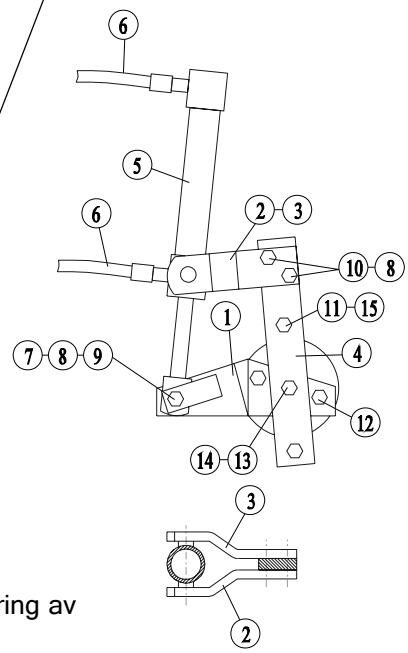

Hydraulisk styring for ifyllingslokk.

For Art. Nr. på deler uten pos. nr
se blad nr. 31.01.004

Hydraulisk styring av
3 veis kran.
Gjelder rammenr. f.o.m 90-304 t.o.m 94-137

Pos.	Art. Nr.	Delbetegnelse	Ant.	Pos.	Art. Nr.	Delbetegnelse	Ant.
1	420561	Hydraulikk sylinder BI-32 / 20x200	1	1	509519	Arm for kik	1
2	509292	Lukkearm for hydraulikk sylinder	1	2	509514	Oppheng, venstre	1
3	509391	Foring for stempelstanghode	1	3	509515	Oppheng, høyre	1
4	421293	Underlagsskive Ø 13/40x3 A4	3	4	509518	Kikstrammer	1
5	410512	Mutter 6kt. M 12 VZn met.lås	1	5	420880	Hydraulisk sylinder	1
6	410084	Skrue 6kt. M 12x70 VZn	1	6	420753	Hydr. slange $^3/_8$" x 2,4 m	2
7	410060	Skrue 6kt. M 10x35 VZn	2	7	410140	Skrue 6kt. M 12x60 VZn	1
8	410511	Mutter 6kt. M 10 VZn met.lås	2	8	410512	Mutter 6kt. M 12 VZn met.lås	3
9	104694	Klemmutter M 12 VZn	1	9	509218	Foring	1
10	509392	Foring for sylinderende	1	10	410082	Skrue 6kt. M 12x55 VZn	2
11	410081	Skrue 6kt. M 12x50 VZn	1	11	410069	Skrue 6kt. M 10x80 VZn	2
12	420616	Hydr. slange $^1/_4$" x 4,3 m (Plast)	2	12	410058	Skrue 6kt. M 10x25 VZn	2
	421448	Hydr. slange $^1/_4$" x 8,0 m (Stål)		13	410080	Skrue 6kt. M 12x45 VZn	1
13	421679	Hydr. kobling $^1/_4$" WE 6011-12-04	2	14	410509	Mutter 6kt. M 12 VZn	1
				15	410506	Mutter 6kt. M 10 VZn	2

Reime	Gjødselprodukter, utendørs Gjødselvogner Universalpumpe	Deleliste ..... 31.01.019 Side 1. Gyldig fra ..... 05.95 Erstatter 04.93

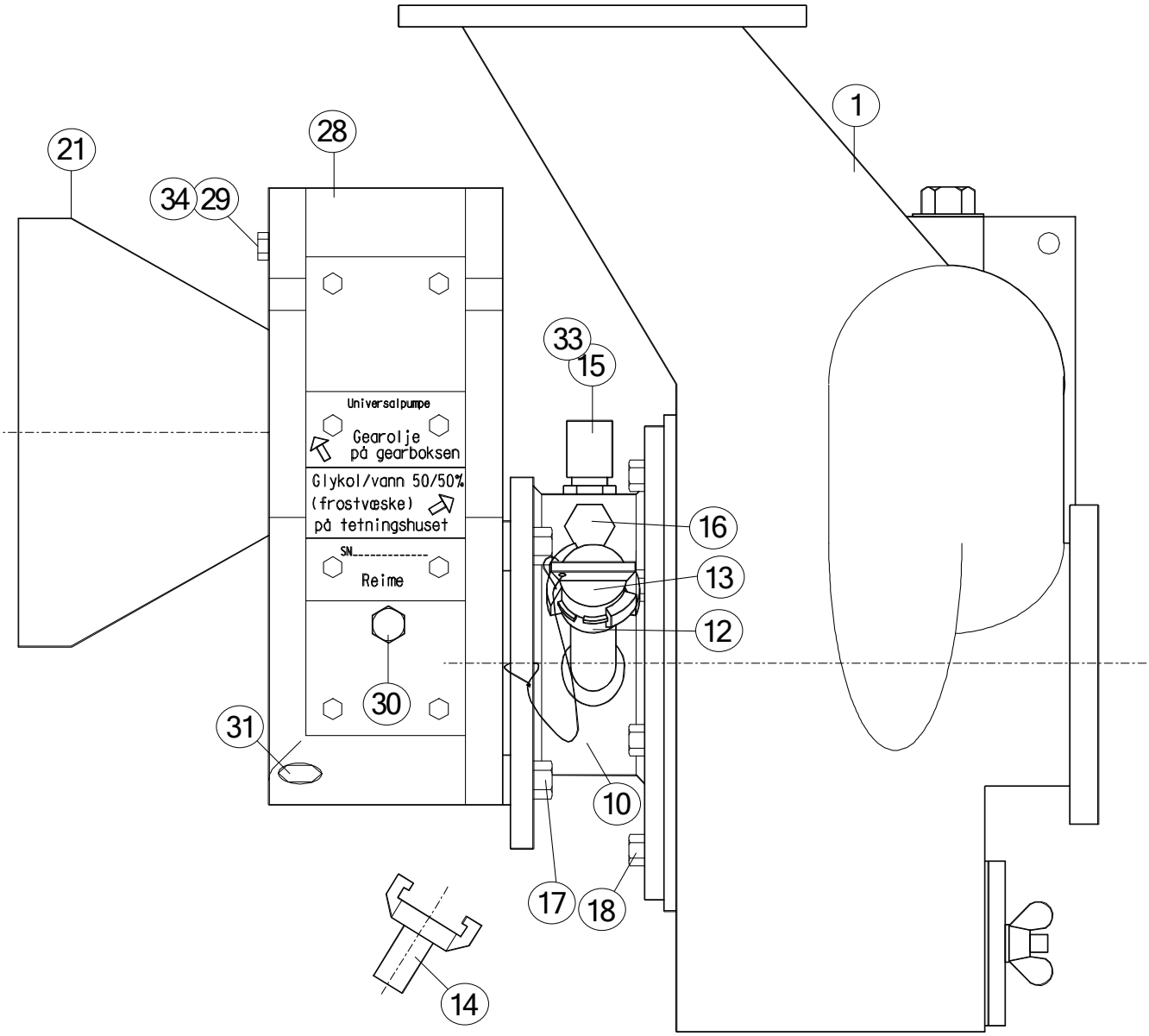

Side 1

Pos.	Art. Nr.	Delbetegnelse	Ant	Pos,	Art. Nr.	Delbetegnelse	Ant
11	421170	Tetningselement si side 2	1	29	421151	Påfyllingsplugg m/lufting 3/8"	1
12	421179	Geka kupling 3/4" gjenget	1	30	421152	Nivåglass 3/8"	1
13	509595	Geka kupling 3/4" Plugg	1	31	421153	Drenerinsplugg 3/8".	1
14	421180	Geka kupling 3/4" Slangestuss	1	33	421183	Glykol/vann 50/50%	0,5
15	421178	Påfyllingspropp 1/2"	1				
16	421177	Nivåglass 1/2"	1	34	421093	Gearolje Shell Omala 220	2,3
17	410077	Skrue 6kt. M12x30 Galv	4				
18	410059	Skrue 6kt. M10x30, Galv	8	35	421449	Kulelager 6307 2RS	1
19	509544	O-ring 255x6 se side 2	1	36	421450	Kulelager 6308 2RS	1
20	421182	Tetningsring se side 2	1	37	421456	Simmerring 40/90x12	1
21	509590	Vernetrakt se side 2	1				

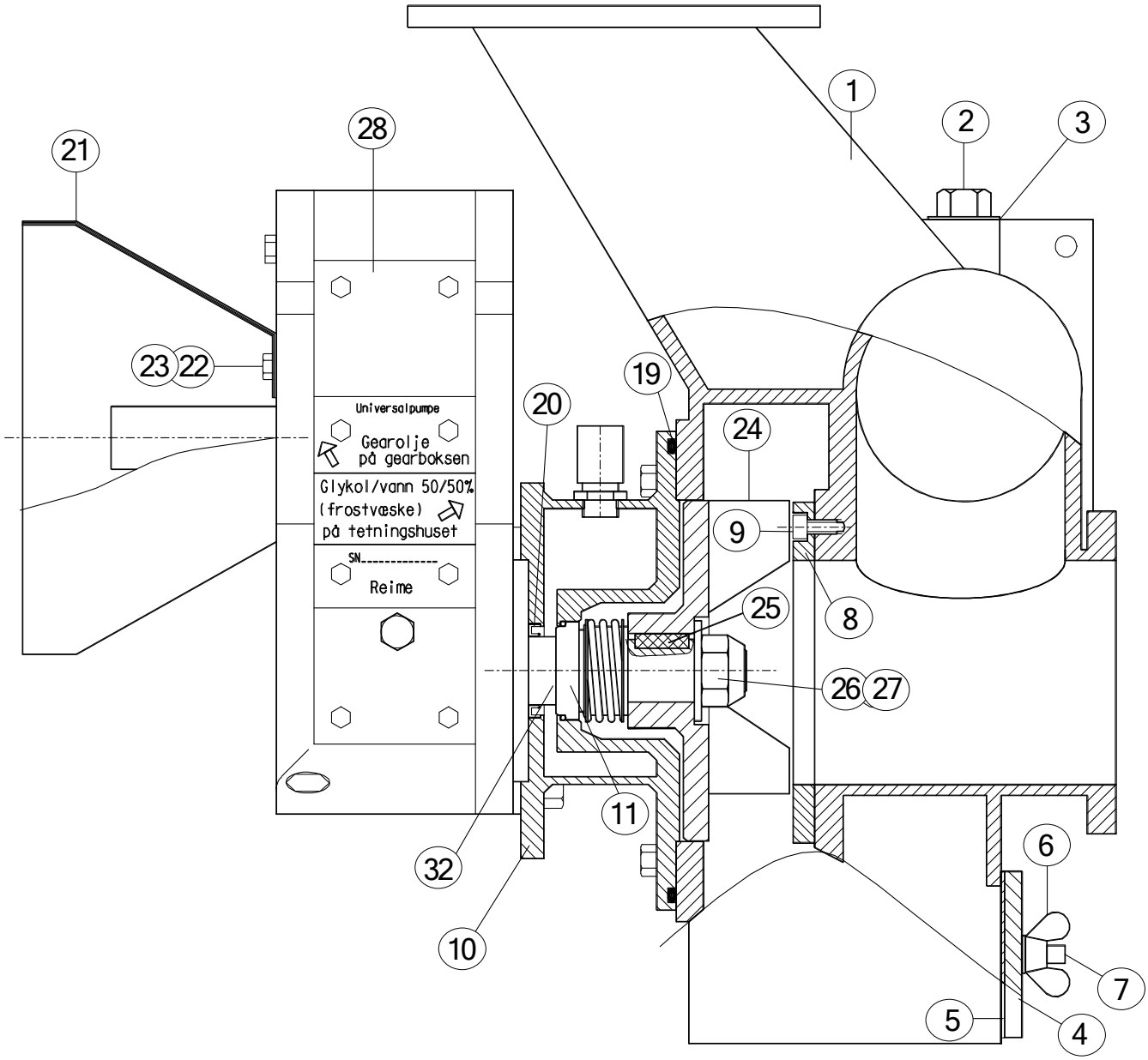

Side 2

Pos.	Art. Nr.	Delbetegnelse	Ant	Pos.	Art. Nr.	Delbetegnelse	Ant
				20	421182	Tetningsring Ø40/60x7	1
2-3	509593	1" plugg messing m/O-ring	1	21-23	509590	Vernetrakt m/skruer	1
3	420952	O-ring RM 29.5x3.0	1	22	410148	Skrue 6kt M8x16. Galv	4
4-6	509594	Dreneringsdeksel m/pakning	1	23	420613	Underlagsskive 8/25 A2.	4
5	509539	Pakning for dreneringsdekse	1				
6	410552	Vingemutter M10	2	25	421155	Passkile	1
7	509562	Pinneskrue M10x30 8.8 ElZn	2	26	410546	Sikringsmutter M24 DIN 985	1
8-9	509591	Ring med kutter	1	27	421126	Underlagsskive Ø25/55*4	1
9	410295	Syl.skrue m/6kt.hull M8x16	4				
11	421170	Tetningselement for glykol	1	32	509587	Foring (ikke alle pumpene)	1
12-18		Se side 1					
19	509544	O-ring 255x6	1				

Reime

Gjødselprodukter, utendørs
Universal Gjødselvogner
Sugekranplate m/ stengeluke

Deleliste 31.01.020
Gyldig fra 07.96
Erstatter 06.92

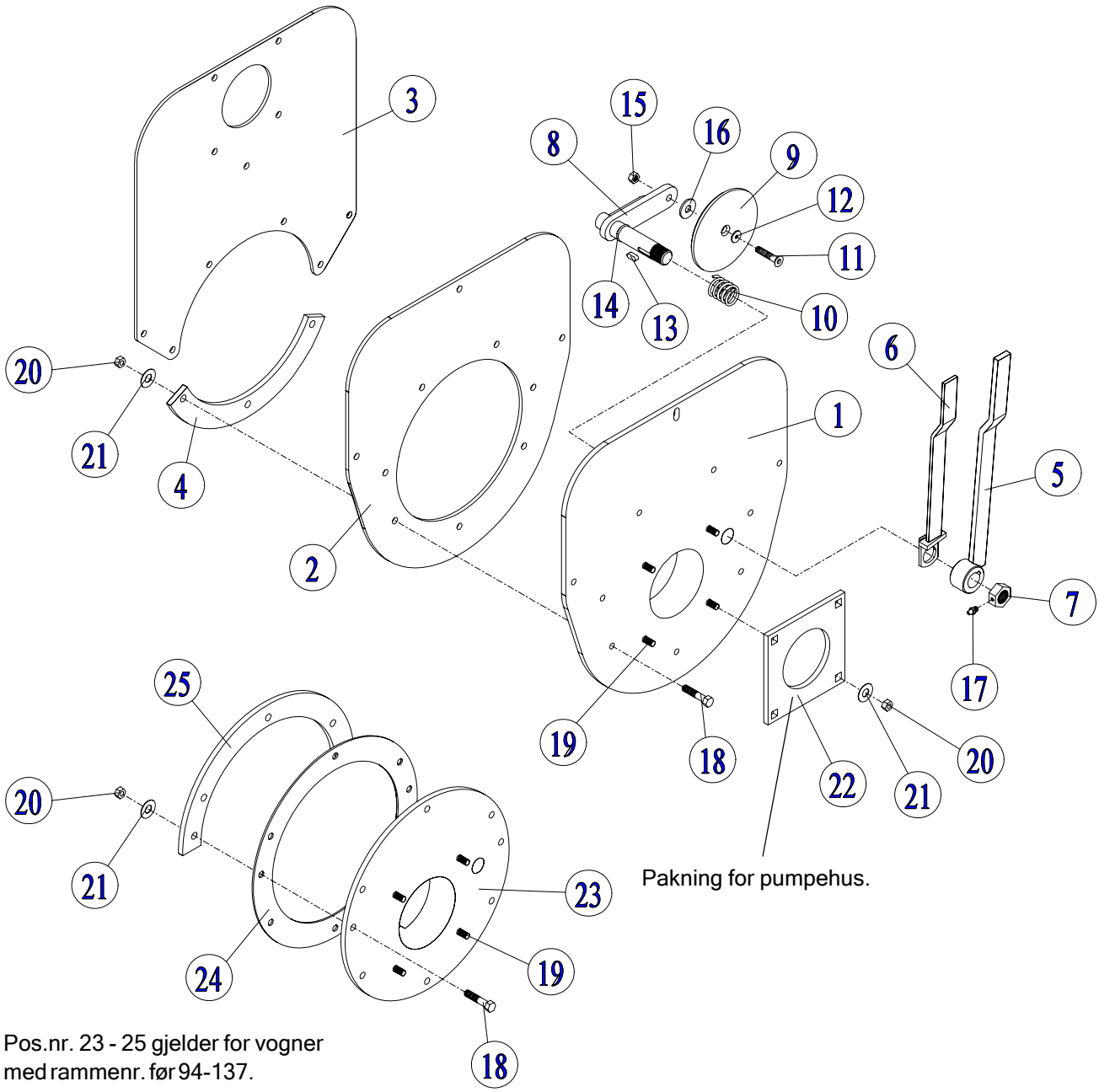

Pos.nr. 23 - 25 gjelder for vogner
med rammenr. før 94-137.

Pos.	Art. Nr.	Delbetegnelse	Ant.	Pos.	Art. Nr.	Delbetegnelse	Ant.
1	509701	Sugekranplate	1	15	410541	Mutter 6kt. M 10 A2 STOVER	1
2	421281	Pakning for sugekranplate	1	16	509568	Pakning Ø 6/21x2	1
3	509738	Avstiverplate for pumpehus	1	17	420142	Smørenippel M 8 90, grd.	1
4	509079	Halvmåne	1	18	410127	Skrue 6kt. M 10x50 A2	10
5	509510	Håndtak for stengeluke	1	19	509562	Pinneskrue M 10x30 ELZn	4
6	509563	Låsearm	1	20	410511	Mutter 6kt. M 10 VZn met.lås	14
7	509083	Messingmutter 6kt. $^3/_4$" R.gj.	1	21	420452	Underlagsskive Ø 10,5/20x2 VZn	8
8	509091	Lukkearm	1	22	421246	4kt. pakning 180x180	1
9	509094	Stengeplate	1			***Pos. nr. 23 - 25 gjelder for vogner med rammenr. før 94-137***	
10	509567	Fjær for lukkearm	1				
11	410282	Unbrako senkhode M 10x40 A4	1				
12	104165	Pakning Ø 13/35x3	1	23	509128	Sugekranplate	1
13	420593	Passkile 8x7x20	1	24	420131	Pakning Ø 295/385x3 EPDM	1
14	420592	O-ring Ø 20,22x3,53	1	25	509390	Forlenget halvmåne	1

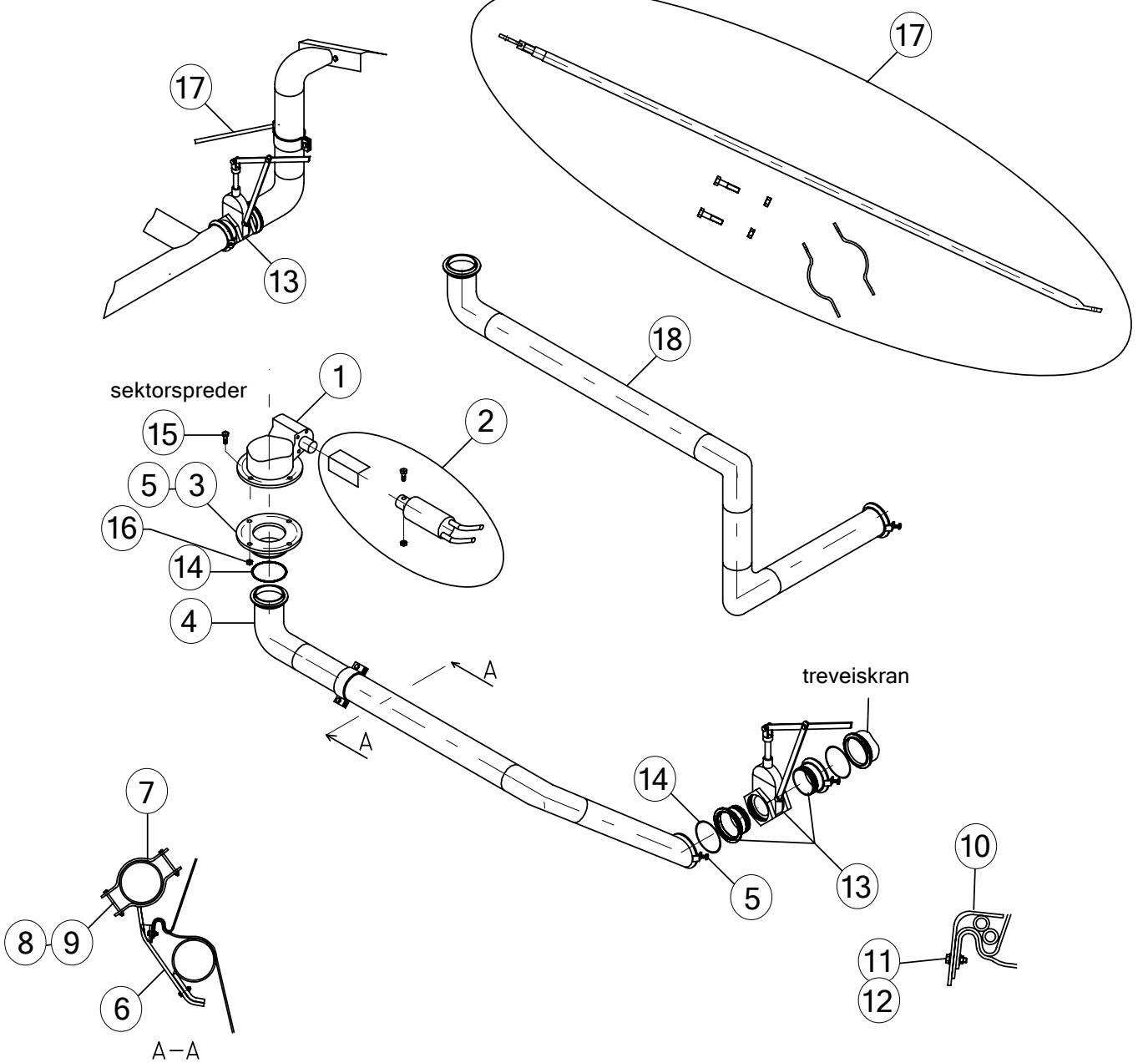

Pos.	Art. Nr.	Delbetegnelse	Pos.	Art. Nr.	Delbetegnelse
1	420266	Sektorspreder BP 400 3"	13	12932	4" Slusekran m/reimekoblinger
2	420969	Hydr.styring m/7 meter slanger	14	420261	O-ring Nitril 36624 107x6
3	509469	Koblingstuss for sektorspreder	15	410509	Mutter M12, VZn
4	509534	Rør for sektorspreder, Jet/ Universal	16	410077	Skrue M12x30, VZn
5	410077	Skrue M12x30, VZn	17	509475	Støttestag for sektorspreder kompl.
6	509527	Bøyle for sektorspreder	18	509532	Rør for sektorspreder, Standard.
7	104154	Klammer halvdel			
8	410062	Skrue M10x45, VZn			
9	410506	Mutter M10, VZn			
10	509168	Slangeholder for sektorspreder			
11	410053	Skrue M8x40, VZn			
12	410505	Mutter M8-8VZn			

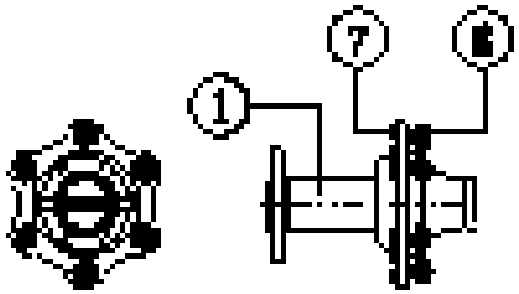

Løpenav for Gjødselvogn '94
Rammenr. etter 94-137

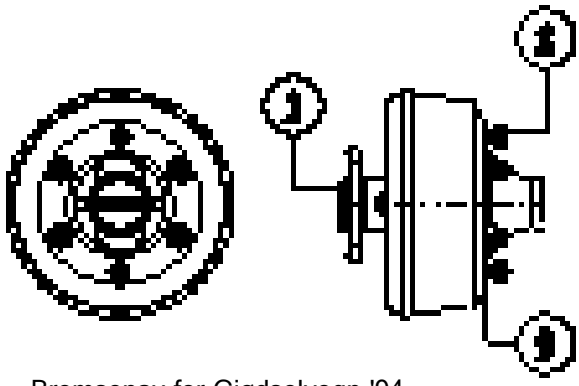

Bremsenav for Gjødselvogn '94
Rammenr. etter 94-137

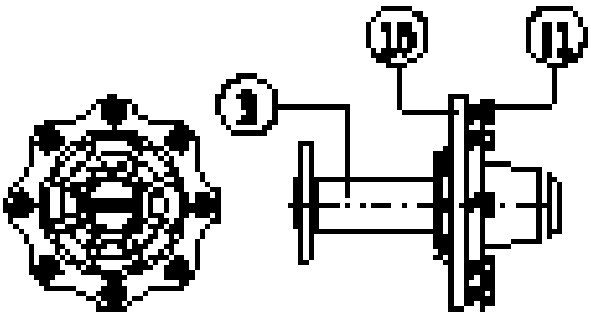

Løpenav for Gjødselvogn '94 med 600-hjul
Rammenr. etter 94-137

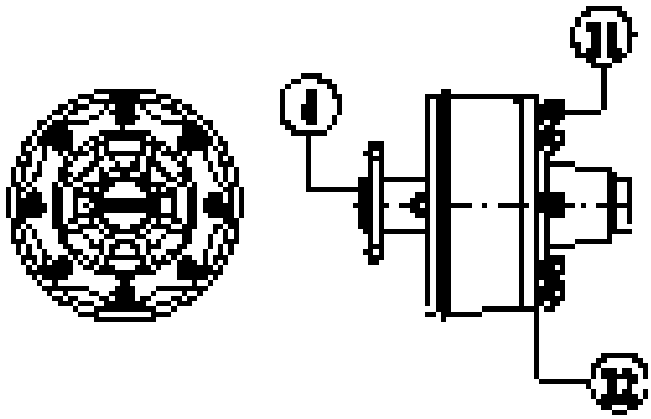

Bremsenav for Gjødselvogn '94 med 600-hjul
Rammenr. etter 94-137

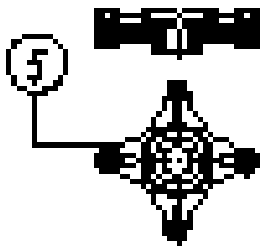

Utbyggingskloss for 600-hjul
For vogner med rammenr.
f.o.m. 94-138 t.o.m. 95-009

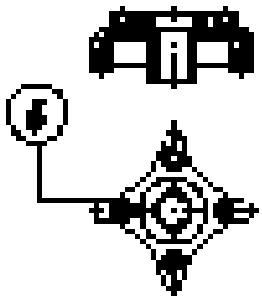

Overgang ved bruk av gamle nav
på nye vogner. Brukt på vogner
f.o.m. 94-047 t.o.m. 94-137

Pos.	Art. Nr.	Delbetegnelse	Ant.	Pos.	Art. Nr.	Delbetegnelse	Ant.
1	509780	Løpenav for Gjødselvogn '94	2	7	421584	Navbolt M 18x1,5x52 ROUL	6
2	509791	Bremsenav for Gjødselvogn '94	2	8	421581	Konisk navmutter M 18x1,5 R16	6
3	509850	Løpenav for Gjødselvogn, 600-hjul	2	9	421585	Navbolt M 18x1,5x70 ROUL	6
4	509851	Bremsenav for Gjødselvogn, 600-hjul	2	10	421586	Navbolt M 20x1,5x60 ROUL	8
5	509789	Utbyggingskloss f/ 600-hjul, 94 mod.	2	11	421582	Konisk navmutter M 20x1,5 R18	8
6	509788	Overgang f/ bruk av gamle nav	2	12	421587	Navbolt M 20x1,5x70 ROUL	8

Gjødselprodukter utendørs,
Gjødselvogner
Stålvogner 7200 og 9000
Nav

Deleliste	31.01.023
Gyldig fra	11.96
Erstatter	05.96

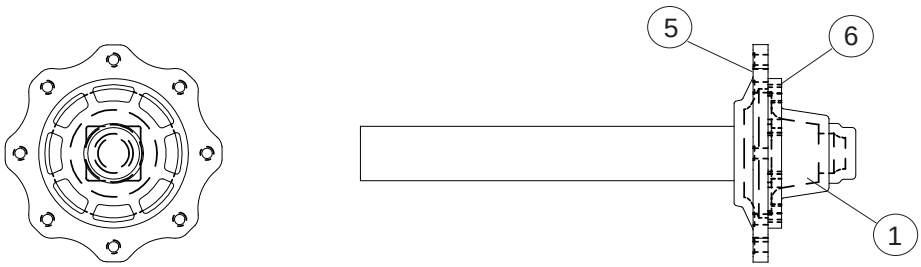

Løpenav for vogner prod. før 1/1-96 er uten rundtstål
vridningssperre påsveist aksling.
(Oppgi serienummer ved bestilling)

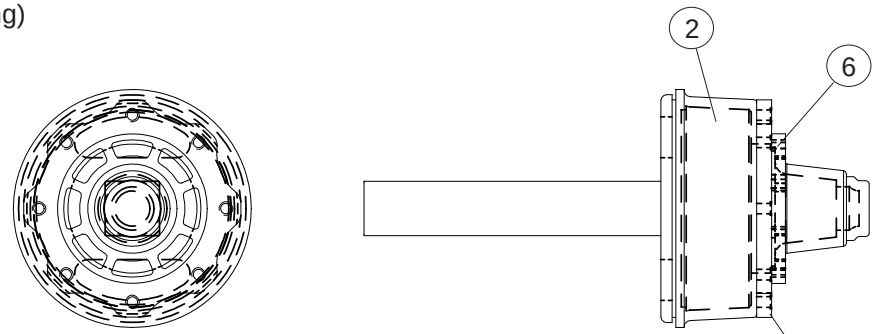

Bremsenav for stålvogn 7200, leveres kun til vogner
som er produsert etter 1/1-96 (med påskrudd hjulbjelke)

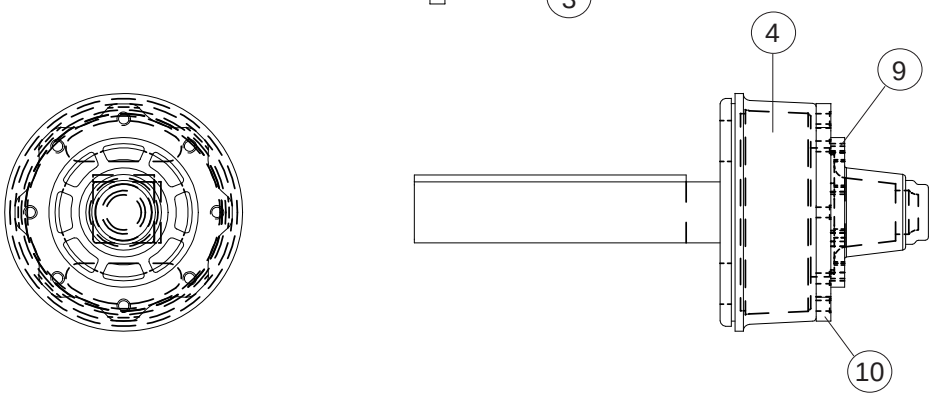

Pos.	Art.Nr.	Delebetegnelse	Ant.	Pos.	Art.Nr.	Delebetegnelse	Ant.
1	519028	Løpenav for stålvogn 7200	2	6	421582	Konisk navmutter M20x1,5 R18	8
2	519054	Bremsenav for stålvogn 7200	2	7	421587	Navbolt M20x1,5x70 ROUL	8
3	519067	Løpenav for stålvogn 9000	2	8	421588	Navbolt M22x2x65 ROUL	8
4	519068	Bremsenav for stålvogn 9000	2	9	421583	Konisk navmutter M22x2 R18	8
5	421586	Navbolt M20x1,5x60 ROUL	8	10	421589	Navbolt M22x2x75 ROUL	8

Gjødselprodukter utendørs,
Gjødselvogner
Nav

Deleliste	31.01.024
Gyldig fra	08.13
Erstatter	09.07

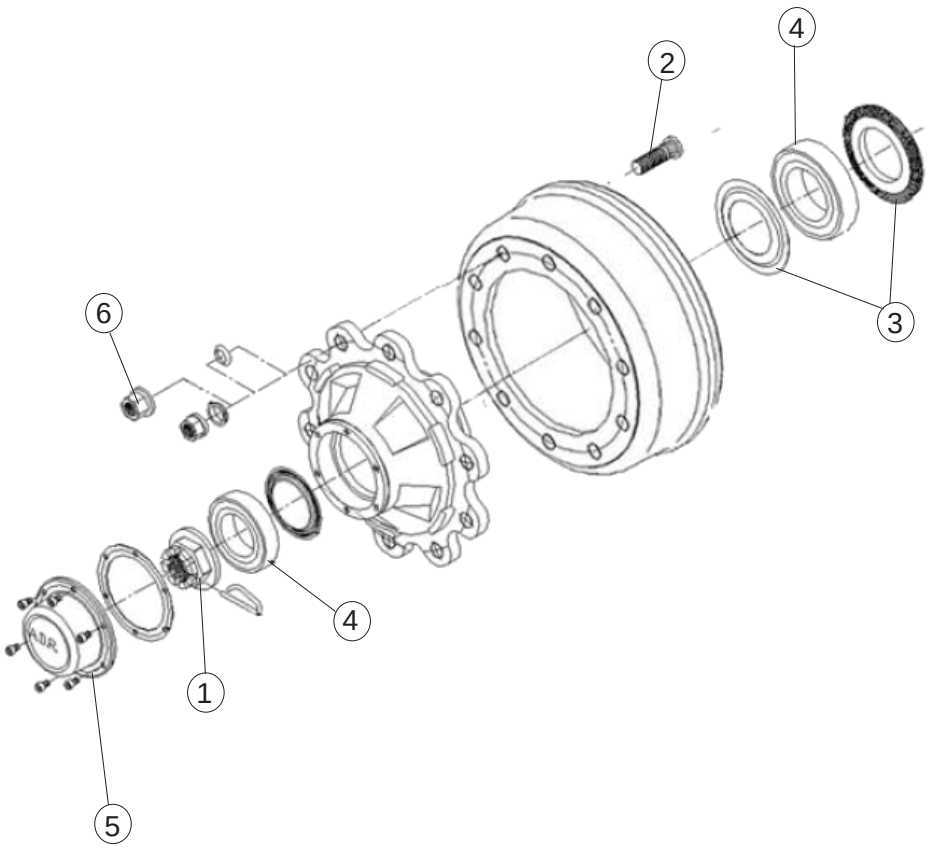

Pos.	Art.Nr.	Delebetegnelse
	509987	**Nav gj.vogn opp til 94`mod**
1	422174	Kronmutter sett M39x1,5
6	422142	Nav mutter M18x1,5
2	422143	Nav bolt M18x1,5 L=54/49 mm
3	422144	Tettnings sett Ø100/55, Ø80, Ø100
4	422145	Kulelager sett (30211 30208) Ø100/55, Ø80/40
5	422146	Navkopp Ø80
	519028	**Løpenav type RM for stålvogn 5000/7200, Plastvogn 4000/6000-06, Vakuum 4000/6000-09**
1	422157	Kronmutter sett M48x1,5
6	422142	Nav mutter M18x1,5
2	422147	Nav bolt M18x1,5 L=65/60 mm
3	422148	Tetnings sett Ø130/77, Ø99, Ø130
	422168	Tetnings ring for ADR nav før 05/06 Ø130x75 tykk type
4	422149	Kulelager sett (32215 32212) Ø130/75, Ø110/60
5	422150	Navkopp Ø110 m/bolter
5	422151	Navkopp Ø110 u/bolter
	519054	**Bremsenav type RM for stålvogn 5000/7200 Plastvogn 4000/6000-06, Vakuum 4000/6000 -09, Boggi 9500-13**
1	422157	Kronmutter sett M48x1,5
6	422152	Nav mutter + skive M20x1,5
2	422153	Nav bolt M20x1,5 L=93/87 mm
3	422148	Tetnings sett Ø130/77, Ø99, Ø130
	422168	Tetnings ring for ADR nav før 05/06 Ø130x75 tykk type
4	422149	Kulelager sett (32215 32212) Ø130/75, Ø110/60
5	422150	Navkopp Ø110 m/bolter
5	422151	Navkopp Ø110 u/bolter

Pos.	Art.Nr.	Delebetegnelse
	509780	**Nav u/bremser til gj.vogn`94**
1	422157	Kronmutter sett M48x1,5
6	422142	Nav mutter M18x1,5
2	422143	Nav bolt M18x1,5 L=54/49 mm
3	422148	Tetnings sett Ø130/77, Ø99, Ø130
	422168	Tetnings ring for ADR nav før 05/06 Ø130x75 tykk type
4	422149	Kulelager sett (32215 32212) Ø130/75, Ø110/60
5	422150	Navkopp Ø110 m/bolter
5	422151	Navkopp Ø110 u/bolter
	519400	**Nav Boggi til 9500 og 12000 og Bremsenav 9300 type UI**
	509036	**Bremsenav for 9300, 9500E Høyre**
	509037	**Bremsenav for 9300, 9500E Venstre**
5	422158	Navkopp Ø125 m/bolter
1	422157	Kronmutter sett M48x1,5
6	422152	Nav mutter + skive M20x1,5
2	422154	Navbolt M20x1,5, L= 80 mm
4	422155	Kulelager sett (32217 32214) Ø150/85, Ø125/70
3	422156	Tetnings sett Ø150/85
	519400	**Nav boggi til 9500 og 12000 og Bremsenav 9300 type UA**
	509036	**Bremsenav for 9300, 9500E Høyre**
	509037	**Bremsenav for 9300, 9500E Venstre**
5	422158	Navkopp Ø125 m/bolter
1	422157	Kronmutter sett M48x1,5
6	422152	Nav mutter + skive M20x1,5
2	422154	Navbolt M20x1,5, L= 80 mm
4	422176	Kulelager sett (33018 33114)
3	422177	Tetnings sett Ø140/92

Reime	Gjødselprodukter utendørs, Gjødselvogner Bremsenav	Deleliste ..... 31.01.025 Gyldig fra ..... 09.16 Erstatter 10.14

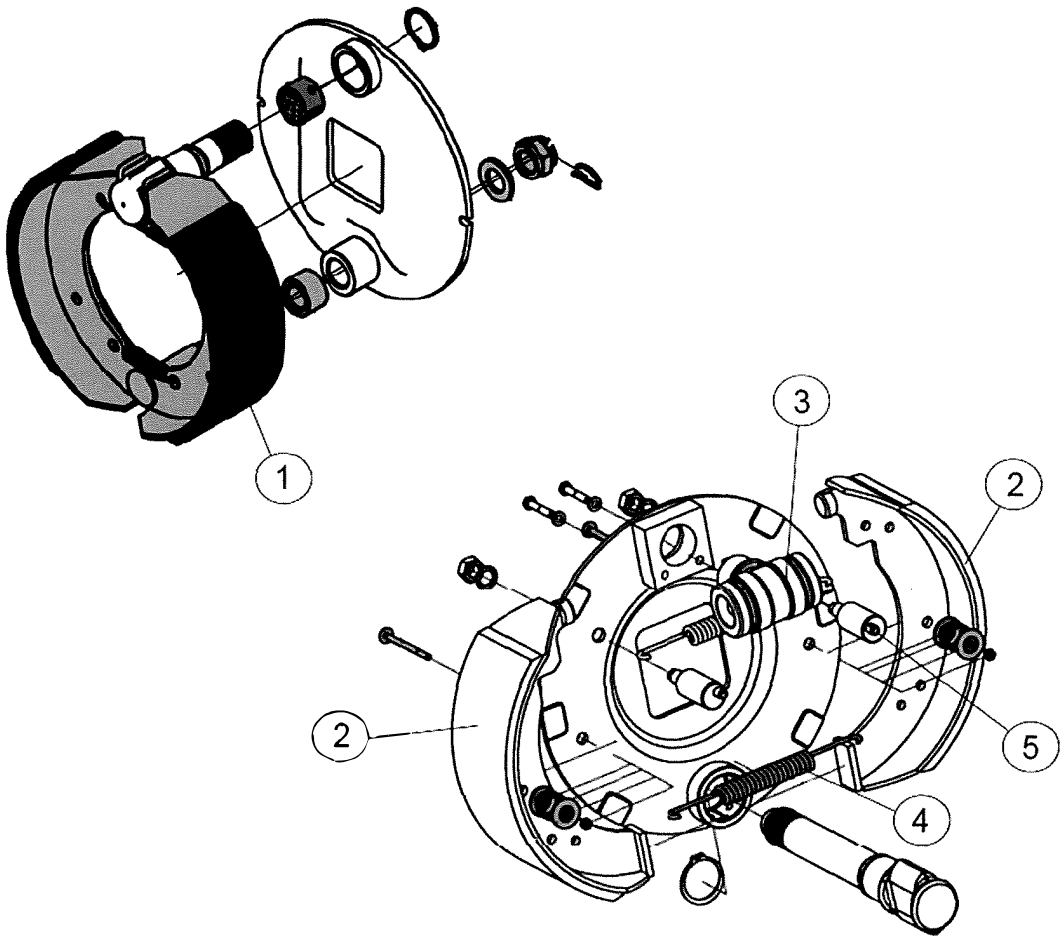

Pos.	Art.Nr.	Delebetegnelse	Ant.	Pos.	Art.Nr.	Delebetegnelse	Ant.
		Bremsenav 300x80 brukt på vogner før 2005/06				Bremsenav 300x90 utvendig sylinder boggi 7200 og 9500 fra 2013	
2	422128	Bremsebånd 300x80		1	422089	Bremsebåndsett for 300x90 utvendig sylinder	
3	422127	Bremesesylinder til 300x80 Ø32		4	422090	Bremsefjæresett for 300x90U	
4	422129	Fjær til bremsenav 300x80					
	422130	Bakplate til bremsenav 300x80				Bremsenav 400x80 Boggi 7200 (2011,2012) 9500, 12000 ,14000 V10000, V12000 og V14000	
				1	422167	Bremsebåndsett 400x80	
		Bremsenav 900x90 innvendig sylinder fra 2006				Bremsenav 9000, 9300 og 9500E	
				1	422091	Bremsebånd komplett 406x120	
2	422170	Bremsebånd 300x90			422092	Bremsebelegg erstatnings 406x120	
3	422171	Bremsesylinder til 300x90 Ø38			422093	Bremsearm sett	
4	422172	Bremsefjærsett til 300x90					
5	422173	Bremsepinsett til 300x90					
	422088	Pakningsett til 300x90					

Reime

Gjødselprodukter, utendørs
Pumpe og sugeutstyr
Kumblander og festebrakett

Deleliste 31.02.004
Gyldig fra 09.90
Erstatter 00.00

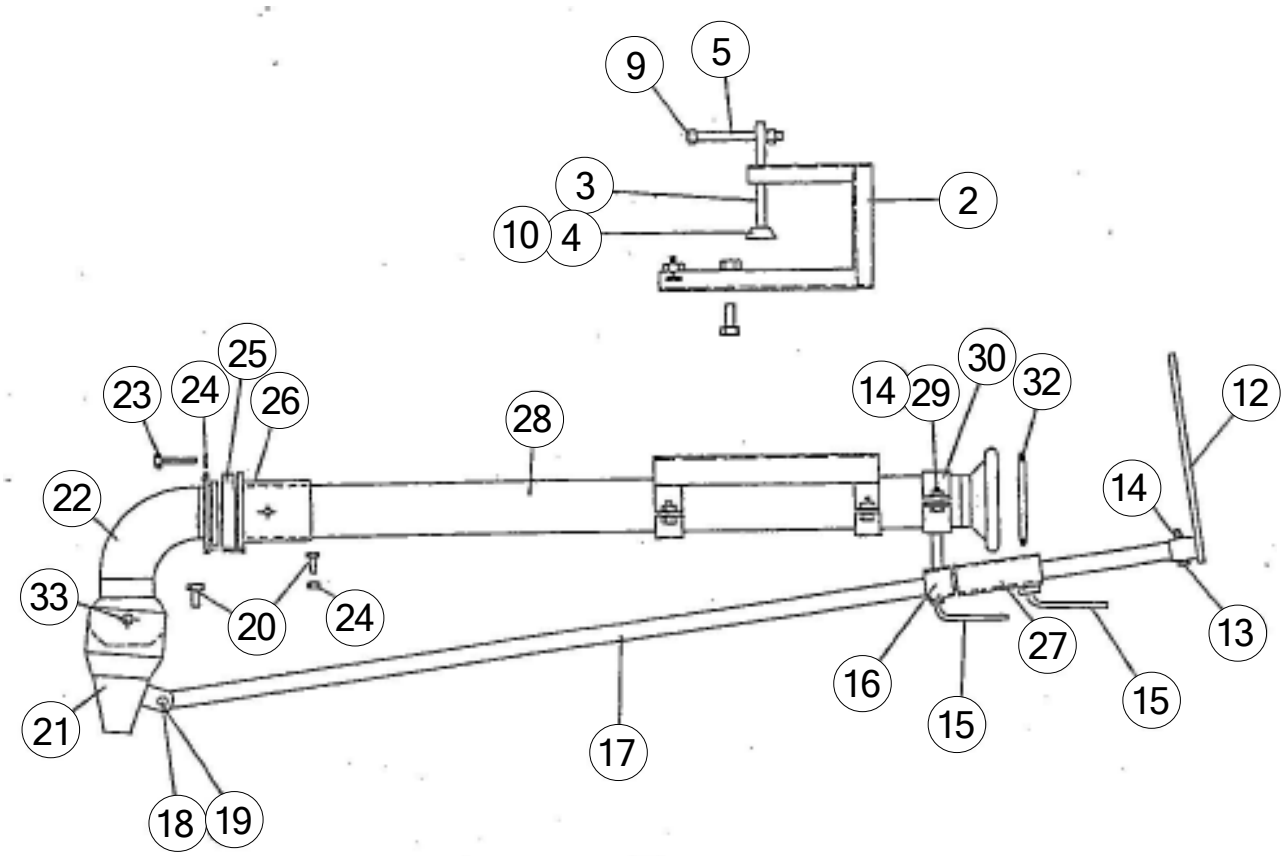

Pos.	Art. Nr.	Delbetegnelse	Ant.	Pos.	Art. Nr.	Delbetegnelse	Ant.
	509350	Festebrakett kompl.		18	410128	Skrue 6-knt. M 10x65 mm rustfri	
2	509344	Festebrakett sveiset		19	410518	Mutterlås 6-knt. M 10 rustfri	
3	509346	Strammeskrue		20	410058	Skrue 6-knt. M 10x25 mm galv	
4	509347	Klemring		21	509420	Dyse sveiset	
5	509345	Svingbolt		22	509415	Kulebend m/flens	
6	410077	Skrue 6-knt. M 12x30 mm galv.		23	410062	Skrue 6-knt. M 10x45 mm galv	
7	410509	Mutter M 12		24	410511	Mutterlås 6-knt. M 10 galv	
8	115110	Stoppeskive 13/40x3, Vzn		25	509302	Avstandsring	
9	410512	Mutterlås 6-knt. M 12 galv		26	509301	Sammenkoblings-hylse	
10	410284	Unbrakoskrue M 12x30 mm forsenket hode		27	509410	Stopper	
	509433	Kumblander u/festebrakett		28	509402	Hovedrør m/hunnkoblingsbeger	
12	510510	Styrearm m/muffe		29	410060	Skrue 6-knt. M 10x35 mm galv	
13	410062	Skrue 6-knt. M 10x45 mm galv.		30	509322	Klammer	
14	410506	Mutter M 10		31	509326	Blanderfeste	
15	510511	Låsearm Ø12x130 mm		32	1030140	Bauer-pakning Ø 76 mm	
16	509401	Føringshylse m/klammer		33	509418	Foring dyse	
17	509399	Reguleringsrør LS 3/4 "					

Gjødselprodukter, utendørs
Gjødselvogn '94, universal og standard

Deleliste 31.02.100
Gyldig fra 09.11
Erstatter 07.96

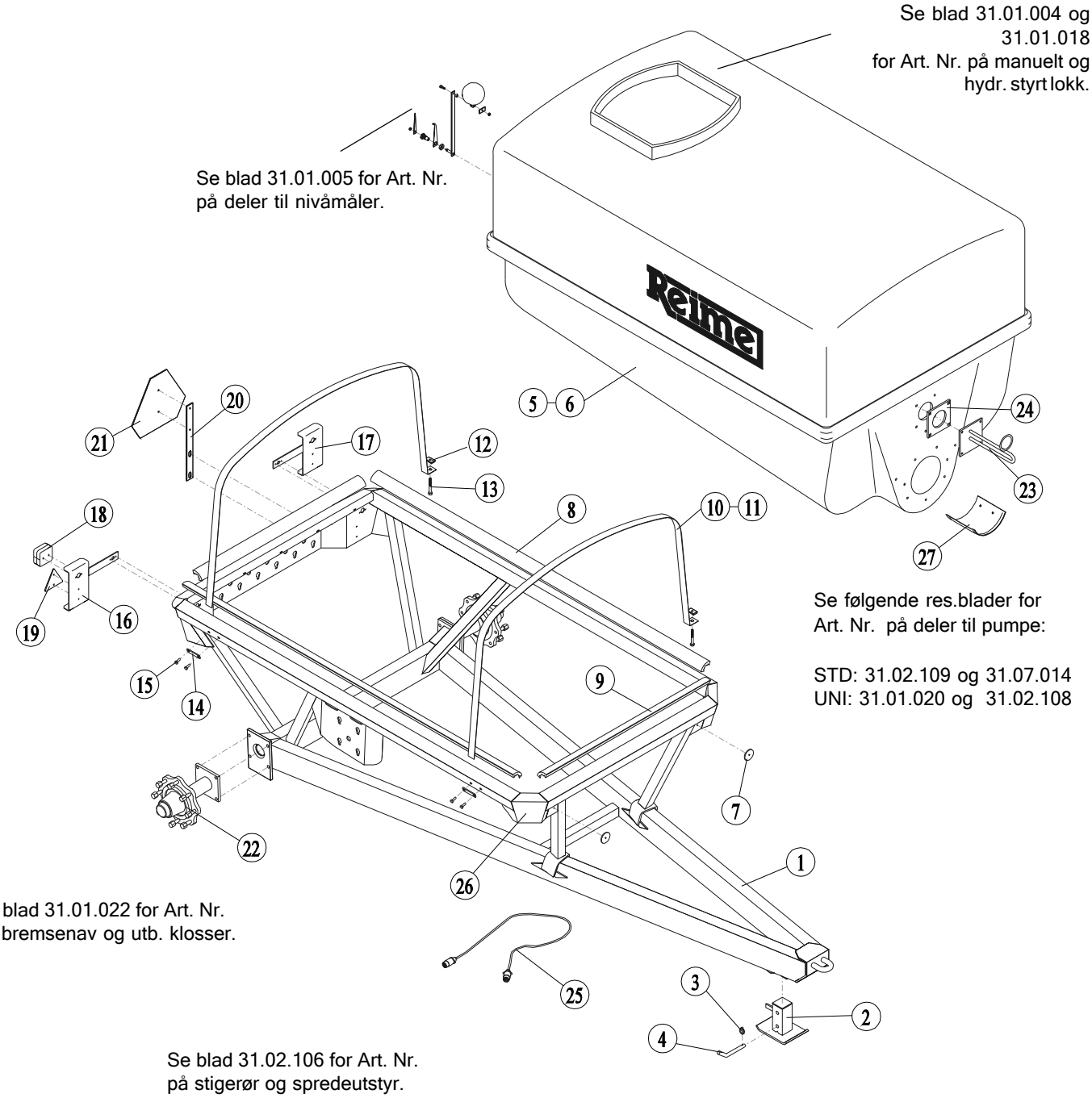

Pos.	Art. Nr.	Delbetegnelse	Ant.	Pos.	Art. Nr.	Delbetegnelse	Ant.
1	509840	Ramme sveist/ galvanisert	1	14	509815	Festejern for strammeband	2
2	509842	Fot for drag	1	15	410302	Skrue 6kt. M 10x30, selvgjengende	4
3	420376	Orepinne Ø8	1	16	509889	Festebrakett for lys, venstre	1
4	509848	Aksel for fot	1	17	509888	Festebrakett for lys, høyre	1
5	421275	Gjødseltank 4000	1	18	421231	Baklys	2
6	421276	Gjødseltank 6000	1	19	421232	3kt. refleks, rød	2
7	421233	Rund refleks, hvit	2	20	509879	Feste for varselskilt	1
8	400980	Gummiprofil for tank, side	2,6 m	21	421455	Varselskilt	1
9	400980	Gummiprofil for tank, front + bak	1,3 m	22	509780	Løpenav for 6 bolters felg	2
10	509813	Strammeband for 4000 vogn	2		509850	Løpenav for 8 bolters felg	2
	509814	Strammeband for 6000 vogn	2	23	509759	Blendplate med galge	1
11	400981	Rørbåndprofil for 4000 vogn	2,2 m	24	421246	4kt. pakning 180x180	1
	400981	Rørbåndprofil for 6000 vogn	3,1 m	25	509717	Strømtilførselskabel, vogn/ traktor	1
12	104694	Klemmutter M12	2	26	421237	Stikkontakt	1
13	410110	Skrue 6kt. M 12x100 VZn	2	27	509053	Sliteplate	1

Reime	Gjødselprodukter, utendørs 3- og 4-ports kik-kran	Deleliste ..... 31.02.101 Gyldig fra ..... 07.96 Erstatter 00.00

Art. Nr. 509730

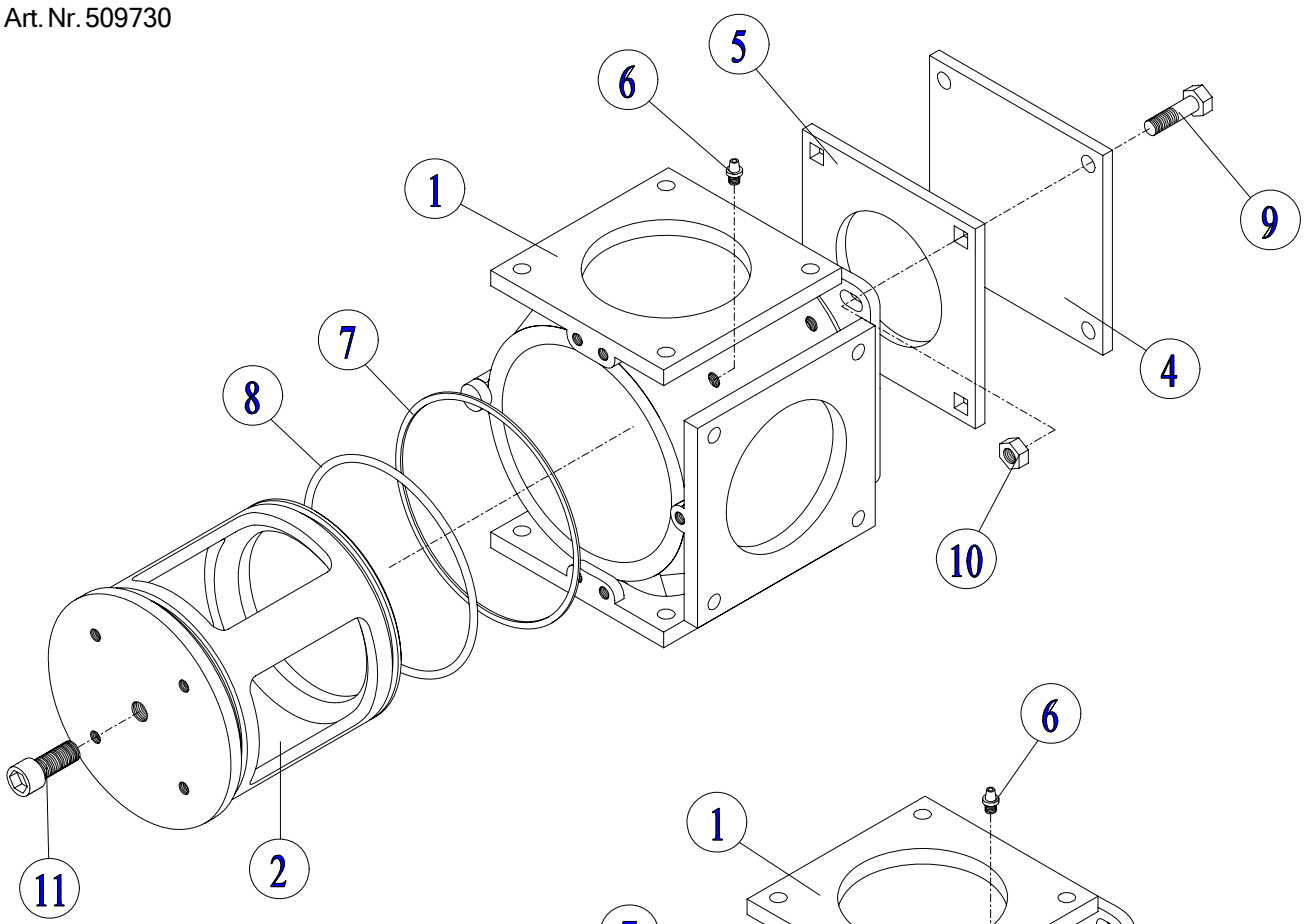

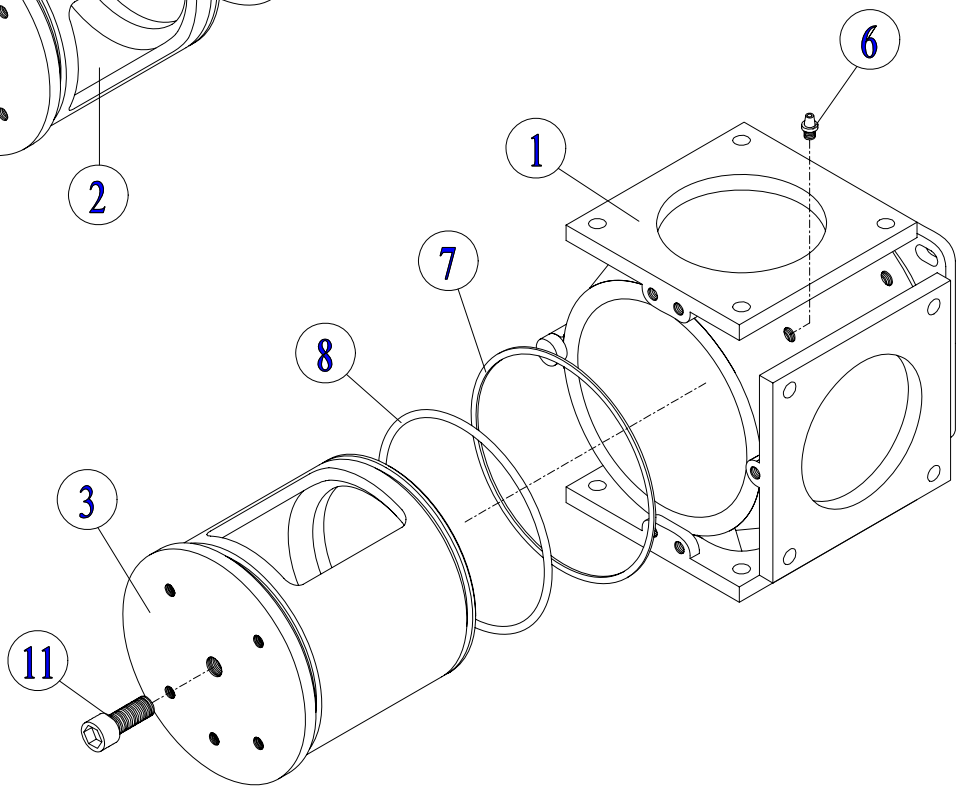

Art. Nr. 509731

Se egne blad for styringer til kik-kraner.

Pos.	Art. Nr.	Delbetegnelse	Ant.	Pos.	Art. Nr.	Delbetegnelse	Ant.
1	509702	Kranhus for 3- og 4-port	1	7	421269	Pakningsskive	1
2	509703	Kik for 3-ports kran	1	8	421288	O-ring 164.2x5.7, 60 shore	2
3	509704	Kik for 4-ports kran	1	9	410080	Skrue 6kt. M 12x45 VZn	4
4	509560	Blendeplate	1	10	410509	Mutter 6kt. M 12 VZn	4
5	421246	4kt. pakning 180x180	1	11	410289	Unbrako M 16x40	1
6	420141	Smørenippel M 8, rett	9				

Reime

Gjødselprodukter, utendørs
Manuell styring av 3-ports kik-kran

Deleliste 31.02.102
Gyldig fra 06.95
Erstatter 00.00

Art. Nr. 509868

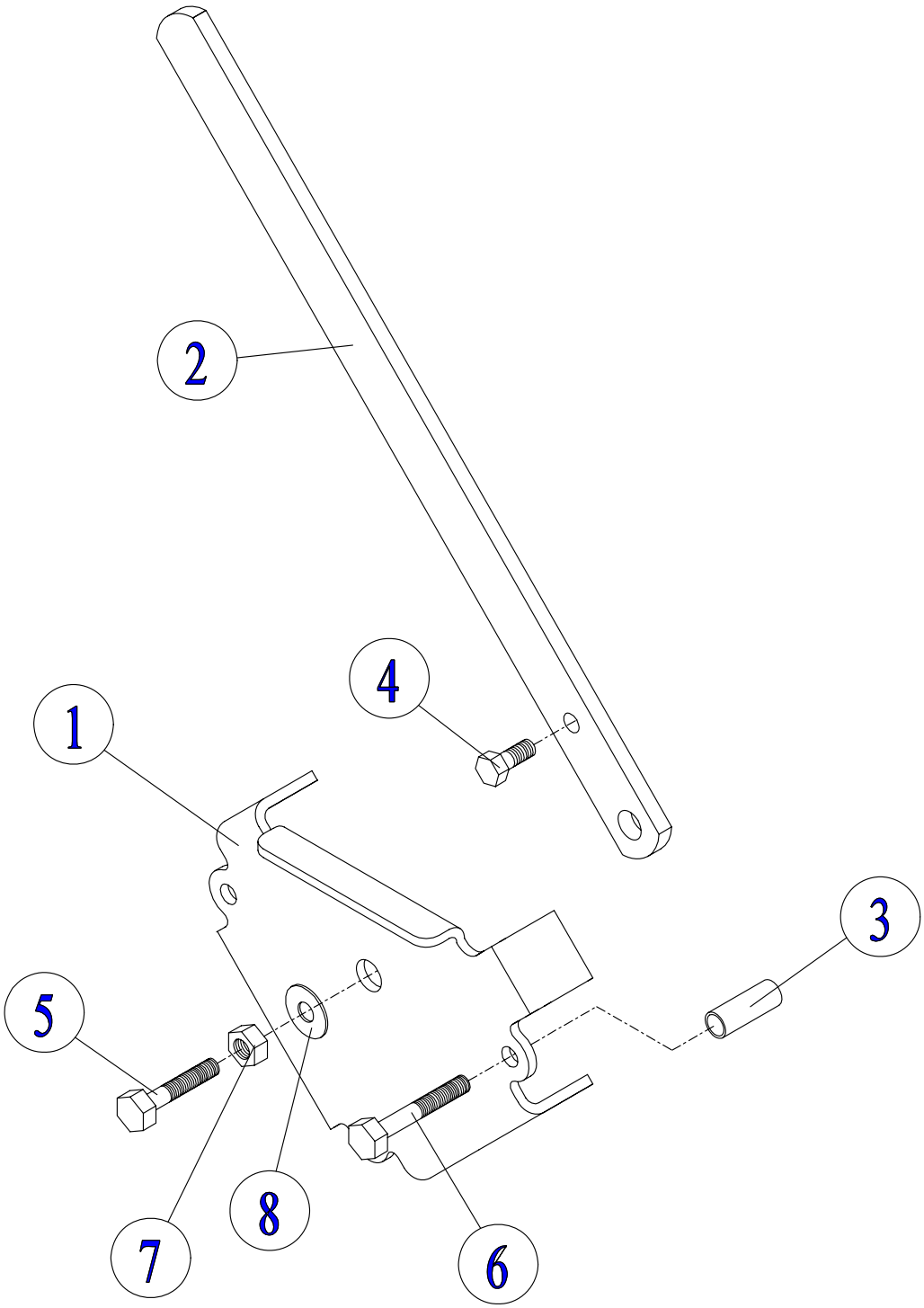

Pos.	Art. Nr.	Delbetegnelse	Ant.	Pos.	Art. Nr.	Delbetegnelse	Ant.
1	509927	Brakett for 3-ports manuell kran	1	5	410081	Skrue 6kt. M 12x50 VZn	1
2	509726	Arm for manuell kran	1	6	410084	Skrue 6kt. M 12x70 VZn	3
3	509801	Avstandshylse	3	7	410509	Mutter 6kt. M 12 VZn	1
4	410059	Skrue 6kt. M 10x30 VZn	1	8	420564	Underlagsskive Ø 13/24x2,4	1

Reime

Gjødselprodukter, utendørs
Manuell styring av 4-ports kik-kran

Deleliste 31.02.103
Gyldig fra 06.95
Erstatter 00.00

Art. Nr. 509869

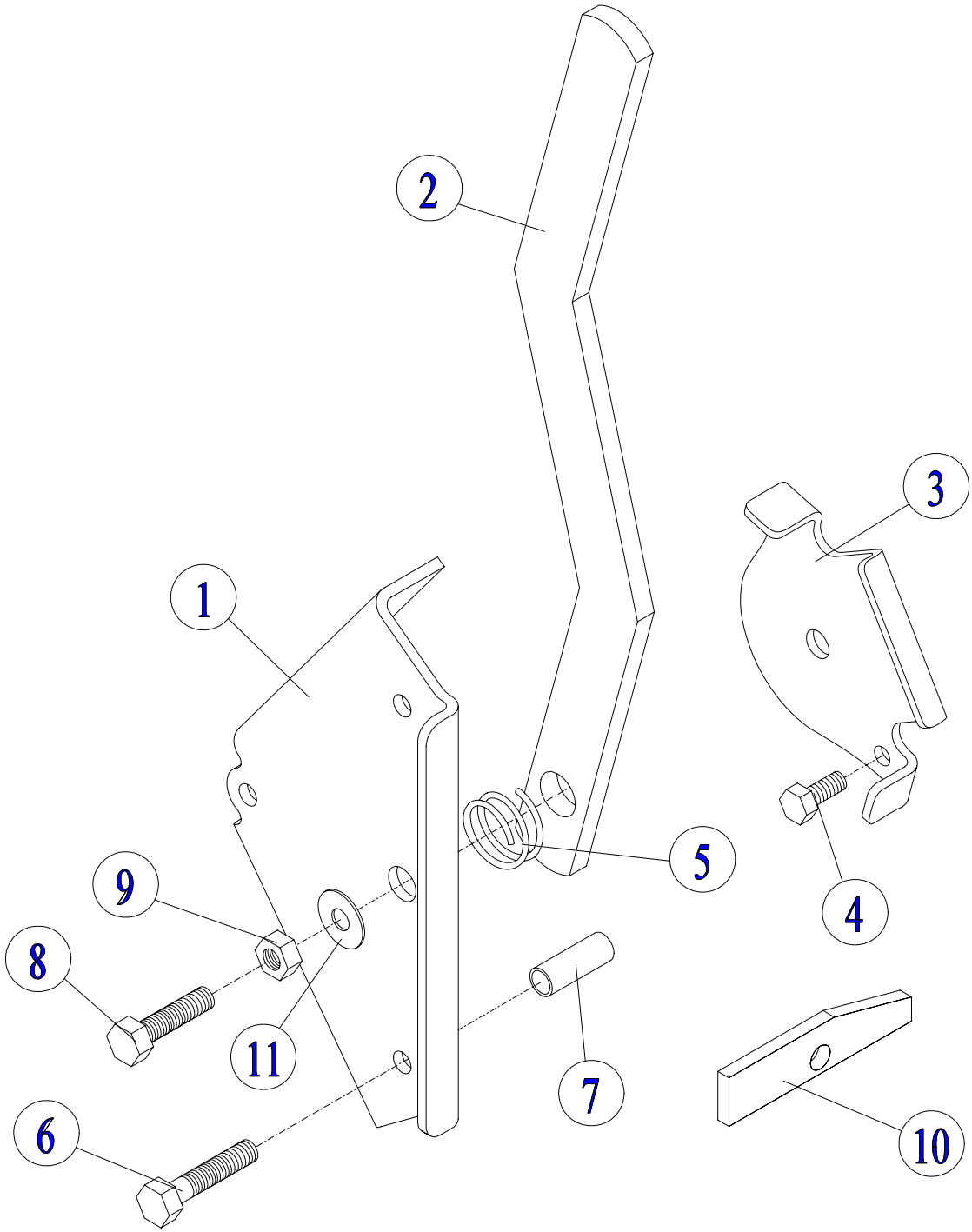

Pos.	Art. Nr.	Delbetegnelse	Ant.	Pos.	Art. Nr.	Delbetegnelse	Ant.
1	509926	Brakett for 4-ports manuell kran	1	7	509801	Avstandshylse	3
2	509831	Arm for 4-ports manuell kran, STD	1	8	410081	Skrue 6kt. M 12x50 VZn	1
3	509830	Brakett for arm	1	9	410509	Mutter 6kt. M 12 VZn	1
4	410059	Skrue 6kt. M 10x30 VZn	1	10	509834	Stopper for arm	1
5	421371	Trykkfjær SF-TF 3,5x28x40	1	11	420564	Underlagsskive Ø 13/24x2,4	1
6	410084	Skrue 6kt. M 12x70 VZn	3				

Reime

Gjødselprodukter, utendørs
Hydraulisk styring av 3-ports kik-kran

Deleliste 31.02.104
Gyldig fra 06.95
Erstatter 00.00

Art. Nr.. 509732

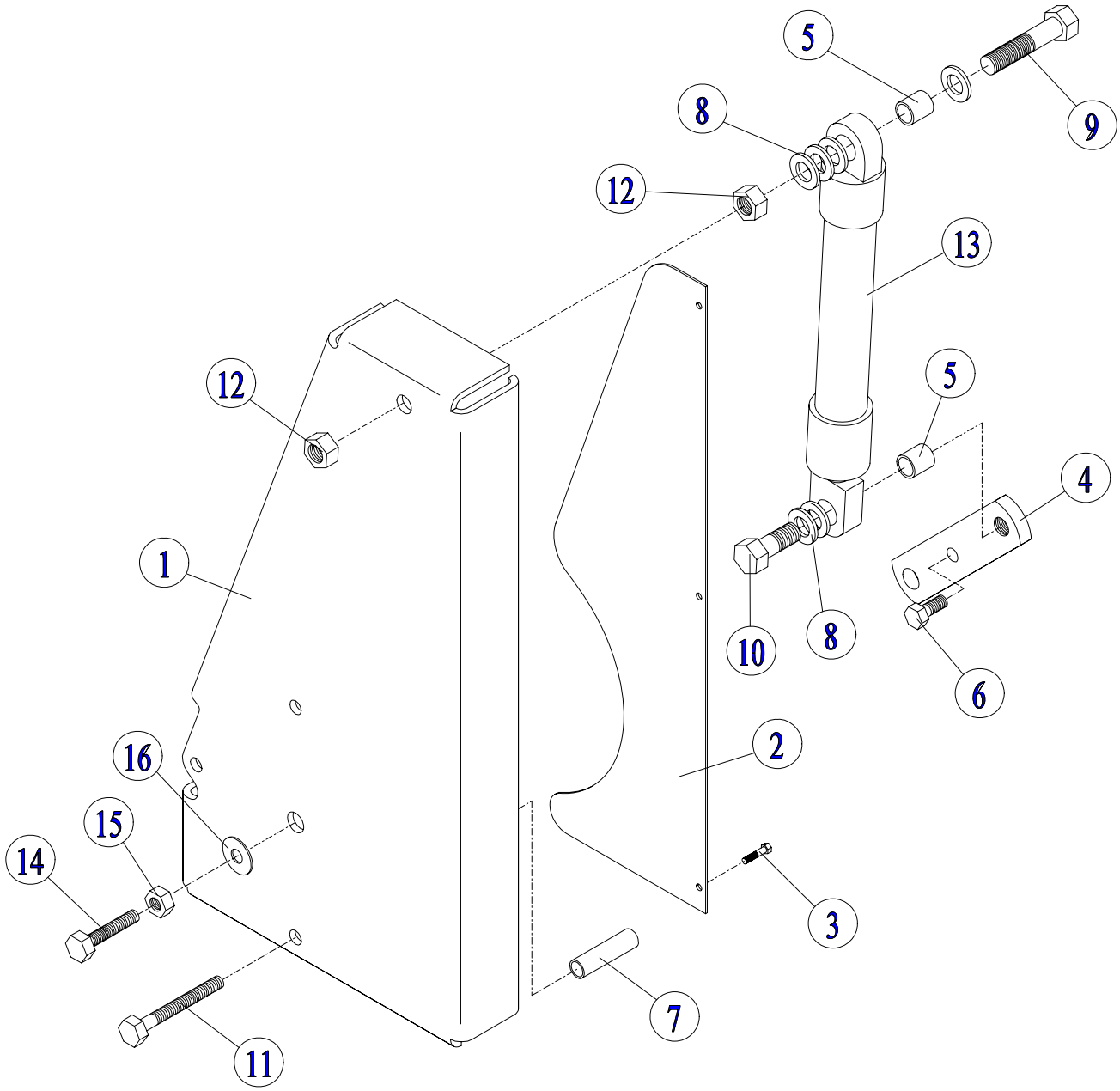

Pos.	Art. Nr.	Delbetegnelse	Ant.	Pos.	Art. Nr.	Delbetegnelse	Ant.
1	509723	Brakett for 3-ports hydr. kran	1	10	410090	Skrue 6kt. M 16x40 VZn	1
2	421364	Beskyttelsesplate	1	11	410136	Skrue 6kt. M 12x90 VZn	3
3	410300	Skrue M 5x10 ELZn, selvgj.	3	12	410517	Mutter 6kt. M 16 VZn	2
4	509727	Arm for 3-ports hydr. kran	1	13	420561	Hydraulikk sylinder	1
5	509827	Foring for sylinder	2	14	410081	Skrue 6kt. M 12x50 VZn	1
6	410059	Skrue 6kt. M 10x30 VZn	1	15	410509	Mutter 6kt. M 12 VZn	1
7	509828	Avstandshylse for 3-ports hydr.	3	16	420564	Underlagsskive Ø 13/24x2,4	1
8	420580	Underlagsskive Ø 17/30x3	6		421311	Hydr. slange m/hurtigkobling, 3.5m	2
9	410184	Skrue 6kt. M 16x75 VZn	1				

Gjødselprodukter utendørs,
Gjødselvogner ‘94
Sprederør og røropplegg

Deleliste	31.02.106
Gyldig fra	07.96
Erstatter	00.00

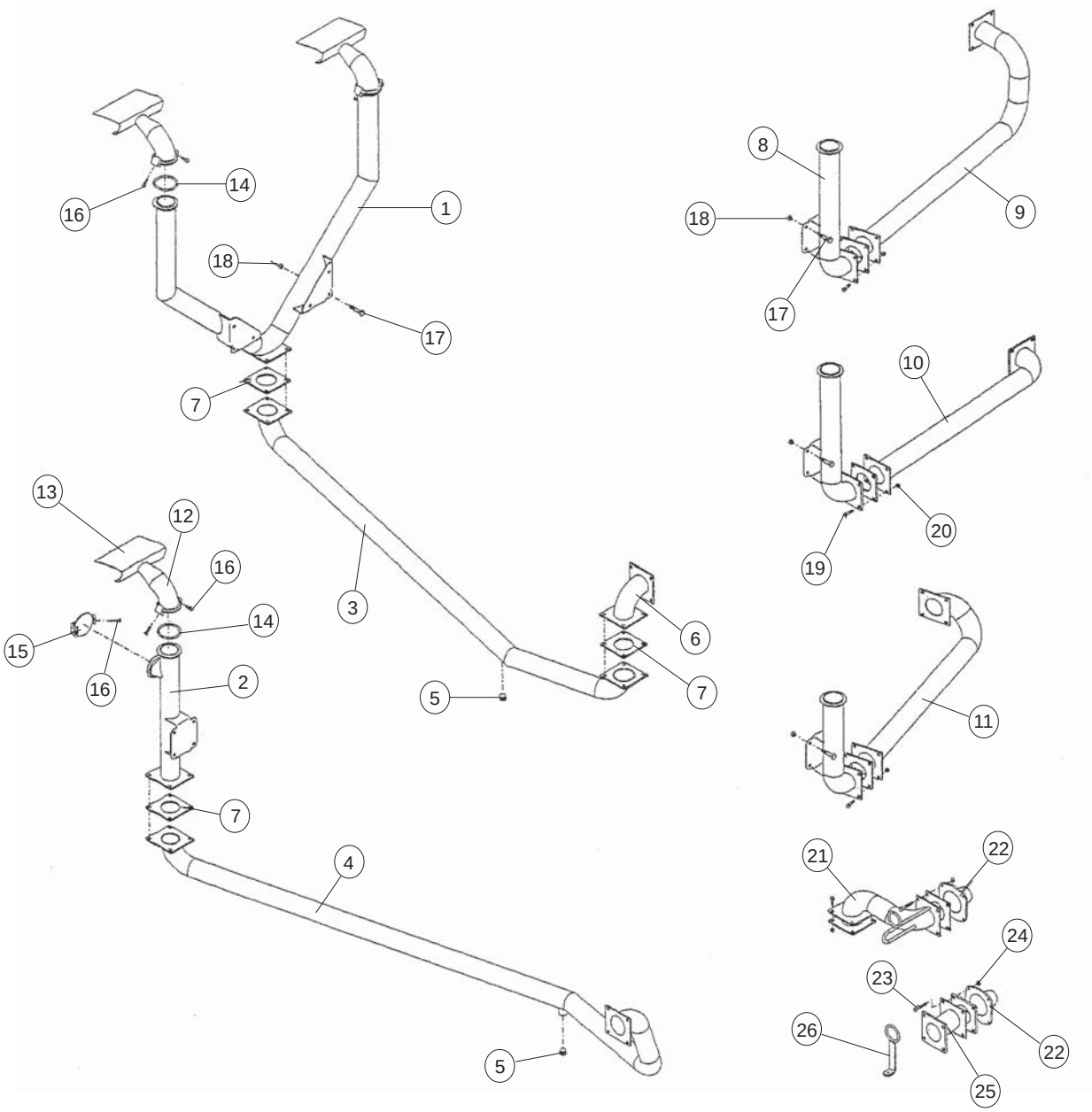

Pos.	Art.Nr.	Delebetegnelse	Ant.	Pos.	Art.Nr.	Delebetegnelse	Ant.
1	509743	Dobbelt stigerør, 4000 STD.	1	13	509071	Skjerm for dyse	1
	509745	Dobbelt stigerør, 6000 STD.	1	14	420261	O-ring 105x6 NBR 70 shore	1
2	509735	Enkelt stigerør, 4000 UNI	1	15	509998	Blendeplate for stigerør	1
	509737	Enkelt stigerør, 6000 UNI	1	16	410077	Skrue 6kt. M 12x30 VZn	2
3	509752	Bakføringsrør for STD. vogn	1	17	410090	Skrue 6kt. M 16x40 VZn	4
4	509754	Bakføringsrør for UNI vogn	1	18	410517	Mutter 6kt. M 16 VZn	4
5	421291	1 1/4” Ad. plugg, VZn	1	19	410080	Skrue 6kt. M 12x45 VZn	4
6	509826	Bend med flenser	1	20	410509	Mutter 6kt. M 12 VZn	4
7	421246	4kt. pakning 180x180	-	21	509760	Rør for omrøring, STD	1
8	509747	Sidemontert stigerør, 4000	1	22	509762	Røredyse	1
	509749	Sidemontert stigerør, 6000	1	23	410189	Skrue 6kt. M 10x60 A4	4
9	509755	Rør til sidemontert stigerør, UNI	1	24	410508	Mutter 6kt. M 10 A2	4
10	509753	Rør til sidemontert stigerør, STD.	1	25	509772	Rør for omrøring, UNI	1
11	509833	Rør til sidemontert stigerør (m/omr)	1	26	509795	Holder for strømkabel, UNI	1
12	509130	Sprederdyse	1				

Gjødselprodukter, utendørs
Gjødselvogner
Universal pumpeinnsats, Type BM

Deleliste 31.02.107
Gyldig fra 12.97
Erstatter 07.96

Art. Nr. 12955

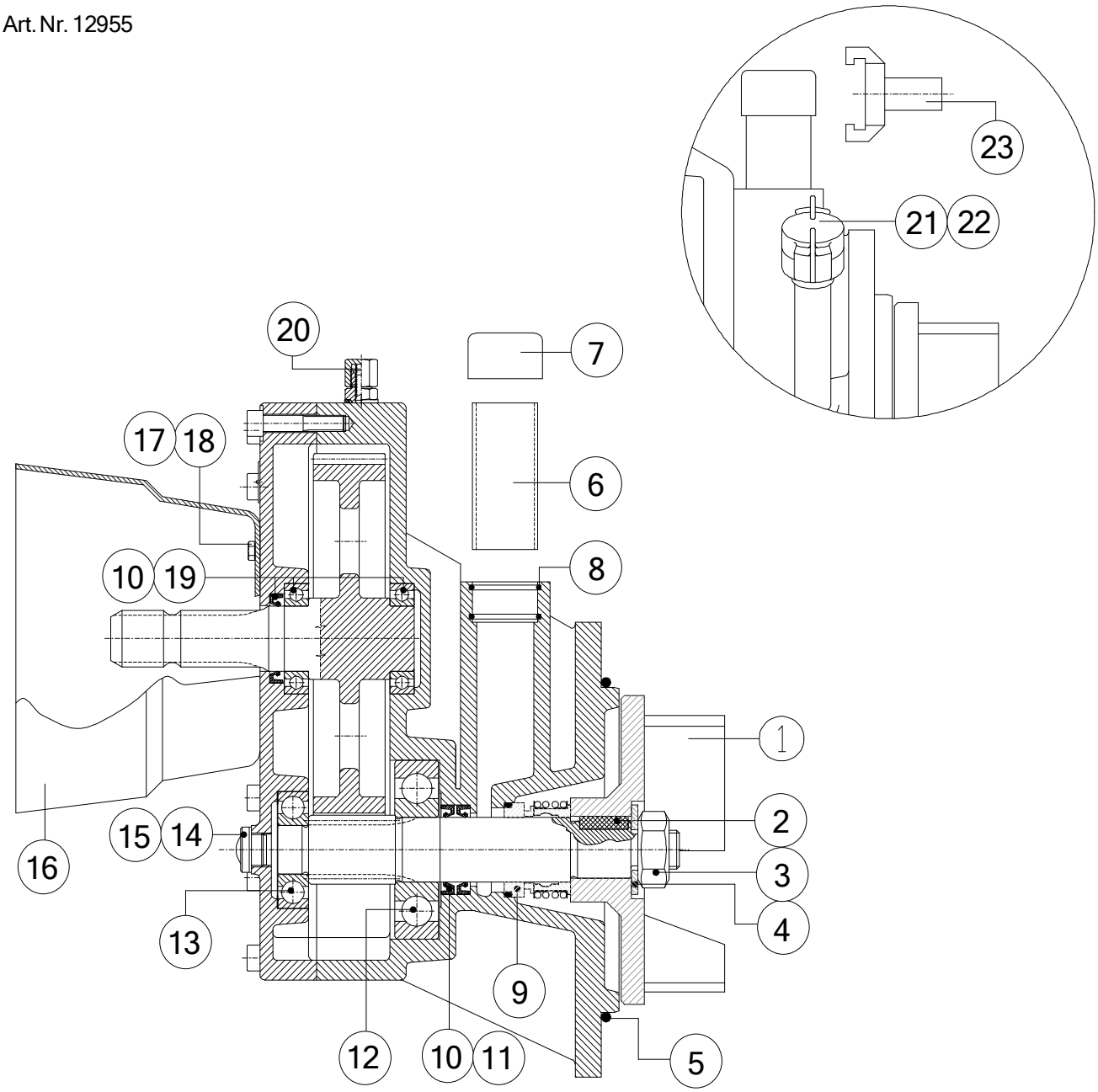

Pos.	Art. Nr.	Delbetegnelse	Ant.	Pos.	Art. Nr.	Delbetegnelse	Ant.
				13	421381	Kulelager 6306, Ø 30/72x19	1
2	421155	Passkile 10x8x30	1	14	421562	Pakning Ø 21/28x1, DIN 7603	2
3	410546	Mutter 6kt. M 24 ELZn met.lås	1	15	421563	Nivåøye SK 12R-G1/2	1
4	421126	Underlagsskive Ø 25/44x4 VZn	1	16	421014	Vernetrakt	1
5	421395	O-ring Ø 196x6 NBR 70 SHORE	1	17	420613	Underlagsskive Ø 8,4/25x2 A4	4
6	509853	Nivåglass, frostvæske	1	18	410185	Skrue 6kt. M 6x16 A2	4
7	421397	DBI-dut type 40 M	1	19	421564	Kulelager 6008, Ø 40/68x15	2
8	421558	O-ring Ø34x2, 62-70 IRH NBR	2	20	421565	Lufteventil	1
9	421170	Tetning, 40A MG1/40-G4 AO1 EGG	1	21	421432	Geka kupling R $^1/_2$" innv.	1
10	421559	Tetningsring Ø 40/55x8, ISO 6194	3	22	421181	Geka kupling $^3/_4$" blind plugg	1
11	421560	Distansering SKF ZW Ø45/55x2	1	23	421180	Geka kupling $^3/_4$" slangestuss	1
12	421561	Kulelager 6408, Ø 40/110x27	1				

Gjødselprodukter, utendørs
Gjødselvogner
Universalpumpe Type BM, komplett

Deleliste 31.02.108
Gyldig fra 07.96
Erstatter 00.00

Art. Nr. 12940

Se blad 31.02.107 for Art. Nr. på deler til pumpeinnsats.

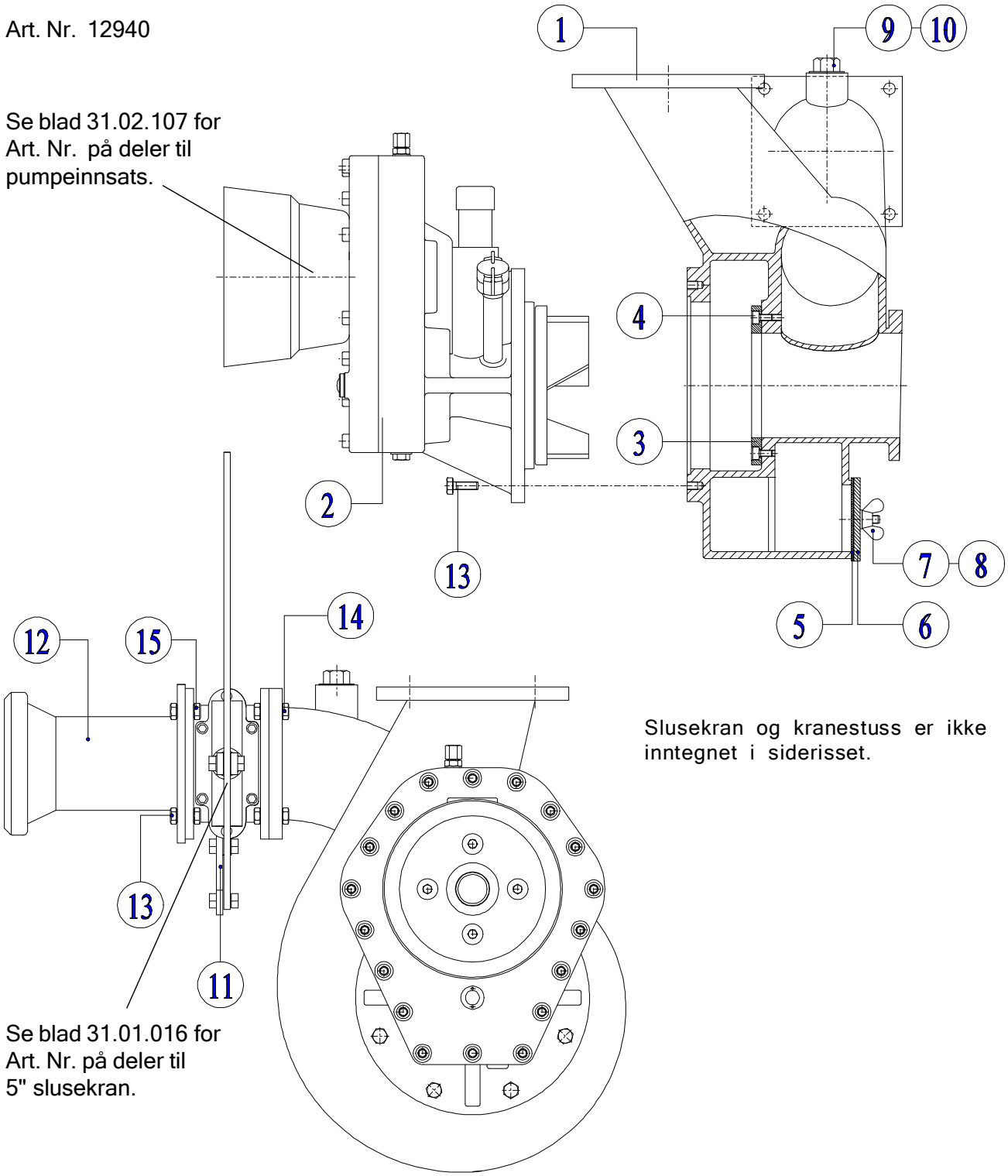

Slusekran og kranestuss er ikke inntegnet i siderisset.

Se blad 31.01.016 for Art. Nr. på deler til 5" slusekran.

Pos.	Art. Nr.	Delbetegnelse	Ant.	Pos.	Art. Nr.	Delbetegnelse	Ant.
				9	420490	1" Messing plugg	1
3	509540	Ring med kutter	1	10	420952	O-ring RM 29,5x3,0	1
4	410295	Unbrako M 8x16 Syl.hode ELZn	4	11	12913	5" Sluskran, komplett	1
5	509539	Pakning for dreneringsdeksel	1	12	12911	Kranestuss med hunkopl.,HK 133	1
6	509538	Dreneringsdeksel	1		12915	Kranestuss med hunkopl., HK 108	1
7	509562	Pinneskrue M 10x30 ELZn	2	13	410059	Skrue 6kt. M 10x30 VZn	12
8	410552	Vingemutter M 10 ELZn	2	14	410060	Skrue 6kt. M 10x35 VZn	4
				15	410511	Mutter 6kt. M 10 VZn met.lås	8

Gjødselprodukter utendørs,
Gjødselvogner
Pumpehus og deler for pumpeinnsats u/gir

Deleliste	31.02.109
Gyldig fra	08.08
Erstatter	07.96

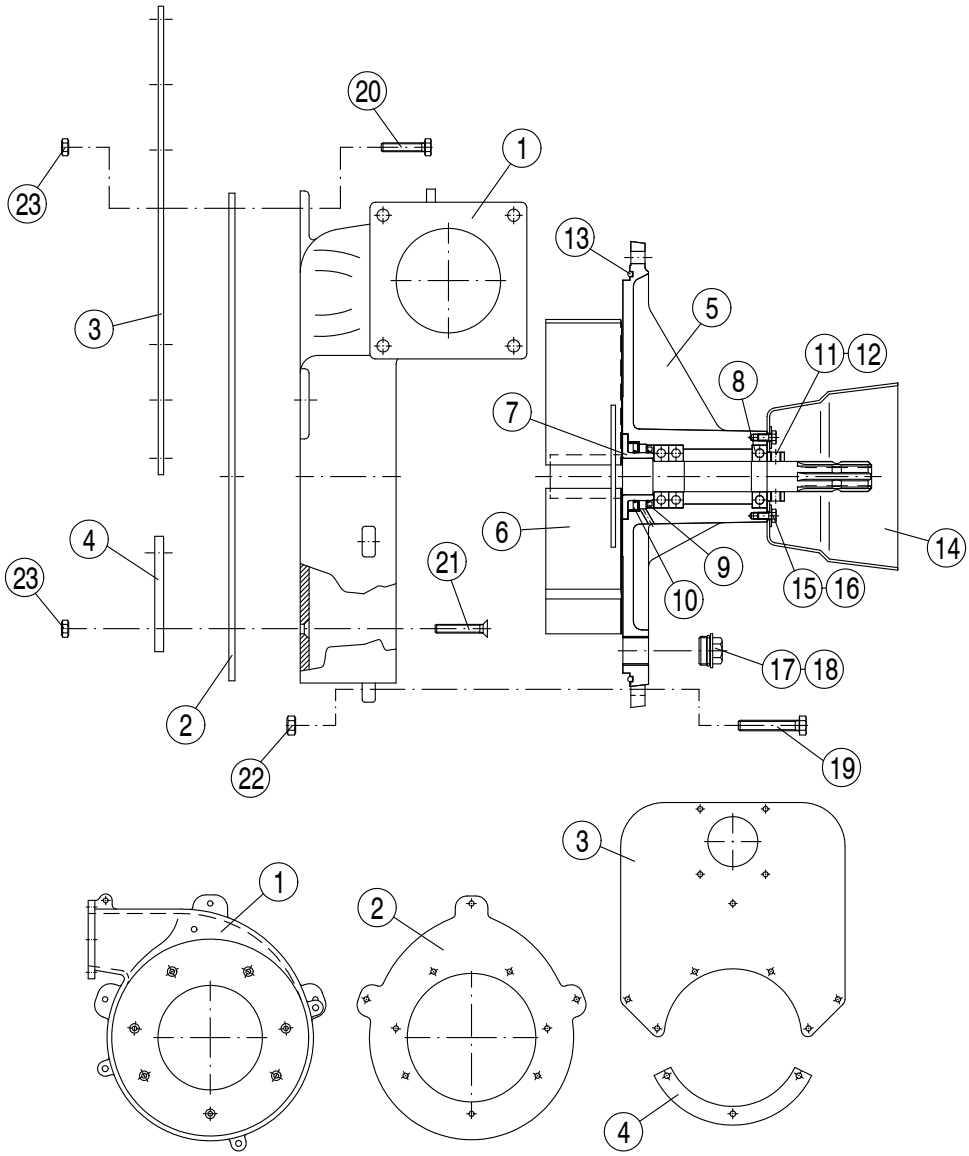

Pos.	Art.Nr.	Delebetegnelse	Ant.	Pos.	Art.Nr.	Delebetegnelse	Ant.
1	509700	Pumpehus for std. vogn	1	13	510393	O-ring Ø 459x6	1
2	421245	Pakning pumpehus / tank	1	14	421014	Vernetrakt	1
3	509738	Avstiverplate	1	15	420613	Underlagsskive Ø 8,4/25x2	3
4	509079	Halvmåne	1	16	410148	Skrue 6 kt. M 8x16 VZn	3
5	509900	Pumpedeksel	1	17	420952	O-ring Ø 29,5x3	1
6	509901	Skovlhjul	1	18	420490	1” Messingplugg	1
7	509902	Hylse	1	19	410084	Skrue 6kt. M 12x70 VZn	4
8	420863	Kulelager 6207-2RS, Ø 35/72x17	3	20	410063	Skrue 6kt. M 10x50 VZn	3
9	421550	Tetningsring Ø 55/72x8 ASL	1	21	410281	Unbrako M 10x55 Senkhode	7
10	421551	Tetningsring Ø 55/80x13 B1DSL	1	22	410509	Mutter 6kt. M 12 VZn	4
11	509903	Låsering	1	23	410506	Mutter 6kt. M 10 VZn	10
12	410269	Unbrako gjengestift M 12x12	2		31.03.16	Monteringsanvisning	
					509925	Pumpe uten gir utskiftningssett (lager og tettninger)	

Reime

Gjødselprodukter utendørs,
Plastvogn 4000 og 6000
Selvsug plast 4000 og 6000

Deleliste 31.02.110
Gyldig fra 05.16
Erstatter 00.00

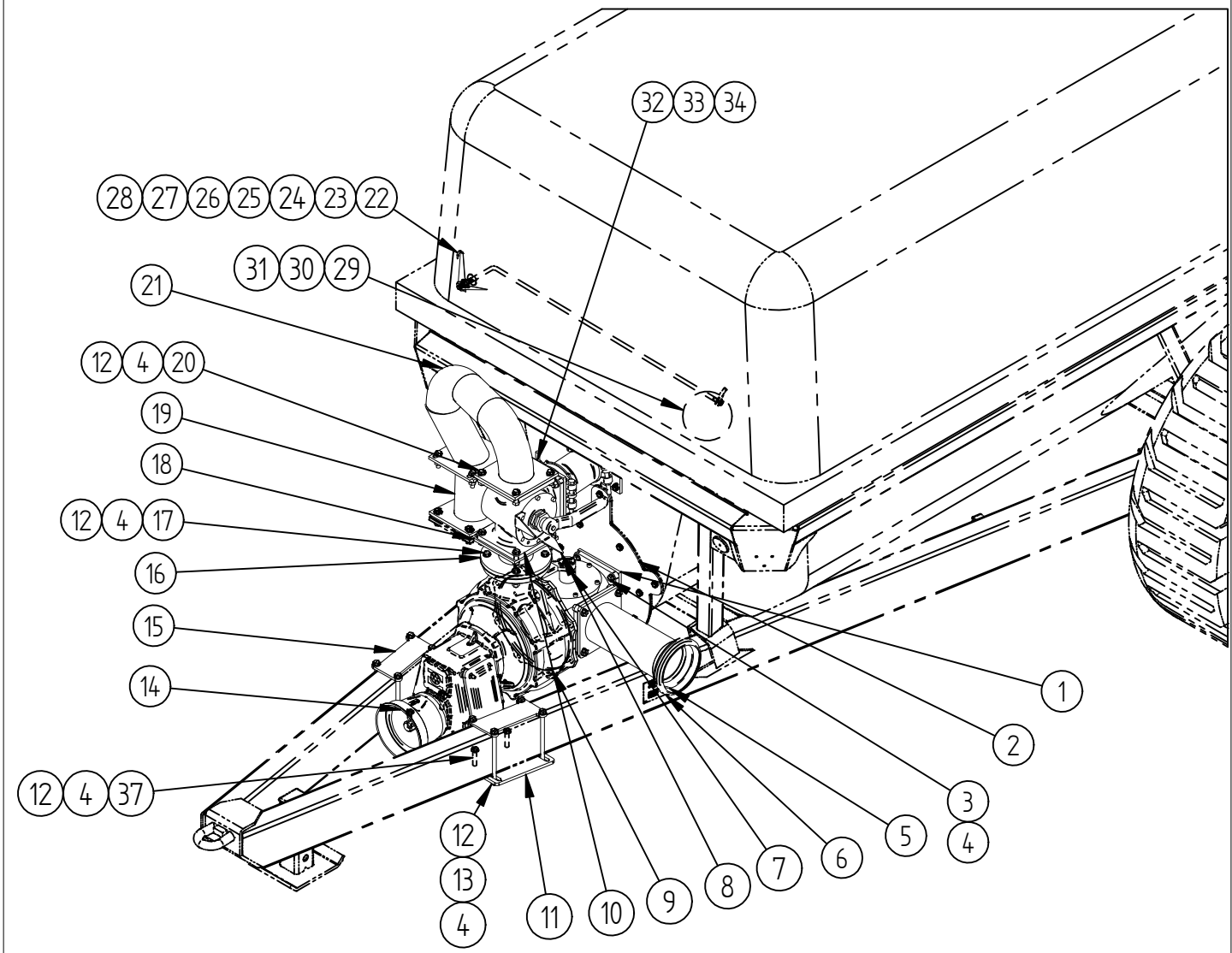

Pos.	Art. Nr.	Delbetegnelse	Ant.	Pos.	Art. Nr.	Delbetegnelse	Ant.
1	421246	4kt Pakning 180x180	2	20	410080	Skrue M12x45Vzn	16
2	509454	Plate mellom tank og 3-veiskra	1	21	509463	Bend Elba Utløp	1
3	410081	Skrue M12x50Vzn	2	22	509040	Fast Markør	1
4	420564	Skive 24x13x3 vzn	74	23	509041	Bevegelig Markør	1
5	1100140	S4 Pakning for vann 133	1	24	509057	TANKGJENNOMFØRING	1
6	509460	Sugerør 5" rett	1	25	410549	Mutter M8 Nylock	1
7	509779	3-Veiskran Grotec 5" Lakkert	1	26	509992	ARM NIVÅMÅLER JET-VOGN	1
8	509517	3veiskran stopper 4"	1	27	509062	BACKNUT 1/2"	1
9	509473	FESTE MOT ELBA SV	1	28	420264	O-RING VITON 8,73x1,78 200-611	2
10	509783	3VEIS KRAN GROTEC	1	29	420260	BLÅSE 6"	1
11	509354	Festepalte Vzn	1	30	420613	UNDERLAGSKIVE 8,4/25x2 A4	2
12	410512	Mutter 6KT. M 12 VZn Met.Lås	34	31	410144	SKRUE 6KT. M 8x25 A4	1
13	410141	Skrue M12x200Vzn	8	32	509331	SLANGESTUSS OMRØRING SV	2
14	421800	ELBA HØYTRYKKSPUMPE 6500	1	33	421792	GUMMISLANGE 4" M/STÅL	1
15	509361	Overplate	2	34	421793	SLANGEKLEMME 4" KRAF.TYPE	2
16	421247	PAKNING FOR HØGTRYKKSPUMPE	1	35	410079	Skrue M12x40Vzn	4
17	410140	Skrue M12x60Vzn	4	36	410077	Skrue M12x30 Vzn	2
18	509356	Overgang Elba til 3-veiskran	1	37	410082	Skrue M12x55Vzn	4
19	509751	Kompensasjonsrør for kikkran 09	1	38			

Reime

Gjødselprodukter utendørs, 3100
Høgtryks pumpe og omrøring

Deleliste 31.02.111
Gyldig fra 03.18
Erstatter 00.00

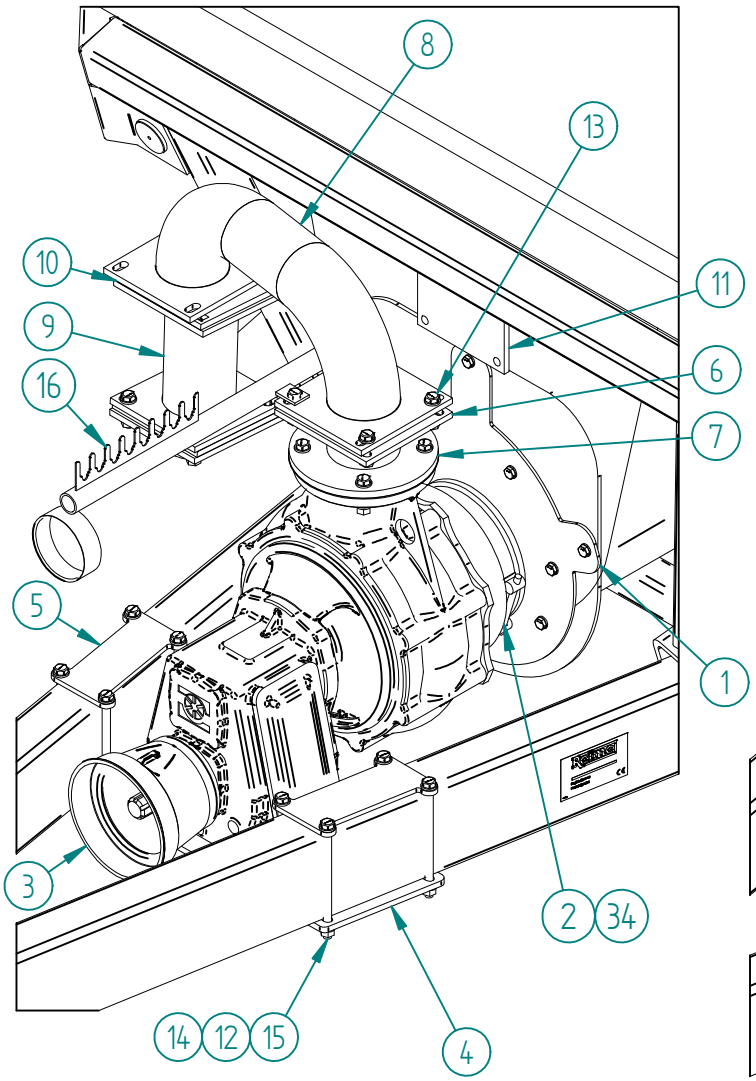

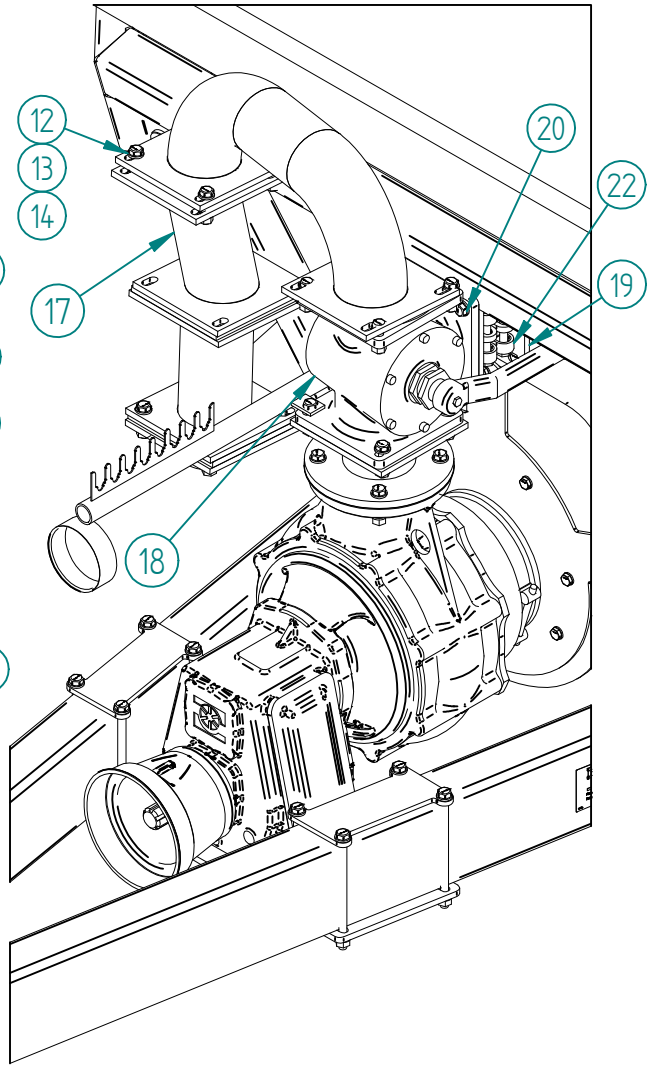

Pos.	Art. Nr.	Delbetegnelse	Ant.
	12874	Høytrykkspumpe Plastvogn	
1	509353	Utløpsflens Elba Sv	1
2	421779	Gummibelg	1
3	421800	ELBA HØYTRYKKSPUMPE 6500	1
4	509354	Festepalte Vzn	1
5	509361	Overplate	2
6	509356	Overgang Elba til 3-veiskran	1
7	421247	PAKNING FOR HØGTRYKKSPUMPE	1
8	509366	Bend Elba Utløp	1
9	509751	Kompensasjonsrør for kikkran 09	1
10	421246	4kt Pakning 180x180	1
11	509560	Universal blendeplate	1
12	420564	Skive 24x13x3 vzn	40
13	410081	Skrue M12x50Vzn	12
14	410512	Mutter 6KT. M 12 VZn Met.Lås	20
15	410141	Skrue M12x200Vzn	8
16	519565	Slangeholder sv	1
34	421547	Klemme	2

	12875	Til. for Omrøring Høytrykkspumpe	
12	420564	Skive 24x13x3 vzn	24
13	410081	Skrue M12x50Vzn	4
14	410512	Mutter 6KT. M 12 VZn Met.Lås	12
17	509378	Skrå Komp.Rør Omrøring Sv	1
18	509783	3VEIS KRAN GROTEC	1
19	509331	SLANGESTUSS OMRØRING SV	2
20	410080	Skrue M12x45Vzn	8
21	421792	GUMMISLANGE 4" M/STÅL	1
22	421793	SLANGEKLEMME 4" KRAF.TYPE	2
23			

Gjødselprodukter, utendørs
Standard Stålvogn 3200

Deleliste 31.03.100
Gyldig fra 03.99
Erstatter 04.97

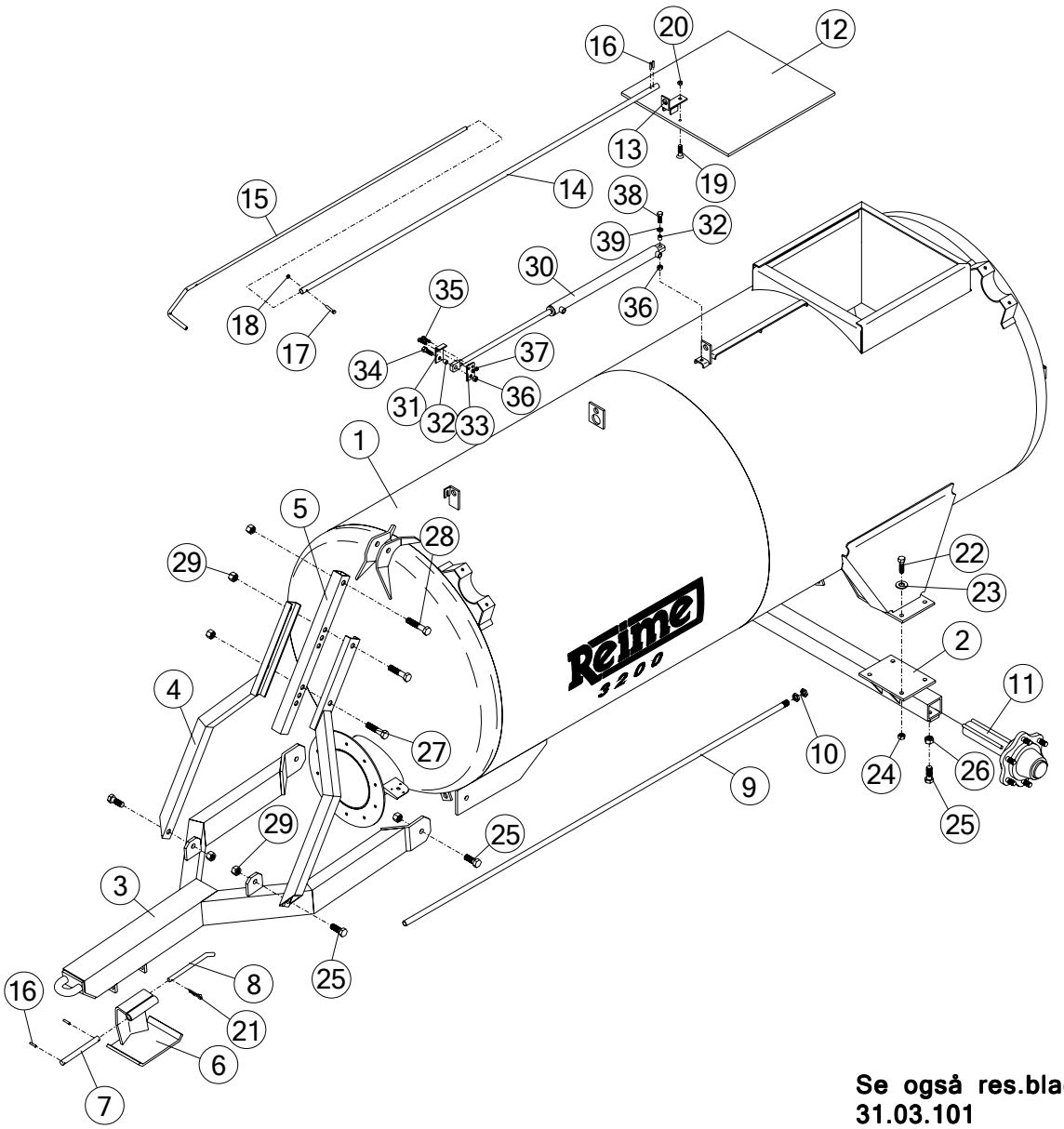

Se også res.blad 31.03.101

Pos.	Art. Nr.	Delbetegnelse	Ant.	Pos.	Art. Nr.	Delbetegnelse	Ant.
1	519120	Tank for Stålvogn 3200	1	21	101283	Hårnålsplint Ø4	1
2	519079	Hjulbjelke	1	22	410172	Skrue 6kt. M 16x55 VZn	8
3	519106	Drag	1	23	420225	Underlagsskive Ø17/30x3 VZn	8
4	519123	Gaffelstag	2	24	410514	Mutter 6kt. M 16 VZn Met.lås	8
5	519093	Senterstøtte for gaffelstag	1	25	410232	Skrue 6kt. M 20x55 VZn	8
6	519131	Nedfellbar fot	1	26	410515	Mutter 6kt. M 20 VZn Met.lås	4
7	519129	Hengslebolt for fot	1	27	410234	Skrue 6kt. M 20x90 VZn	2
8	519130	Låsebolt for fot	1	28	410233	Skrue 6kt. M 20x100 VZn	1
9	519113	Beskyttelsesrør for lyskabel	1	29	410520	Mutter 6kt. M 20 Nylock	7
10	509062	1/2" Messing backnut	2	30	421677	Sylinder B1-32/20x500 CS 210	1
11	519122	Løpenav	2	31	519179	Klemskive, bøyd	1
12	519116	Skyveluke	1	32	519181	Syliderforing	2
13	519086	Føring for skyveluke	1	33	519180	Klemskive, rett	1
14	519112	Stag for skyveluke	1	34	410079	Skrue 6kt. M 12x40 VZn	1
15	519111	Håndtak for skyveluke	1	35	410139	Skrue 6kt. M 8x35 VZn	2
16	420042	Spennhylser Ø5x30	4	36	410512	Mutter 6kt. M 12 VZn Met.lås	2
17	410053	Skrue 6kt. M 8x40 VZn	1	37	410510	Mutter 6kt. M 8 VZn Met.lås	2
18	410505	Mutter 6kt. M 8 VZn	1	38	410078	Skrue 6kt. M 12x35 VZn	1
19	410291	Unbrako M 10x25 senkhode	1	39	420564	Underlagsskive Ø13/24x2,5 VZn	1
20	410511	Mutter 6kt. M 10 VZn Met.lås	1				

Reime

Gjødselprodukter, utendørs
Standard Stålvogn 3200

Deleliste 31.03.101
Gyldig fra 03.99
Erstatter 04.97

Se res. blad nr. 31.01.005 for
Art. Nr. på deler til nivåmåler

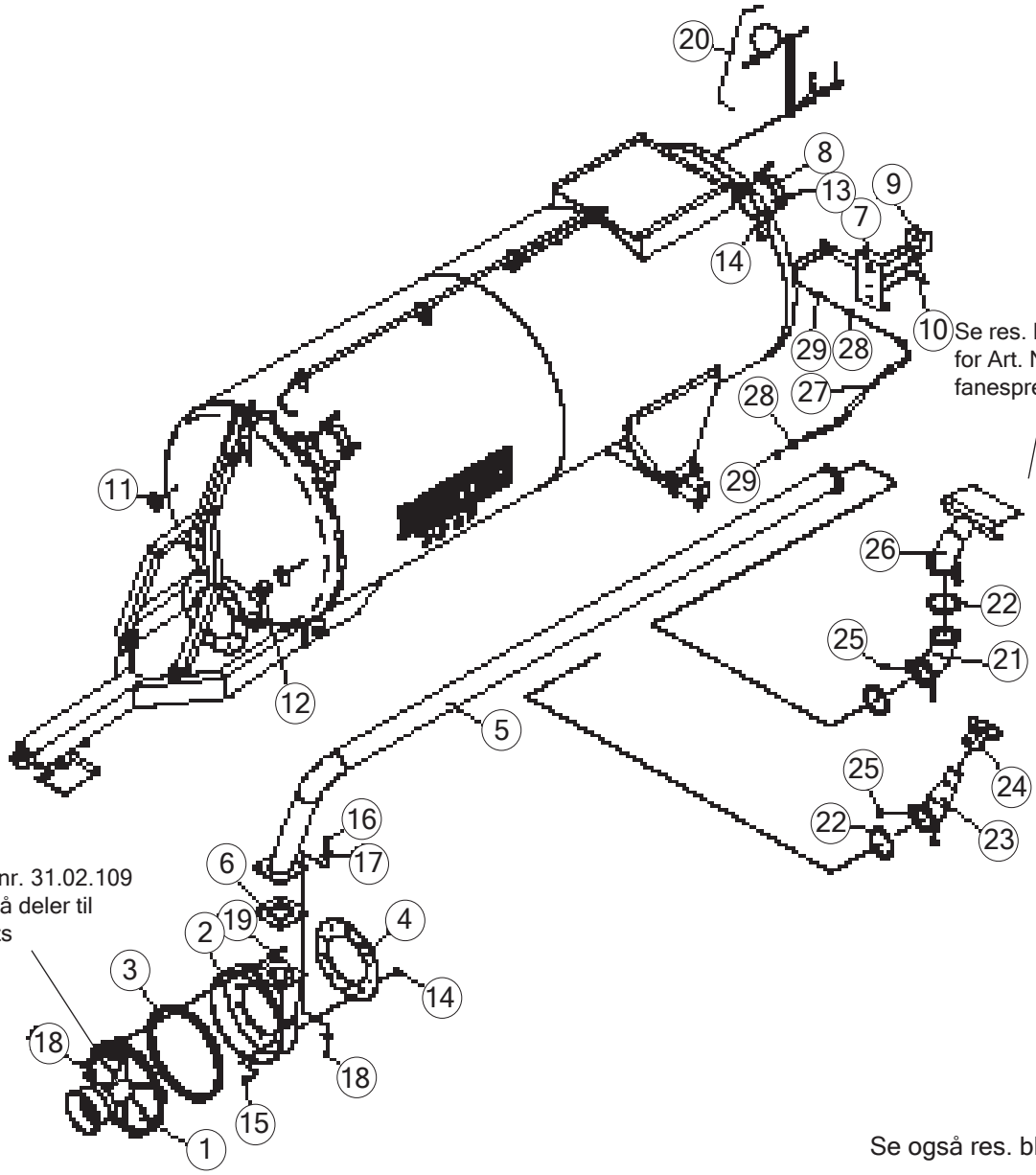

Se res. blad nr. 31.01.012
for Art. Nr. på deler til
fanespreder

Se res. blad nr. 31.02.109
for Art. Nr. på deler til
pumpeinnsats

Se også res. blad 31.03.100

Pos.	Art. Nr.	Delbetegnelse	Ant.	Pos.	Art. Nr.	Delbetegnelse	Ant.
1	18065	Pumpeinnsats uten gear	1	17	420564	Underlagsskive Ø13/24x2,5 VZn	8
2	519074	Pumpehus	1	18	410509	Mutter 6kt. M 12 VZn	8
3	420136	O-ring Ø459x6	1	19	410136	Skrue 6kt. M 12x90 VZn	4
4	421612	Pakning for pumpehus	1	20	509181	Nivåmåler, komplett	1
5	519091	Bakføringsrør	1	21	509816	Bend med Reimekoblinger	1
6	421246	4kt. pakning 180x180	1	22	420261	O-ring Ø105x6	2
7	509888	Feste for lys, høyre	1	23	519070	Kropp for Bauerspreder	1
	509889	Feste for lys, venstre	1	24	6203037	Bauer bladspreder	1
8	104154	Klammerhalvdel 4"	1		6203029	Bauer sidespreder	1
9	421231	Baklys	2	25	410077	Skrue 6kt. M 12x30 VZn	4
10	421232	3kt. refleks, rød	2	26	12906	Fanespreder, komplett	1
11	421233	Rund refleks, hvit	2	27	421613	Fleksibel slange Ø15, PAST-12B	2m
12	421237	Tilhenger stikkontakt	1	28	421614	Rett nippel IP66	4
13	410059	Skrue 6kt. M 10x30 VZn	2	29	421615	Sekskantmutter GMN-11	4
14	410511	Mutter 6kt. M 10 VZn Met.lås	12		421244	Kabel for lys, 4x1,5 mm^2	6m
15	410304	Unbrako M 10x30 senkhode A4	10	30	519135	Feste for varselstrekant	1
16	410080	Skrue 6kt. M 12x45 VZn	4	31	421455	Varselstrekant	1

Gjødselprodukter, utendørs
Standard Stålvogn 5000 og 7200
(Gammel modell frem til 2007)

Deleliste 31.03.102
Gyldig fra 09.11
Erstatter 03.99

Se res. blad 31.01.005 for Art. Nr. på deler til nivå-måler.

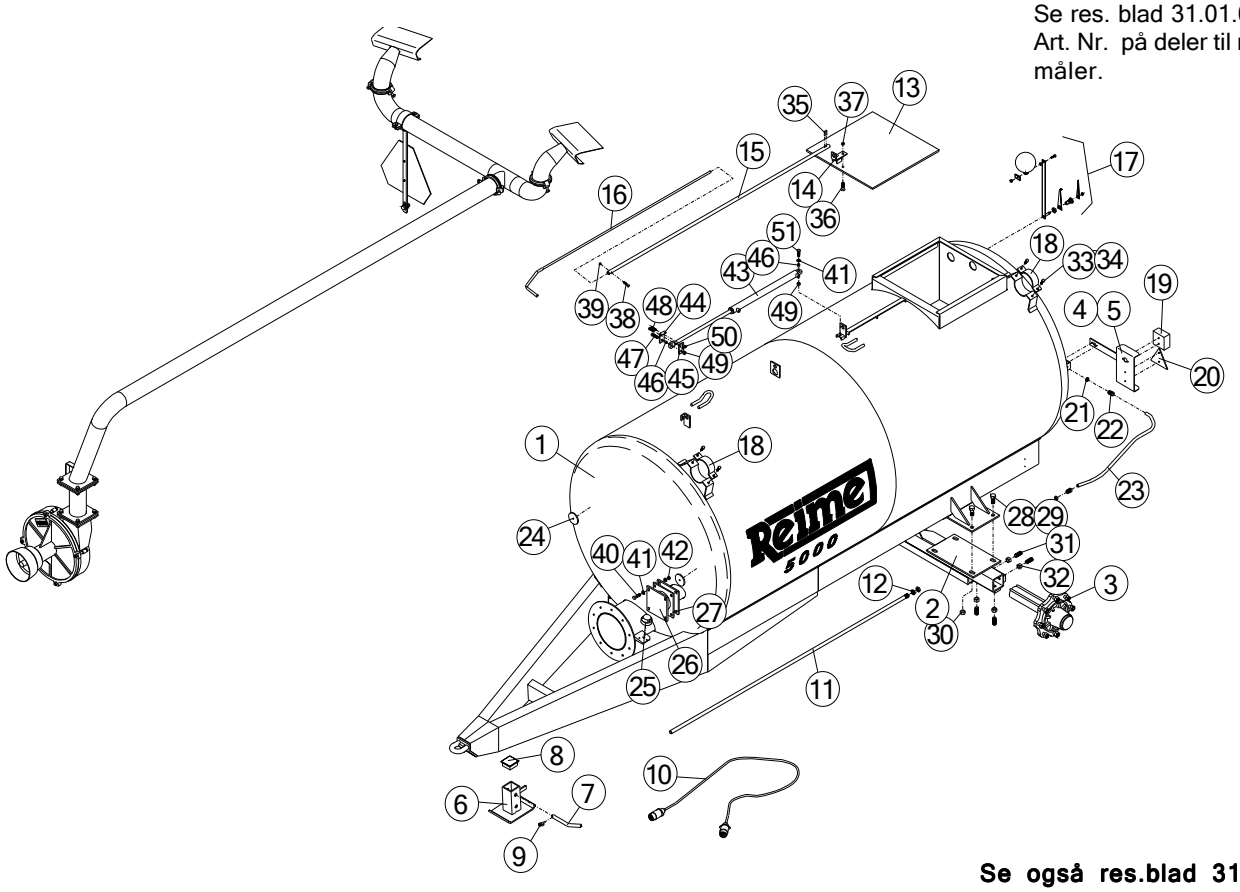

Se også res.blad 31.03.103

Pos.	Art. Nr.	Delbetegnelse	Ant.	Pos.	Art. Nr.	Delbetegnelse	Ant.
1	519173	Tank for Stålvogn 5000	1	25	421237	Tilhenger stikkontakt	1
	519168	Tank for Stålvogn 7200	1	26	509560	Blendeplate	1
2	519156	Hjulbjelke	1	27	421246	4kt. pakning 180x180	1
3	519028	Løpenav	2	28	410193	Skrue 6kt. M 20x45 VZn	8
4	509888	Feste for lys, høyre	1	29	420316	Underlagsskive Ø21/37x3 VZn	8
5	509889	Feste for lys, venstre	1	30	410515	Mutter 6kt. M 20 VZn Met.lås	8
6	509842	Fot for drag	1	31	410280	Unbrako gj.stift M 20x50 hul	8
7	509848	Aksel for fot	1	32	410536	Mutter 6kt. M 20 VZn	8
8	400674	Plastpropp 4kt. 80x80	1	33	410061	Skrue 6kt. M 10x40 VZn	4 / 6
9	420376	Orepinne Ø8	1	34	410511	Mutter 6kt. M 10 VZn Met.lås	4 / 6
10	509717	Strømkabel vogn/traktor	1	35	420042	Spennhylse 5x30x1	2
11	519113	Beskyttelsesrør f/ ledning, 5000	1	36	410292	Unbrako M 10x35 Senkhode	1
	519140	Beskyttelsesrør f/ ledning, 7200	1	37	410506	Mutter 6kt. M 10 VZn	1
12	509062	1/2" Backnut	3	38	400053	Skrue 6kt. M 8x40 VZn	1
13	519116	Skyveluke	1	39	410505	Mutter 6kt. M 8 VZn	1
14	519086	Føring for skyveluke	1	40	410080	Skrue 6kt. M 12x45 VZn	4
15	519112	Stag for skyveluke, 5000	1	41	420564	Underlagsskive Ø13/24x2,5 VZn	9
	519139	Stag for skyveluke, 7200	1	42	410509	Mutter 6kt. M 12 VZn	4
16	519111	Håndtak for skyveluke	1	43	421677	Sylinder B1-32/20x500 CS 210	1
17	509181	Nivåmåler, komplett	1	44	519179	Klemskive, bøyd	1
18	104154	Klammerhalvdel 4"	2 / 3	45	519180	Klemskive, rett	1
19	421231	Baklys	2	46	519181	Sylinderforing	2
20	421232	3kt. refleks, rød	2	47	410079	Skrue 6kt. M 12x40 VZn	1
21	421615	Sekskantmutter GMN-11	4	48	410139	Skrue 6kt. M 8x35 VZn	2
22	421614	Rett nippel IP66	4	49	410512	Mutter 6kt. M 12 VZn Met.lås	2
23	421613	Fleksibel slange Ø15, PAST-12B	2,4m	50	410510	Mutter 6kt. M 8 VZn Met.lås	2
24	421233	Rund refleks, hvit	2	51	410078	Skrue 6kt. M 12x35 VZn	1

Gjødselprodukter, utendørs
Standard Stålvogn 5000 og 7200
(Gammel modell frem til 2007)

Deleliste 31.03.103
Gyldig fra 03.12
Erstatter 03.99

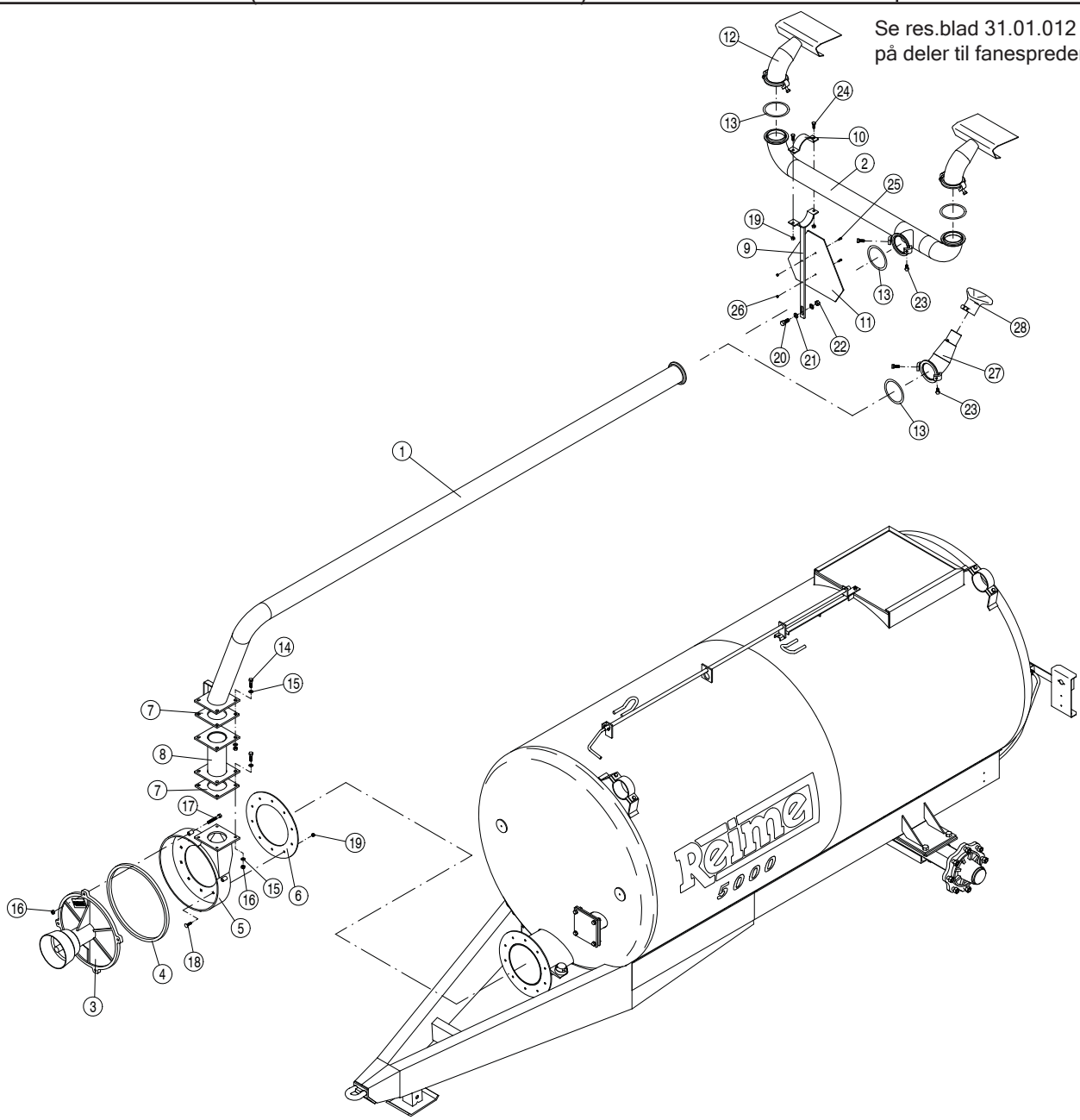

Se også res.blad 31.03.102

Pos.	Art. Nr.	Delbetegnelse	Ant.	Pos.	Art. Nr.	Delbetegnelse	Ant.
1	519143	Bakføringsrør, 5000 vogn	1	15	420564	Underlagssive Ø13/214x2,5 VZn	16
	519145	Bakføringsrør, 7200 vogn	1	16	410509	Mutter 6kt. M 12 VZn	12
2	519257	Dobbelt sprederrør	1	17	410110	Skrue 6kt. M 12x100 VZn	4
3	18065	Pumpeinnsats uten gir	1	18	410304	Unbrako M 10x30 senkhode A4	10
4	420136	O-ring Ø459x6	1	19	410511	Mutter 6kt. M 10 VZn Met.lås	12
5	519074	Pumpehus	1	20	410090	Skrue 6kt. M 16x40 VZn	1
6	421612	Pakning for pumpehus	1	21	420225	Underlagsskive Ø17/30x3 VZn	2
7	421246	4kt. pakning 180x180	2	22	410517	Mutter 6kt. M 16 VZn	1
8	509756	Komp. rør for kik-kran	1	23	410077	Skrue 6kt. M12x30 VZn	6
9	519151	Støtte for sprederrør	1	24	410061	Skrue 6kt. M 10x40 VZn	2
10	104154	Klammerhalvdel 4"	1	25	410217	Sylinderskrue M 6x20 A2	2
11	421455	Varselstrekant	1	26	410529	Mutter 6kt. M 6 A4 Nylock	2
12	12906	Fanespreder, komplett	2	27	519070	Kropp for Bauer bladspreder	1
13	420261	O-ring Ø105x6	3	28	6203037	Bauer bladspreder	1
14	410080	Skrue 6kt. M 12x45 VZn	8				

Gjødselprodukter utendørs,
Gjødselvogner
Standard stålvogn 5000,7200, 9500 og 12000

Deleliste	31.03.104
Gyldig fra	09.11
Erstatter	08.08

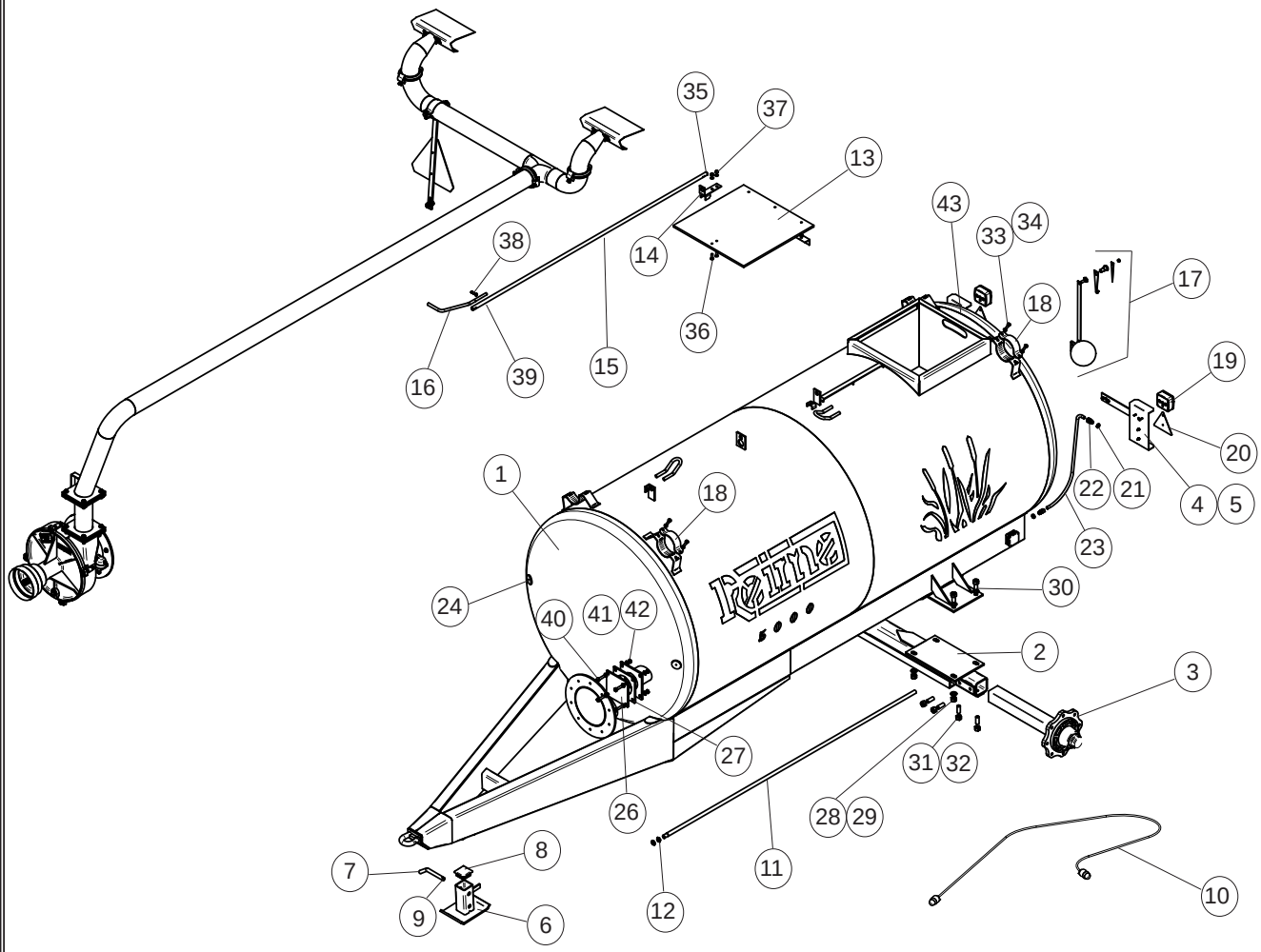

Pos.	Art.Nr.	Delebetegnelse	Ant.	Pos.	Art.Nr.	Delebetegnelse	Ant.
1	519173	Tank for stålvogn 5000	1	19	421231	Baklys	2
	519168	Tank for stålvogn 7200	1	20	421232	3kt. refleks, rød	2
	519305	Tank for stålvogn 9500	1	21	421615	Sekskantmutter GMN - 11	4
	519345	Tank for stålvogn 12000	1	22	421614	Rett nippel IP66	4
2	519269	Hjulbjelke 1495 SV	1	23	421613	Fleksibel slange Ø15, PAST-12B	2,4m
3	519028	Løpenav	2	24	421233	Rund refleks, hvit	2
4	509888	Feste for lys, høyre	1	26	509560	Blendeplate	1
5	509889	Feste for lys, venstre	1	27	421246	4kt. pakning 180x180	1
6	509842	Fot for drag	1	28	410193	Skrue 6kt. M 20x45 VZn	8
7	509848	Aksel for fot	1	29	420316	Underlagsskive Ø21/37x3 VZn	8
8	400674	Plastpropp 4 kt. 80x80	1	30	410515	Mutter 6kt. M 20 VZn met.lås	8
9	420376	Orepinne Ø8	1	31	410280	Unbrako gj.stift M 20x50 hul	8
10	509717	Strømkabel vogn/traktor	1	32	410536	Mutter 6kt. M 20 VZn	8
11	519113	Beskyttelserør f/ledning 5000	1	33	410061	Skrue 6kt. M 10x40 VZn	4/6/6/6
	519140	Beskyttelserør f/ledning 7200,		34	410511	Mutter 6kt. M 10 VZn met.lås	4/6/6/6
		9500 og 12000	1	35	420042	Spennhylse 5x30x1	2
12	509062	1/2” Backnut	3	36	410292	Unbrako M 10x35 Senkhode	1
13	519116	Skyveluke	1	37	410506	Mutter 6kt. M 10 VZn	1
14	519086	Føring for skyveluke	1	38	400053	Skrue 6kt. M 8x40 VZn	1
15	519112	Stag for skyveluke 5000	1	39	410505	Mutter 6kt. M 8 VZn	1
	519139	Stag for skyveluke 7200, 9500		40	410080	Skrue 6kt. M 12x45 VZn	4
		og 12000	1	41	420564	Underlagsskive Ø13/24x2,5 VZn	9
16	519111	Håndtak for skyveluke	1	42	410509	Mutter 6kt. M 12 VZn	4
17	509181	Nivåmåler komplett	1	43	509722	Lufterør stålvogn	1
18	104154	Klammerhalvdel 4”	2/3/3/3				

Gjødselprodukter utendørs,
Gjødselvogner
Standard stålvogn 5000,7200, 9500 og 12000

Deleliste	31.03.105
Gyldig fra	08.08
Erstatter	00.00

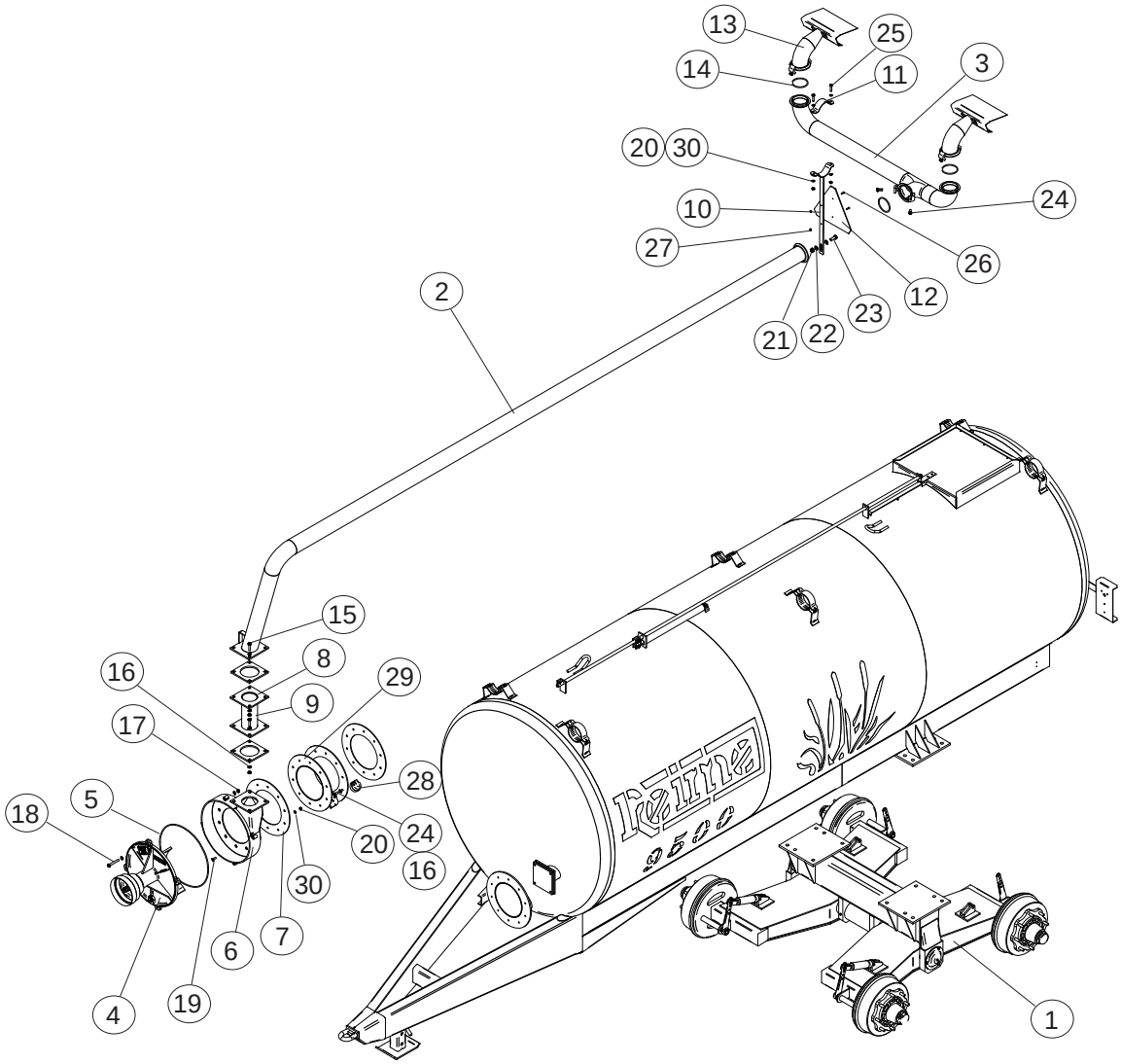

Pos.	Art.Nr.	Delebetegnelse	Ant.	Pos.	Art.Nr.	Delebetegnelse	Ant.
1	519400	Boggi 9500 12000 vogn	1	16	420564	Underlagsskive ø13/214x2,5 VZn	26
2	519143	Bakføringsrør 5000 vogn	1	17	410509	Mutter 6kt. M 12 VZn	12
	519145	Bakføringsrør 7200 vogn	1	18	410110	Skrue 6kt. M 12x100 VZn	4
	519330	Bakføringsrør 9500 vogn	1	19	410304	Unbrako M 10x30 senkhode A4	10
	519370	Bakføringsrør 12000 vogn	1	20	410511	Mutter 6kt. M 10 VZn Met.lås	12
3	519257	Dobbelt sprederør	1	21	410090	Skrue 6kt. M 16x40 VZn	1
4	18065	Pumpeinnsats uten gir	1	22	420225	Underlagsskive Ø17/30x3 VZn	2
5	420136	O-ring Ø459x6	1	23	410517	Mutter 6kt. M 16 VZn	1
6	519074	Pumpehus	1	24	410077	Skrue 6kt. M 12x30 VZn	16
7	421612	Pakning for pumpehus	1	25	410061	Skrue 6kt. M 10x40 VZn	2
8	421246	4kt. pakning 180x180	2	26	410217	Sylinderskrue M 6x20 A2	2
9	509756	Komp. rør for kik-kran	1	27	410529	Mutter 6kt. M 6 A4 Nylock	2
10	519151	Støtte for sprederør	1	28	421237	Tilhenger stikkontakt	1
11	104154	Klammerhalvdel 4”	1	29	519366	Mellomstykke	1
12	421455	Varseltrekant	1	30	420452	Underlagskive 10,5/20x2 VZn	18
13	12906	Fanespreder komplett	2				
14	420261	O-ring Ø105x6	3				
15	410080	Skrue 6kt. M 12x45 VZn	8				

Reime

Gjødselprodukter utendørs,
Gjødselvogner fra 2011
Stålvogn 5000, 7200, 93/9500 og 12000

Deleliste 3103106
Gyldig fra 01.12
Erstatter 00.00

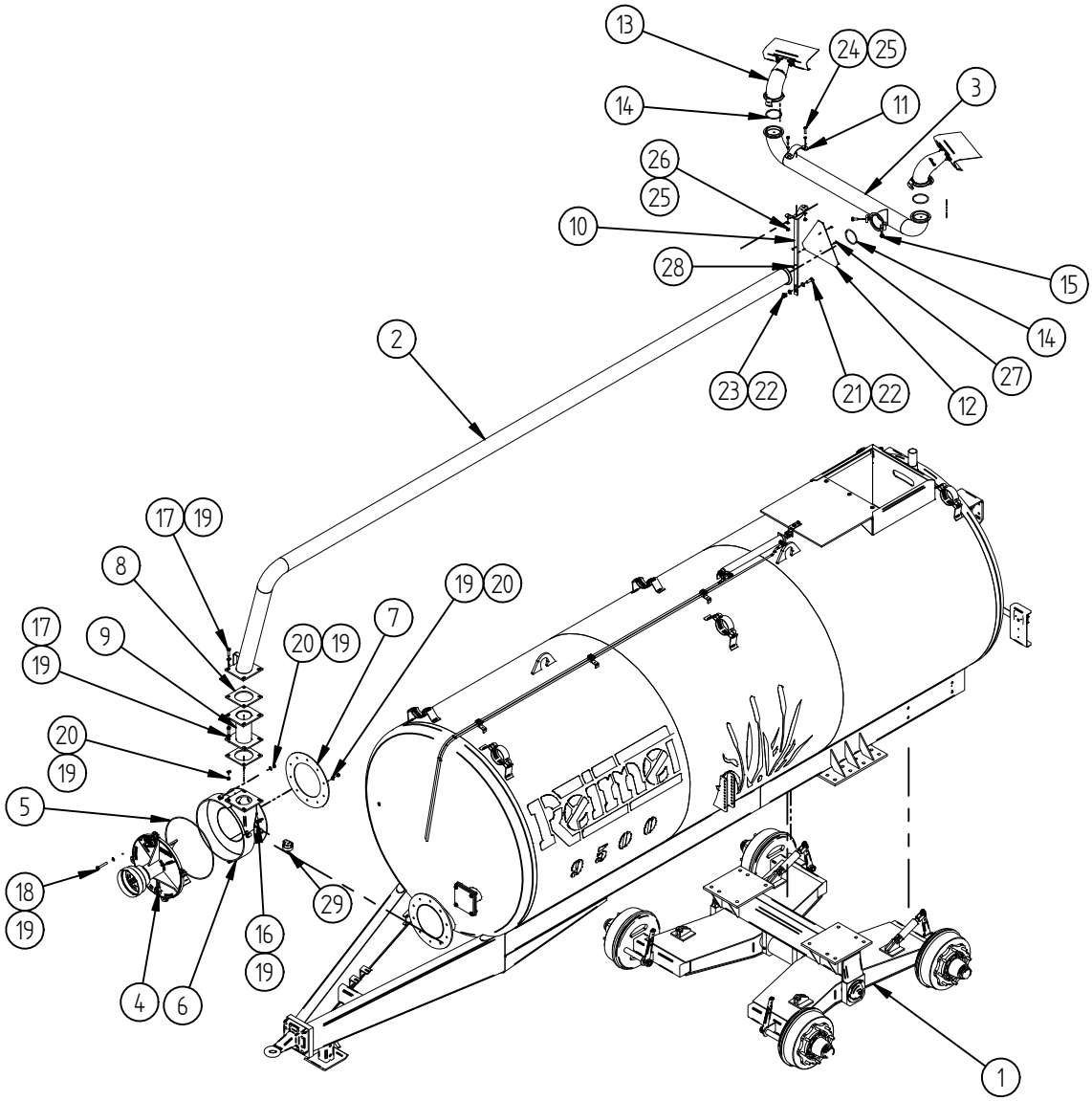

Pos.	Art. Nr.	Delbetegnelse	Ant.	Pos.	Art. Nr.	Delbetegnelse	Ant.
1	519400	Boggi til 9500 og 12/14000	1	14	420261	O-Ring 105x6 NBR 70 Shore	3
2a	519380	Bakføringsrør 5000 SV. (fra 2009)	1	15	410077	Skrue M12x30 Vzn	4
2b	519381	Bakføringsrør 7200 SV. (fra 2009)	1	16	410079	Skrue M12x40Vzn	10
2c	519383	Bakføringsrør 93/9500 SV. (fra 2009)	1	17	410081	Skrue M12x50Vzn	8
2d	519388	Bakføringsrør 12000 SV. (fra 2009)	1	18	410136	Skrue M12x90Vzn	4
3	519257	Dobbelt Sprederør 09	1	19	420564	Skive 24x13x3 vzn	52
4	18065	Pumpeinnsats montert	1	20	410512	Mutter 6KT. M 12 VZn Met.Lås	26
5	420136	O-Ring Ø459x6	1	21	410090	Skrue M16x40 Vzn	1
6	519303	Pumpehus m/mellomflens SV	1	22	420225	Skive 17/30x3 Vzn	2
7	421612	Pakning for Pumpehus	1	23	410517	Mutter M16 Vzn	1
8	421246	4kt Pakning 180x180	2	24	410062	Skrue. M10x45.Vzn	2
9	509751	Kompensasjonsrør for kikkran 09 (fra 2009)	1	25	420452	Und.skive 10,5x20x2	4
10	519151	Støtte for dobbel sprederør	1	26	410511	Mutter M10 m.Met.lås	2
11	104154	4" Klammer	1	27	410217	Syl.Skrue M 6x20 A4	2
12	421455	Varselskilt F/GJ.Vogner	1	28	410529	Mutter 6KT. M6. .Ny.lock	2
13	12908	Fanespreder M.	2	29	421237	Tilhenger Stikkontakt	1

Gjødselprodukter utendørs,
Gjødselvogner
V og KV, nav og aksling

Deleliste	31.04.200
Gyldig fra	03.09
Erstatter	00.00

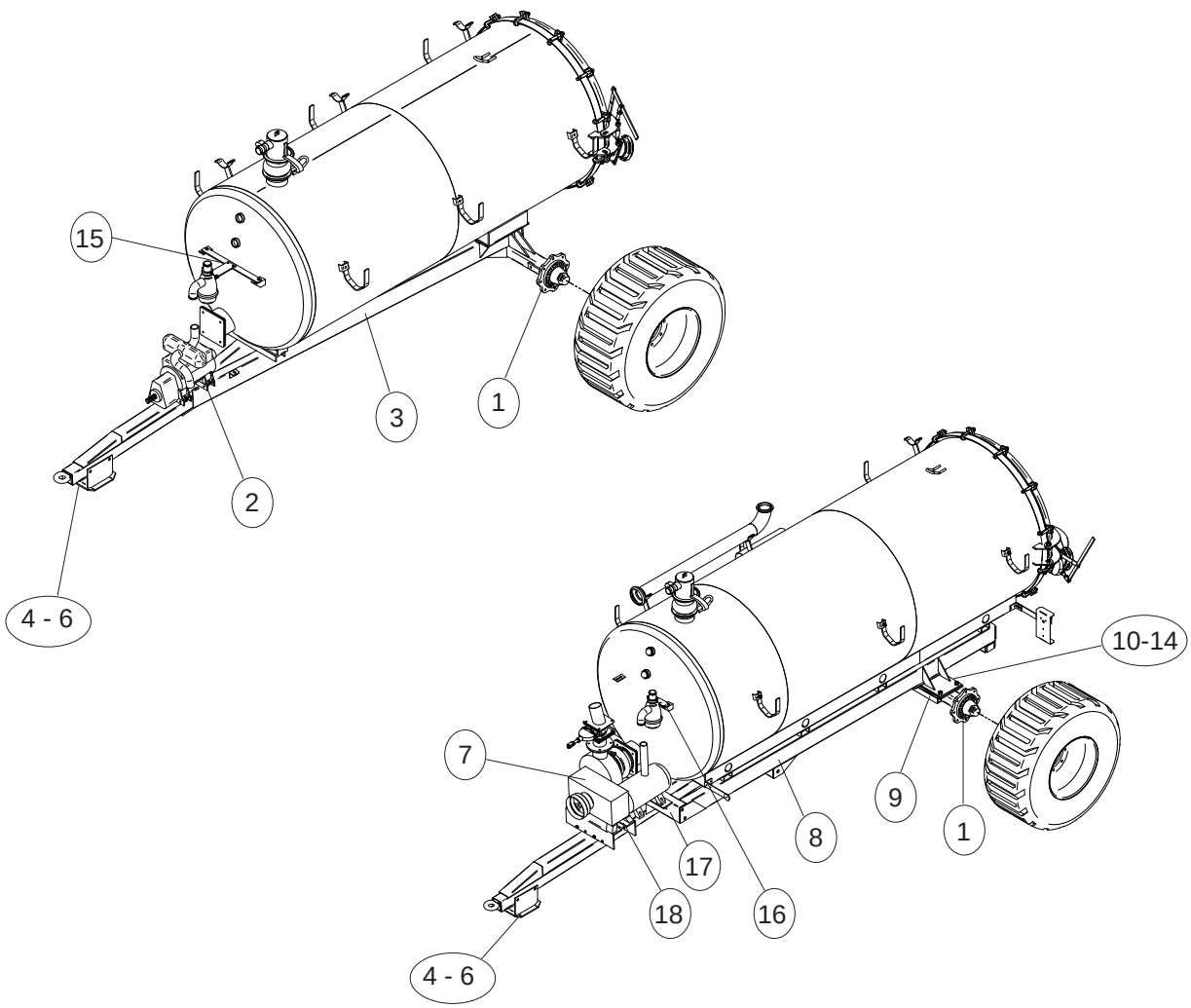

Pos.	Art.Nr.	Delebetegnelse	Ant.	Pos.	Art.Nr.	Delebetegnelse	Ant.
		2886					
1	519028	Løpenav for stålvogn 5000/7200	2	9	519156	Hjulbjelke sveist 5000/7200	1
2	519218	Vakuumpumpe Mec 6500, lakkert	1	10	410280	Umbrako Gj.stif M 20x50 hul	8
3	519620	Ramme 4000 liter	1	11	410536	Mutter 6kt. M20 Vzn	8
4	509229	Støttefot vakuum	1	12	410193	Skrue 6kt. M20x45 Vzn	8
5	420375	Bolt cat.1 Ø19x127	2	13	420316	Skive 21/37x3 Vzn	16
6	420376	Orepinne Ø8	2	14	410515	Mutter 6kt. M20 Vzn Met.lås	8
15	509282	Flattstål for V4/V6	1	15	509282	Flattstål for V4/V6	1
		2887					
1	519028	Løpenav for stålvogn 5000/7200	2			**2889**	
7	519217	Kombivakuum Garda 75	1	1	519028	Løpenav for stålvogn 5000/7200	2
3	519620	Ramme 4000 liter	1	7	519217	Kombivakuum Garda 75	1
4	509229	Støttefot vakuum	1	8	519600	Ramme 6000 liter	1
5	420375	Bolt cat.1 Ø19x127	2	4	509229	Støttefot vakuum	1
6	420376	Orepinne Ø8	2	5	420375	Bolt cat. 1 Ø19x127	2
16	519097	Feste siffongventil KV	1	6	420376	Orepinne Ø8	2
17	519632	4000KV feste for kombivakuumpumpe	1	9	519156	Hjulbjelke sveist 5000/7200	1
18	519638	4000KV feste fremre	1	10	410280	Umbrako Gj.stif M 20x50 hul	8
	519630	4000KV feste bakre	1	11	410536	Mutter 6kt. M20 Vzn	8
		2888		12	410193	Skrue 6kt. M20x45 Vzn	8
1	519028	Løpenav for stålvogn 5000/7200	2	13	420316	Skive 21/37x3 Vzn	16
2	519218	Vakuumpumpe Mec 6500, lakkert	1	14	410515	Mutter 6kt. M20 Vzn Met.lås	8
8	519600	Ramme 6000 liter	1	16	519097	Feste siffongventil KV	1
4	509229	Støttefot vakuum	1	17	519637	Feste for kombivakuum 6000	1
5	420375	Bolt cat. 1 Ø19x127	2	18	519619	6000KV feste	2
6	420376	Orepinne Ø8	2				

Gjødselprodukter utendørs,
Gjødselvogner
Gjødselvong V og KV

Deleliste	31.04.201
Gyldig fra	01.13
Erstatter	08.08

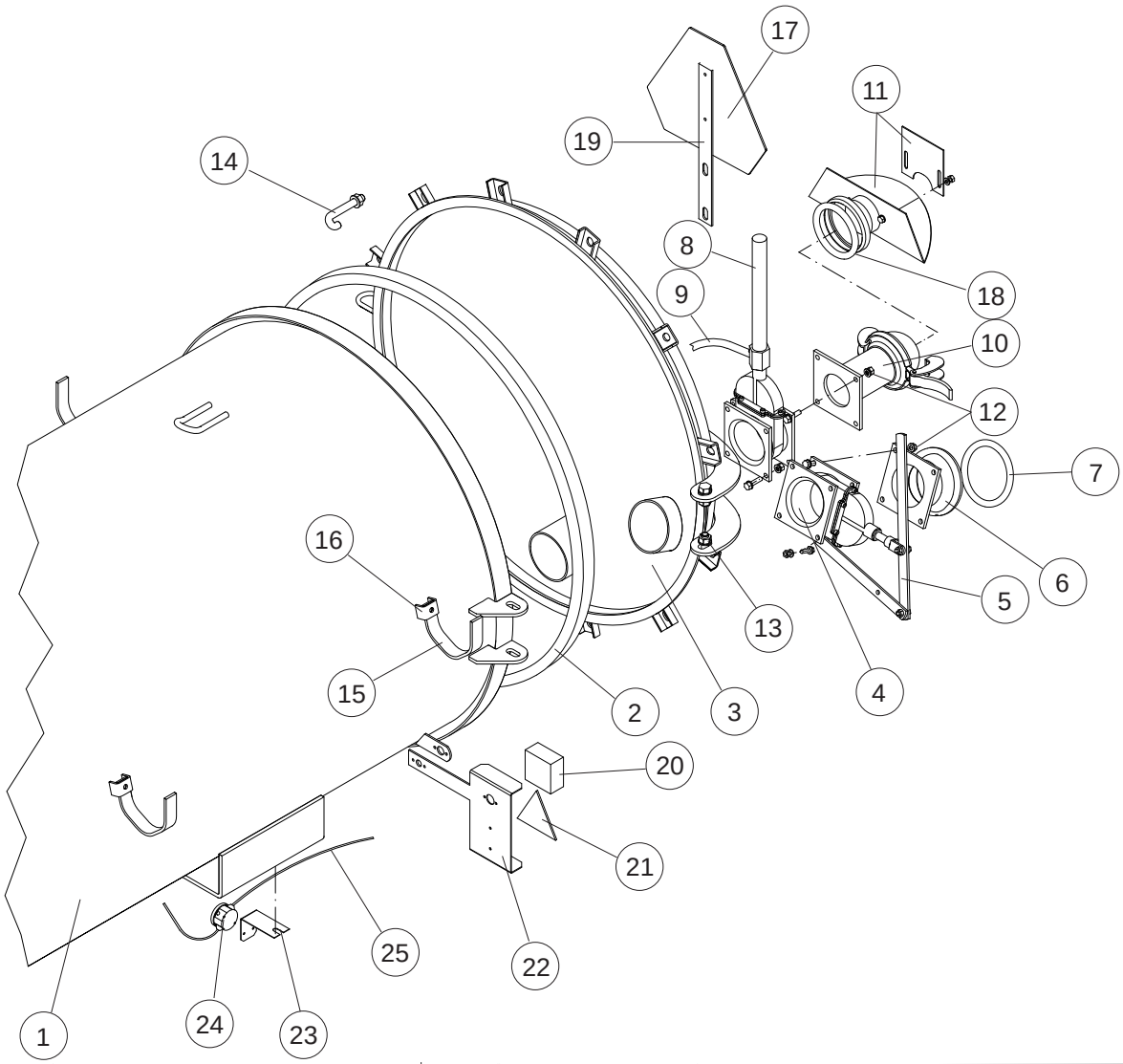

Pos.	Art.Nr.	Delebetegnelse	Ant.	Pos.	Art.Nr.	Delebetegnelse	Ant.
1	519202	4000 liter tank	1		410536	Mutter M20 Vzn	2
	519225	6000 liter tank	1	14	410207	Krokbolt m/skive og mutter	12
2	421794	Pakning	4m	15	519190	Slangebøyle Vzn	6
3	519201	Endelokk for 4000 liter	1	16	410059	Skrue M10x30	6
	519220	Endelokk for 6000 liter	1		410518	Mutter M10 A4 Nylock	6
4	420752	5” slusekran med pakning	3	17	421455	Varselskilt for gjødselvogner	1
5	509254	Lang arm for slusekran	1	18	1050140	Pakning 4”	1
	410061	Skrue M10x40 Vzn	3	19	509879	Feste for varselskilt	1
	410511	Mutter M10 Vzn met. lås	3	20	421231	Baklys til gjødselvogn	2
	509255	Kort arm for slusekran	1	21	421232	3kt. refleks	2
	400681	Plasthåndtak 116 mm sort	1	22	509888	Feste for lys og refleks høyre	1
6	509949	HK 133 med flens	1		209899	Feste for lys og refleks venster	1
7	1100140	Pakning 5”	1	23	519216	Koblingsboksfeste Vzn	1
8	420872	Hydr.sylinder for slusekran	1	24	421457	Koblingsboks Ø60	1
9	421446	Slange m/hurtigkopling 8 m	1	25	421244	Kabel 4 x1,5mm	7m
10	509352	Slusekranstuff m/hank. 108	1				
11	509235	Bladspreder m/hunkopling	1				
	509237	Bladspreder justeringsplate					
12	410079	Skrue M12x40 Vzn					
	410531	Mutter M12 A4 Nylock					
	420564	Underlagskive 13/24x2,5 Vzn					
13	410193	Skrue M20 x 45 Vzn	2				

Deleliste	31.04.201
Gyldig fra	01.13
Erstatter	08.08

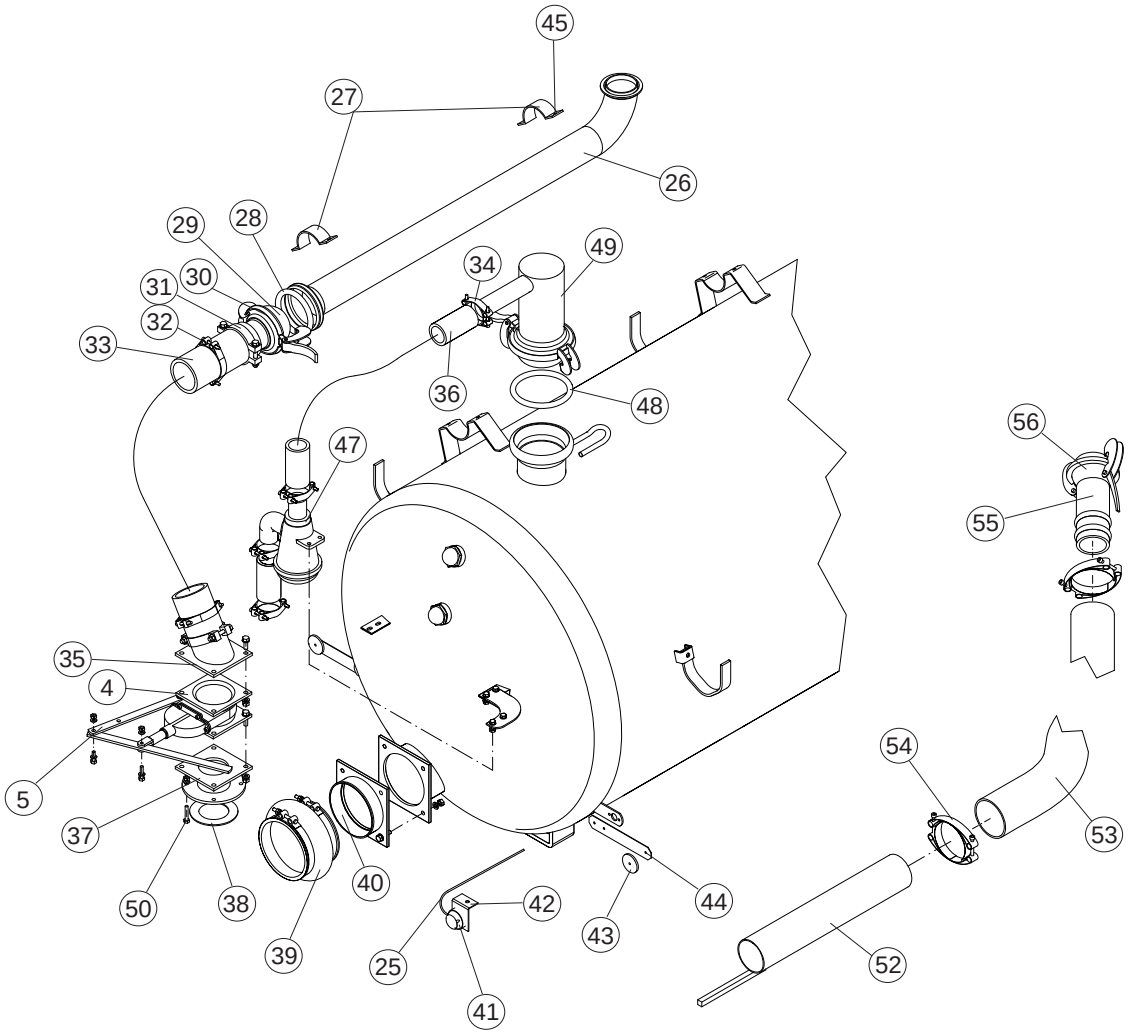

Pos.	Art.Nr.	Delebetegnelse	Ant.	Pos.	Art.Nr.	Delebetegnelse	Ant.
26	519213	Rør for kanon	1	45	410531	Mutter M12 A4 Nylock	4
27	104154	Klammer halvdel 4”	2	46	421789	Nivåglass m/o-ring	2
28	1050140	S4 Pakning 108	1		421770	Inspeksjonsglass med kobling	2
29	1521011	S77 Hankpl. m/sl.rille 102	1		421747	Glass løst for inspeksj.glass	
30	1050134	Låsering 108	1	47	421780	Siffongventil m/festeplate kpl.	1
31	421793	Slangeklemme kraftig	2		800312	Glass for siffongventil	
32	420572	4” slangeklemme	2		800310	O-ring for siffongventil	
33	421792	Gummislange 4” m/stål L=1,3m	1		800311	Gummiball Ø60	
34	421791	Slangeklemme 67/73	4		800313	Stålring for siffongventil	
35	509213	4kt. flens m/slangestuss	1	48	1070140	Pakning	1
36	421790	Gummislange 60 mm L=1,5m	1	49	509310	Swimmer Vzn	1
37	509222	Overgang pumpe/slusekran Vzn	1		420168	Gummiball Ø80	1
38	421247	Pakning for høgtrykkspumpe	1		421781	Manometer	1
39	421779	Gummibelg m/klemmer	1	50	410082	Skrue M12z55 Vzn	4
40	509211	Sugeflens 8”	1		410531	Mutter M12 A4 Nylock	4
	420274	Pakning for KV. uttak vakuum	1		420564	Underlagsskive 13/24x2,5 Vzn	4
	509238	Blindflens 8”	1	51	410059	Skrue M10x30 Vzn	4
41	421237	Tilhenger stikkontakt	1		410518	Mutter M10 A4 Nylock	4
42	519215	Kontaktfeste Vzn	1	52	509921	0,5 m enderør for 5” slange	1
43	421233	Rund refleks for vogn, hvit	2	53	421567	5” sugeslanger pr.m	5
44	519211	Refleksfeste	2	54	421568	5” slangeklemme	2
45	410080	Skrue M12x45 Vzn	4	55	1101011	S77 hankopling m/sl.rille 133	1
				56	1100134	S2 Vzn låsering 133	1

Reime

Gjødselprodukter utendørs,
Gjødselvogner
Sektorspreder Byberg

Deleliste 31.04.202
Gyldig fra 12.12
Erstatter 04.10

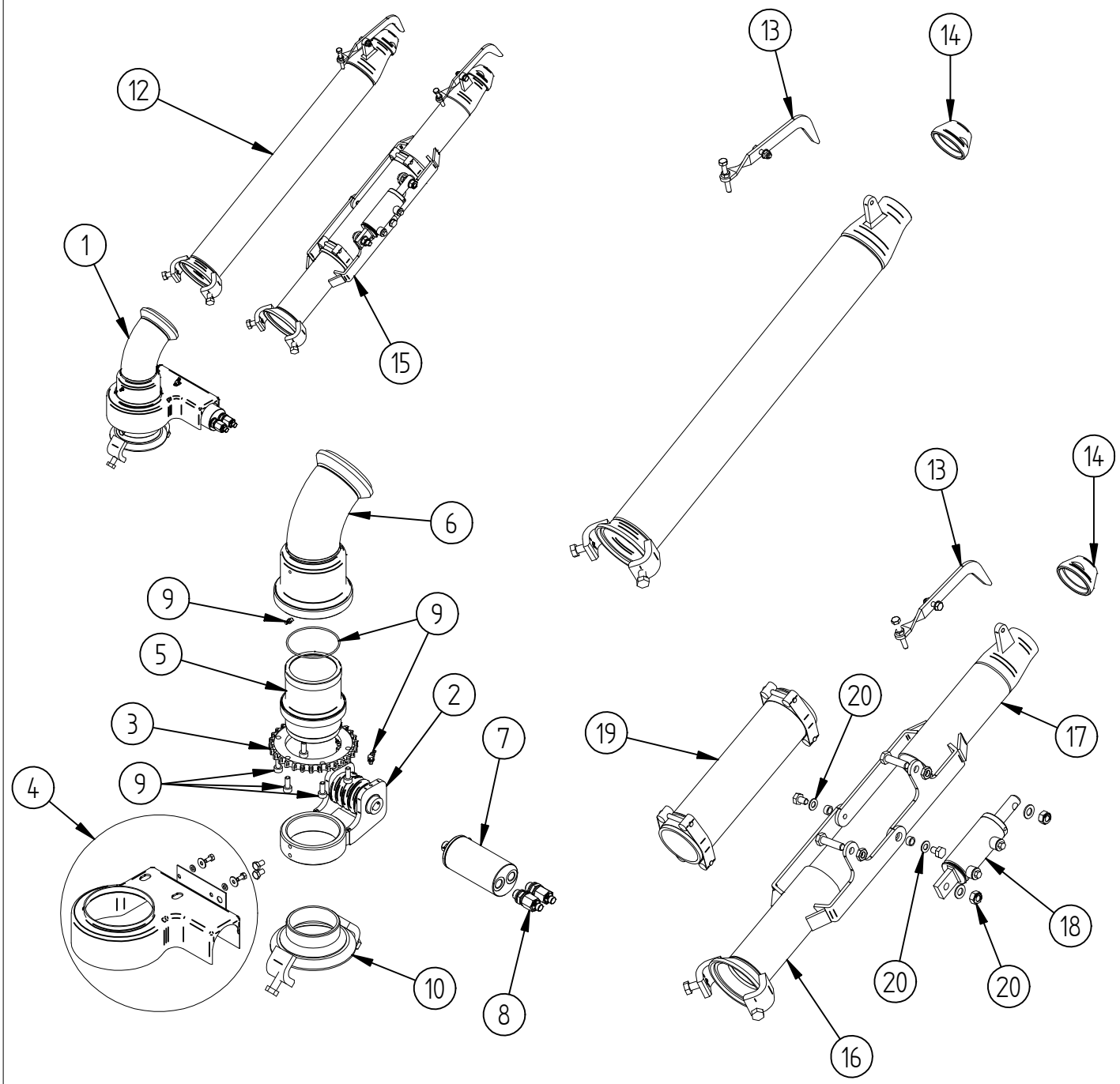

Pos.	Art. Nr.	Delbetegnelse	Ant.	Pos.	Art. Nr.	Delbetegnelse	Ant.
1	**421169**	**Hydraulisk Sektorspreder sentralenhet**	1	**12**	**421168**	**Kanonrør for Sektorspreder**	1
2	421911	Nedre Festering med snekkedrev	1	13	421921	Spredehake m/skruer sett	1
3	421912	Tannhjul	1	14	421922	Dyse	1
4	421913	Vernedeksel m/skruer	1	**15**	**421625**	**Kanonrør med Høyderegulering**	**1**
5	421914	Indre rør komplett	1	16	421923	Sprederør bak sveist	1
6	421915	Ytre rør med bend	1	17	421924	Sprederør fremre sveist	1
7	421916	Hydraulisk motor	1	18	421925	Sylinder Ø40/20x165+51	1
8	421917	Strupeventilsett for hydraulisk motor	1	19	421926	Slange og Slangeklemmer	1
9	421918	Skruer, nipler og o-ring for Sentralenhet	1	20	421927	Skruer og foringer for høyderegulering	1
10	421919	Festeflens med gjenger for reime kobling	1	21			1
11	421920	Pakningssett for hydr. motor	1	22			1

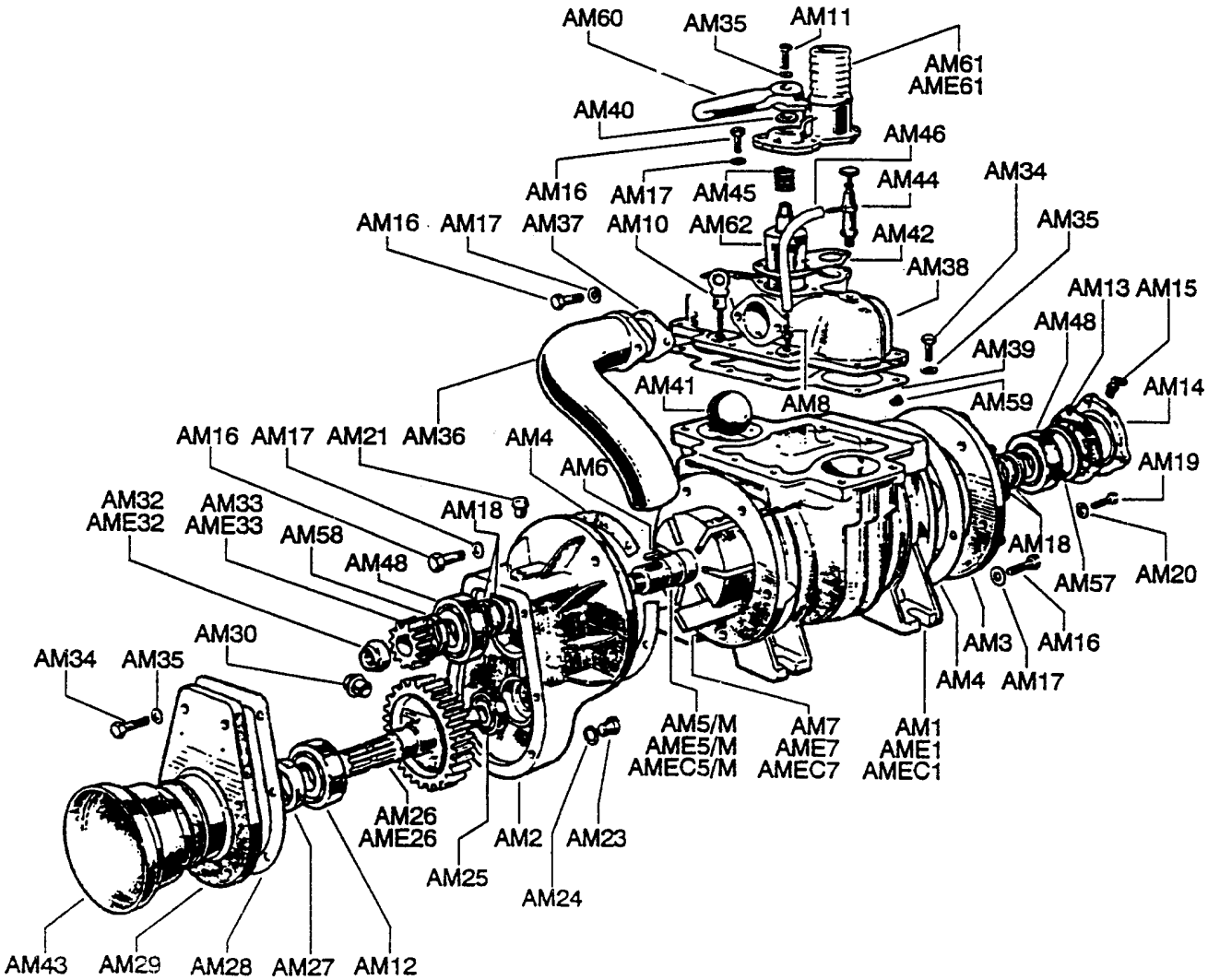

Side 1

Pos.	Art. Nr.	Delbetegnelse	Ant	Pos.	Art. Nr.	Delbetegnelse	Ant
AMEC 1		Kompressorhus Mec 6500	1	AM 11		Bolt M8 x 20 TE	1
AME 1		Kompressorhus Mec 8000	1	AM 12		Kulelager 6307	1
AM 2		Gearhus	1	AM 13		Pakning	1
AM 3		Bakre flens	1	AM 14		Bakre lokk	1
AM 4		Pakning	2	AM 15		Nippel M10 x 1 x 45 gr.	1
AMEC 5		Rotor MEC 6500	1	AM 16		Bolt M10 x 25 TE	18
AME 5		Rotor MEC 8000	1	AM 17		Skive Ø 10	18
AM 6		Låsesplint 6 x 6 x 25	1	AM 18		Simmerring 8 x 62 x 8	4
AM 7		Lamell MEC 5000	7	AM 19		Bolt M 6 x 20 TE	3
AMEC 7		Lamell MEC 6500	7	AM 20		Skive Ø 6	3
AME 7		Lamell MEC 8000	7	AM 21		Oljepåfyllingsplugg Ø 3/8"	1
AM 8		Olje nippel mm79	1	AM 23		Avtappingsplugg M10x16	1
AM 10		Oljepinne mm79	1	AM 24		Skive Ø10 x 16	1
				AM 25		Kulelager 6304	1
				AM 26		Tannhjul Z 55-M 2,5	1

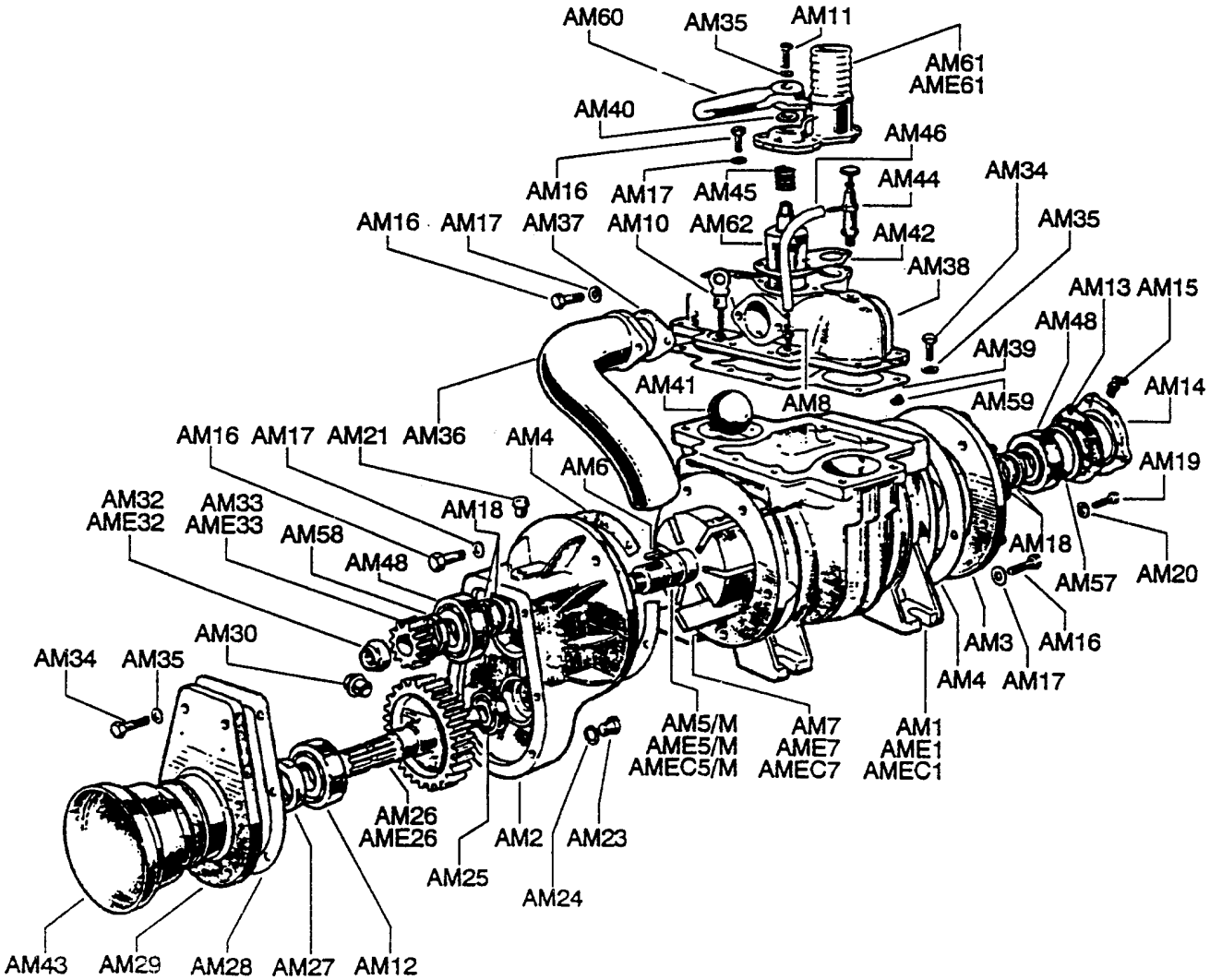

Side 2

Pos.	Art. Nr.	Delbetegnelse	Ant	Pos.	Art. Nr.	Delbetegnelse	Ant
AME 26		Tannhjul Z 53-M 2,5	1	AM 45		Fjær	1
AM 27		Simmerring 35 x 62 x 10	1	AM 46		Gummislange Ø 5x10,5x210	1
AM 28		Pakning	1	AM 48		Kulelager 6208	2
AM 29		Deksel	1	AM 57		Distansering Ø80 x 70 x 5	1
AM 30		Oljenivåplugg Ø 3/8"	1	AM 58		Distansering Ø50 x 40 x 5	1
AM 32		Låsmutter M 24 x 2	1	AM 59		Messingtapp M10 x 1	1
AME 32		Låsmutter M 27 x 2	1	AM 60		Omstillingshåndtak	1
AM 33		Pinion Z 21-M 2,5	1	AM 61		Kompressortopp Ø60	1
AME 33		Pinion Z23-M 2,5	1	AME 61		Kompressortopp Ø80	1
AM 34		Bolt M8 x 25 TE	14	AM 62		Omstillerhus	1
AM 35		Skive Ø 8	15				
AM 36		Eksosutløp	1				
AM 37		Pakning	1				
AM 38		Topplokk	1				
AM 39		Pakning for topplokk	1				
AM 40		Pakning 30 x 40 x 7	1				
AM 41		Gummiball Ø 70	1				
AM 42		Pakning	1				
AM 43		Vern for pto.	1				
AM 44		Dryppsmøringsventil enkel	1				

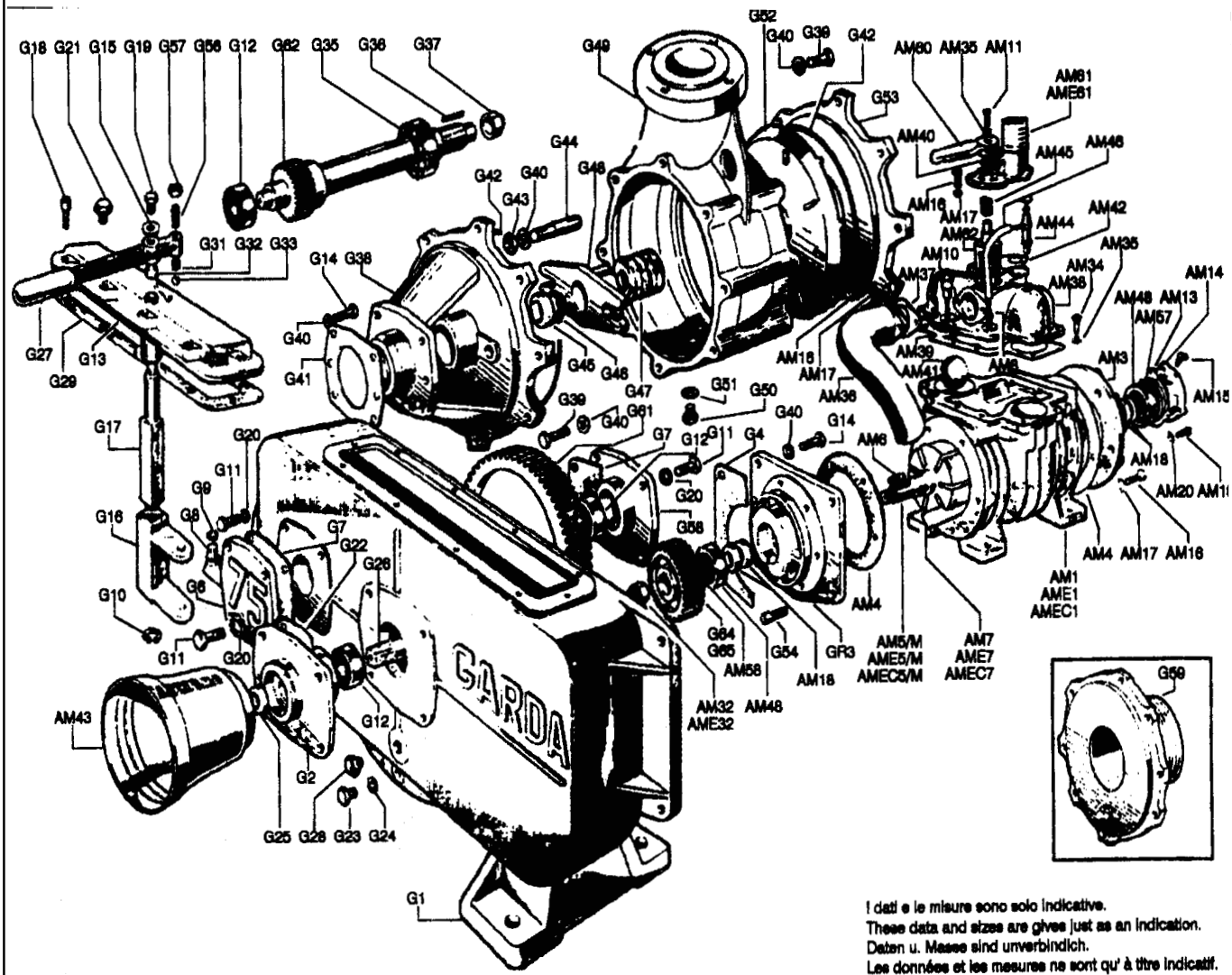

Side 1

Pos.	Art. Nr.	Delbetegnelse	Ant	Pos.	Art. Nr.	Delbetegnelse	Ant
G 1		Gearhus	1	G 18		Bolt M 8 x 35 T	10
G 2		Deksel	1	G 19		Bolt M 8 x 20 TE	1
GR 3		Flens	1	G 20		Skive Ø 10	12
G 4		Pakning	1	G 21		Oljepåffyllingsplugg Ø 3/8"	1
G 61		Tannhjul Z 97 M 3	1	G 22		Pakning	1
G 6		Deksel	1	G 23		Oljeplugg M10 x 16 TE	1
G 7		Pakning	2	G 24		Skive Ø 10 x 16	1
G 8		Sjalter	2	G 25		Simmerring 35 x 62 x 10	1
G 9		Segering Ø 12 E	2	G 26		Aksel	1
G 10		Segering Ø 25 E	1	G 27		Sjaltehåndtak	1
G 11		Bolt M 10 X 25	12	G 28		Oljenivåtapp Ø 3/8 GAS	1
G 12		Lager 6307	3	G 29		Pakning	1
G 13		Deksel	1	G 31		Fjær	1
G 14		Bolt M 12 x 35	8				
G 15		Skive Ø 8 x 30	1				
G 16		Gaffel	1				
G 17		Tapp	1				

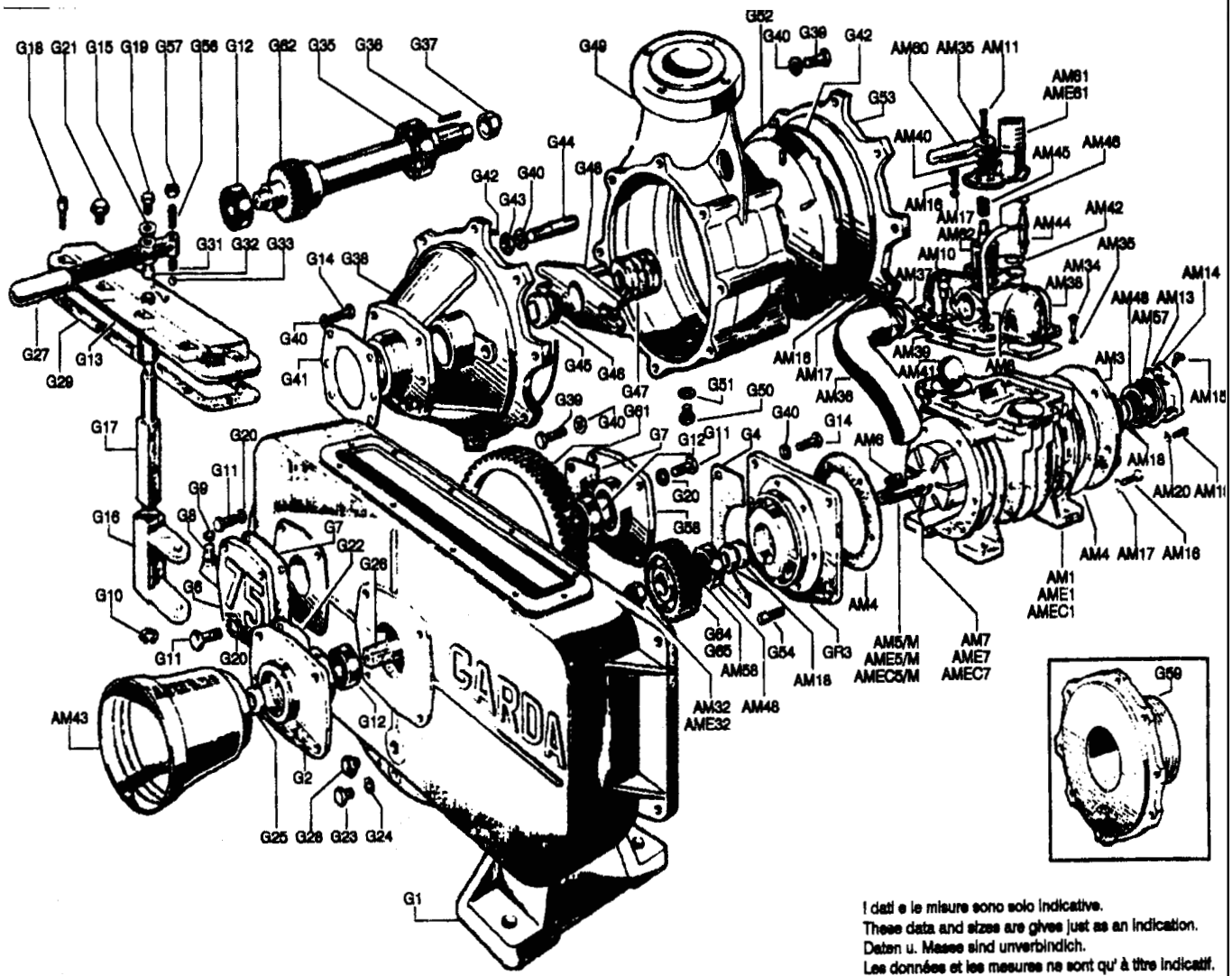

Side 2

Pos.	Art. Nr.	Delbetegnelse	Ant	Pos.	Art. Nr.	Delbetegnelse	Ant
G 32		Simmerring 19 x 27 x 6	1	G 50		Utløpstapp Ø 1/4" GAS	1
G 33		Stålball Ø 8,73	1	G 51		Skive al. Ø 1/4" GAS	1
G 62		Pinion Z 25 x M 3	1	G 52		Pumpeskovel	1
G 35		Lager 4210	1	G 53		Ytre deksel	1
G 36		Kile 8 x 7 x 50	1	G 54		Bolt M10 x 25 TCEI	6
G 37		Låsemutter M 30 x 2	1	G 64		Pinion for Ø28 Z39 M3	1
G 38		Mellomlagerhus	1	G 65		Pinion for Ø32 Z39 M3	1
G 39		Bolt M 12 x 30 TE	16	G 56		Skrue M 10 x 25 PP	1
G 40		Skive Ø 40	26	G 57		Mutter M 10	1
G 41		Pakning	1	G 58		Deksel	1
G 42		O-Ring Ø 298 x 3,53	2	G 59		Ytre flens	1
G 43		Mutter M 12	2				
G 44		Pinneskrue M 12 x 107	2				
G 45		Simmerring 50 x 70 x 10	1				
G 46		Gummipakning HL 187	1				
G 47		Pakning 50 x 70 x 10	6				
G 48		Strammer	1				
G 49		Hus	1				

Gjødselprodukter utendørs,
Gjødselvogner
Mec 5000-6500-8000 / M

Deleliste	31.04.205
Gyldig fra	08.13
Erstatter	00.00

Battioni® Pagani Pompe

MEC 5000-6500-8000 / M

Rel. 0 dated 01/03/2012

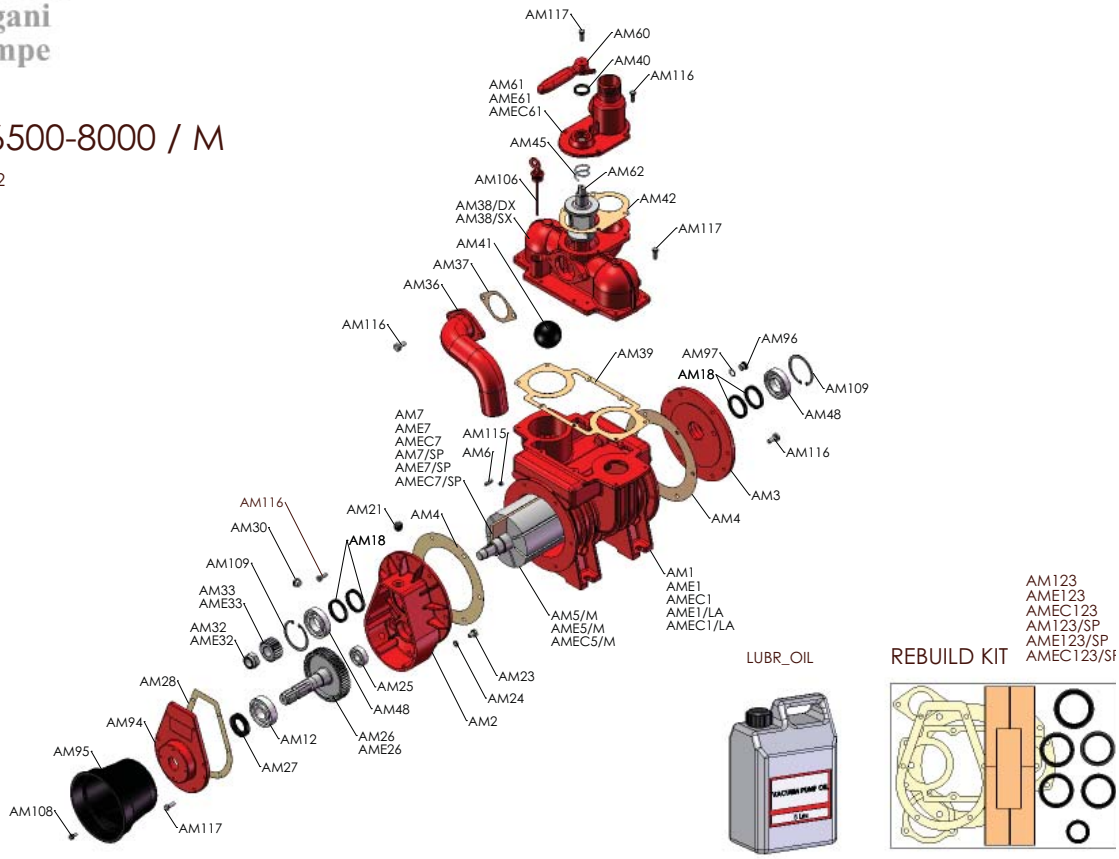

Pos.	Art.Nr.	Delebetegnelse	Ant.	Pos.	Art.Nr.	Delebetegnelse	Ant.
		Se deleliste 31.04.206					

Gjødselprodukter utendørs,
Gjødselvogner
Deleliste Mec 5000-6500-8000

Deleliste	31.04.206
Gyldig fra	08.13
Erstatter	00.00

Battioni® Pagani Pompe

SPARE PARTS LIST
CATALOGO RICAMBI
www.battionipaganipompe.it

MEC 5000-6500-8000

Rev.0 dated 01/03/2012

Ref.	*Code*	*Descrizione*	*Description*	*Qty*
AM1	4010101006	CORPO POMPA MEC 5000	HOUSING - MEC 5000	1
AMEC1	4010101007	CORPO POMPA MEC 6500 LF	HOUSING - MEC 6500 LF	1
AMEC1/LA	4010101097	CORPO POMPA MEC 6500 LA	HOUSING - MEC 6500 LA	1
AMEC1/SC	4010101098	CORPO POMPA MEC 6500 SC LF	HOUSING - MEC 6500 SC LF	1
AME1	4010101008	CORPO POMPA MEC 8000 LF	HOUSING - MEC 8000 LF	1
AME1/LA	4010101099	CORPO POMPA MEC 8000 LA	HOUSING - MEC 8000 LA	1
AME1/SC	4010101098	CORPO POMPA MEC 6500 SC LF	HOUSING - MEC 6500 SC LF	1
AM1/BAL	4010101083	CORPO POMPA MEC 5000 BALLAST	HOUSING - MEC 5000 BALLAST	1
AMEC1/BAL	4010101084	CORPO POMPA MEC 6500 BALLAST LF	HOUSING - MEC 6500 BALLAST LF	1
AMEC1/BAL-LA	4010101111	CORPO POMPA MEC 6500 BALLAST LA	HOUSING - MEC 6500 BALLAST LA	1
AME1/BAL	4010101082	CORPO POMPA MEC 8000 BALLAST LF	HOUSING - MEC 8000 BALLAST LF	1
AME1/BAL-LA	4010101112	CORPO POMPA MEC 8000 BALLAST LA	HOUSING - MEC 8000 BALLAST LA	1
AM2	4010301003	SCATOLA MOLT. MEC 5-6,5-8000/M	GEARBOX - MEC 5-6,5-8000/M	1
AM3	4010401003	FLANGIA ANT. POST. MEC 5000-6500-8000	FRONT AND BACK FLANGE - MEC 5000-6500-80	1
AM4	4030108007	GUARN. FLANGIA MEC 5-8000	FLANGE GASKET - MEC 5-8000	2
AM5/M	4010220014	ROTORE MEC 5000/M	ROTOR - MEC 5000/M	1
AMEC5/M	4010220015	ROTORE MEC 6500/M	ROTOR - MEC 6500/M	1
AME5/M	4010220016	ROTORE MEC 8000/M	ROTOR - MEC 8000/M	1
AM5/P	4010220017	ROTORE MEC 5000/P	ROTOR - MEC 5000/P	1
AMEC5/P	4010220018	ROTORE MEC 6500/P	ROTOR - MEC 6500/P	1
AME5/P	4010220019	ROTORE MEC 8000/P	ROTOR - MEC 8000/P	1
AM5/D	4010220071	ROTORE MEC 5000/D	ROTOR - MEC 5000/D	1
AMEC5/D	4010220072	ROTORE MEC 6500/D	ROTOR - MEC 6500/D	1
AME5/D	4010220073	ROTORE MEC 8000/D	ROTOR - MEC 8000/D	1
AM5/H	4010220081	ROTORE MEC 5000/H	ROTOR - MEC 5000/H	1
AMEC5/H	4010220082	ROTORE MEC 6500/H	ROTOR - MEC 6500/H	1
AME5/H	4010220083	ROTORE MEC 8000/H	ROTOR - MEC 8000/H	1
AMEC5/SC	4010220142	ROTORE MEC 6500/M SENZA COLLETTORE	ROTOR - MEC 6500/M SC	1
AME5/SC	4010220143	ROTORE MEC 8000/M SENZA COLLETTORE	ROTOR - MEC 8000/M SC	1
AM6	5050707002	CHIAVETTA 6X6X25	KEY - 6X6X25	1
AM7	4070113006	PALETTA STANDARD - MEC 5000 300X46.5X6.5	STANDARD BLADE - MEC 5000 300X46.5X6.5	7
AMEC7	4070113007	PALETTA STANDARD - MEC 6500 370X46.5X6.5	STANDARD BLADE - MEC 6500 370X46.5X6.5	7
AME7	4070113008	PALETTA STANDARD - MEC 8000 450X46.5X6.5	STANDARD BLADE - MEC 8000 450X46.5X6.5	7
AM7/SP	4070113123	PALETTA LONG LIFE - MEC 5000 300X46.5X6.5	LONG LIFE BLADE - MEC 5000 300X46.5X6.5	7
AMEC7/SP	4070113124	PALETTA LONG LIFE - MEC 6500 370X46.5X6.5	LONG LIFE BLADE - MEC 6500 370X46.5X6.5	7
AME7/SP	4070113125	PALETTA LONG LIFE - MEC 8000 450X46.5X6.5	LONG LIFE BLADE - MEC 8000 450X46.5X6.5	7
AMEC7/SC	4070113180	PALETTA STANDARD - MEC 6500 369X46.5X9.7	STANDARD BLADE - MEC 6500 369X46.5X9.7	5
AME7/SC	4070113181	PALETTA STANDARD - MEC 8000 449X46.5X9.7	STANDARD BLADE - MEC 8000 449X46.5X9.7	5
AM10	5060100002	ASTA LIVELLO OLIO 18X79 MM	OIL LEVEL ROD - 18X79 MM	1
AM12	5012107010	CUSCINETTO A SFERE 6307	BALL BEARING - 6307	1
AM17	5050207004	RONDELLA D 10	SMOOTH WASHER - D 10	1
AM18	5030300006	PARAOLIO 48X62X8	OIL SEAL - 48X62X8	4
AM18/V	5030300040	PARAOLIO 48X62X8 FKM	OIL SEAL - 48X62X8 FKM	4
AM20	5050207002	RONDELLA D 6	SMOOTH WASHER - D 6	3
AM21	5060605001	TAPPO CARICO OLIO D 3/8" GAS	OIL PLUG - D 3/8" GAS	1
AM23	5050107018	VITE M 10X16 TE	SCREW - M 10X16 TE	1
AM24	5050202002	RONDELLA D 10X16X1,5 ALLUMINIO	ALUMINIUM WASHER - D 10X16X1,5	1
AM25	5012107006	CUSCINETTO A SFERE 6304	BALL BEARING - 6304	1
AM26	4020507002	INGR. CON ALBERO MEC 2-5000 Z55-M2,5	GEAR WITH SHAFT - Z55-M2,5 MEC 2-5000	1
AME26	4020507003	INGR. CON ALBERO MEC 6,5-8000 Z53-M2,5	GEAR WITH SHAFT - Z53-M2,5 MEC 6,5-8000	1
AM27	5030300005	PARAOLIO 35X62X10	OIL SEAL - 35X62X10	1
AM28	4030108006	GUARN. COPERCHIO SCAT. MOLT. MEC 2-8000	GEARBOX COVER GASKET - MEC 2-8000	1
AM30	5060105004	TAPPO LIVELLO OLIO D 3/8" GAS	OIL LEVEL PLUG - D 3/8" GAS	1
AM32	5050300001	DADO AUTOBLOCCANTE M 24X2X15	SELF-LOCKING NUT - M 24X2	1
AME32	5050300002	DADO AUTOBLOCCANTE M 27X2X16	SELF-LOCKING NUT - M 27X2X16	1
AM33	4020607002	PIGNONE MEC 2-5000 Z21-M2,5	PINION - Z21-M2,5 MEC 2-5000	1
AME33	4020607003	PIGNONE MEC 6,5-8000 Z23-M2,5	PINION - Z23-M2,5 MEC 6,5-8000	1

Battioni® Pagani Pompe

Forceed lubrication MEC 6500-8000

Rel. 0 dated 01/03/2012

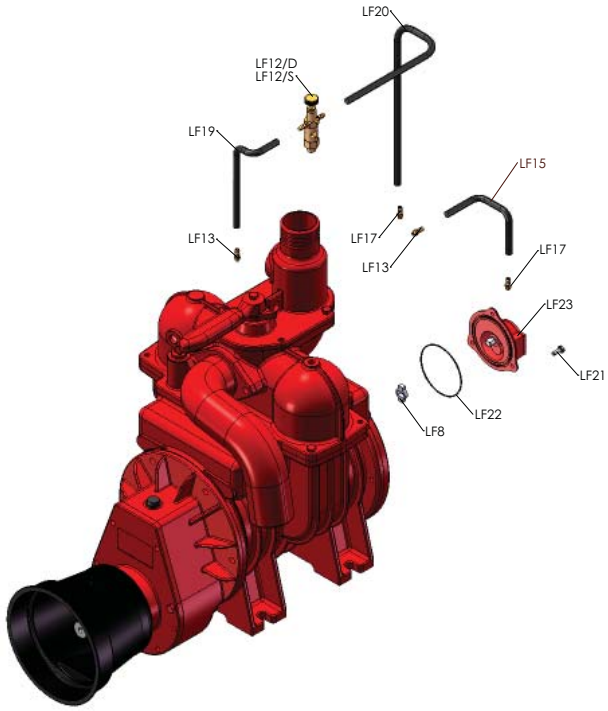

Pos.	Art.Nr.	Delebetegnelse	Ant.	Pos.	Art.Nr.	Delebetegnelse	Ant.
		Se deleliste 31.04.209					

Battioni® Pagani Pompe

Automatic lubrication MEC 6500-8000

Rel. 0 dated 01/03/2012

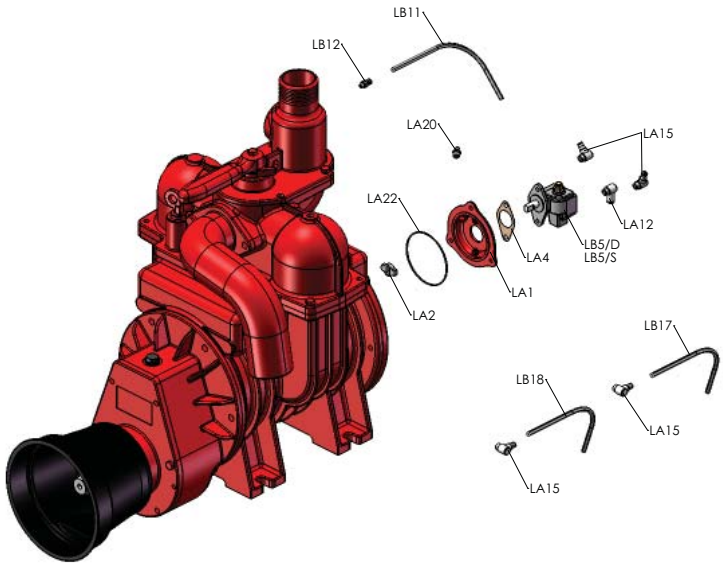

Pos.	Art.Nr.	Delebetegnelse	Ant.	Pos.	Art.Nr.	Delebetegnelse	Ant.
		Se deleliste 31.04.209					

Gjødselprodukter utendørs,
Gjødselvogner
Mec smøre system

Deleliste	31.04.209
Gyldig fra	08.13
Erstatter	00.00

Battioni® Pagani Pompe

SPARE PARTS LIST
CATALOGO RICAMBI
www.battionipaganipompe.it

MEC LUBRICATION SYSTEM

Rev.0 dated 01/03/2012

Ref.	Code	Descrizione	Description	Qty
LA1	4010601022	COPERCHIO POSTERIORE POMPA OLIO MEC LA	OIL PUMP SUPPORT BACK COVER - MEC L.A.	1
LA4	4030108011	GUARN. POMPA OLIO L.A.	OIL PUMP GASKET - L.A.	1
LA5/D	5080200033	POMPA LA 1 MAND. AL DX IIS	OIL PUMP - LA 1 WAYS AL DX IIS	1
LA5/S	5080200034	POMPA LA 1 MAND. AL SX IIS	OIL PUMP - LA 1 WAYS AL SX IIS	1
LA7	5050107005	VITE M 6X16 TE	SCREW - M 6X16 TE	5
LA11	5080105002	TUBO LUBRIFICAZIONE D 4X6 - RILSAN	SUCTION HOSE - D 4X6	0,24
LA12	5040303007	RACCORDO D 1/8"X6X90° RILSAN	CONNECTOR - D 1/8"X6X90° RILSAN	2
LC12	5040303027	RACCORDO DRITTO D 1/8"X6 RILSAN - F.CON.	STRAIGHT CONNECTOR - D 1/8"X6 RILSAN	1
LA13	5080105001	TUBO LUBRIFICAZIONE D 2X4 - RILSAN	LUBRICATION HOSE - D 2X4	0,47
LA14	5040407001	RIDUZIONE D 1/4"X1/8" GAS	REDUCTION - D 1/4"X1/8" GAS	1
LA15	5040303008	RACCORDO D 1/8"X4X90° RILSAN	CONNECTOR - D 1/8"X4X90° RILSAN	4
LA2	4010006002	GIUNTO DI COLLEGAMENTO L.F.	CONNECTOR JOINT - L.F.	1
LA20	5050812001	INGRASSATORE M 10X1	LUBRICATOR - M 10X1	1
LA22	4030108005	GUARN. COPERCHIO POSTERIORE MEC 2-8000	BACK COVER GASKET - MEC 2-8000	1
LA23	5050207002	RONDELLA D 6	SMOOTH WASHER - D 6	5
LA24	5030210028	ANELLO TENUTA OR 2337 POMPA LF	SEAL RING - OR 86824 LF PUMP	1
LA25	5080004004	FASCETTA STRINGITUBO D 6 LA	HOSE CLAMP - D 6 LA	1
LA26	5050903001	TAPPO M 10x1 - DIN 906	PLUG M 10x1	1
LA27	5050906001	TAPPO D 1/4" GAS	PLUG - D 1/4" GAS	1
LA28	5050202003	RONDELLA D 1/4" GAS ALLUMINIO	ALUMINIUM WASHER - D 1/4" GAS	1
LA29	5080105003	TUBO LUBRIFICAZIONE D4X6 TEFLON-MEC9000	SUCTION HOSE - D 4X6 TEFLON - MEC9000	0,50
LA30	5080105003	TUBO LUBRIFICAZIONE D4X6 TEFLON-MEC11000	SUCTION HOSE - D 4X6 TEFLON - MEC11000	0,55
LA31	5080105003	TUBO LUBRIFICAZIONE D4X6 TEFLON-MEC13500	SUCTION HOSE - D 4X6 TEFLON - MEC13500	0,60
LA32	5050107108	VITE M 8X25 TEF - FL/ZIGR 8.8 -	SCREW - M 8X25 TEF - FL/ZIGR 8.8	2
LA33	5060105003	LIVELLO OLIO COMPLETO SLV 127	COMPLETE OIL LEVEL - SLV 127	1
LA34	4011001074	SUPPORTO SERBATOIO LATER. MEC 9-11-13500	SIDE TANK SUPPORT - MEC 9-13500	1
LA35	4060310001	PASSATUBO CHIUSO	CLOSED TUBE-PASS	1
LA36	5060605007	TAPPO CARICO OLIO D 1"1/4 GAS	OIL PLUG - D 1"1/4 GAS	1
LA37/DX	4011406010	SERBATOIO OLIO LATERALE STAR DX	SIDE OIL TANK - STAR RIGHT	1
LA37/SX	4011406009	SERBATOIO OLIO LATERALE STAR SX	SIDE OIL TANK - STAR LEFT	1
LB11	5080105002	TUBO LUBRIFICAZIONE D 4X6 - RILSAN	SUCTION HOSE - D 4X6	0,26
LB12	5040303011	RACCORDO DRITTO D 1/8"X6 RILSAN	STRAIGHT CONNECTOR - D 1/8"X6 RILSAN	1
LB16	5080105001	TUBO LUBRIFICAZIONE D 2X4 - RILSAN	LUBRICATION HOSE - D 2X4	0,69
LB17	5080105001	TUBO LUBRIFICAZIONE D 2X4 - RILSAN	LUBRICATION HOSE - D 2X4	0,29
LB18	5080004002	FASCETTA STRINGITUBO D 4 LA	HOSE CLAMP - D 4	1
LB5/D	5080200036	POMPA LA 2 MAND. AL DX IIS	OIL PUMP - LA 2 WAYS AL DX IIS	1
LB5/S	5080200038	POMPA LA 2 MAND. AL SX IIS	OIL PUMP - LA 2 WAYS AL SX IIS	1
LC1	4010606017	COPERCHIO POSTERIORE MEC 1000-1600 LA	BACK COVER - MEC 1000-1600 LA	1
LC13	5080105001	TUBO LUBRIFICAZIONE D 2X4 - RILSAN	LUBRICATION HOSE - D 2X4	0,42
LC22	4030108002	GUARN. COPERCHIO POSTERIORE MEC 1-1600	BACK COVER GASKET - MEC 1-1600	1
LF8	4010006002	GIUNTO DI COLLEGAMENTO L.F.	CONNECTOR JOINT - L.F.	1
LF12/D	5040200003	RUBINETTO REGOLATORE OLIO 2 VIE X 180°	DRAIN COCK - 2 WAYS X 180°	1
LF12/S	5040200007	RUBINETTO REGOLATORE OLIO 2 VIE X 60°	DRAIN COCK - 2 WAYS X 60°	1
LF13	5040303004	RACCORDO PORTATUBO M 10X1 LF	CONNECTOR - M 10X1 LF	2
LF14	5080110002	TUBO IN GOMMA D 5X10.5	RUBBER HOSE - D 5X10.5	0,17
LF15	5080110002	TUBO IN GOMMA D 5X10.5	RUBBER HOSE - D 5X10.5	0,17
LF16	5080110002	TUBO IN GOMMA D 5X10.5	RUBBER HOSE - D 5X10.5	0,4
LF17	5040303013	RACCORDO PORTATUBO M 6X1 LF	CONNECTOR - M 6X1 LF	2
LF19	5080110002	TUBO IN GOMMA D 5X10.5	RUBBER HOSE - D 5X10.5	0,21
LF20	5080110002	TUBO IN GOMMA D 5X10.5	RUBBER HOSE - D 5X10.5	0,47
LF21	5050107005	VITE M 6X16 TE	SCREW - M 6X16 TE	3
LF22	5030210028	ANELLO TENUTA OR 2337 POMPA LF	SEAL RING - OR 86824 LF PUMP	1
LF23	6080200001	POMPA LF MEC 2-8000	PUMP - LF MEC 2-8000	1
LF24	5080004003	FASCETTA STRINGITUBO D 10 LF	HOSE CLAMP - D 10 LF -AGRI-	1
LF25	5080110002	TUBO DI ASPIRAZIONE D5X10,5 - MEC9000	RUBBER HOSE D5X10,5 - MEC9000	0,50
LF26	5080110002	TUBO DI ASPIRAZIONE D5X10,5 - MEC11000	RUBBER HOSE D5X10,5 - MEC11000	0,55
LF27	5080110002	TUBO DI ASPIRAZIONE D5X10,5 - MEC13500	RUBBER HOSE D5X10,5 - MEC13500	0,60
LF29	5060605007	TAPPO CARICO OLIO D 1"1/4 GAS	OIL PLUG - D 1"1/4 GAS	1

Gjødselprodukter utendørs,
Gjødselvogner
Elba 6500 Høytrykkssentrifugalpumpe

Deleliste	31.04.210
Gyldig fra	04.09
Erstatter	00.00

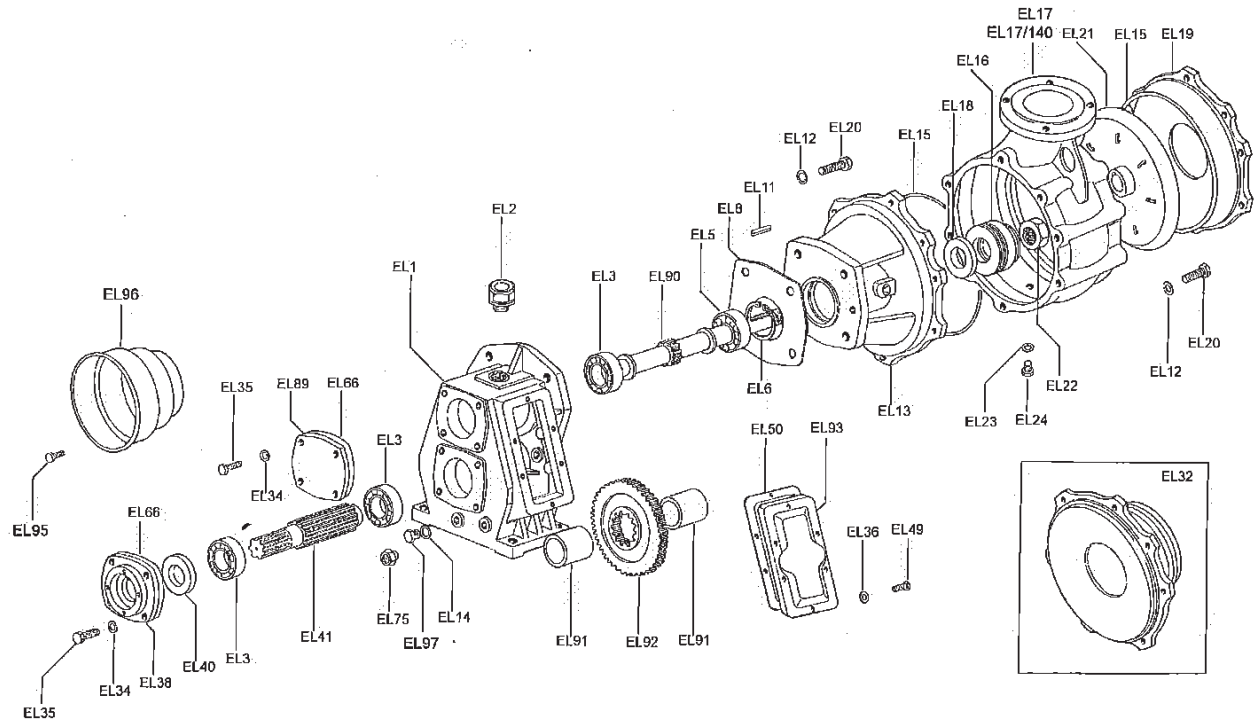

Pos.		Delebetegnelse	Ant.	Pos.		Delebetegnelse	Ant.
EL 1		Gearbox	1	EL 34		Smooth washer Ø 10	8
EL 2		Oil plug with valve Ø 1/2” GAS	1	EL 35		Screw M 10x25 TE	8
EL 3		Ball bearing 6307	3	EL 36		Smooth washer Ø 6	10
EL 5		Ball baring 4210 A	1	EL 38		Guard support cover	1
EL 6		Circlip Ø 90 I	1	EL 40		Oil seal 35x65x10	1
EL 8		Impeller and scroll support gasket	1	EL 41		Splined shaft	1
EL 11		Key 8x7x50	1	EL 49		Screw M 6x20 TE	6
EL 12		Smooth washer Ø 12	20	EL 50		Gearbox cover gasket	1
EL 13		Scroll and impeller support with		EL 66		Cover gasket	2
		mechanical seal Elba/6500	1	EL 75		Iron plug Ø 3/8” Gas	1
EL 14		Aluminium washer Ø 10x16	1	EL 89		Front cover	1
EL 15		Seal ring OR 298x3,53	2	EL 90		Centrifugal shaft with mechanical	
EL 16		Centrifugal frontal mechanical seal	1			shaft - 1 ratio	1
EL 17		Scroll Elba 6500	1	EL 91		Spacer Elba 6500	1
EL 17/140		Scroll Elba 6500 Ø 140	1	EL 92		Gear wheel ratio 1:4 1 ratio	1
EL 18		Oil seal 50x70x10	1	EL 93		Gearbox cover 1 rapporto	1
EL 19		Scroll external flange Elba 6500	1	EL 95		Screw M 6x16 TEF	4
EL 20		Screw M 12x30 TE	20	EL 96		Guard shaft Elba - ce	1
EL 21		Impeller Elba 6500	1	EL 97		Level oil plug Ø 3/8” Gas-glass	1
EL 22		Self-locking nut M 30x2x25	1				
EL 23		Aluminium washer Ø 1/4” Gas	1				
EL 24		Iron plug Ø 1/4” Gas	1				

Gjødselprodukter utendørs,
Gjødselvogner
Garda 6500

Deleliste	31.04.211
Gyldig fra	08.13
Erstatter	00.00

Battioni® Pagani Pompe

GARDA 6500 (540/1000 rpm) WITH MECHANICAL SEAL

Rel. 0 dated 01/03/2012

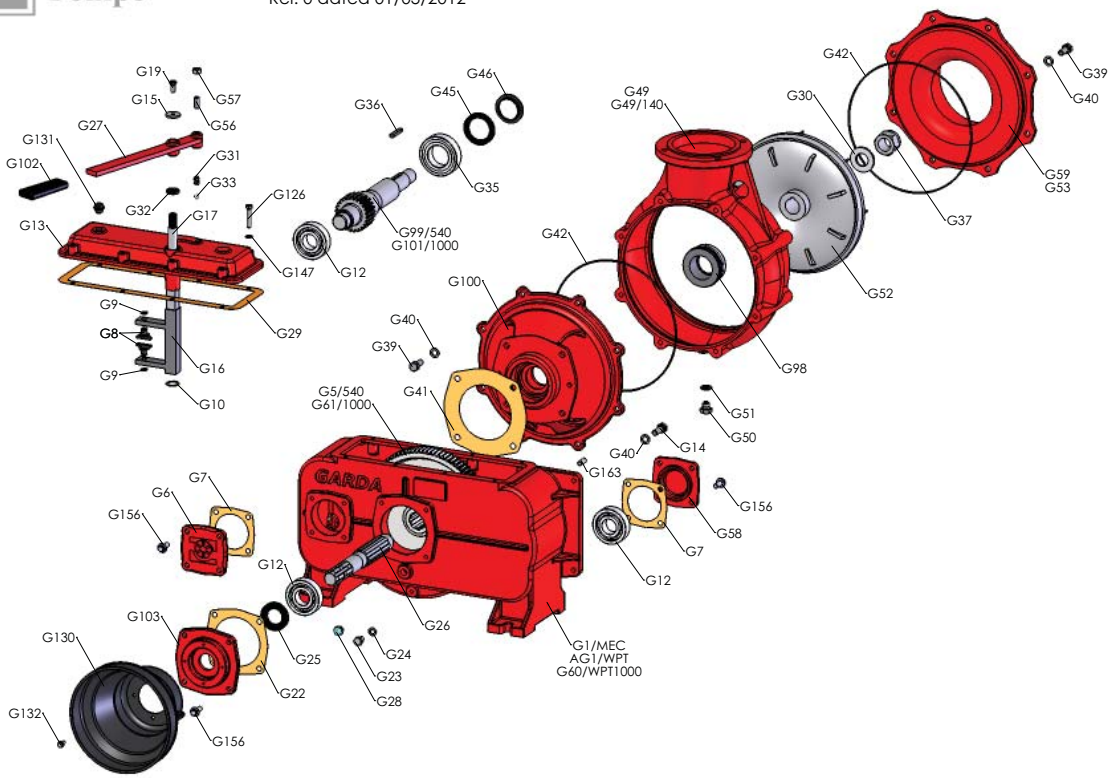

Pos.	Art.Nr.	Delebetegnelse	Ant.	Pos.	Art.Nr.	Delebetegnelse	Ant.
		Se deleliste 31.04.213					

Gjødselprodukter utendørs,
Gjødselvogner
Mec 5000-6500-8000 / G-GA

Deleliste	31.04.212
Gyldig fra	08.13
Erstatter	00.00

Battioni® Pagani Pompe

MEC 5000-6500-8000 / G-GA

Rel. 0 dated 01/03/2012

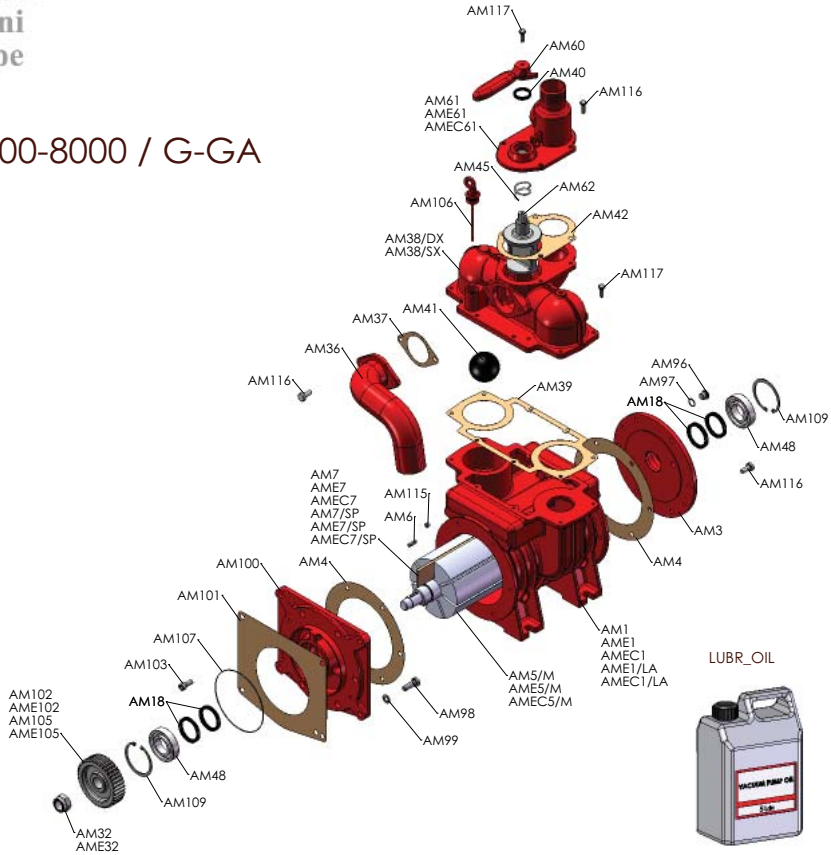

LUBR_OIL

REBUILD KIT

AM123
AME123
AMEC123
AM123/SP
AME123/SP
AMEC123/SP

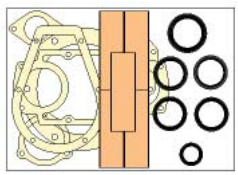

Pos.	Art.Nr.	Delebetegnelse	Ant.	Pos.	Art.Nr.	Delebetegnelse	Ant.
		Se deleliste 31.04.206					

Gjødselprodukter utendørs,
Gjødselvogner
Deleliste Garda

Deleliste	31.04.213
Gyldig fra	08.13
Erstatter	00.00

Battioni® Pagani Pompe

SPARE PARTS LIST
CATALOGO RICAMBI
www.battionipaganipompe.it

GARDA

Rev.0 dated 01/03/2012

Ref.	Code	Descrizione	Description	Qty
G1/MEC	4010301004	SCATOLA MOLT. GARDA / MEC	GEARBOX - GARDA / MEC	1
G1/MEC-TS	4010301024	SCATOLA MOLT. GARDA/MEC TS	GEARBOX - GARDA/MEC TS	1
AG1/WPT	4010301005	SCATOLA MOLT. GARDA / WPT-STAR	GEARBOX - GARDA / WPT-STAR	1
G5/540	4020807001	RUOTA CENTRALE GARDA Z97-M3	CENTRAL WHEEL - Z97-M3 GARDA	1
G6	4010601020	COPERCHIO ANTERIORE E POST. GARDA	FRONT AND REAR COVER - GARDA	1
G7	4030108008	GUARN. COPERCHIO ANT. E POST. GARDA	FRONT AND BACK COVER GASKET - GARDA	2
G8	4010007001	PATTINO CAMBIO GARDA - LEDRA	SHOE FOR GEAR - GARDA - LEDRA	2
G9	5050507002	ANELLO SEEGER D 12 E	CIRCLIP - D 12 E	1
G10	5050507003	ANELLO SEEGER D 25 E	CIRCLIP - D 25 E	1
G12	5012107010	CUSCINETTO A SFERE 6307	BALL BEARING - 6307	3
G13	4010601021	COPERCHIO SCATOLA MOLTIPLICATORE GARDA	GEARBOX COVER - GARDA	1
G14	5050107028	VITE M 12X35 TE	SCREW - M 12X35 TE	4
G15	5050207009	RONDELLA TRANCIATA D 8X32	BLANK WASHER - D 8X32	1
G16	4010006001	FORCELLA CAMBIO GARDA	GEARSHIFT FORK - GARDA	1
G17	4011907001	PERNO CAMBIO GARDA	GEAR PIN - GARDA	1
G19	5050107009	VITE M 8X20 TE	SCREW - M 8X20 TE	7
G20	5050207004	RONDELLA D 10	SMOOTH WASHER - D 10	20
G22	4030108009	GUARN. COPERCHIO ANT. GARDA	FRONT COVER GASKET - GARDA	1
G23	5050107018	VITE M 10X16 TE	SCREW - M 10X16 TE	1
G24	5050202002	RONDELLA D 10X16X1,5 ALLUMINIO	ALUMINIUM WASHER - D 10X16X1,5	1
G25	5030300005	PARAOLIO 35X62X10	OIL SEAL - 35X62X10	1
G26	4020907001	ALBERO CENTRALE CALETTATO GARDA	SPLINED CENTRAL SHAFT - GARDA	2
G27	4010801003	LEVA CAMBIO GARDA	GEAR LEVER - GARDA	1
G28	5060105004	TAPPO LIVELLO OLIO D 3/8" GAS	OIL LEVEL PLUG - D 3/8" GAS	1
G29	4030109007	GUARN. COPERCHIO SCATOLA GARDA	GEARBOX COVER GASKET - GARDA	1
G30	5050207010	RONDELLA TRANCIATA D 30X56X4	BLANK WASHER - D 30X56	1
G31	4012007003	MOLLA GARDA	SPRING - GARDA	1
G32	5030300008	PARAOLIO 19X27X6	OIL SEAL - 19X27X6	1
G33	5010007002	SFERA IN ACCIAIO D 8.73	STEEL BALL - D 8.73	1
G34/540	4020907002	ALBERO CENTRIFUGA GARDA 6500 CG	CENTRIFUGAL SHAFT - GARDA 6500 CG	1
G35	5012107014	CUSCINETTO A SFERE 4210 A	BALL BEARING - 4210 A	1
G36	5050707007	CHIAVETTA 8X7X50	KEY - 8X7X50	1
G37	5050300003	DADO AUTOBLOCCANTE M 30X2X25	SELF-LOCKING NUT - M 30X2X25	1
G38	4011001001	SUPPORTO CHIOCCIOLA GARDA 6500 CG	SCROLL SUPPORT - GARDA 6500 CG	1
G39	5050107027	VITE M 12X30 TE	SCREW - M 12X30 TE	16
G40	5050207005	RONDELLA D 12	SMOOTH WASHER - D 12	24
G41	4030108010	GUARN. SUPP. CHIOCCIOLA GARDA	SCROLL SUPPORT GASKET - GARDA	1
G42	5030210001	ANELLO TENUTA D 291.69X3.53 GARDA 6500	SEAL RING - D 298X3.53 GARDA 6500	2
G43	5050307004	DADO M 12	NUT - M 12	2
G44	4050412001	PRIGIONIERO M 12X107	STUD BOLT - M 12X107	2
G45	5030300009	PARAOLIO 50X70X10	OIL SEAL - 50X70X10	1
G46	5030210015	ANELLO IN GOMMA HL 187 GARDA 6500	RUBBER RING - HL 187 GARDA 6500	1
G47	4030111001	ANELLO PREFORMATO D 50X70X10 GARDA 6500	PRESHAPED RING - D 50X70X10 GARDA 6500	6
G48	4011301001	PREMICORDA GARDA 6500	CORDHOLDER - GARDA 6500	1
G49	4011101001	CHIOCCIOLA GARDA 6500 - D 100	SCROLL - GARDA 6500	1
G49/140	4011101004	CHIOCCIOLA GARDA 6500 - D 140	SCROLL - GARDA 6500 - D 140	1
G50	5050906001	TAPPO D 1/4" GAS	PLUG - D 1/4" GAS	1
G51	5050202003	RONDELLA D 1/4" GAS ALLUMINIO	ALUMINIUM WASHER - D 1/4" GAS	1
G52	4011219001	GIRANTE GARDA 6500	IMPELLER - GARDA 6500	1
G53	4010401009	FLANGIA ESTERNA CHIOCC. 6500	SCROLL EXTERNAL FLANGE - 6500	1
G56	5051007005	GRANO M 10X25 P.P.	DOWEL - M 10X25 P.P.	1
G57	5050307003	DADO M 10	NUT - M 10	3
G58	4010601066	COPERCHIO POSTERIORE GARDA	BACK COVER - GARDA	1
G59	4010401010	FLANGIA ESTERNA CHIOCC. 6500 C/PORTAG.	SCROLL EXTERNAL FLANGE WITH HOSE- 6500	1
G60/WPT1000	4010301006	SCATOLA MOLT. GARDA/WPT 1000RPM	GEARBOX - GARDA/WPT 1000RPM	1
G60/WPT-TS	4010301026	SCATOLA MOLT. GARDA/WPT TS 1000	GEARBOX - GARDA/WPT TS 1000	1
G61/1000	4020807002	RUOTA CENTRALE GARDA 1000 RPM V	CENTRAL WHEEL - Z86-M3 GARDA 1000 RPM	1
G62/1000	4020907003	ALBERO CENTRIFUGA GARDA 6500 CG 1000 RPM	CENTRIFUGAL SHAFT - GARDA 6500 CG	1

Battioni® Pagani Pompe

SPARE PARTS LIST
CATALOGO RICAMBI
www.battionipaganipompe.it

GARDA

Rev.0 dated 01/03/2012

Ref.	Code	Descrizione	Description	Qty
G1/MEC	4010301004	SCATOLA MOLT. GARDA / MEC	GEARBOX - GARDA / MEC	1
G1/MEC-TS	4010301024	SCATOLA MOLT. GARDA/MEC TS	GEARBOX - GARDA/MEC TS	1
AG1/WPT	4010301005	SCATOLA MOLT. GARDA / WPT-STAR	GEARBOX - GARDA / WPT-STAR	1
G5/540	4020807001	RUOTA CENTRALE GARDA Z97-M3	CENTRAL WHEEL - Z97-M3 GARDA	1
G6	4010601020	COPERCHIO ANTERIORE E POST. GARDA	FRONT AND REAR COVER - GARDA	1
G7	4030108008	GUARN. COPERCHIO ANT. E POST. GARDA	FRONT AND BACK COVER GASKET - GARDA	2
G8	4010007001	PATTINO CAMBIO GARDA - LEDRA	SHOE FOR GEAR - GARDA - LEDRA	2
G9	5050507002	ANELLO SEEGER D 12 E	CIRCLIP - D 12 E	1
G10	5050507003	ANELLO SEEGER D 25 E	CIRCLIP - D 25 E	1
G12	5012107010	CUSCINETTO A SFERE 6307	BALL BEARING - 6307	3
G13	4010601021	COPERCHIO SCATOLA MOLTIPLICATORE GARDA	GEARBOX COVER - GARDA	1
G14	5050107028	VITE M 12X35 TE	SCREW - M 12X35 TE	4
G15	5050207009	RONDELLA TRANCIATA D 8X32	BLANK WASHER - D 8X32	1
G16	4010006001	FORCELLA CAMBIO GARDA	GEARSHIFT FORK - GARDA	1
G17	4011907001	PERNO CAMBIO GARDA	GEAR PIN - GARDA	1
G19	5050107009	VITE M 8X20 TE	SCREW - M 8X20 TE	7
G20	5050207004	RONDELLA D 10	SMOOTH WASHER - D 10	20
G22	4030108009	GUARN. COPERCHIO ANT. GARDA	FRONT COVER GASKET - GARDA	1
G23	5050107018	VITE M 10X16 TE	SCREW - M 10X16 TE	1
G24	5050202002	RONDELLA D 10X16X1,5 ALLUMINIO	ALUMINIUM WASHER - D 10X16X1,5	1
G25	5030300005	PARAOLIO 35X62X10	OIL SEAL - 35X62X10	1
G26	4020907001	ALBERO CENTRALE CALETTATO GARDA	SPLINED CENTRAL SHAFT - GARDA	2
G27	4010801003	LEVA CAMBIO GARDA	GEAR LEVER - GARDA	1
G28	5060105004	TAPPO LIVELLO OLIO D 3/8" GAS	OIL LEVEL PLUG - D 3/8" GAS	1
G29	4030109007	GUARN. COPERCHIO SCATOLA GARDA	GEARBOX COVER GASKET - GARDA	1
G30	5050207010	RONDELLA TRANCIATA D 30X56X4	BLANK WASHER - D 30X56	1
G31	4012007003	MOLLA GARDA	SPRING - GARDA	1
G32	5030300008	PARAOLIO 19X27X6	OIL SEAL - 19X27X6	1
G33	5010007002	SFERA IN ACCIAIO D 8.73	STEEL BALL - D 8.73	1
G34/540	4020907002	ALBERO CENTRIFUGA GARDA 6500 CG	CENTRIFUGAL SHAFT - GARDA 6500 CG	1
G35	5012107014	CUSCINETTO A SFERE 4210 A	BALL BEARING - 4210 A	1
G36	5050707007	CHIAVETTA 8X7X50	KEY - 8X7X50	1
G37	5050300003	DADO AUTOBLOCCANTE M 30X2X25	SELF-LOCKING NUT - M 30X2X25	1
G38	4011001001	SUPPORTO CHIOCCIOLA GARDA 6500 CG	SCROLL SUPPORT - GARDA 6500 CG	1
G39	5050107027	VITE M 12X30 TE	SCREW - M 12X30 TE	16
G40	5050207005	RONDELLA D 12	SMOOTH WASHER - D 12	24
G41	4030108010	GUARN. SUPP. CHIOCCIOLA GARDA	SCROLL SUPPORT GASKET - GARDA	1
G42	5030210001	ANELLO TENUTA D 291.69X3.53 GARDA 6500	SEAL RING - D 298X3.53 GARDA 6500	2
G43	5050307004	DADO M 12	NUT - M 12	2
G44	4050412001	PRIGIONIERO M 12X107	STUD BOLT - M 12X107	2
G45	5030300009	PARAOLIO 50X70X10	OIL SEAL - 50X70X10	1
G46	5030210015	ANELLO IN GOMMA HL 187 GARDA 6500	RUBBER RING - HL 187 GARDA 6500	1
G47	4030111001	ANELLO PREFORMATO D 50X70X10 GARDA 6500	PRESHAPED RING - D 50X70X10 GARDA 6500	6
G48	4011301001	PREMICORDA GARDA 6500	CORDHOLDER - GARDA 6500	1
G49	4011101001	CHIOCCIOLA GARDA 6500 - D 100	SCROLL - GARDA 6500	1
G49/140	4011101004	CHIOCCIOLA GARDA 6500 - D 140	SCROLL - GARDA 6500 - D 140	1
G50	5050906001	TAPPO D 1/4" GAS	PLUG - D 1/4" GAS	1
G51	5050202003	RONDELLA D 1/4" GAS ALLUMINIO	ALUMINIUM WASHER - D 1/4" GAS	1
G52	4011219001	GIRANTE GARDA 6500	IMPELLER - GARDA 6500	1
G53	4010401009	FLANGIA ESTERNA CHIOCC. 6500	SCROLL EXTERNAL FLANGE - 6500	1
G56	5051007005	GRANO M 10X25 P.P.	DOWEL - M 10X25 P.P.	1
G57	5050307003	DADO M 10	NUT - M 10	3
G58	4010601066	COPERCHIO POSTERIORE GARDA	BACK COVER - GARDA	1
G59	4010401010	FLANGIA ESTERNA CHIOCC. 6500 C/PORTAG.	SCROLL EXTERNAL FLANGE WITH HOSE- 6500	1
G60/WPT1000	4010301006	SCATOLA MOLT. GARDA/WPT 1000RPM	GEARBOX - GARDA/WPT 1000RPM	1
G60/WPT-TS	4010301026	SCATOLA MOLT. GARDA/WPT TS 1000	GEARBOX - GARDA/WPT TS 1000	1
G61/1000	4020807002	RUOTA CENTRALE GARDA 1000 RPM V	CENTRAL WHEEL - Z86-M3 GARDA 1000 RPM	1
G62/1000	4020907003	ALBERO CENTRIFUGA GARDA 6500 CG 1000 RPM	CENTRIFUGAL SHAFT - GARDA 6500 CG	1

G68	4011703001	BOCCOLA D 30X40X60 GARDA 3500	BUSHING - D 30X40X60 GARDA 3500	1
G71	4011101002	CHIOCCIOLA GARDA 3500	SCROLL - GARDA 3500	1
G72	5030210006	ANELLO TENUTA OR 4950 ELBA 3500	SEAL RING - OR 4950 ELBA 3500	1
G73	4011219002	GIRANTE GARDA 3500	IMPELLER - GARDA 3500	1
G74	4011001007	SUPPORTO CHIOCCIOLA GARDA 3500 CG	SCROLL SUPPORT - GARDA 3500 CG	1
G75	5030210017	ANELLO IN GOMMA HL 150 GARDA 3500	RUBBER RING - HL 150 GARDA 3500	1
G77	5050107045	VITE M 12X30 TSEI	SCREW - M 12X30 TSEI	4
G78	4030111002	ANELLO PREFORMATO D 40X56X8 GARDA 3500	PRESHAPED RING - D 40X56X8 GARDA 3500	4
G79	4011301002	PREMICORDA GARDA 3500	CORDHOLDER - GARDA 3500	1
G81	4050412002	PRIGIONIERO M 10X60	STUD BOLT - M 10X60	2
G82	4030108025	GUARN. SUPP. CHIOCCIOLA GARDA 3500	SCROLL SUPPORT GASKET - GARDA 3500	1
G84	4010401028	FLANGIA COLLEGAMENTO GARDA 3500	CONNECTION FLANGE - GARDA 3500	1
G85	4020907004	ALBERO CENTRIFUGA GARDA 3500 CG	CENTRIFUGAL SHAFT - GARDA 3500 CG	1
G86	5050707006	CHIAVETTA 8X7X35	KEY - 8X7X35	1
G88	4010401029	FLANGIA CHIUSURA GARDA CON TRANC.	CLOSING FLANGE - GARDA CUTT. DEV.	1
G89	4010006005	LAMA PER TRINCIATORE	BLADE FOR CUTTING DEVICE	1
G90	4010006006	CONTROLAMA PER TRINCIATORE	COUNTE-BLADE FOR CUTTING DEVICE	2
G91	4010401027	FLANGIA PORTALAMA GARDA CON TRANCIATORE	BLADE-HOLDER FLANGE - GARDA CUTT. DEV.	1
G92	4010007002	PROLUNGA TRINCIATORE	EXTENSION FOR CUTTING DEVICE	1
G92/140	4010007009	PROLUNGA TRANCIATORE CH. D140	CUTTING DEVICE EXTENSION - SCROLL D 150	1
G93	4011707011	DISTANZIALE TRINCIATORE GARDA	CUTTING DEVICE SPACER - GARDA	1
G96	5050107021	VITE M 10X30 TE	SCREW - M 10X30 TE	6
G98	5030000003	TENUTA MECCANICA CENTRIFUGA GARDA 6500	MECHANICAL SEAL - GARDA 6500	1
G99/540	4020907010	ALBERO CENTRIFUGA GARDA 6500 TM	CENTRIFUGAL SHAFT - GARDA 6500 TM	1
G100	4011001033	SUPPORTO CHIOCCIOLA GARDA 6500 TM	SCROLL SUPPORT - GARDA 6500 TM	1
G101/1000	4020907013	ALBERO CENTRIFUGA GARDA 6500 TM 1000 RPM	CENTRIFUGAL SHAFT - GARDA 6500 TM 1000	1
G102	5060010003	POMOLO MANIGLIA GARDA	HANDLE KNOB - GARDA/6500	1
G103	4010601122	COPERCHIO ANTERIORE MOLT. GARDA CE	GEARBOX FRONT COVER - GARDA CE	1
G107	4020907055	ALBERO CENTRIFUGA GARDA 3500 TM	CENTRIFUGAL SHAFT - GARDA 3500 TM	1
G108	5030000006	TENUTA MECCANICA CENTRIFUGA GARDA 3500	MECHANICAL SEAL - GARDA 3500	1
G109	4011001037	SUPPORTO CHIOCCIOLA GARDA 3500 TM	SCROLL SUPPORT - GARDA 3500 TM	1
G110	4020907056	ALBERO TRASMISSIONE POMPA AP GARDA/JET	HP PUMP TRANSMISSION SHAFT - GARDA/JET	1
G111	5012107029	CUSCINETTO A SFERE 16013	BALL BEARING - 16013	2
G112	5050107054	VITE M 10X35 TE	SCREW - M 10X35 TE	1
G113	4020807013	RUOTA CENTRALE POMPA AP GARDA/JETZ84-M3	HP PUMP CENTRAL WHEEL - Z84-M3 GARDA/JET	1
G114	4020807008	RUOTA CENTRALE POST GARDA/JET-GK Z97-M3	BACK CENTRAL WHEEL - Z97-M3 GARDA/JET-GK	1
G126	5050107093	VITE M 8X45 TE	SCREW - M 8X45 TE	8
G127	5050300002	DADO AUTOBLOCCANTE M 27X2X16	SELF-LOCKING NUT - M 27X2X16	1
G128	5050707004	CHIAVETTA 8X7X25	KEY - 8X7X25	1
G129	4011001014	SUPPORTO POMPA ALTA PRESSIONE GARDA/JET	HIGH PRESSURE PUMP SUPPORT - GARDA/JET	1
G130	4060505018	PROTEZIONE ALBERO GARDA-LEDRA CE	SHAFT GUARD - GARDA-LEDRA CE	2
G131	5060605011	TAPPO CARICO OLIO 3/8" GAS - GARDA -	CHARGE OIL PLUG - D 3/8" GAS	1
G132	5050107084	VITE M 6x16 TEF - FL/ZIGR 8.8 -	SCREW - M 6X16 TEF	4
G134	4010601081	COPERCHIO POSTERIORE LEDRA	FRONT AND REAR COVERS - LEDRA	2
G135	4030108031	GUARN. COPERCHIO POSTERIORE LEDRA	BACK COVER GASKET - LEDRA	2
G136	5012107011	CUSCINETTO A SFERE 6308	BALL BEARING - 6308	1
G137	5012107012	CUSCINETTO A SFERE 6309	BALL BEARING - 6309	1
G138	4030108032	GUARN. COPERCHIO ANT. LEDRA	FRONT COVER GASKET - LEDRA	1
G139	4010601123	COPERCHIO ANTERIORE MOLT. LEDRA - CE	GEARBOX FRONT COVER - LEDRA CE	1
G140	4011707051	DISTANZIALE ALBERO CENTRALE GARDA TS	SPACER - GARDA TS	1
G141	4020807016	RUOTA CENTRALE GARDA TS 1000 RPM Z86-M3	CENTRAL WHEEL - Z86-M3 GARDA TS 1000 RPM	1
G142	4020907066	ALBERO CENTRALE CALETTATO GARDA TS	CENTRAL SPLINED SHAFT - GARDA TS	1
G143	4020907067	ALBERO CENTRIFUGA GARDA 6500 TS TM	CENTRIFUGAL SHAFT - GARDA 6500 TS TM	1
G144	5050707009	CHIAVETTA 10X8X50	KEY - 10X8X50	1
G144/MEC	5050707015	CHIAVETTA 8X7X40	KEY - 8X7X40	1
G145	4020607047	PIGNONE CENTRIFUGA GARDA TS 1000 RPM	CENTRIFUGAL PINION - GARDA TS 1000 RPM	1
G146	4011219006	GIRANTE GARDA 6500 TS	IMPELLER - GARDA 6500 TS	1
G146/220	4011219007	GIRANTE GARDA 6500 TS RIDOTTA 220MM	IMPELLER - GARDA 6500 TS - D220	1
G147	5050207003	RONDELLA D 8	SMOOTH WASHER - D 8	8

Battioni® Pagani Pompe

SPARE PARTS LIST
CATALOGO RICAMBI
www.battionipaganipompe.it

GARDA

Rev.0 dated 01/03/2012

G148	5030300022	PARAOLIO 45X65X10	OIL SEAL - 45X65X10	1
G149	4011707055	RONDELLA BLOCCAGGIO CALETTATO GARDA TS	SPLINED SMOOTH WASHER - GARDA TS	1
G150	4020907069	ALBERO CONVERSIONE GARDA TS MEC/STAR	SPLINED SLEEVE - TURBO SYSTEM MEC 5-8000	1
G150/MEC2000	4020907071	ALBERO CONVERSIONE GARDA TS MEC 2-4000	SPLINED SLEEVE - GARDA TS MEC 2-4000	1
G151/STAR	4011907076	PERNO ANTERIORE STAR/G TS	FRONT PIN - STAR/G TS	1
G151/KTS	4011907077	PERNO ANTERIORE KTS/G TS	FRONT PIN - KTS/G TS	1
G151/MEC2000	4010220068	ROTORE MEC 2000/D	ROTOR - MEC 2000/D	1
G151/MEC3000	4010220069	ROTORE MEC 3000/D	ROTOR - MEC 3000/D	1
G151/MEC4000	4010220070	ROTORE MEC 4000/D	ROTOR - MEC 4000/D	1
G151/MEC5000	4010220071	ROTORE MEC 5000/D	ROTOR - MEC 5000/D	1
G151/MEC6500	4010220072	ROTORE MEC 6500/D	ROTOR - MEC 6500/D	1
G151/MEC8000	4010220073	ROTORE MEC 8000/D	ROTOR - MEC 8000/D	1
G151/MEC9000	4010220150	ROTORE MEC 9000/D-H	ROTOR - MEC 9000/D-H	1
G151/MEC11000	4010220151	ROTORE MEC 11000/D-H	ROTOR - MEC 11000/D-H	1
G151/MEC13500	4010220152	ROTORE MEC 13500/D-H	ROTOR - MEC 13500/D-H	1
G152/MEC	4020607051	PIGNONE DEC. GARDA TS MEC/GA	GARDA TS PINION - MEC/GA	1
G152/STAR-KTS	4020607049	PIGNONE DEC. GARDA TS STAR/GA Z45-M3	GARDA TS PINION - Z45-M3 STAR/GA	1
G153	4010006007	FORCELLA CAMBIO LEDRA GARDA TS	GEARSHIFT FORK - LEDRA AND GARDA TS	1
G154	4010606010	COPERCHIO SCATOLA MOLT. GARDA TURBO SYS.	GEARBOX COVER - GARDA TURBO SYS.	1
G156	5050107109	VITE M 10X25 TEF - FL/ZIGR 8.8 -	SCREW - M 10X25 TEF - FL/ZIGR 8.8	12
G157	5050107044	VITE M 10X20 TCEI	SCREW - M 10X20 TCEI	4
G158/COMBI	4011707084	DISTANZIALE RUOTE DENTATE GARDA JET	SPACER FOR GEARS OF GARDA JET	1
G159/COMBI	5050107023	VITE M 10X70 TE	SCREW - M 10X70 TE	6
G160	4011707061	DISTANZIALE D 35.5X45X1 PER ALB. CENTR.	SPACER - D35,5X45X1	1
G161	5050207034	RONDELLA DI SICUREZZA D 10	SECURITY WASHER - D10	1
G162/MEC	5050107099	VITE ZINCATA M 10X45 TE	GALVANIZED SCREW - M 10X45 TE	1
G163	5050906013	TAPPO D 3/8" GAS - DIN 906 -	PLUG - D 3/8" GAS	1
3107/84	5120100015	POMPA ALTA PRESSIONE EL 84/190	HIGH PRESSURE PUMP - EL 84/190	1
3107/102	5120100016	POMPA ALTA PRESSIONE EL 102/160	HIGH PRESSURE PUMP - EL 102/160	1
3107/122	5120100017	POMPA ALTA PRESSIONE EL 122/130	HIGH PRESSURE PUMP - EL 122/130	1

Reime	Gjødselprodukter utendørs, Vakuumvogner Overløpsventil 411	Deleliste ..... 31.04.214 Gyldig fra ..... 06.16 Erstatter 00.00

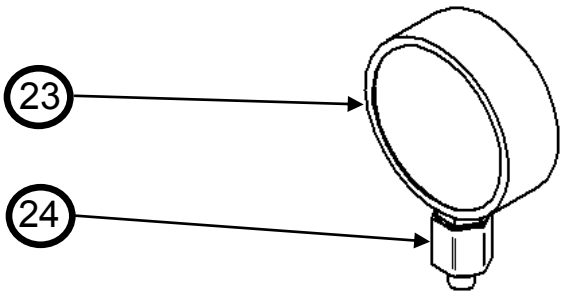

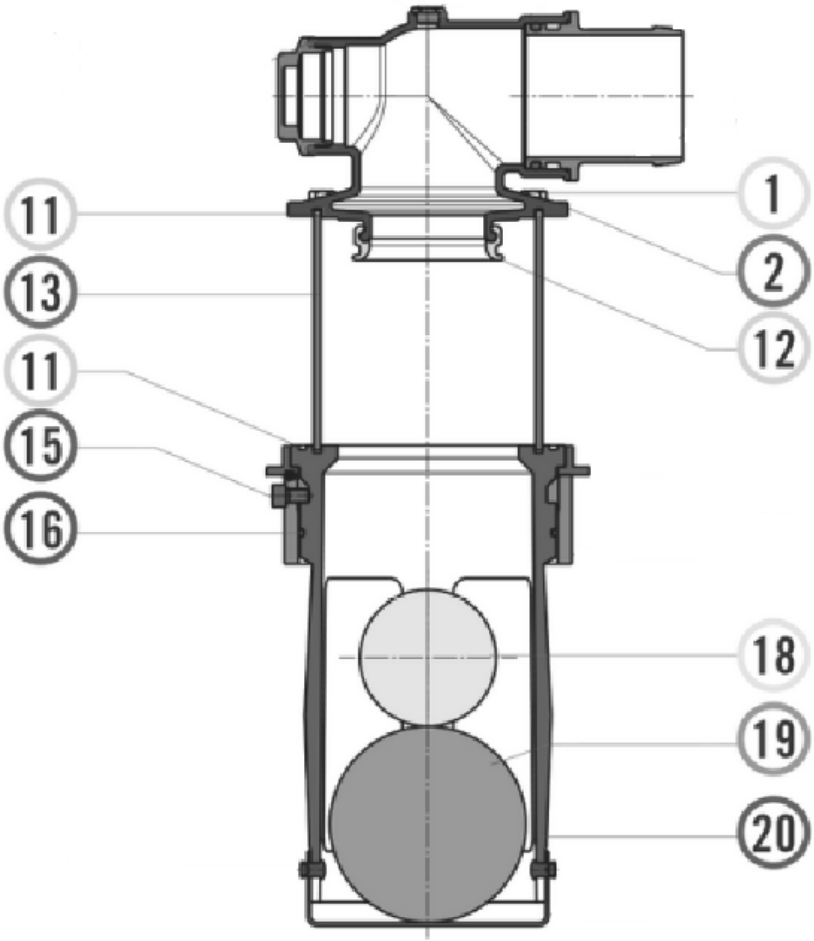

Pos.	Art.Nr.	Delebetegnelse	Ant.	Pos.	Art.Nr.	Delebetegnelse	Ant.
1		Skrue for glass (M8x130)	4	16	422260	O-ring for hus	1
2		Sprengskive for M8	4	18	422261	Gummiball	1
11	422257	Pakning for glass	2	19	422262	Plastball	1
12	422258	Pakning over ball	1	20	422263	Underhus (blå plast)	1
13	422259	Sikteglass	1	23	421389	BSP OVERGANG U1/4" I1/2"	1
15	410138	Skrue 6kt. M 8x20 VZn	3	24	421390	Manometer -1/1,5B Ø100mm	1

Gjødselprodukter utendørs,
Vakuumvogner
Slusekran og sylindere

Deleliste 31.04.215
Gyldig fra 06.16
Erstatter 00.00

Fra Metaltecnica (Mz)

1

2

3

4

Fra Riv

5

6

Pos.	Art.Nr.	Delebetegnelse	Ant.	Pos.	Art.Nr.	Delebetegnelse	Ant.
1	422264	Slusekran Mz 5”	1	4	422268	Hydraulisk sylinder dobbelt virk-ende for 4”- 5” - 6”	1
	422265	Slusekran Mz 6”	1				
2	422266	Hydraulisk sylinder utvendig fjær 5”	1	5	420752	5" Slusekran m/pakning nr.10	1
	422267	Hydraulisk sylinder utvendig fjær 6”	1		420754	6" Slusekran m/pakning nr.10	1
3	421983	Fjær for MZ Slusekran 4-5-6"	1	6	420872	Hyd.syl. f/slusekran RIV165-5	1
					421964	Hyd.syl. f/slusekran RIV165-6	1

Reime

Gjødselprodukter utendørs,
Vakuumvogner
Hurtigkobling

Deleliste	.....31.04.216
Gyldig fra	.....09.16
Erstatter	.....00.00

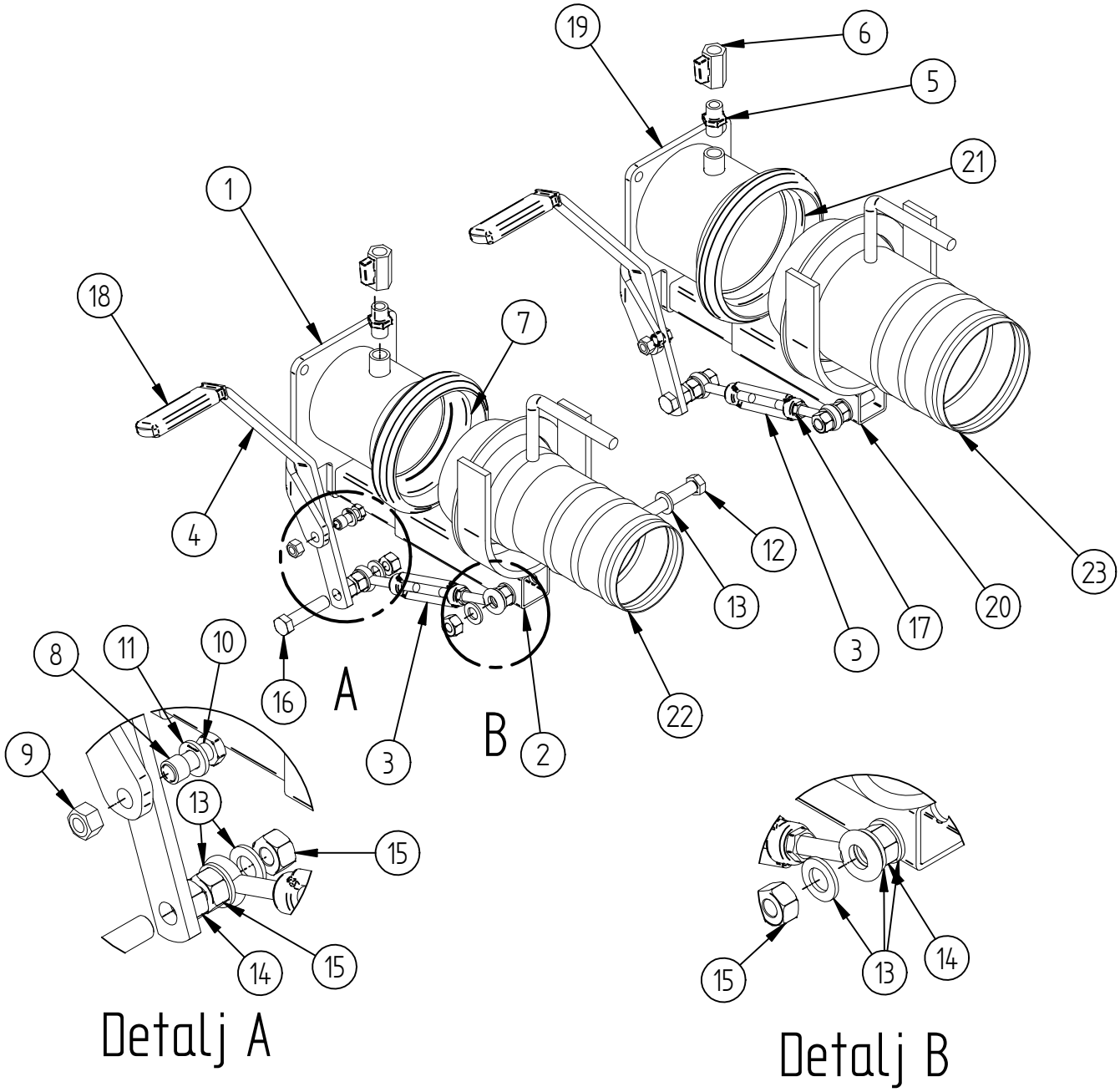

Pos.	Art. Nr.	Delbetegnelse	Ant.	Pos.	Art. Nr.	Delbetegnelse	Ant.
1	519537	5" Vogndel sv	1	13	420225	Skive 17/30x3 Vzn	12
2	519543	5" Bøyle sv	1	14	410517	Mutter M16 Vzn	4
3	420263	Strekkfisk Ø12 Øye - Øye	2	15	410514	Mutter 6kt M 16 VZn Met.Lås	6
4	519532	Håndtak for hurtig kobling	2	16	410093	SKRUE 6KT. M 16x70 VZn HELGJ.	2
5	420006	1/2" ANSATS GALV VANN	2	17	410509	Mutter M12Vzn	2
6	421346	2-Veis Miniventil 1/2"BSP	2	18	400681	PLASTHÅNDTAK VLG-191 116 MM	2
7	1100140	S4 Pakning for vann 133	1	19	519540	6" Vogndel sv	1
8	519533	Glide hylse	2	20	519545	6" Bøyle sv	1
9	410512	Mutter 6KT. M 12 VZn Met.Lås	2	21	1070140	S4 PAKNING FOR VANN 159	1
10	410078	Skrue M12x35Vzn	2	22	519550	Slangedel 5" sv	1
11	420564	Skive 24x13x3 vzn	2	23	519552	Slangedel 6" sv	1
12	410137	SKRUE 6KT. M 16x100 VZn	2	24			

Gjødselprodukter utendørs,
Gjødselvogner
Komplett tank med tilbehør

Deleliste	31.04.300
Gyldig fra	11.11
Erstatter	05.09

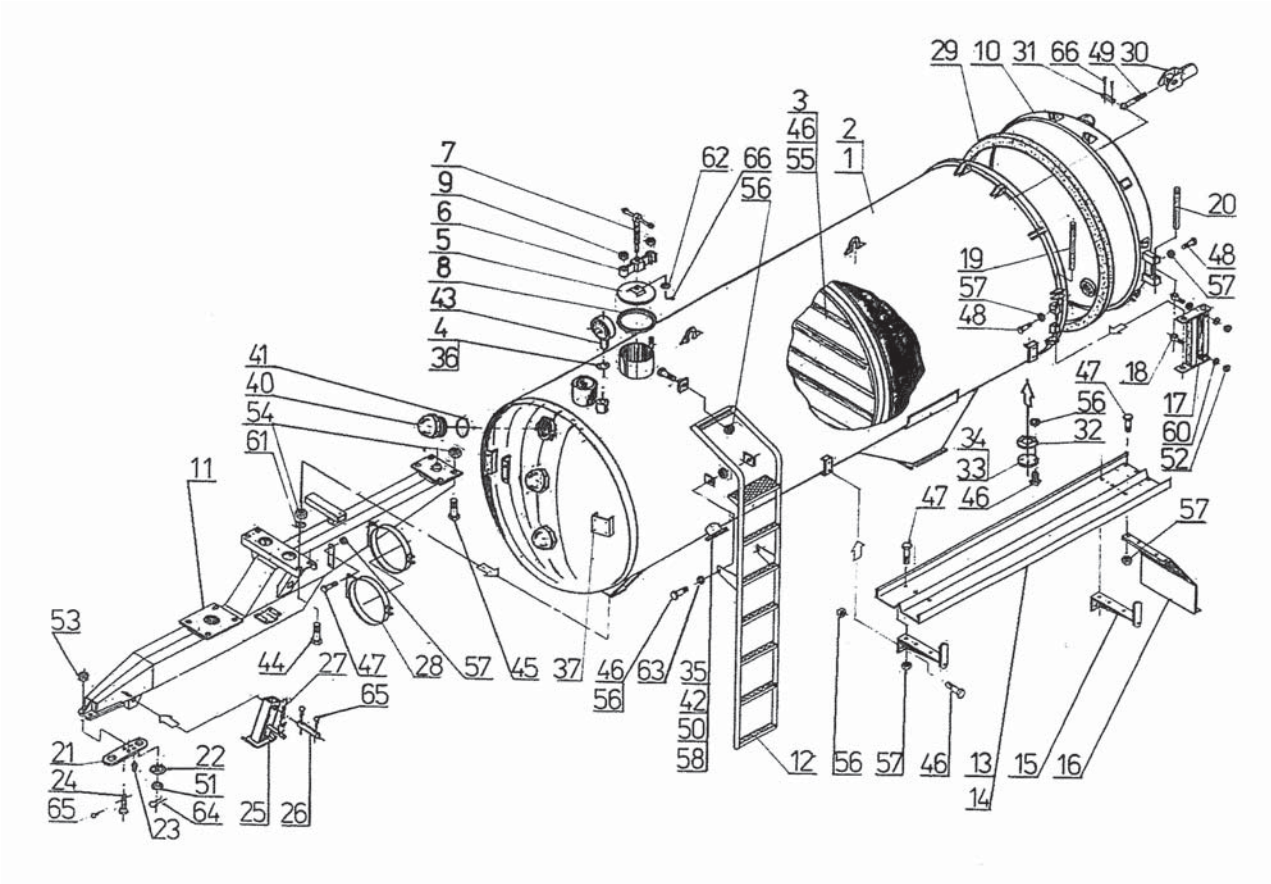

Pos.	Art.Nr.	Delebetegnelse	Ant.	Pos.	Art.Nr.	Delebetegnelse	Ant.
				34	7528/50-004	Avløpsrør komplett (ekstra tilbehør)	
3	7528/22-003	Skvalpeskott	4	35	7528/20-013	Deksel	1
4	7518/51-002	Tilkobling	1	36	7519/00-002	Ring pakning	1
5+9	7528/50-006	Lokk Ø200 komplett	1	37		Data skilt	1
5	7528/50-007	Deksel	1	38			
6	7528/50-008	Åk	1	39			
7	7528/50-009	Håndtak	1	40		Overvåkingsglass 3”	4
8	7528/50-010	Pakning	1	41	PN-64/M-73093	Ring pakning 85x3	4
9	PN-85/M-82175	Mutter M16 selvlukking	2	42	PN-64/M-73093	Ring pakning 155x5	1
10	7528/20-001	Mannhull	1	43		Vakuum manometer (-0,1 til +0,1 MPa)	1
11		Dragkonstruksjon, tillskrudd (rett drag)	1	44	PN-85/M-82105	Bolt M16x40	4
12	7528/20-003	Stige (ekstra tilbehør)		45	PN-85/M-82105	Bolt M16x50	4
13	7528/20-004	Brett, hjulskjerm	2	46	PN-85/M-82105	Bolt M10x25	39
14	7528/20-005	Brett, hjulskjerm		47	PN-85/M-82105	Bolt M8x20	28
15	7528/20-006	Støttearm for brettet	4	48	PN-85/M-82105	Bolt M8x50	2
16	7528/20-007	Hjulskjerm	2	49	PN-77/M-82426	Øyebolt M16x120	12
17	7528/20-008	Dreikonstruksjon	1	50	PN-85/M-82105	Bolt M12x40	4
18	7528/20-009	Øyebolt	2	51	PN-86/M-82148	Kronmutter M30	1
19	7528/20-010	Aksel kort	1	52	PN-86/M-82144	Mutter M20	2
20	7528/20-011	Aksel lang	1	53	PN-86/M-82148	Kronmutter M16	2
21	7518/50-003	Utbyttbar holder	1	54	PN-85/M-82175	Mutter M16 selvlukking	8
22	7528/00-028	Bolle	1	55	PN-85/M-82175	Mutter M10 selvlukking	24
23	7528/00-027	Begrensnings nippel	2	56	PN-86/M-82144	Mutter M10	15
24	7528/50-011	Bolt M16x70	2	57	PN-86/M-82144	Mutter M8	30
25	7528/00-016	Støtte	1	58	PN-86/M-82144	Mutter M12	4
26	7528/00-030	Aksel Ø 20x150/135	1	59			
27	7515/01-023	Fjær for foten	1	60	PN-78/M-82005	Skive Ø21	4
28	7528/59-004	Støtte for luftbeholderen	2	61	PN-78/M-82005	Skive Ø17	8
29	7528/20-012	Pakning for mannhullet	1	62	PN-78/M-82005	Skive Ø13	1
30	7528/00-015	Eksentrisk lokk komplett	12	63	PN-76/M-82005	Skive Ø10,5	6
31	7528/00-032	Aksel Ø 12x60/50	12	64	PN-76/M-82001	Blokkeringspinne Ø6,3x55	1
32	7518/00-007	Pakning for utløpet	1	65	PN-76/M-82001	Blokkeringspinne Ø4x32	4
33	7527/07-006	Lokk	1	66	PN-76/M-82001	Blokkeringspinne Ø3,2x22	25

Gjødselprodukter utendørs,
Gjødselvogner
Hjuloppheng tandem

Deleliste	31.04.301
Gyldig fra	08.09
Erstatter	00.00

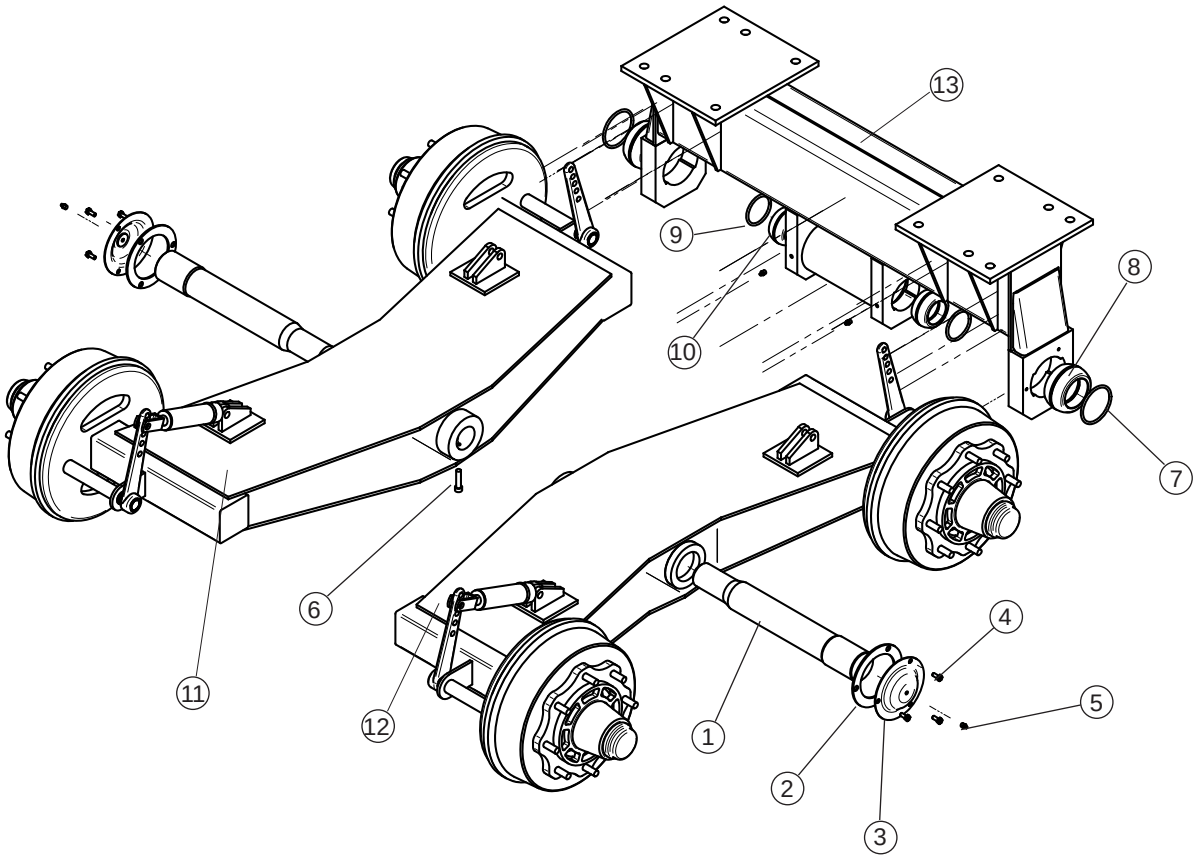

Pos.	Art.Nr.	Delebetegnelse	Ant.
	519400	**Boggi fra meprozet**	
1	519406	Aksling boggi	2
2	519407	Pakning deksel	2
3	519408	Deksel boggi	2
4	410138	Skrue M8x20 Vzn.	6
5	519414	Smørenippel M10x1	4
6	519409	Låseskrue boggi	2
7	519411	Pakning Ø99,2x5,7	2
8	519410	Ytre lager boggi	2
9	519413	Pakning Ø79,2x5,7	2
10	519412	Indre lager boggi	2
	420179	**Bremsesylinder Ø50 m/innv.fjr.**	
		for 9500	2
		for 12000	4

Pos.	Art.Nr.	Delebetegnelse	Ant.
11	7528/21-001	Venstre hjuloppheng	1
12	7528/21-002	Høyre hjuloppheng	1
13	7528/21-003	Bro	1

Gjødselprodukter utendørs,
Gjødselvogner
Halvaksel tandem B90K015

Deleliste	31.04.302
Gyldig fra	05.09
Erstatter	00.00

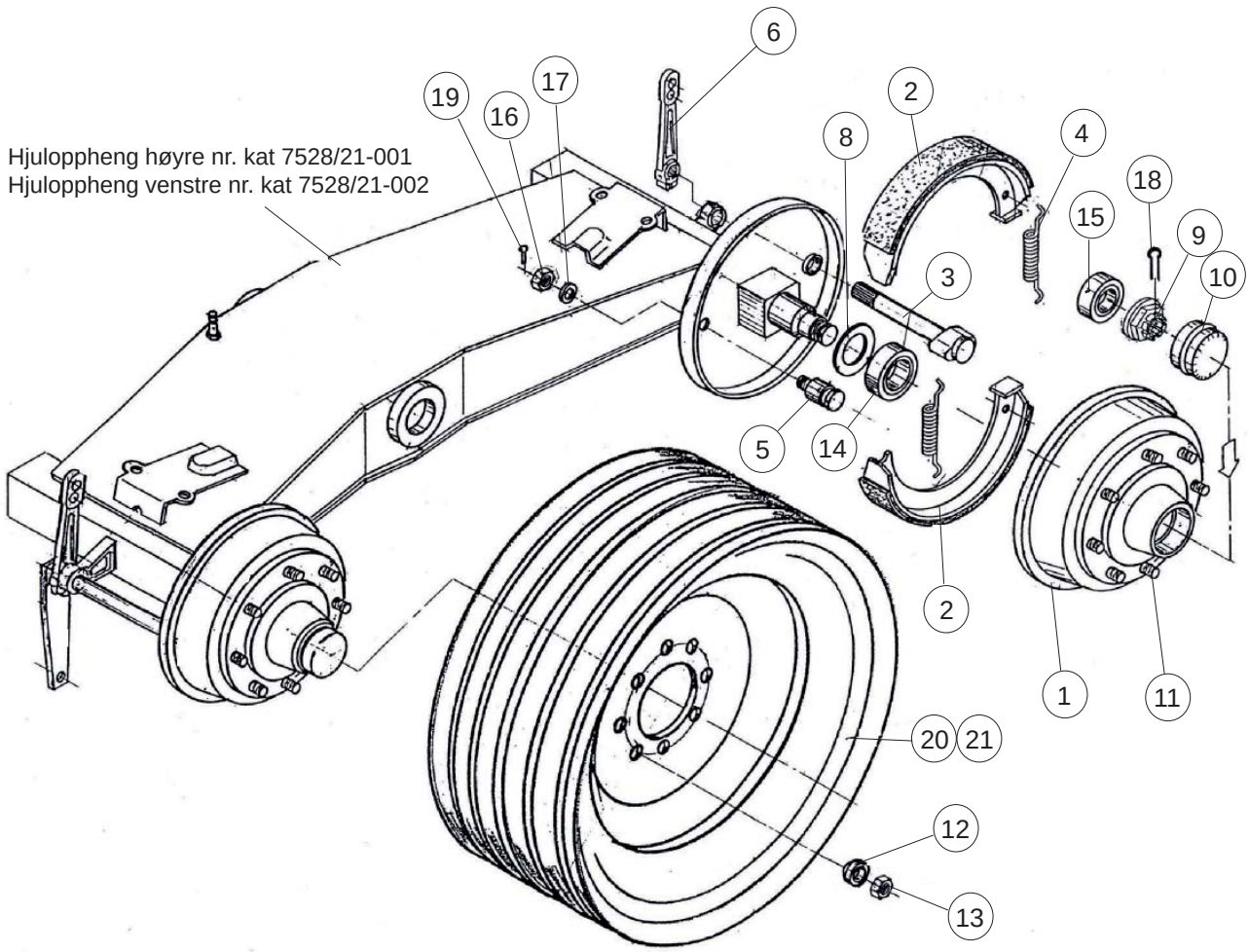

Pos.	Art.Nr.	Delebetegnelse	Ant.	Pos.	Art.Nr.	Delebetegnelse	Ant.
1	323128FX	Hjul trommel	4	12	329F002	Underleggskive	32
2	316A043C	Bremsesko	8	13	312F007	Hjulmutter M20x1,5	32
3	301F566	Vriaksel	4	14	32215A	Konisklager	4
4		Bremsefjær	8	15	32211A	Konisklager	4
5		Propp for bremsen	4	16	PN-86/M-82148	Kronemutter M18x1,5	4
6	320F013	Stang for vriakselen	2	17	PN-78/M-82005	Skive Ø19	4
8	3214F005	Pakningsring	4	18	PM-76/M-82001	Blokkeringspinne 6x75	4
9	328F014	Kronemutter	4	19	PM-76/M-82001	Blokkeringspinne 3,2x32	4
10	307F053	Lokk	4	20		Hjuldekk 550/60x22,5 (12PR)	4
11	309F022	Hjulbolt M20x1,5	32	21		Felg 16x22,5 (e = -50)	4
						Hjul kompl. 550/60-22,5 e= -50 (inneholder pos. 20 og 21)	

Gjødselprodukter utendørs,
Gjødselvogner
Skyvelokkene med fordeler

Deleliste	31.04.303
Gyldig fra	05.09
Erstatter	00.00

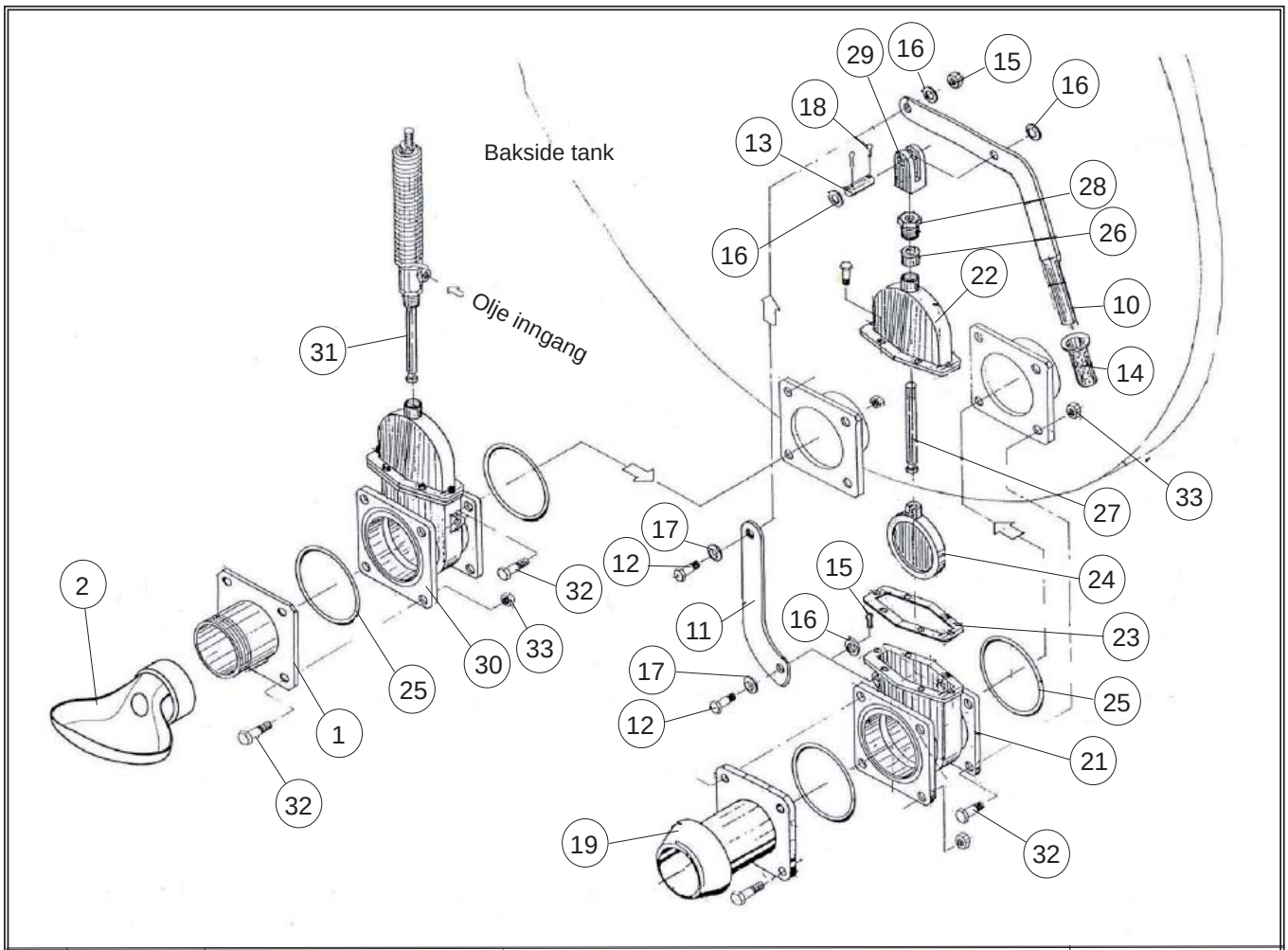

Pos.	Art.Nr.	Delebetegnelse	Antall pr. vogn PN-1/12	PN-1/12A	PN-1/14	PN-1/14A	Bemerkninger
	7528/20-033	Fordeler / skrå 2 /	1	1	1	1	inneholder pos 1-2
1	7528/20-034	Munnstykke / skrått 2 /	1	1	1	1	
2	7527/00-029	Bladspreder skål	1	1	1	1	
	7528/20-021	Skyvelokk betjening/manuel	1	1	1	1	inneholder pos 10-18
10	7528/20-022	Hevearm	1	1	1	1	
11	7528/20-023	Arm	1	1	1	1	
12	7528/20-024	Bolt	2	2	2	2	
13	7525/20-003	Aksel Ø10x45/35	1	1	1	1	
14		Håndtak 1/2”	1	1	1	1	PCV
15	PN-85/M-82175	Mutter M10 selvlukking	2	2	2	2	
16	PN-78/M-82005	Skive Ø10,5	8	8	8	8	
17	PN-77/M-82008	Fjærskive 12,2	2	2	2	2	
18	PN-76/M-82001	Blokkeringspinne 2,5x16	2	2	2	2	
19	KVF DN-125	Utløp med brystering (2008)	1	1	1	1	5”
19	509949	Utløp med brystering (2009)	1	1	1	1	5”
	RI 716-5	Kile skyvelokk 5”	1	1	1	1	inneholder pos 21-29
21	RI 800-5	Lokkets hus	1	1	1	1	
22	RI 822-5	Øvre hus	1	1	1	1	
23	RI 834-5	Pakning til huset	1	1	1	1	
24	RI 815-5	Skive	1	1	1	1	
25	RI 721	Ringpakning	2	2	2	2	
26	RI 840-5	Pakning	1	1	1	1	
27	RI 829-5	Aksel til skiven	1	1	1	1	
28	RI 844-5	Mutter	1	1	1	1	
29	RI 715-5	Gaffel	1	1	1	1	
30	RI 716-5	Kile skyvelokk 5” hydraulisk	1	1	1	1	inneholder pos 21-26
31	AX080/MS-5	Hydraulisk sylinder	1	1	1	1	
32	PN-85/M-82105	Bolt M12x35	16	16	16	16	
33	PN-86/M-82144	Mutter M12	16	16	16	16	

Gjødselprodukter utendørs,
Gjødselvogner
Overløpsbeholder på store vakuumvogner

Deleliste	31.04.305
Gyldig fra	05.09
Erstatter	00.00

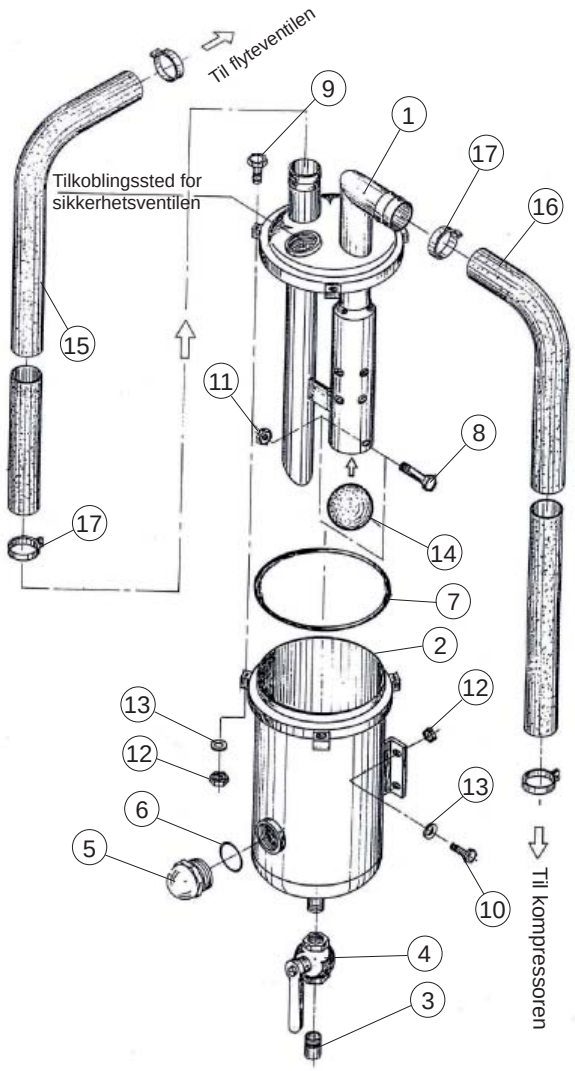

Pos.	Art.Nr.	Delebetegnelse	Ant.	Pos.	Art.Nr.	Delebetegnelse	Ant.
1	7527/70-003	Deksel med tilkoblingsrør	1				
2	7527/70-005	Beholder	1				
3	7527/14-006	Utløp 3/4”	1				
4		Kuleventil 2”	1				
5		Overvåkningsglass 2”	1				
6	PN-64/M-73093	Ringpakning 59x3	1				
7	PN-64/M-73093	Ringpakning 200x5	1				
8	PN-85/M-82101	Bolt M10x100	1				
9	PN-85/M-82101	Bolt M8x55	4				
10	PN-85/M-82105	Bolt M8x20	4				
11	PN-85/M-82175	Mutter M10 selvlukking	1				
12	PN-86/M-82144	Mutter M8	8				
13	PN-78/M-82005	Skive Ø8,4	8				
14		Gummi kule Ø60	1				
15		Sugeslange Øw63s. 030	1				
16		Sugeslange Øw63s. 030	1				
17		Klemring PR 121,2 Ø57-82	4				

Gjødselprodukter utendørs,
Gjødselvogner
Sikkerhetsventil for store vakuumvogner

Deleliste	31.04.306
Gyldig fra	05.09
Erstatter	00.00

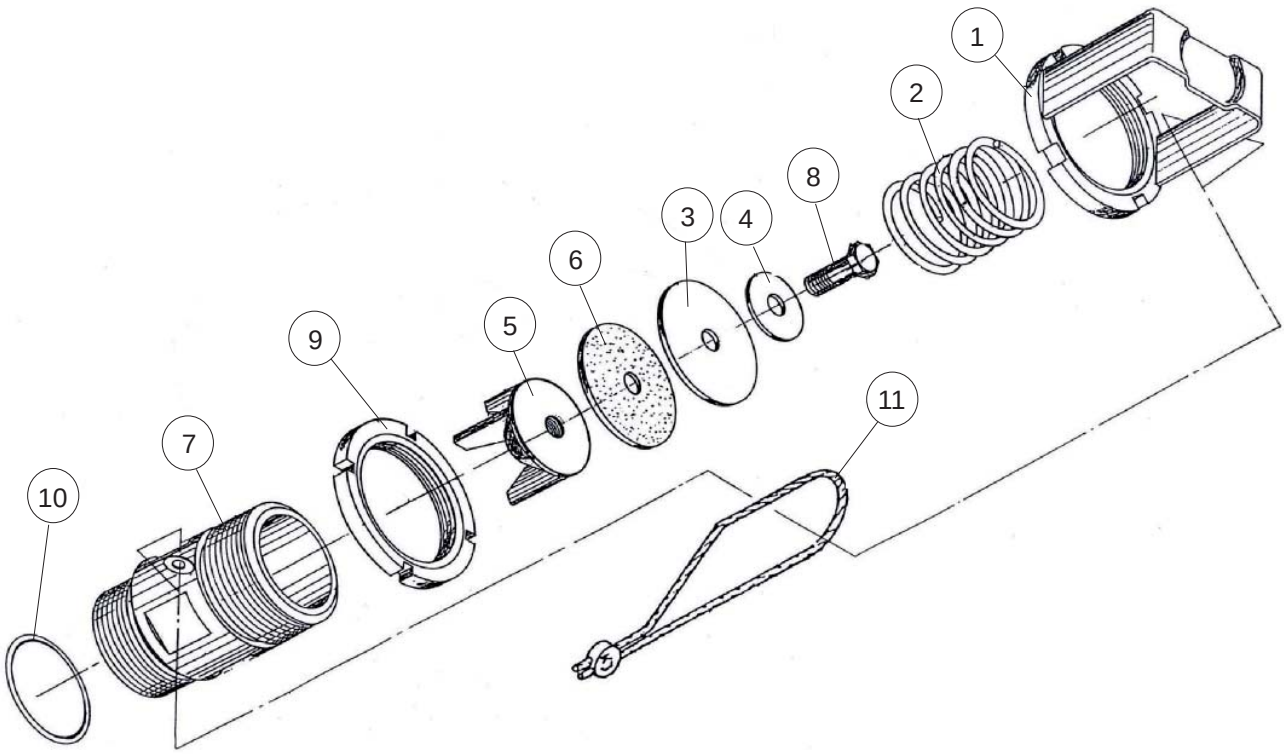

Pos.	Art.Nr.	Delebetegnelse	Ant.	Pos.	Art.Nr.	Delebetegnelse	Ant.
1	7527/03-004	Mutter komplett	1				
2	7527/03-005	Fjær	1				
3	7527/03-006	Deksel	1				
4	7527/03-007	Skive	1				
5	7527/03-008	Føring	1				
6	7527/03-009	Pakning	1				
7	7527/03-011	Hus komplett	1				
8	PN-85/M-82105	Bolt M8x20	1				
9	PN-62/M-86478	Lagermutter KM-12	1				
10	PN-64/M-73093	Ringpakning 48,2x3	1				
11		Plombe	1				
	7527/03-010	Sikkerhetsventil (inneholder pos 1-10) Obs. ventilens åpningstrykk P = 0,045 MPa					

Gjødselprodukter utendørs,
Gjødselvogner
Flytende ventil

Deleliste	31.04.307
Gyldig fra	05.09
Erstatter	00.00

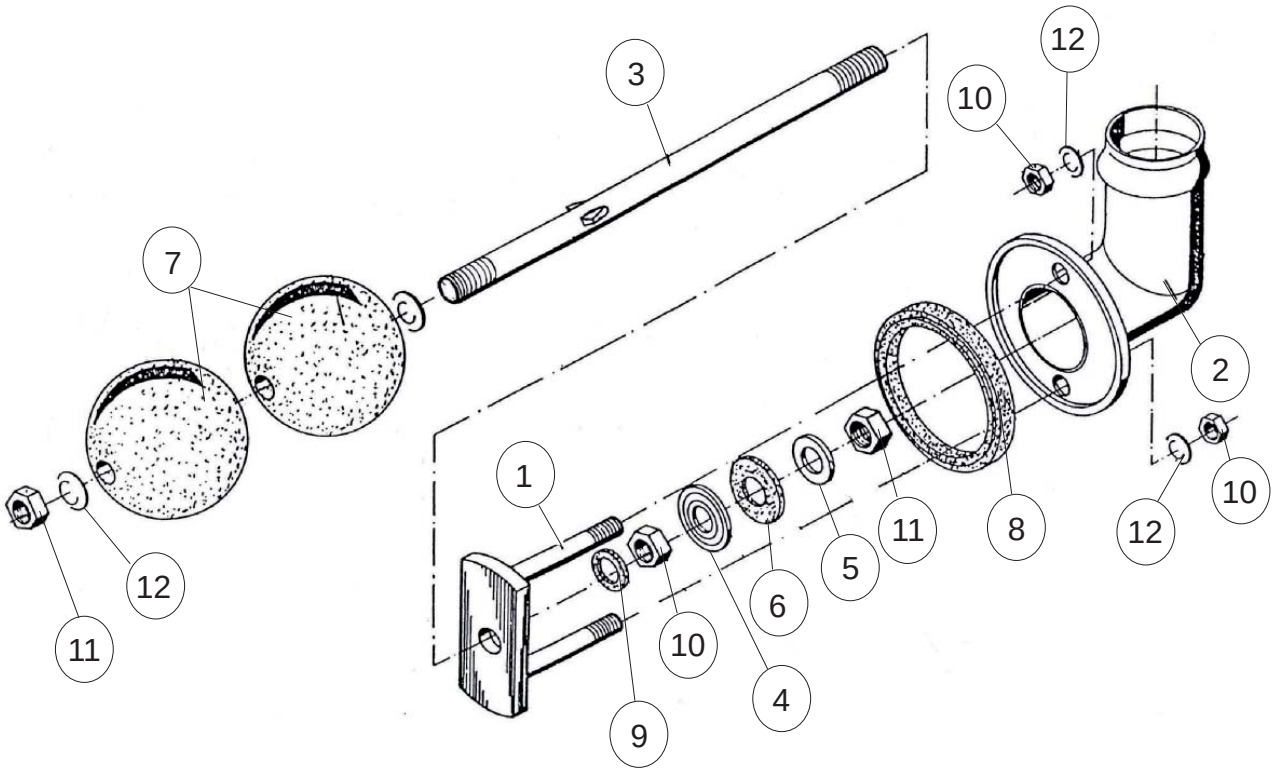

Pos.	Art.Nr.	Delebetegnelse	Ant.	Pos.	Art.Nr.	Delebetegnelse	Ant.
1	7527/00-001	Holder	1				
2	7528/00-019	Utløp komlett	1				
3	7527/00-002	Akselen til duppekulene	1				
4	7528/00-021	Nedre skive	1				
5	7528/00-022	Øvre skive	1				
6	7528/00-023	Pakning	1				
7	7528/00-024	Duppekule	2				
8	7528/00-025	Pakning	1				
9	7527/00-003	Gummiskive	1				
10	PN-86/M-82144	Mutter M10	3				
11	PN-85/M-82175	Mutter M10 selvlukking	2				
12	PN-78/M-82005	Skive Ø10,5	4				
	7527/00-026	Flyteventil	1				
		(inneholder pos 1-12)					

Gjødselprodukter utendørs,
Gjødselvogner
Sugerør for store vakuumvogner

Deleliste	31.04.308
Gyldig fra	03.10
Erstatter	00.00

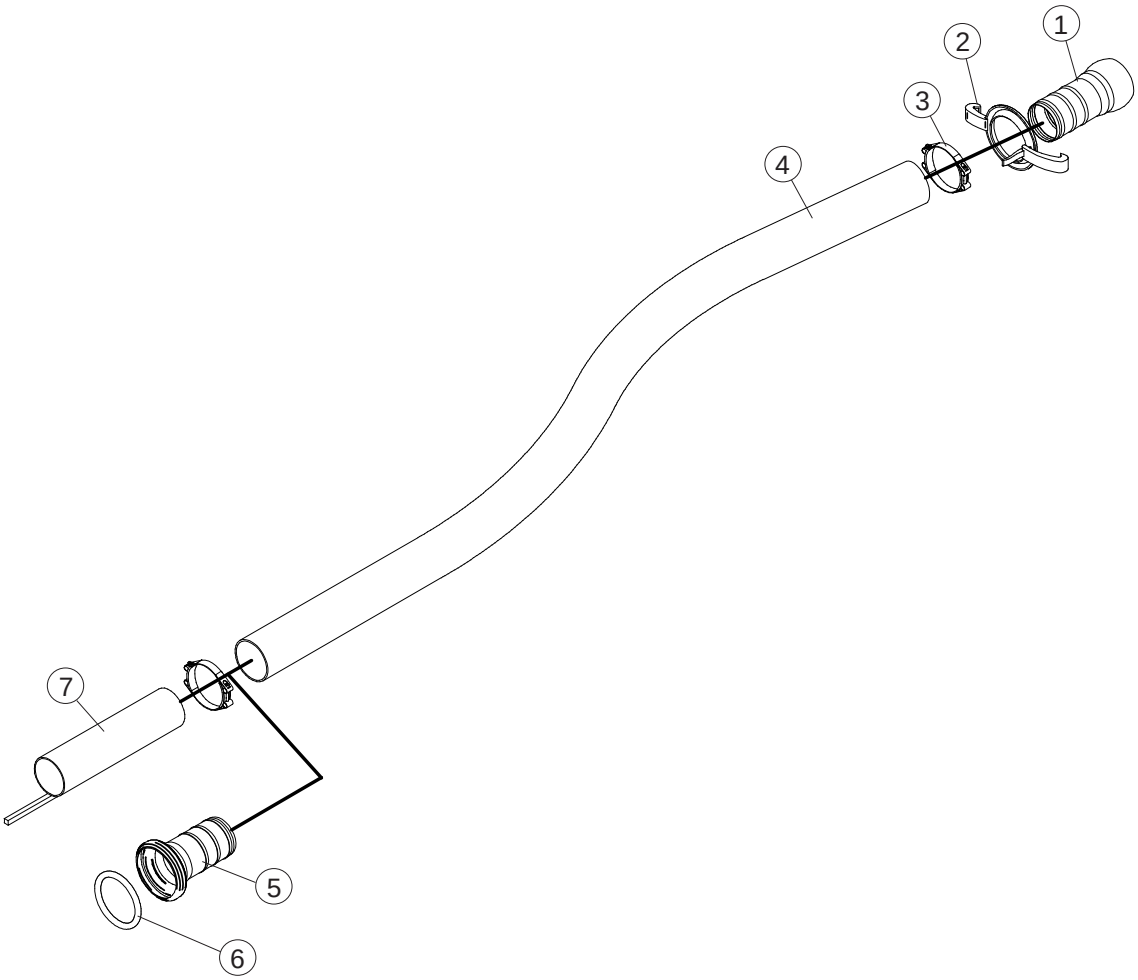

Pos.	Art.Nr.	Delebetegnelse	Ant.	Pos.	Art.Nr.	Delebetegnelse	Ant.
1	1101011	S77 hank m/sl riller 133	1				
2	1100134	S2 Vzn låsering for S1, 133	1				
3	421568	Slangeklemme Power 140	2				
4	421567	5” sugeslange pr. meter	1				
		1 x 6 meter på 4000 - 8000					
		2 x 3 meter på 10000 - 14000					
5	1100711	S78 hunk. m/sl riller 133	1				
6	1100140	S4 pakning for vann 133	1				
7	509921	0,5 m enderør f/5” slange	1				
	12827	Komplett 6 m, sugeslange med enderør					
	12828	Komplett 3 m, sugeslange med enderør					
	12829	Komplett 3 m, forlengelse sugeslange					

Gjødselprodukter utendørs,
Gjødselvogner
Tilbehør kompressor, store vakuumvogner

Deleliste	31.04.309
Gyldig fra	05.09
Erstatter	00.00

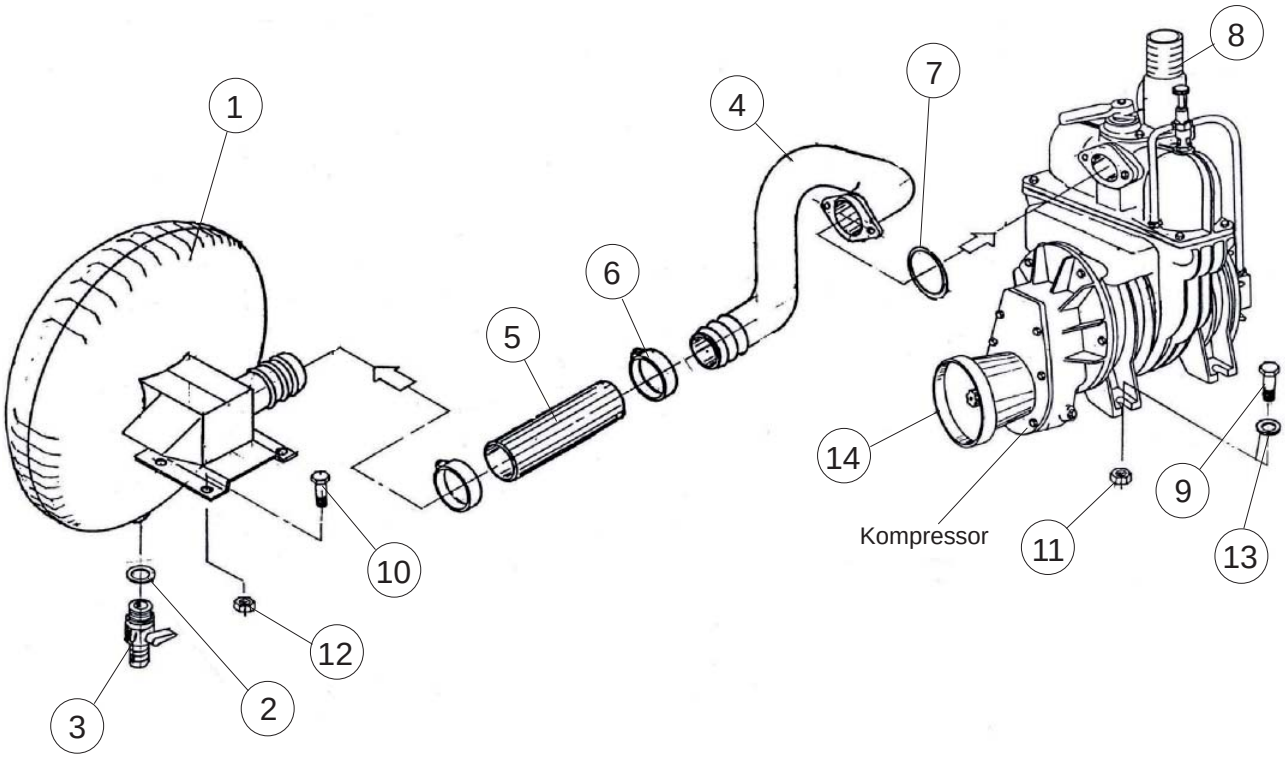

Pos.	Art.Nr.	Delebetegnelse	Ant.	Pos.	Art.Nr.	Delebetegnelse	Ant.
	7582/20-028	Olje gjenvinningsbeholder kompl. (inneholder pos. 1-3)	1				
1	7582/20-029	Olje gjenvinningsbeholder	1				
2	7519/00-002	Ringpakning	1				
3		Kuleventil 3/8”	1				
4	7528/20-030	Eksosrør	1				
5	Typ 2 o 63	Ventilasjonsslange L=250	1				
6	PR 121	Klemring Ø57-85	2				
7	PN-64/m-73093	Ringpakning Ø70x5	1				
8		Rotasjonskompressor	1				
9	PN-85/M-82101	Bolt M14x50	4				
10	PN-85/M-82105	Bolt M8x20	4				
11	PN-65/M-82175	Mutter M14 selvlukking	4				
12	PN-85/M-82175	Mutter M8 selvlukking	4				
13	PN-78/M-82005	Skive Ø15	4				
14	4172	Vern	1				

Gjødselprodukter utendørs,
Gjødselvogner
Hydraulisk system på store vakuumvogner

Deleliste	31.04.310
Gyldig fra	05.09
Erstatter	00.00

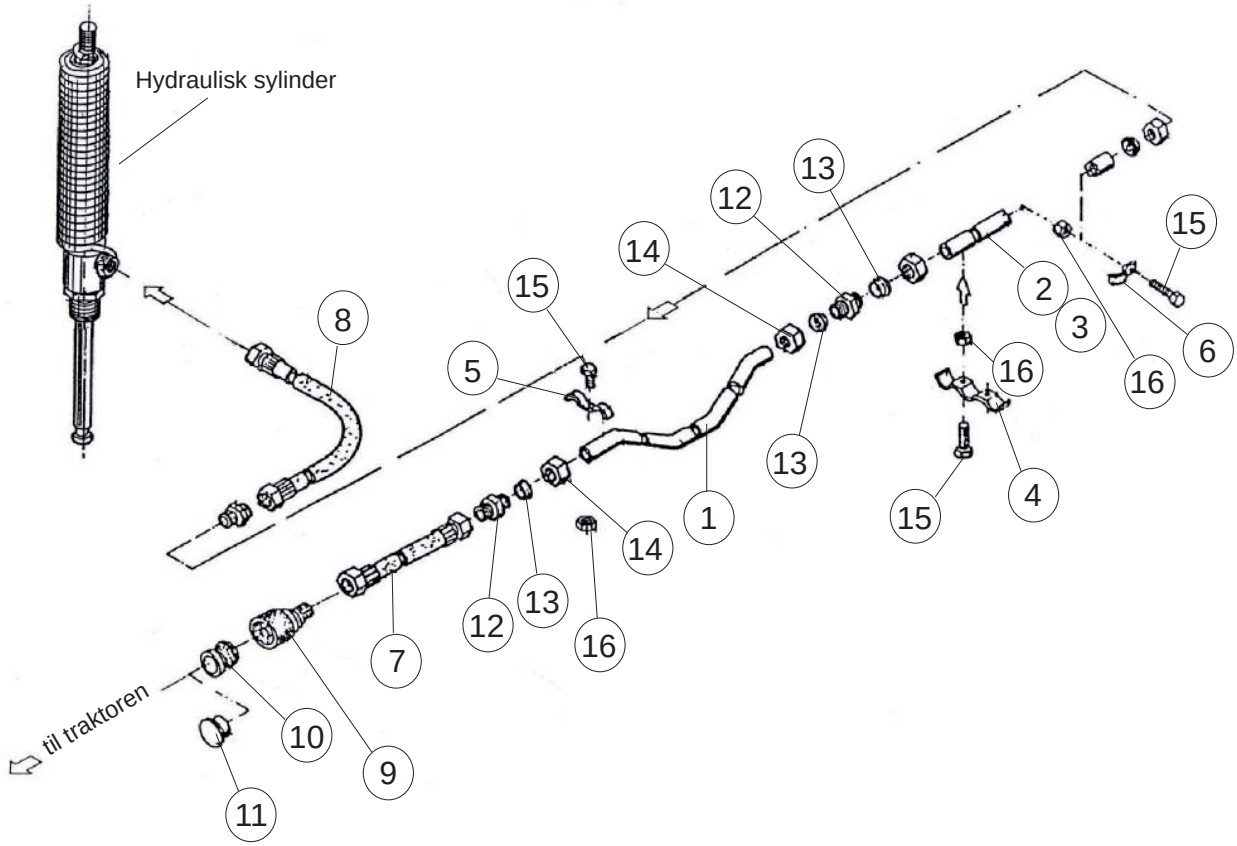

Pos.	Art.Nr.	Delebetegnelse	Ant.	Pos.	Art.Nr.	Delebetegnelse	Ant.
1	7528/53-001	Rør på vognens forkant	1				
2	7528/53-002	Rør på vognens bakside	1				
3	7528/53-003	Rør på vognens bakside					
4	7031/06-015	Ledningsholder I	5				
5	7511/06-004	Ledningsholder I	2				
6	7511/04-011	Ledningsholder I	2				
7	7528/53-004	Slange med ender A-Ax1800	1				
8	7528/03-005	Slange med ender A-Ax1500	1				
9	ZSR6-160-13/200/1	Koblingsventil M18x1,5	1				
10	ZSR6-160-13/300	Ventil sete	1				
11	ZSR6-060-13/002	Propp	1				
12	PN-65/M-73141	Kobling 16-10	3				
13	PN-65/M-73137	Trykkring 16-10	4				
14	PN-65/M-73139	Mutter 16-10	4				
15	PN-85/M-82105	Bolt M6x25	14				
16	PN-86/M-82144	Mutter M6	14				

Gjødselprodukter utendørs,
Gjødselvogner
Elektrisk system, store vakuumvogner

Deleliste	31.04.311
Gyldig fra	05.09
Erstatter	00.00

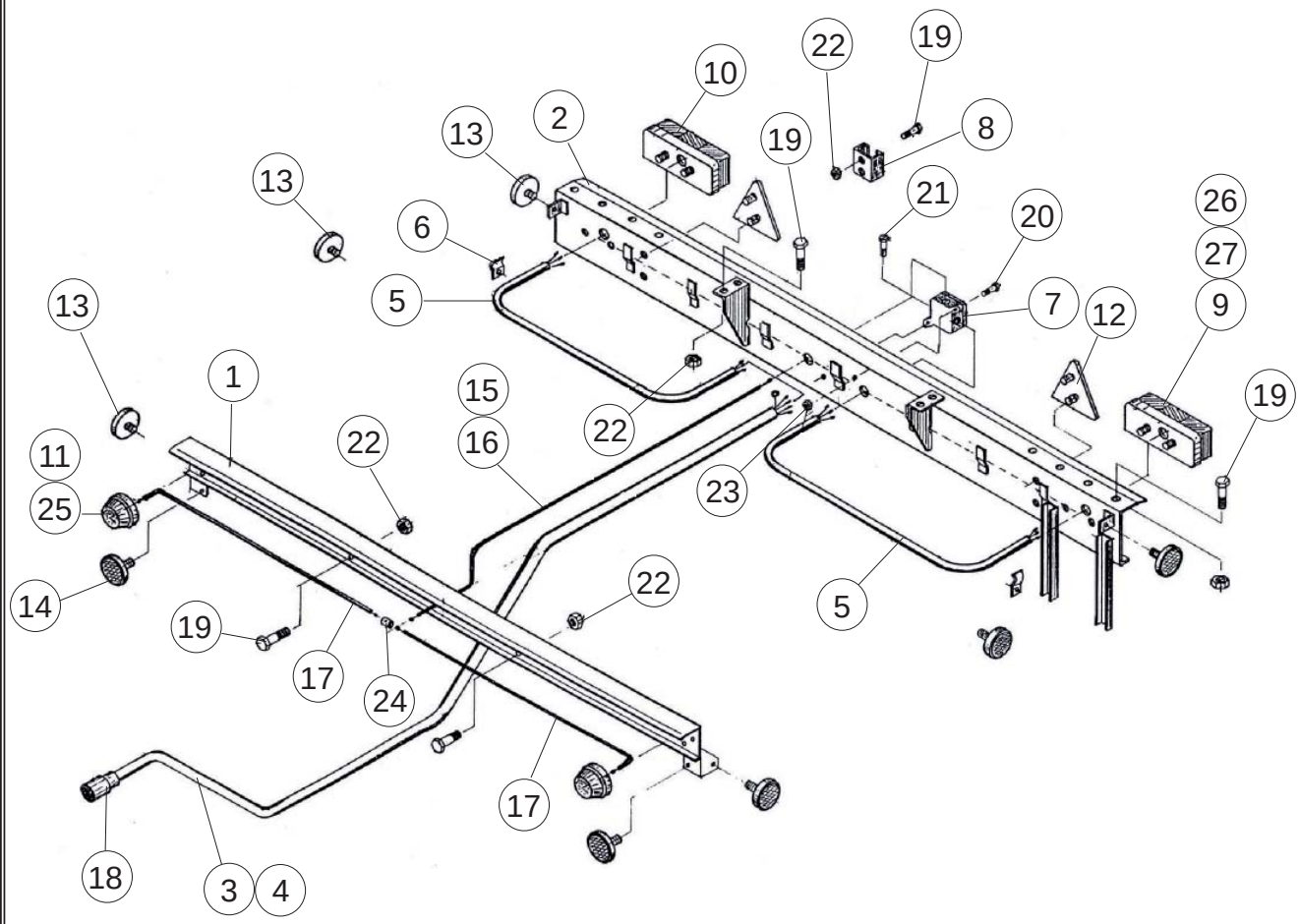

Pos.	Art.Nr.	Delebetegnelse	Ant.
1	7528/25-001	Støtte profil forkant komplett	1
2	7528/25-002	Støtte profil bak komplett	1
3	7528/25-003	Ledningssett med støpsel L=8 m	1
5	7528/25-005	Ledningssett 3 ledninger L=1,2 m	2
6	7031/07-006	Holder	2
7	JP42 75x75	Hermetisk beholder type 380	1
8		Skiltstøtte PCV	1
9	WE 549 L	Baklys komplett	1
10	WE 549 P	Baklys komplett	1
11	E 92D/I	Posisjonslys forkant	2
12	PN-65/S-83100	Reflektor trekant III CA	2
13	PN-80/S-83100	Reflektor rund gull I-72	6
14	PN-80/S-83100	Reflektor rund hvit I-bA	2
15		Ledning NNYLgYPS-1mm2 L=4,5m	1

Pos.	Art.Nr.	Delebetegnelse	Ant.
17		Ledning NNYLgYPS-1mm2 L=1,2m	2
18	PN-83/S-76055-2	Støpsel 12V	1
19	PN-85/M-82105	Bolt M8x20	18
20	PN-74/M-82205	Bolt M4x14	2
21	PN-74/M-82205	Bolt M4x8	1
22	PN-86/M-82144	Mutter M8	18
23	PN-86/M-82144	Mutter M4	3
24		Stikk kobling 10mm2	1
25	17171NA 12V5W	Bil lyspære	2
26	AMA-12V-61OW	Bil lyspære	2
27	MMA-12V-P21W	Bil lyspære	4

Gjødselprodukter utendørs,
Gjødselvogner
Bremseopplegg stålvogner før 2009

Deleliste	31.05.001
Gyldig fra	03.09
Erstatter	00.00

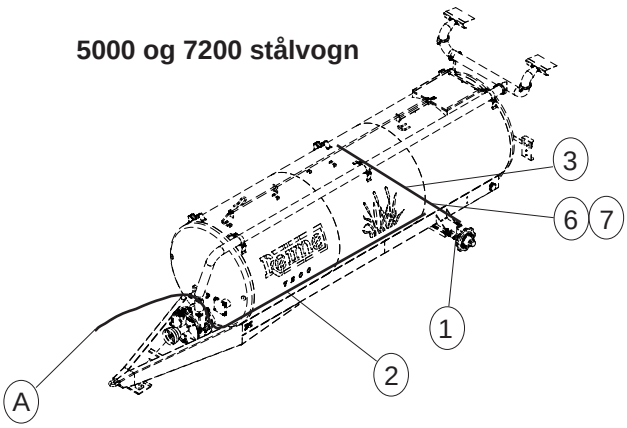

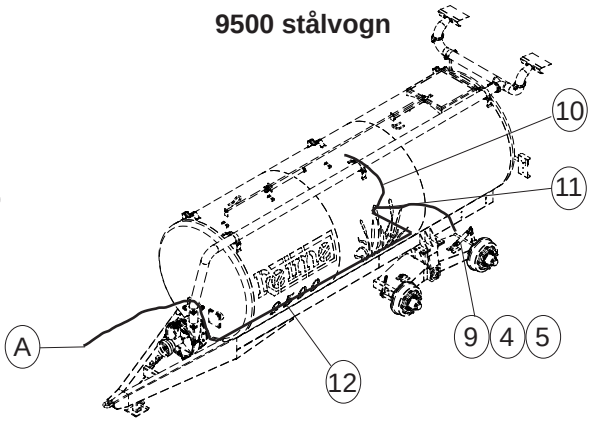

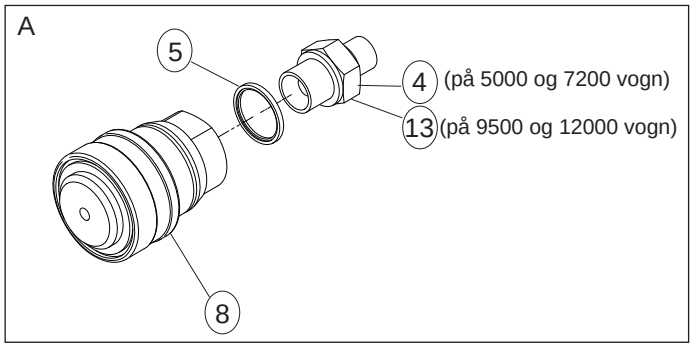

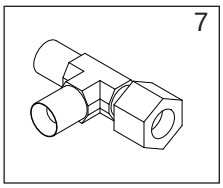

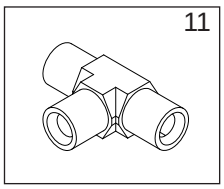

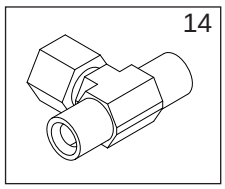

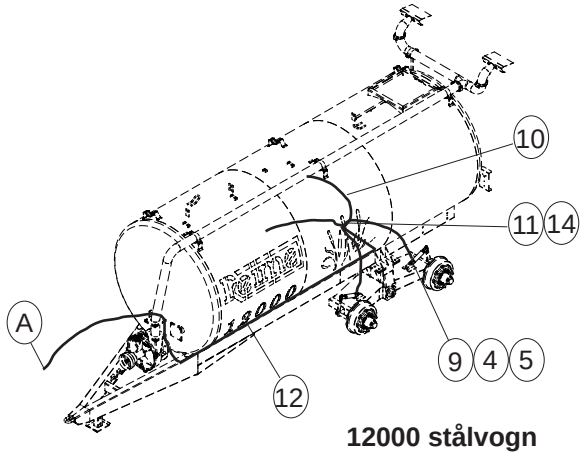

Pos.	Art.Nr.	Delebetegnelse	Ant.
		5000 og 7200 stålvogn	
1	519054	Bremsenav for stålvogn	2
2	421452	Bremseslange 7500 m/koblinger	1
3	421453	Bremseslange 1850 m/koblinger	1
4	421296	Ansats 1/4” x 3/8”	1
5	121297	Pakning 3/8”	1
6	421298	BPS vinkeladaptor	1
7	421299	T 1/4”	1
8	422135	3/8” hun bremsekobling	1
		9500 stålvogn	
9	420179	Bremsesylinder Ø50 m/innv. fjær	2
4	421296	Ansats 1/4” x 3/8”	2
10	422132	Bremseslange 990	2
11	422136	T 3/8”	1
12	422133	Bremseslange 6060 m/koblinger	1
13	422134	Ansats 3/8” x 1/2”	1
5	121297	Pakning 3/8”	3
8	422135	3/8” hun bremsekobling	1

Pos.	Art.Nr.	Delebetegnelse	Ant.
		12000 Stålvogn	
9	420179	Bremsesylinder	4
4	421296	Ansats 1/4” x 3/8”	4
10	422132	Bremseslange 990	4
11	422136	T 3/8”	1
14	422159	T Stykke	2
12	422133	Bremseslange 6060 m/koblinger	1
13	422134	Ansats 3/8” x 1/2”	1
5	121297	Pakning 3/8”	5
8	422135	3/8” hun bremsekobling	1

Gjødselprodukter utendørs,
Gjødselvogner
Bremseopplegg stålvogner fra og med 2009

Deleliste	31.05.002
Gyldig fra	03.09
Erstatter	00.00

5000 og 7200 stålvogn

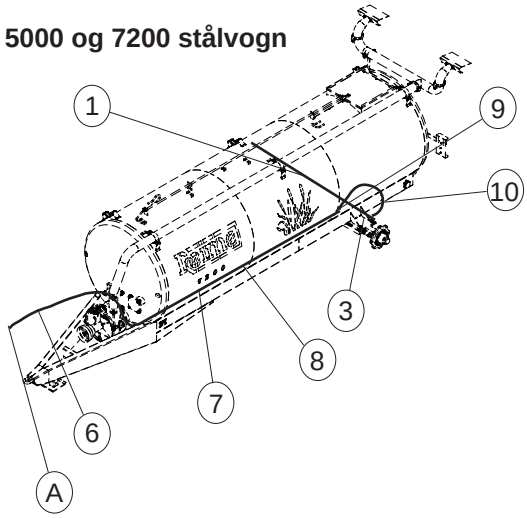

9500 stålvogn

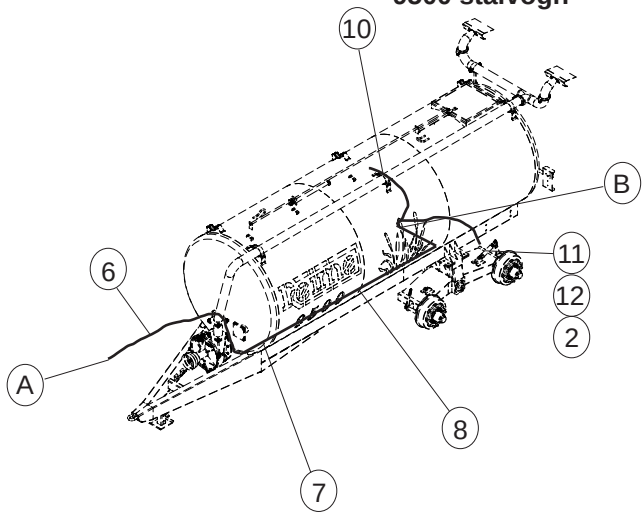

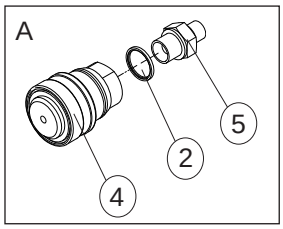

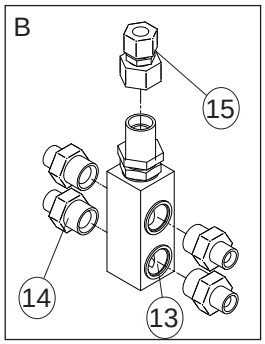

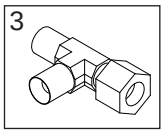

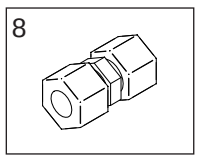

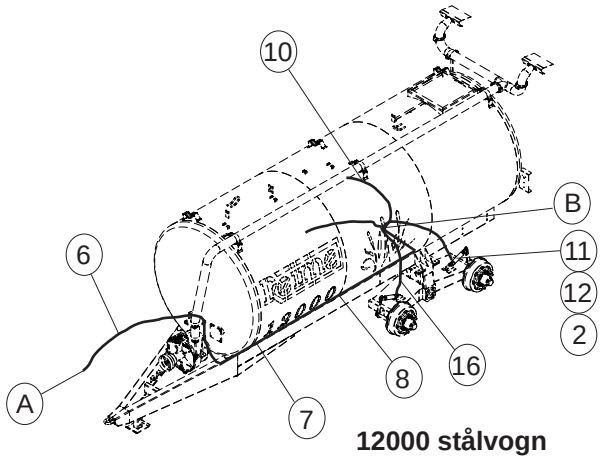

12000 stålvogn

Pos.	Art.Nr.	Delebetegnelse	Ant.
		5000 og 7200 stålvogn	
1	421453	Bremseslange 1850 m/koblinger	1
2	121297	Pakning 3/8”	1
3	421299	T 1/4”	1
4	422135	3/8” hun bremsekobling	1
5	421305	Ansats 3/8”	1
6	421322	2,8 m 3/8 slange m/mutter ø12rø	1
7	421306	Hydraulikk rør ø12	3,6
8	421307	Skjøt ø12 rør m/mutter og con	1
9	12632	Hydr. kobling 3/8” r ge 12	1
10	421323	Bremseslange 800 m/kobling	1
		9500 stålvogn	
11	420179	Bremsesylinder ø50 m/innv fjær	2
12	421296	Ansats 1/4” x 3/8”	2
2	121297	Pakning 3/8”	3
4	422135	3/8” hun bremsekobling	1
5	421305	Ansats 3/8”	1
6	421322	2,8 m 3/8 slange m/mutter ø12rø	1
7	421306	Hydraulikk rør ø12	4,05
8	421307	Skjøt ø12 rør m/mutter og con	1
10	421323	Bremseslange 800 m/koblinger	2

Pos.	Art.Nr.	Delebetegnelse	Ant.
13	421325	M22 blindplugg	2
14	422120	3/8” x M22 ansats	2
15	421324	Hyd. rør reduksjon 12r til 15r	1
		12000 stålvogn	
11	420179	Bremsesylinder ø50 m/innv fjær	4
12	421296	Ansats 1/4” x 3/8”	4
16	422132	Bremseslange 990	2
2	121297	Pakning 3/8”	5
4	422135	3/8” hun bremsekobling	1
5	421305	Sndsyd 3/8”	1
6	421322	2,8 m 3/8 slange m/mutter ø12rø	1
7	421306	Hydraulikk rør ø12	4,05
8	421307	Skjøt ø12 rør m/mutter og con	1
10	421323	Bremseslange 800 m/koblinger	2
14	422120	3/8” x m22 ansats	4
15	421324	Hyd rør reduksjon 12r til 15r	1

Gjødselprodukter utendørs,
Gjødselvogner
Løpenav og bremsenav vakuum 4000 og 6000
før 2008

Deleliste	31.05.003
Gyldig fra	10.11
Erstatter	10.09

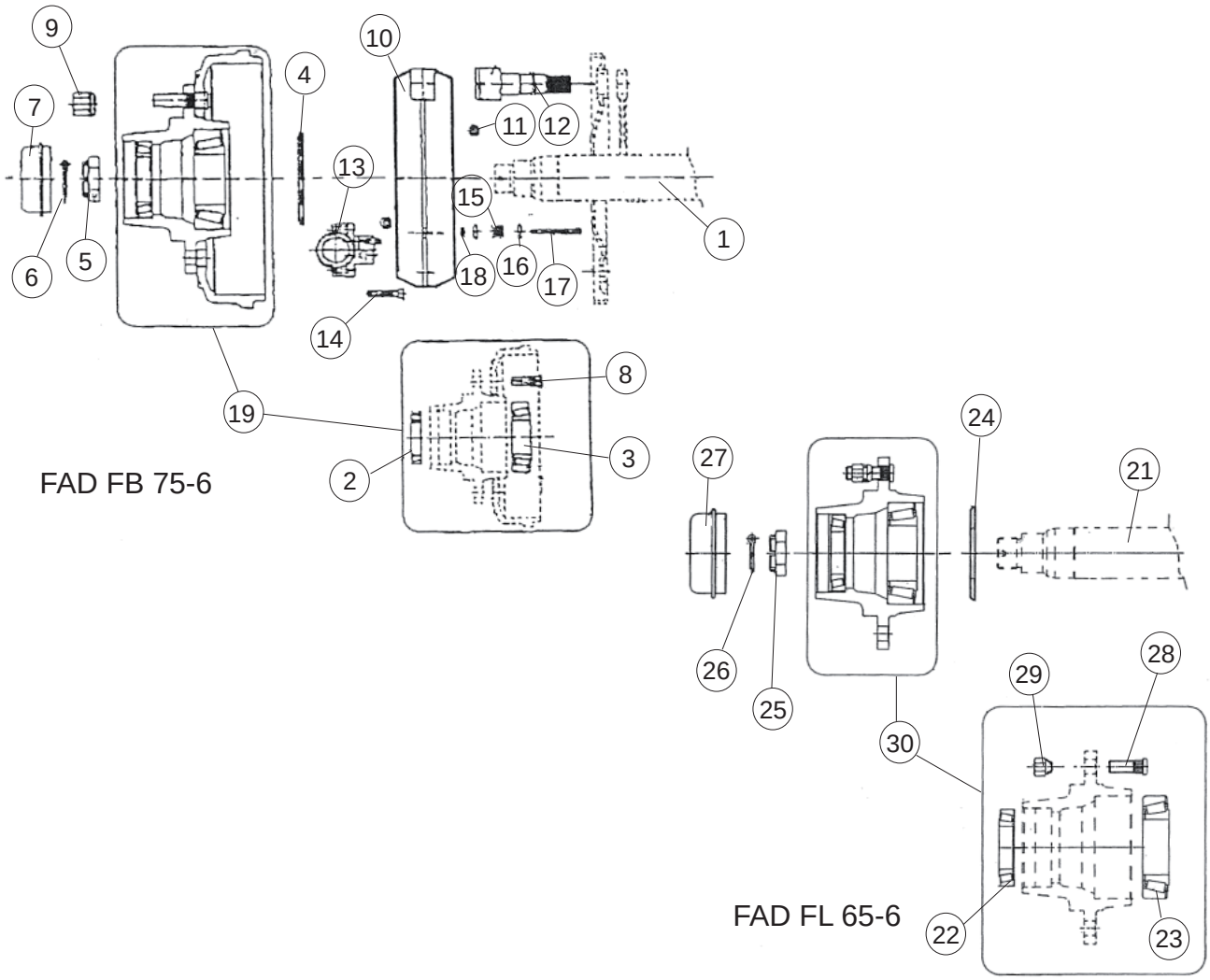

Pos.	Art.Nr.	Delebetegnelse	Ant.
		FAD BL 75 - 6 300/90 H/M Bremsenav	
1	580434	Aksel	
2	550200	Lager 32211	
3	557476	Lager 32215	
4	579669	Tetning 130/75	
5	579670	Kronemutter FB 75-6 NAV	
6	579666	Splint Fad Nav	
7	579665	Navkopp Ø100	
8	579822	Hjulbolt M18 x 1,5 x 63	
9	551506	Navmutter M18 x 1,5	
10	579823	Bremsesko med band Fad 75-6	
11	579824	Bremsefjør Fad 75-6	
12	580433	Bremsenøkkel Fad 75-6	
13	579826	Bremsesylinder Fad 75-6	
14	579827	Skrue	
15	580131	Skrue	
16	580130	Fjørholder	
17	579830	Skrue	
18	579831	Mutter	
19	579905	Navhus med lager og hjulbolter	
20	579422	Nav FB75-6 90/300 kompl.Ø80/450	

Pos.	Art.Nr.	Delebetegnelse	Ant.
		FAD FL 65-6 Løpenav	
21	579673	Aksel	
22	557605	Lager 30210	
23	562328	Lager 30213	
24	579683	Tetning	
25	579684	Kronemutter	
26	579666	Splint	
27	MO-579674	Navkopp	
28	MO-579573	Hjulbolt	
29	MO-551506	Navmutter	
30	579681	Navhus med lager og hjulbolter	
	505514	Hjulaksel kompl. FL 65-6	
		FAD 3009/3B	
		V9 modell 2008	
	579682	Hjulbolt M20 x 1,5	
	579683	Hjulmutter M20 x 1,5 flat	
	579684	Kon.spr. skive M20,5 x 34 x 8	

Gjødselprodukter utendørs,
Gjødselvogner
Komplett sett for utskifting av bremsebånd pr. hjul

Deleliste	31.05.004
Gyldig fra	10.09
Erstatter	00.00

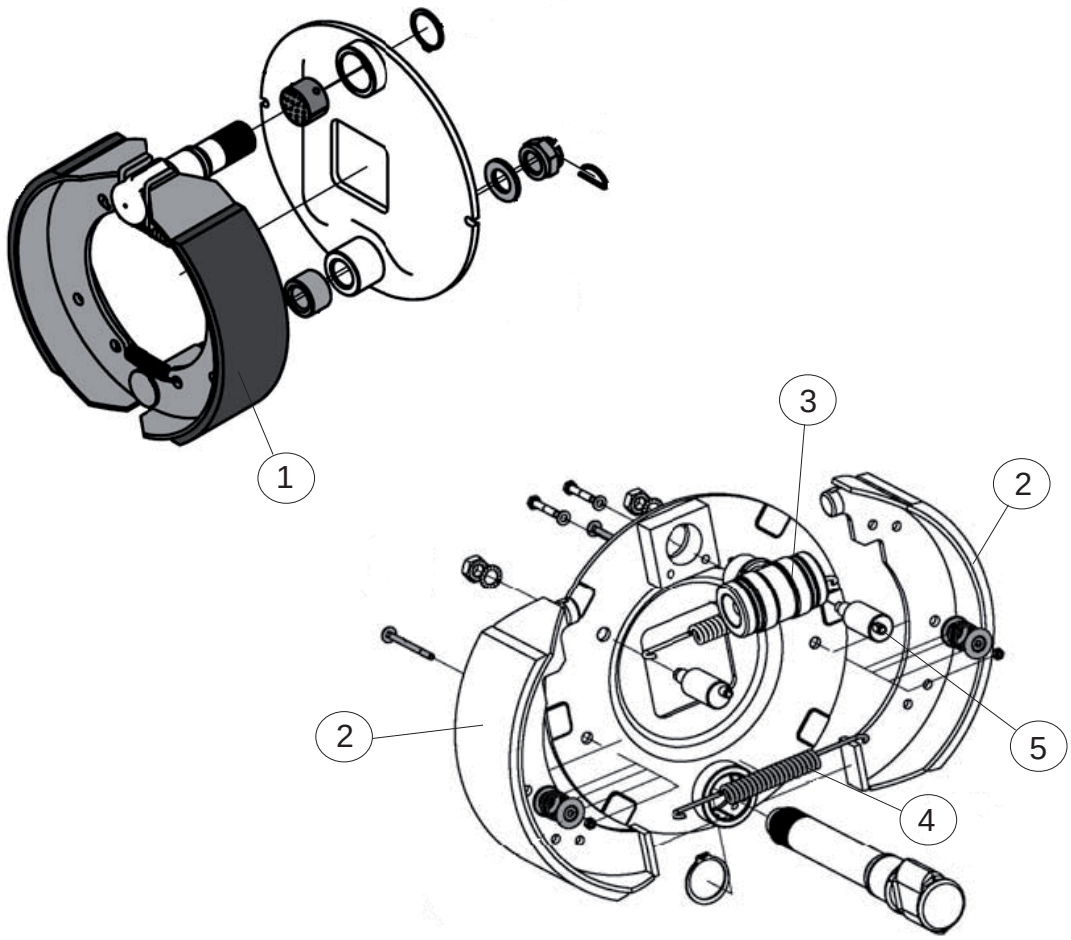

Pos.	Art.Nr.	Delebetegnelse	Ant.	Pos.	Art.Nr.	Delebetegnelse	Ant.
		Boggi:					
1	422167	Bremsebånd, foringer og festemutter. Brukes på stålvogn 9500 og 12000, vakuum 10000, 12000 og 14000					
		Bremsenav:					
2	422170	Bremsebånd sett til bremsenav					
3	422171	Bremsesylinder til bremsenav					
4	422172	Bremsefjær sett til bremsenav					
5	422173	Bremsepin sett til bremsenav Brukes på plastvogn 4000 og 6000 (fra 94), stålvogn 5000, 7000 og 7200 vakuum 4000 og 6000 (fra 07)					

Gjødselprodukter utendørs,
Gjødselvogner
3-veis kran brukt på stålvogner fra vogn nr 2009

Deleliste	31.06.000
Gyldig fra	04.10
Erstatter	00.00

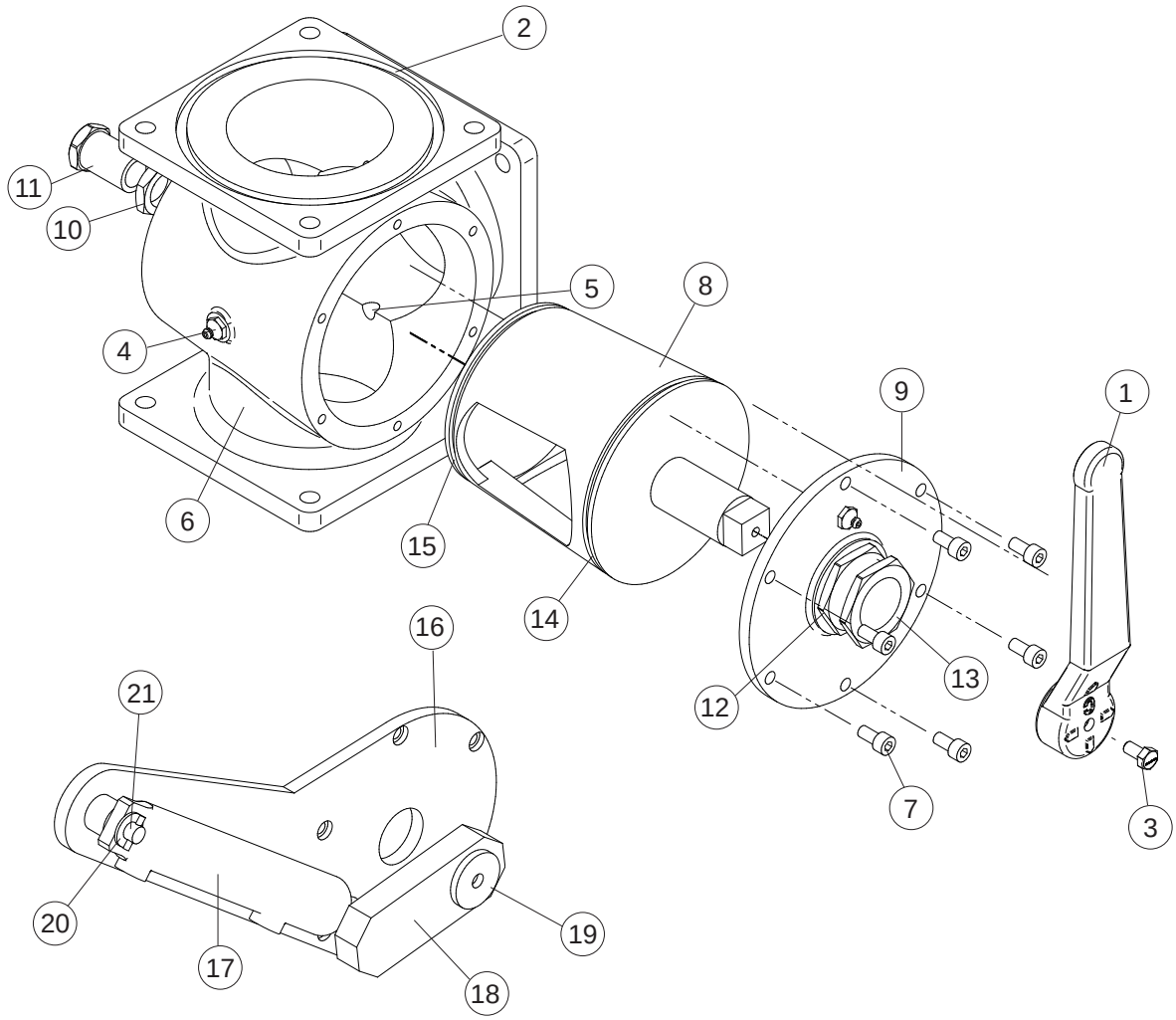

Pos.	Art.Nr.	Delebetegnelse	Ant.
	509783	**Manuell 3-veis kran**	
1	421219	Håndtak	1
2		O-ring på hus	3
3	410106	Skrue 6 kt. M 8x16 A4	1
4	420126	Smørenippel 1/4”	2
5	420125	Smørenippel 1/4” 45 g	2
6		3-veis kran hus	1
7		Unbrako M 8x16	6
8		Innsats	1
9		Deksel	1
10		Kontramutter bak 1”	1
11		Stramme skrue bak 1” x 1,5”	1
12		Kontramutter foran 1 1/2”	1
13		Strammeskrue foran 11/2” x 1,5”	1
14		Fremre o-ring innsats	1
15		Bakre o-ring innsats	1

Pos.	Art.Nr.	Delebetegnelse	Ant.
	509784	**Hydraulisk styrt 3-veis kran komplett**	
16		Bakplate	1
17		Sylinder	1
18		Arm for vending	1
19		Stor skive 5x40	1
20		Skive 2x24	2
21		Splint 4x20	2

Reime

Gjødselprodukter utendørs,
Gjødselvogner
Lavmontert Bredderspreder

Deleliste 31.06.001
Gyldig fra 11.11
Erstatter 00.00

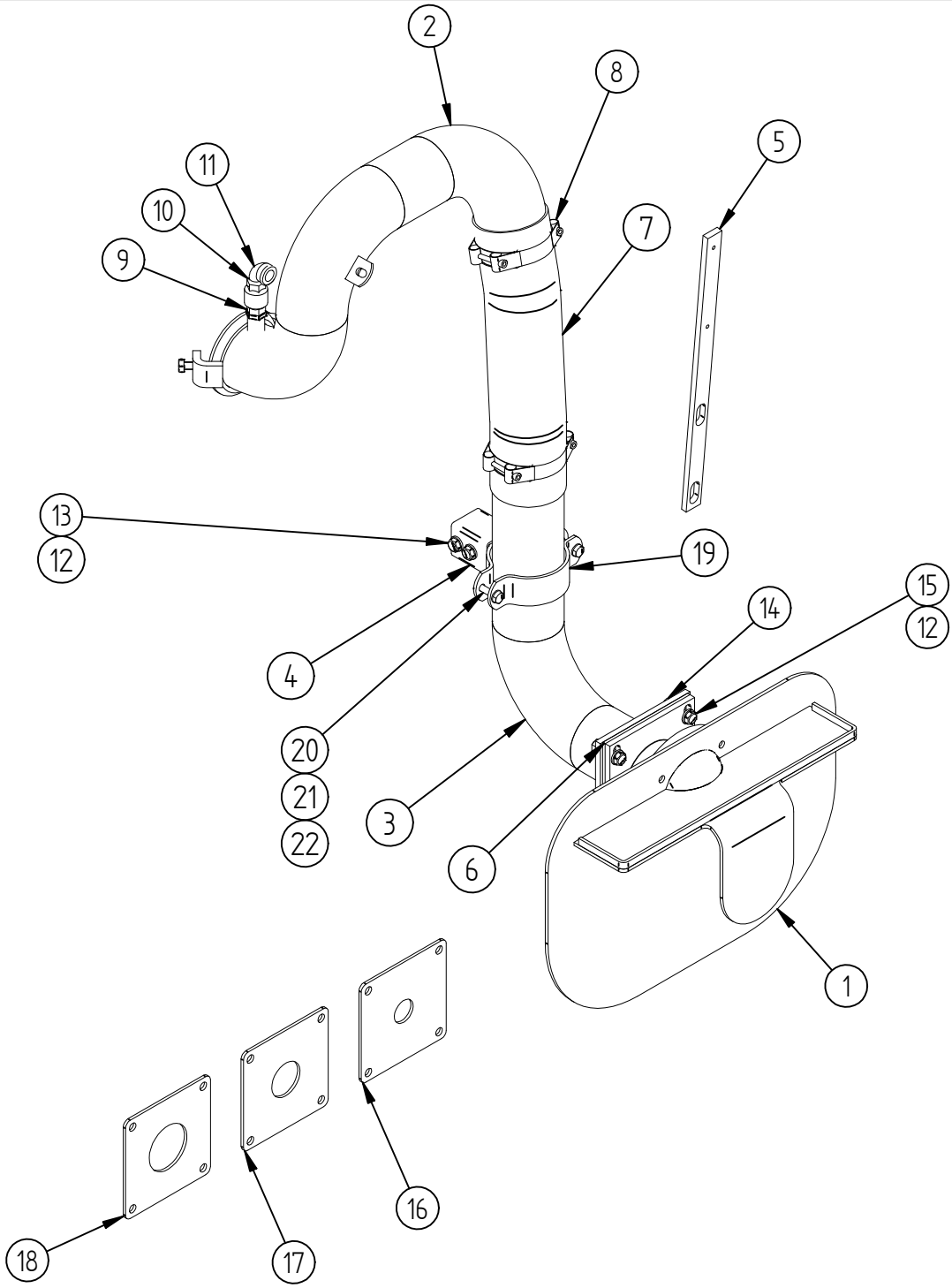

Pos.	Art. Nr.	Delbetegnelse	Ant.	Pos.	Art. Nr.	Delbetegnelse	Ant.
1	420610	Lavmontert Bredspreder	1	12	420564	Skive 24x13x3 vzn	12
2	509280	LAVMONTER BREDSPREDER TOPPDEL	1	13	410083	Skrue M12x80Vzn	2
3	509251	BREDSPREDERRØR NEDREDEL SV.	1	14	410512	Mutter 6KT. M 12 VZn Met.Lås	6
4	509263	FESTE FOR NEDRERØR SV.	1	15	410081	Skrue M12x50Vzn	4
5	509879	FESTE FOR VARSELSKILT, GALVET	1	16	420277	BREDSPREDER DYSE Ø40MM	1
6	421246	4kt Pakning 180x180	1	17	420276	BREDSPREDER DYSE Ø60MM	1
7	4380	4" SLANGE	1	18	420275	BREDSPREDER DYSE Ø80MM	1
8	420572	SLANGEKLEMME POWER 120	2	19	104154	KLAMMER HALVDEL 4"	1
9	420006	1/2" ANSATS GALV VANN	1	20	410062	Skrue. M10x45.Vzn	2
10	420012	TILBAKESLAGS VENTIL 1/2" GALV	1	21	410511	Mutter M10 m.Met.lås	2
11	104442	ALBU 90grd. 1/2" nr.92 Vzn	1	22	420452	Und.skive 10,5x20x2	4

Reime

Gjødselprodukter utendørs,
Gjødselvogner
Lavmontert Bredderspreder

Deleliste 31.06.001
Gyldig fra 11.11
Erstatter 00.00

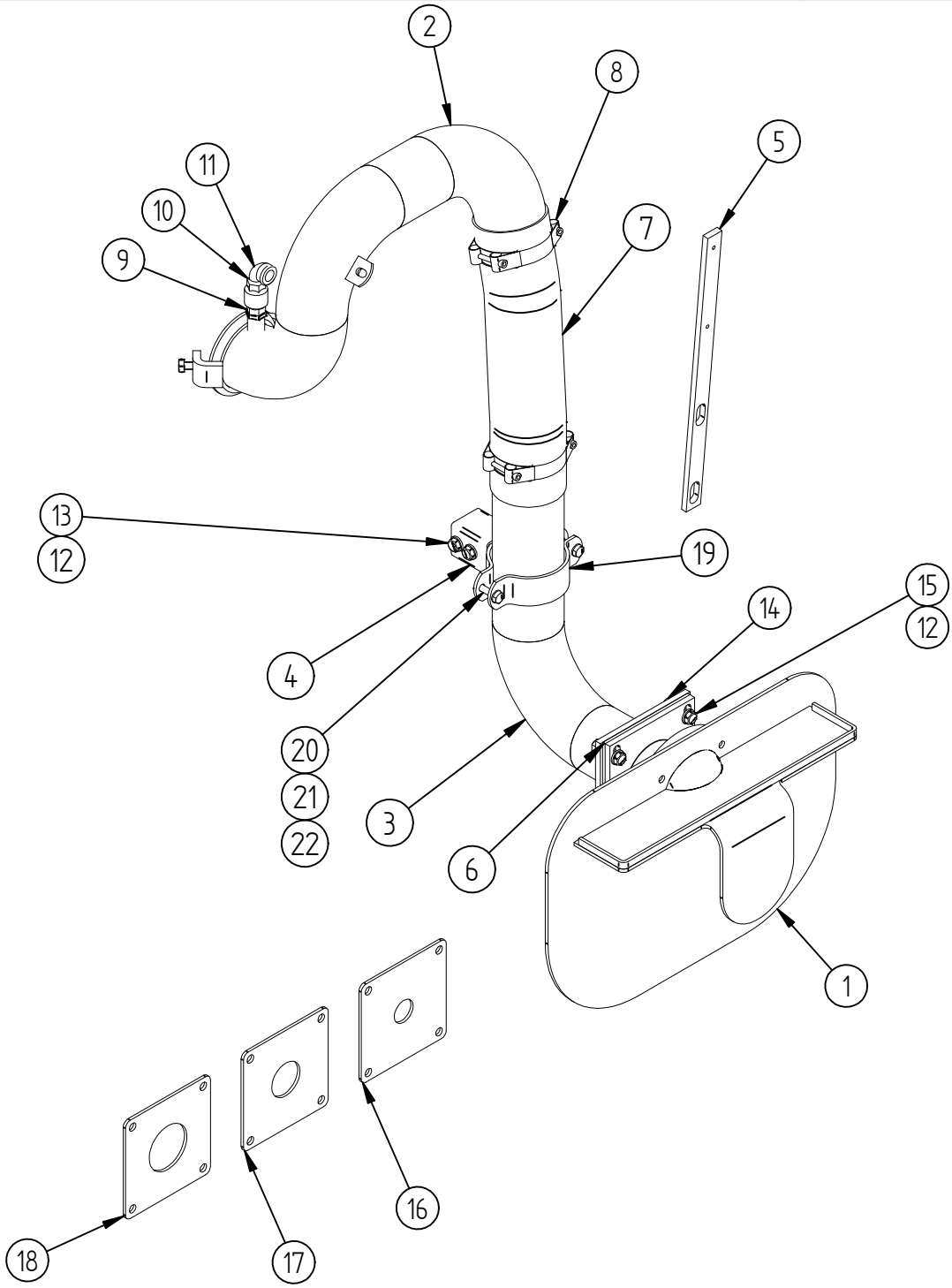

Pos.	Art. Nr.	Delbetegnelse	Ant.	Pos.	Art. Nr.	Delbetegnelse	Ant.
1	420610	Lavmontert Bredspreder	1	12	420564	Skive 24x13x3 vzn	12
2	509280	LAVMONTER BREDSPREDER TOPPDEL	1	13	410083	Skrue M12x80Vzn	2
3	509251	BREDSPREDERRØR NEDREDEL SV.	1	14	410512	Mutter 6KT. M 12 VZn Met.Lås	6
4	509263	FESTE FOR NEDRERØR SV.	1	15	410081	Skrue M12x50Vzn	4
5	509879	FESTE FOR VARSELSKILT, GALVET	1	16	420277	BREDSPREDER DYSE Ø40MM	1
6	421246	4kt Pakning 180x180	1	17	420276	BREDSPREDER DYSE Ø60MM	1
7	4380	4" SLANGE	1	18	420275	BREDSPREDER DYSE Ø80MM	1
8	420572	SLANGEKLEMME POWER 120	2	19	104154	KLAMMER HALVDEL 4"	1
9	420006	1/2" ANSATS GALV VANN	1	20	410062	Skrue. M10x45.Vzn	2
10	420012	TILBAKESLAGS VENTIL 1/2" GALV	1	21	410511	Mutter M10 m.Met.lås	2
11	104442	ALBU 90grd. 1/2" nr.92 Vzn	1	22	420452	Und.skive 10,5x20x2	4

Reime

Gjødselprodukter utendørs,
Gjødselvogner
Pumpeinnsats uten gir med skrue

Deleliste 31.06.002
Gyldig fra 06.15
Erstatter 00.00

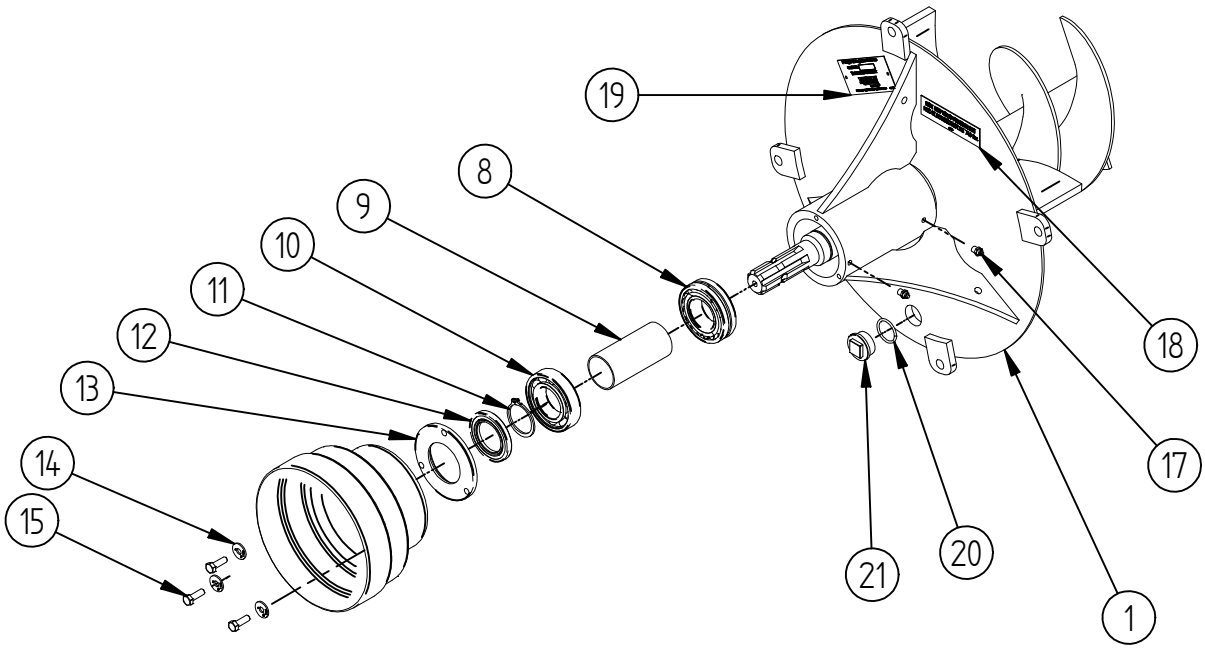

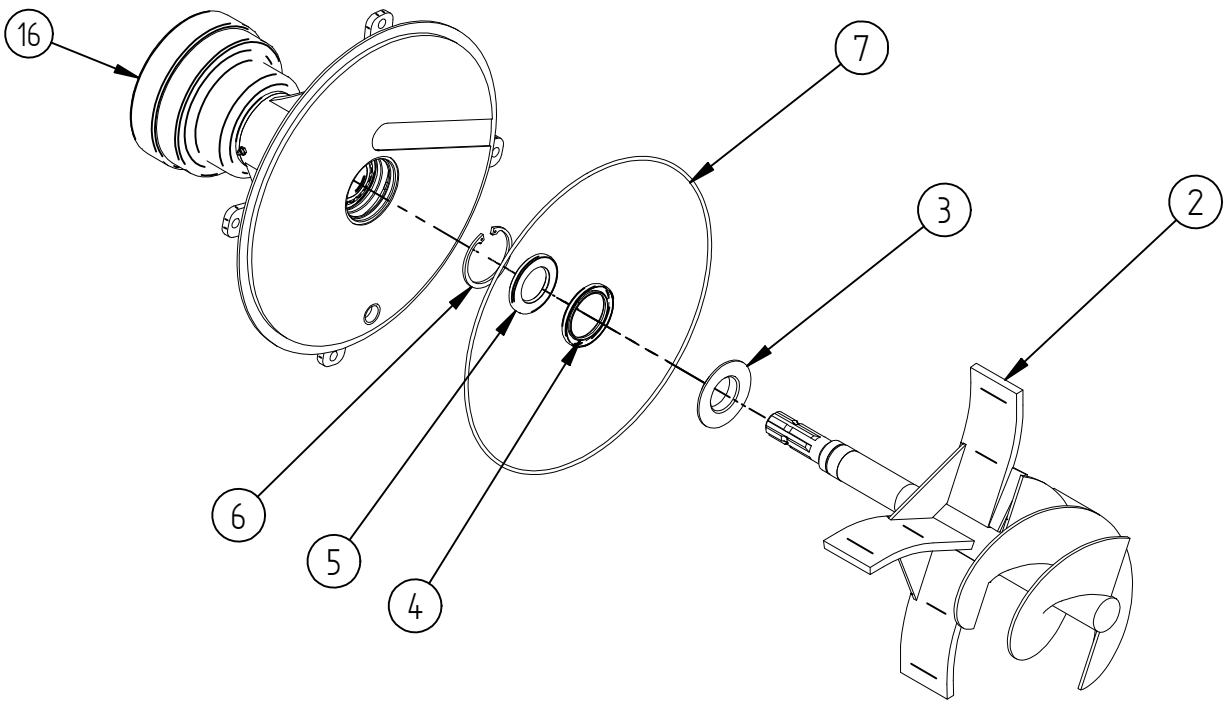

Pos.	Art. Nr.	Delbetegnelse	Ant.	Pos.	Art. Nr.	Delbetegnelse	Ant.
1	519555	PUMPEINNSATS MASKINERT	1	12	420736	SIMMERRING 45x72x8 STØVTETNING	1
2	519558	PROPELL SV	1	13	519554	YTRE SIMMERINGHUS	1
3	519557	SIMMERING GLIDEHUS	1	14	420613	UNDERLAGSKIVE 8,4/25x2 A4	3
4	420735	SIMMERRING 65x90x8 RUSTFRIFJÆR	1	15	410051	SKRUE 6KT. M8x25 VZn.	3
5	420738	SIMMERRING 50x85x8 STØVTETNING	1	16	421014	UNIVERSAL: VERNETRAKT	1
6	420740	Seegerring 85x4 Din 472 Inn	1	17	420141	SMØRENIPPEL M8 RETT	2
7	519556	O-RING FOR PUMPEINNSATS	1	18	421553	STD.PUMPE U/GIR: KLISTERMERKE	1
8	420733	SFÆRISK RULLELAGER 45x85x23	1	19	421595	PUMPE U/GIR M/SKRU: MERKESKILT	1
9	519553	AVSTANDSRØR	1	20	420952	O-RING RM 29.5x3.0	1
10	420734	KULELAGER 6209	1	21	420490	1" PLUGG MESSING	1
11	420739	Seegerring 45x2,5 Din 472 U	1	22			

Gjødselprodukter utendørs,
Gjødselvogner
3-veiskran 5"

Deleliste 31.06.003
Gyldig fra 05.16
Erstatter 00.00

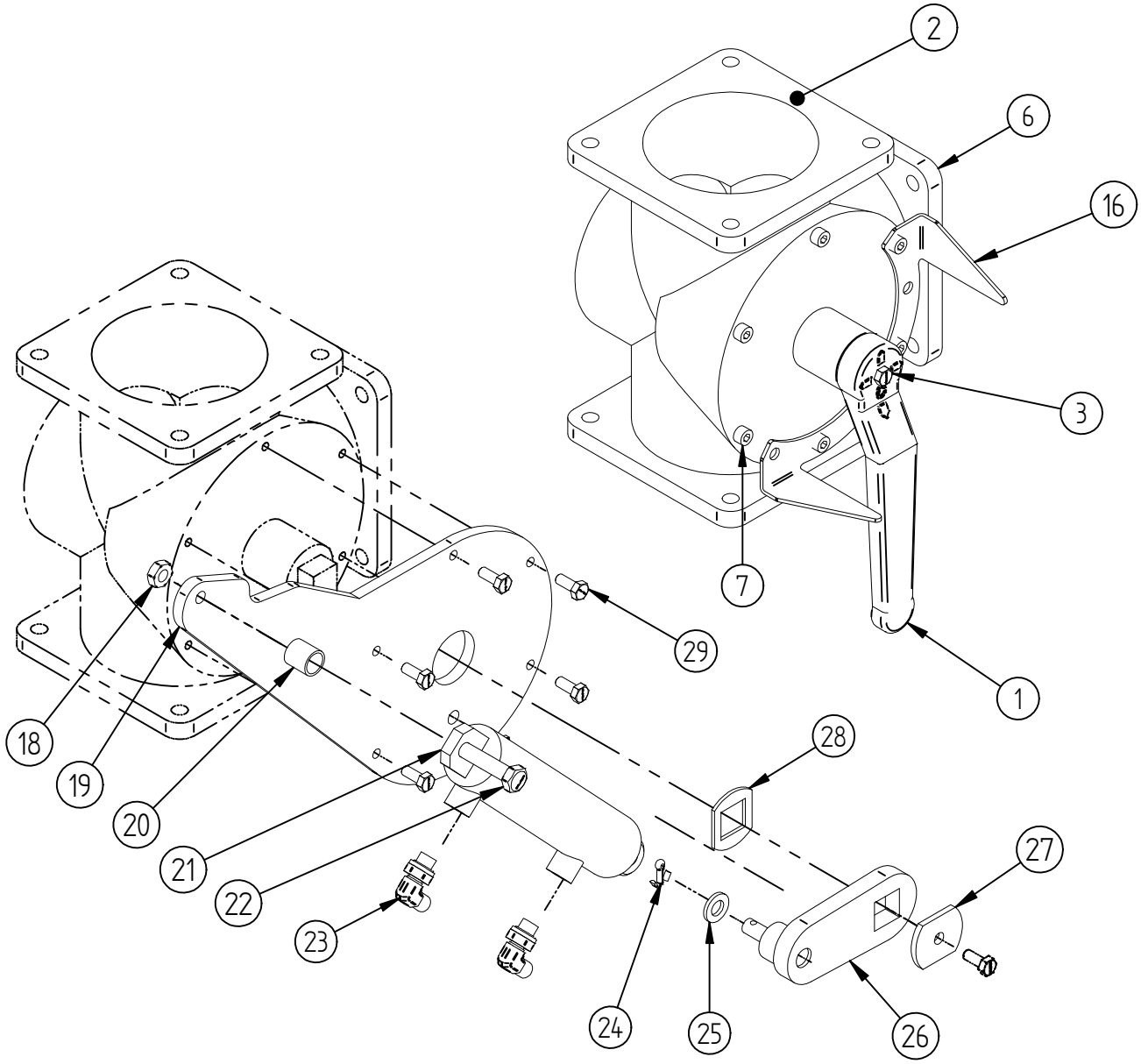

Pos.	Art. Nr.	Delbetegnelse	Ant.	Pos.	Art. Nr.	Delbetegnelse	Ant.
	509779	3-Veiskran Grotec 5" Lakkert		16	509117	3veiskran stopper 5"	1
1		HÅNDTAK FOR TREVEISKRAN 5"	1	17	410051	SKRUE 6KT. M 8x25 VZn	3
2	420878	O-RING Ø 160x8	3		12905	Hydraulisk Strying 5" Kran	
3	410106	Skrue. M8x16 A4.	1	18	410509	Mutter M12Vzn	1
4	420126	SMØRENIPPEL 1/4"	3	19	509386	Plate 5 Gjenget Mod Reime	1
5	420125	SMØRENIPPEL 1/4" 45g	2	20	509385	Avstandshylse	1
6		3-veiskran hus 5"	1	21	421675	SYLINDER Ø40/22X261 + 129	1
7		Unbrako M8x16A4	6	22	410140	Skrue M12x60Vzn	1
8		Innsats 5"	1	23	422020	VINKEL F/HYDR.SL.R1/4UFxR1/4UF	2
9		Deksel 5"	1	24	420315	SPLINT 5x25 A4	1
10		Strammeskrue bak 3/4"	1	25	420564	Skive 24x13x3 vzn	1
11		Kontramutter bak 3/4"	1	26	509384	Arm for Hydraulisk kran Sv	1
12		Kontramutter foran 1 1/2"	1	27	509382	LÅSESKIVE	1
13		Strammeskrue foran 1 1/2"	1	28	509381	Mellomplate	1
14		Fremre o-ring innsats 5"	1	29	410138	Skrue. M8x20 Vzn.	6
15		Bakre o-ring innsats 5"	1	30	421881	2,6m 1/4" SLANGE M/KOBLINGER	2

Reime

Gjødselprodukter utendørs,
Spredere
Lavmontert spreder 2014+

Deleliste	.....31.06.004
Gyldig fra	.....06.16
Erstatter	.....00.00

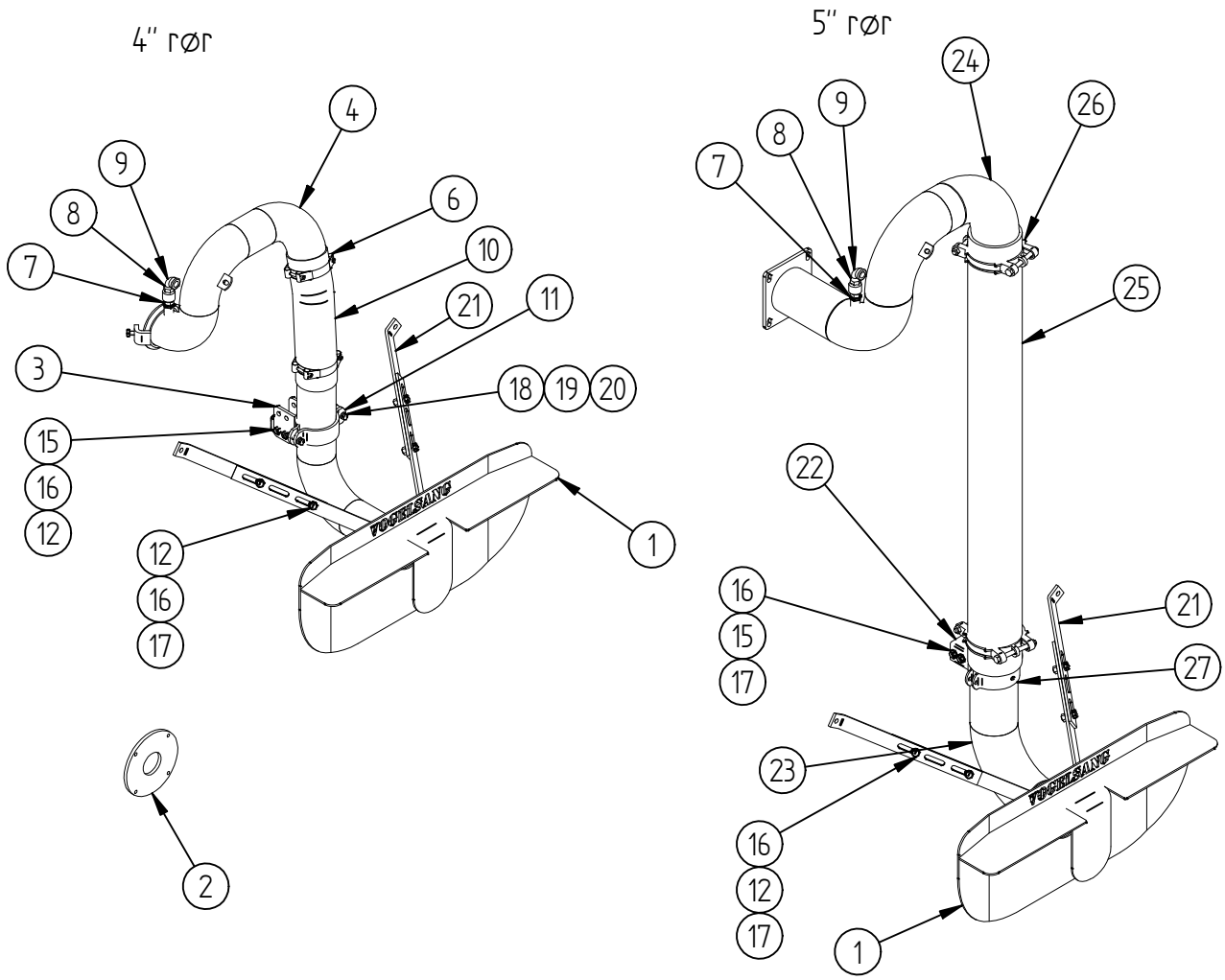

Pos.	Art. Nr.	Delbetegnelse	Ant.
		Lavmontert bredspreder 4"	
1	421454	Vogelsangspreder Ø55 dyse	1
2	421419	Ø70DYSE FOR VOGELSANG	1
3	519440	Feste for Nedrerør Sv	1
4	509280	LAVMONTER BREDSPREDER TOPPDEL	1
5	509251	BREDSPREDERRØR NEDREDEL SV.	1
6	420572	SLANGEKLEMME POWER 120	2
7	420006	1/2" ANSATS GALV VANN	1
8	420012	TILBAKESLAGS VENTIL 1/2" GALV	1
9	104442	ALBU 90grd. 1/2" nr.92 Vzn	1
10	4380	4" SLANGE	1
11	104154	KLAMMER HALVDEL 4"	1
12	410078	Skrue M12x35Vzn	4
13	410079	Skrue M12x40Vzn	2
14	410080	Skrue M12x45Vzn	2
15	410136	Skrue M12x90Vzn	2
16	420564	Skive 24x13x3 vzn	16
17	410512	Mutter 6KT. M 12 VZn Met.Lås	6
18	410063	Skrue. M10x50.Vzn	2
19	420452	Und.skive 10,5x20x2	4
20	410511	Mutter M10 m.Met.lås	2
21	509124	Avstiver stag	4
		Lavmontert bredspreder 5"	
1	421454	Vogelsangspreder Ø55 dyse	1
7	420006	1/2" ANSATS GALV VANN	1
8	420012	TILBAKESLAGS VENTIL 1/2" GALV	1
9	104442	ALBU 90grd. 1/2" nr.92 Vzn	1
12	410078	Skrue M12x35Vzn	4
13	410079	Skrue M12x40Vzn	2
14	410080	Skrue M12x45Vzn	2
15	410136	Skrue M12x90Vzn	2
16	420564	Skive 24x13x3 vzn	20
17	410512	Mutter 6KT. M 12 VZn Met.Lås	10
21	509124	Avstiver stag	4
22	509167	FESTE FOR 5" NEDRERØR SV.	1
23	509164	5" BREDSPREDERRØR NEDREDEL SV.	1
24	509165	5" BREDSPREDERRØR TOPPDEL SV	1
25	421742	GUMMISLANGE 5" M/STÅL	1
26	421743	SLANGEKLEMME 5" KRAF.TYPE	2
27	510141	5" RØRKLAMMER	1

Reime

Gjødselprodukter, utendørs
Gjødselport og gjødselvogner
Pumpeinnsats

Deleliste 31.07.014
Gyldig fra 08.96
Erstatter 11.93

Art. Nr. 18064

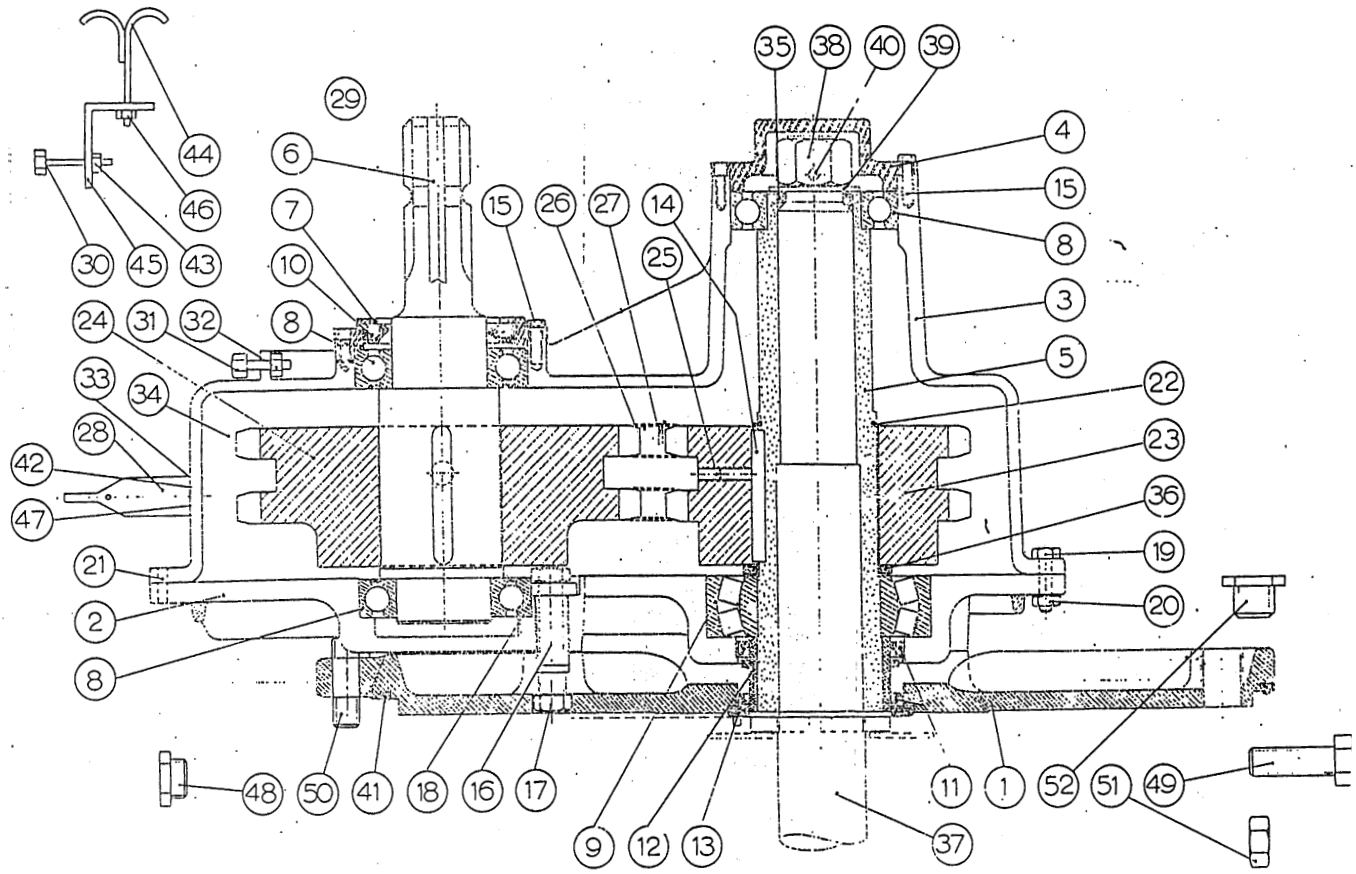

Pos.	Art. Nr.	Delbetegnelse	Ant.	Pos.	Art. Nr.	Delbetegnelse	Ant.
1	510370	Pumpedeksel	1	27	420146	Kjedlås ur 10	1
2	510371	Indre geardeksel	1	28	510489	Lufteplugg	1
3	510372	Ytre geardeksel	1	29	510398	Skjerm	1
4	510373	Deksel	1	30	410054	Skrue 6kt. M 8x50 VZn	1
5	510374	Hylse	1	31	410074	Skrue 6kt. M 6x20 VZn	3
6	510375	Aksel	1	32	410502	Mutter 6kt. M 6 VZn	3
7	510376	Pakningsring	1	33	420169	O-ring 17,85 x 2,62 mm	1
8	420147	Kulelager 6210 Z	3	34	420170	Olje 20 - 30	1,3
9	420148	Rullelager 22213	1	35	420423	O-ring 32 x 4 mm	2
10	420150	Tetningsring SM 507010	1	36	510407	Avstandsring, kjedehjul	1
11	420151	Tetningsring SM 759008 CC	2	37	510534	Propell	1
12	510381	Foring	1	38	510411	Mutter for aksel	1
13	510382	Tetningsring	1	39	510412	Underlagsskive	1
14	420139	Kile 12x8x70 mm, rund ende	2	40	410271	Unbrako gjengestift M 6x10	1
15	410138	Skrue 6kt. M 8x20 VZn	6	41	510393	O-ring	1
16	510385	Rørhylse	4	42	420154	Drivskruer 4 x 7 mm	2
17	410084	Skrue 6kt. M 12x70 VZn	3	43	410510	Mutter 6kt. M 8 VZn met.lås	1
18	410512	Mutter 6kt. M 12 VZn met.lås	4	44	509193	Gjødselvogn opphengsbolt	1
19	410139	Skrue 6kt. M 8x35 VZn	10	45	510259	Opphengsjern	1
20	410505	Mutter 6kt. M 8 VZn	10	46	410511	Mutter 6kt. M 10 VZn met.lås	1
21	420153	Presisjonspinner Ø 8x24 mm	2	47	420585	Serienummerskilt	1
22	420152	Seegerring A 63	1	48	510397	Plugg	3
23	510390	Kjedehjul lite, 19 Z	1	49	410136	Skrue 6kt. M 12x90 VZn	3
24	510391	Kjedehjul stort, 25 Z	1	50	510661	Pinneskrue M 12x90 VZn	1
25	410270	Unbrako gjengestift M 12x20	2	51	410509	Mutter 6kt. M 12 VZn	5
26	420145	Kjededublex 1" x 960 T	1	52	420490	1" plugg, messing	1
	510662	*Komplettsett til gear pumpe (inneholder pos. 7, 8, 9, 10, 11, 12, 13, 33, 35 og 41)*					

Gjødselprodukter utendørs,
Gjødselvogner
Boggi til stålvogn 9500 og 12000

Deleliste	31.08.001
Gyldig fra	08.08
Erstatter	00.00

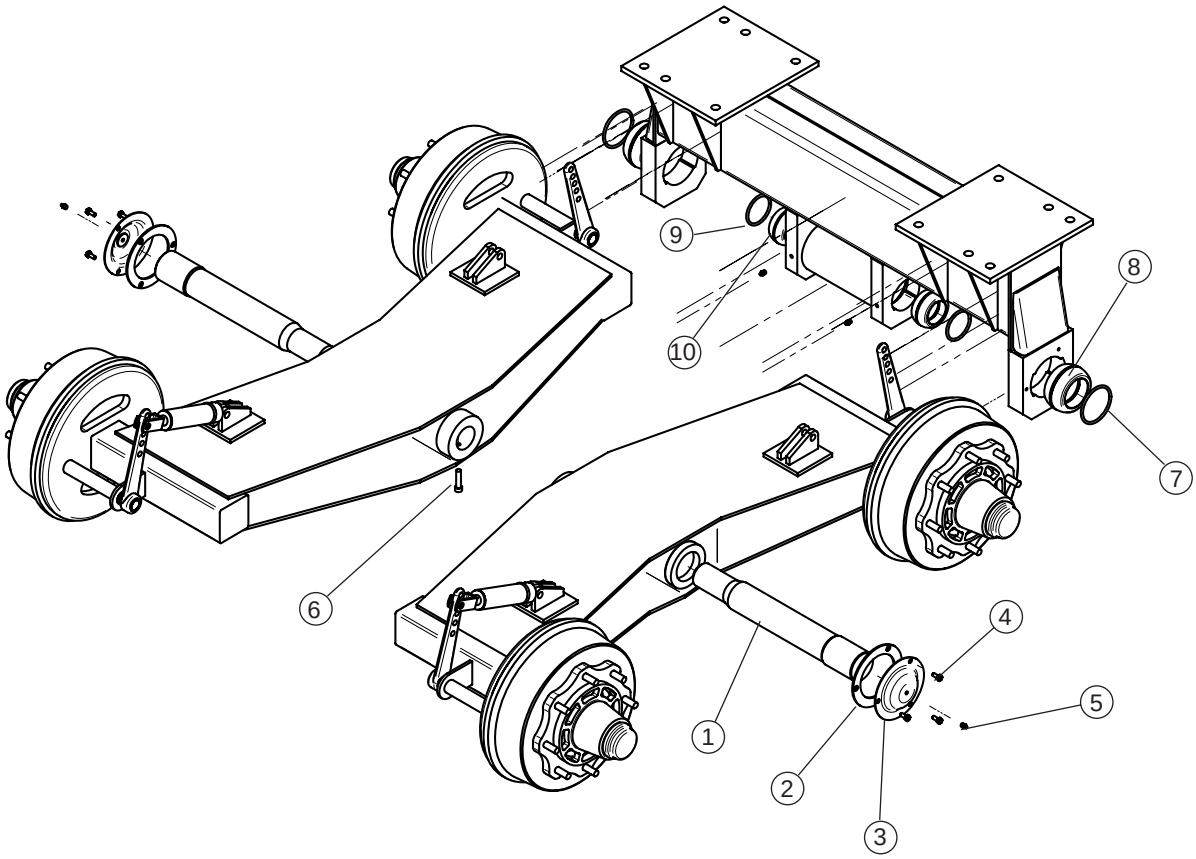

Pos.	Art.Nr.	Delebetegnelse	Ant.	Pos.	Art.Nr.	Delebetegnelse	Ant.
	519400	**Boggi fra meprozet**					
1	519406	Aksling boggi	2				
2	519407	Pakning deksel	2				
3	519408	Deksel boggi	2				
4	410138	Skrue M8x20 Vzn.	6				
5	519414	Smørenippel M10x1	4				
6	519409	Låseskrue boggi	2				
7	519411	Pakning Ø99,2x5,7	2				
8	519410	Ytre lager boggi	2				
9	519413	Pakning Ø79,2x5,7	2				
10	519412	Indre lager boggi	2				
	420179	**Bremsesylinder Ø50 m/innv.fjr.**					
		for 9500	2				
		for 12000	4				

Gjødselprodukter utendørs,
Gjødselvogner
Hydraulisk åpning av luke

Deleliste	31.08.101
Gyldig fra	08.08
Erstatter	00.00

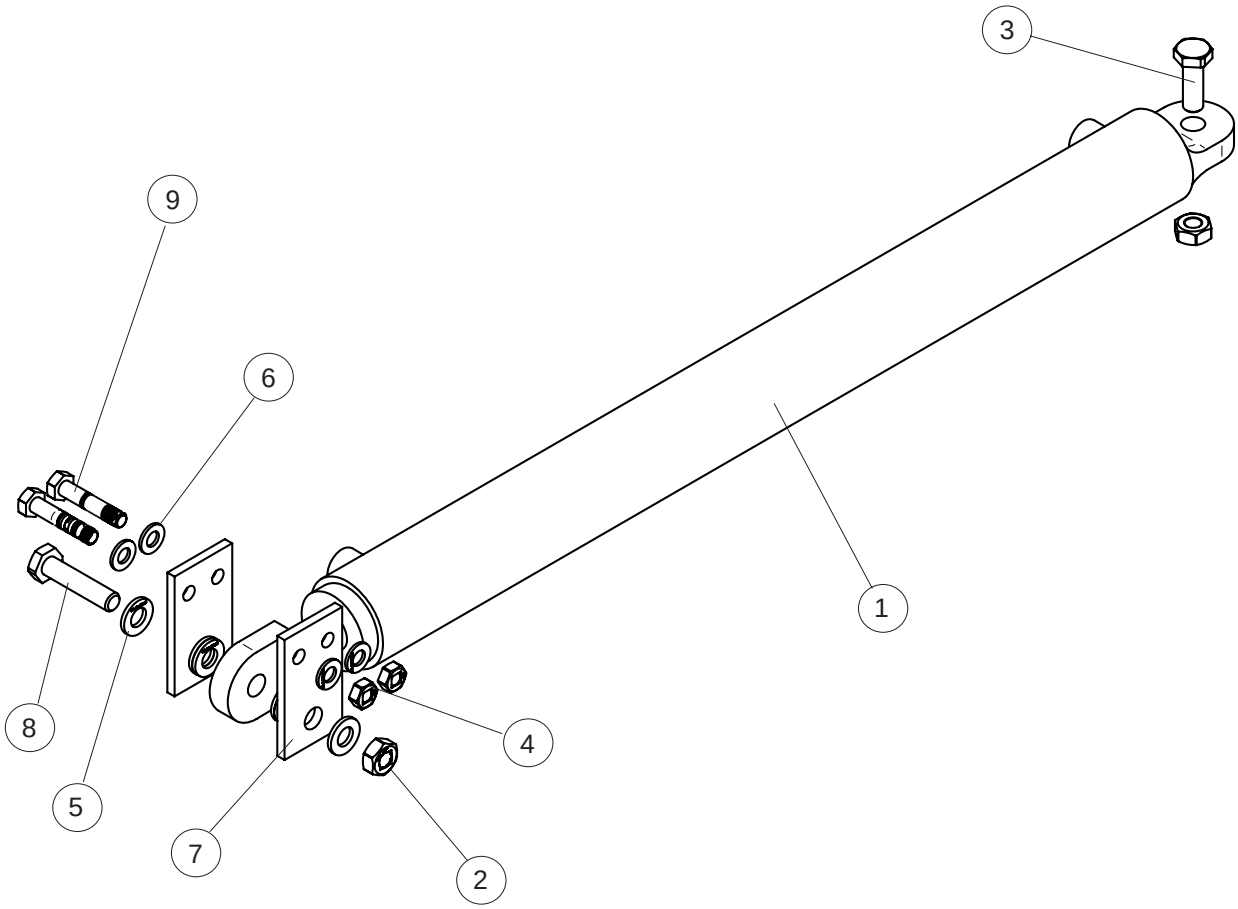

Pos.	Art.Nr.	Delebetegnelse	Ant.	Pos.	Art.Nr.	Delebetegnelse	Ant.
1	421677	Sylinder Ø 40/20x655 + 500	1				
2	410511	Mutter M 10 Met. lås	2				
3	410059	Skrue M 10x30 VZn	1				
4	410510	Mutter M 8 VZn Met.lås	2				
5	420452	Underlagsskive 10,5x20x2	6				
6	420026	Underlagsskive Ø 8,4x16x1,6 VZn	4				
7	519180	Klemskive rett	2				
8	410062	Skrue M 10x45 VZn	1				
9	410053	Skrue M 8x40	2				

Gjødselprodukter utendørs,
Gjødselvogner
Hydraulisk propellomrører (420625)

Deleliste	31.09.000
Gyldig fra	08.10
Erstatter	00.00

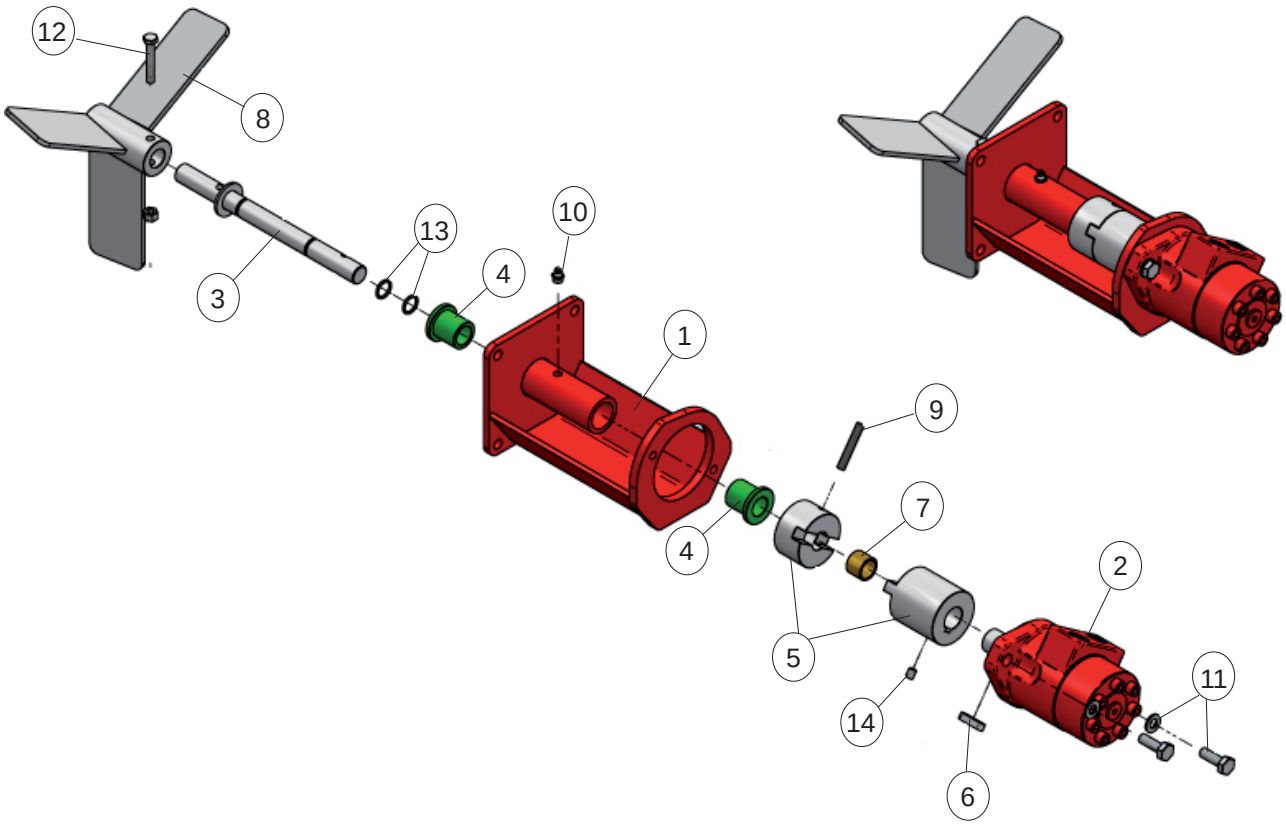

Pos.	Art.Nr.	Delebetegnelse	Ant.	Pos.	Art.Nr.	Delebetegnelse	Ant.
1	MO-10743	Stativ	1				
2	MO-548057	Oljemotor 80 cm^3	1				
3	MO-800226	Røreaksling	1				
4	MO-800222	Nylonforing	2				
5	MO-800238	Koblingstykke	1				
6	MO-800239	Kile for motor 8x7x23	1				
7	MO-800237	Messingforing	1				
8	MO-10749	Propell	1				
9	MO-80308	Spennstift 8x50	1				
10	MO-546560	Smørenippel R 1/8” Rett	1				
11	MO-533520	Bolt M10x30 m/skive	2				
12	MO-536073	Bolt M8x50 m/mutter	1				
13	MO-80641	O-ring	2				
14	MO-80661	Settskrue M8x10	1				

Gjødselprodukter utendørs,
Gjødselvogner
Hovedramme stripenedfeller, slootsmid

Deleliste	31.10.001
Gyldig fra	11.11
Erstatter	00.00

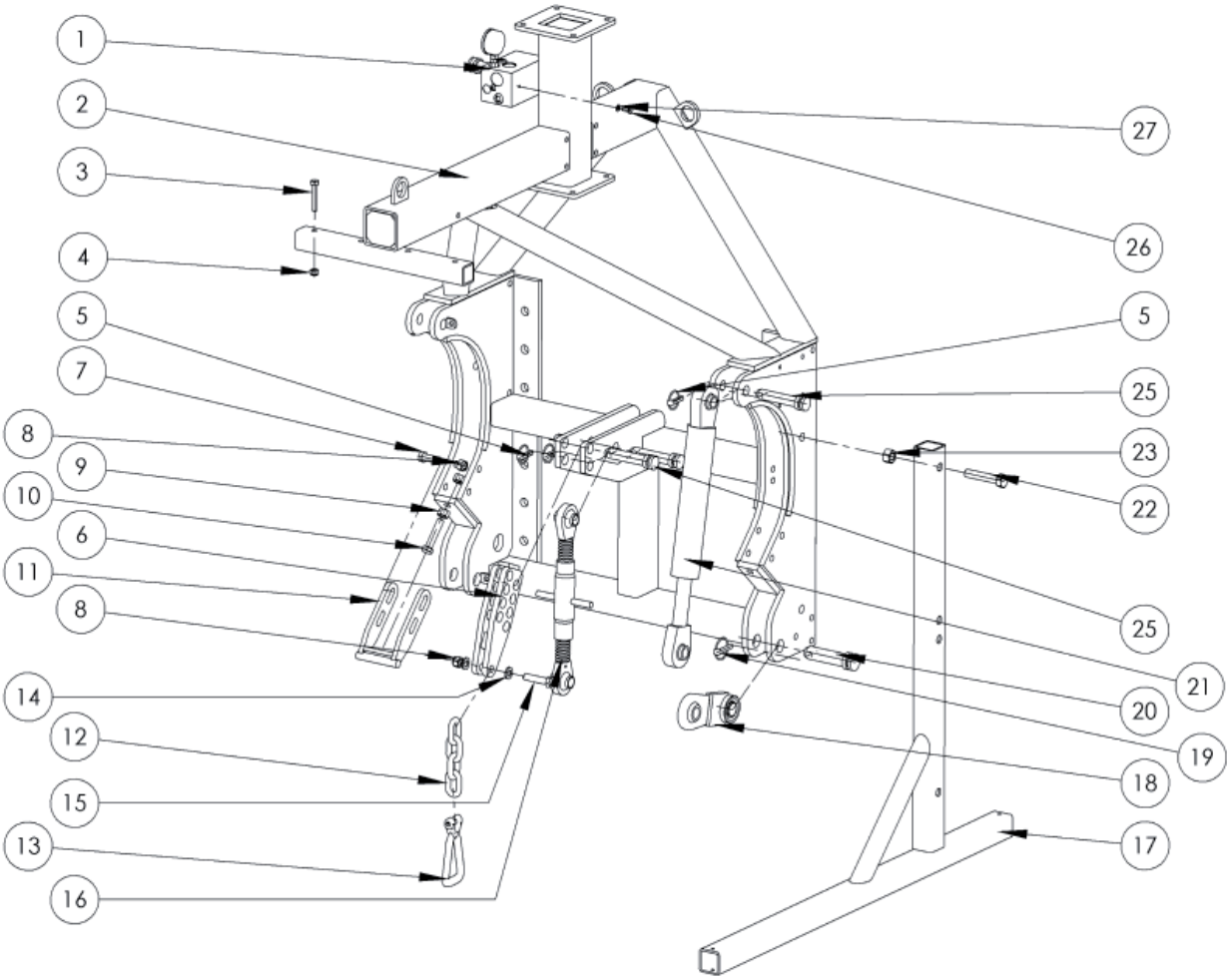

Pos.	Art.Nr.	Delebetegnelse	Ant.	Pos.	Art.Nr.	Delebetegnelse	Ant.
1	SLO500563	Sekvens Ventil	1	15	410093	Skrue M16 x 70 Vzn	1
2	SLO100007	Hovedramme	1	16	SLO600148	Toppstag Kat. 2 L = 230 mm	1
3	410084	Skrue M12 x 70 Vzn	4	17	SLO100012	Støttefot SV	2
4	410512	Mutter 6 KT M12 Metalisk lås Vzn	4	18	SLO600132	Løftearm kort SV	2
5	SP 39	Orepinne Ø11 mm	4	19	KR LP12Z	Orepinne Ø12 mm	2
6	SLO100011	Arbeidsdybde begrensingsbrakett med 8 hull	1	20	IND 14-111-106	Toppstag bolt	2
7	410195	Skrue M16 x 45 Vzn	8	21	SLO500010	Løftesylinder	2
8	410514	Mutter 6 KT M16 Metalisk lås Vzn	9	22	410233	Skrue 6 KT M20 x 100 Vzn	4
9	410517	Mutter 6 KT M16 Vzn	4	23	410536	Mutter M20 Vzn	4
10	410174	Skrue 6 KT M16 x 80 Vzn	2	25	SP 81	Toppstagbolt Ø25,4	4
11	SLO100010	Justerbart anslag mellom hovedramme og senteramme	2	26	410138	Skrue M8 x 20	2
12	IND69-1-118	Kjetting D=13 A=45 4 løkker	1	27	420026	Underlagsskive 8,4/17 x 1,6 Vzn	2
13	OMD27534	Pære sjakkel 3/8”	1				
14	420225	Underlagsskive 17/30 x 3 Vzn	2				

Gjødselprodukter utendørs,
Gjødselvogner
Senter ramme stripenedfeller, slootsmid

Deleliste	31.10.002
Gyldig fra	11.11
Erstatter	00.00

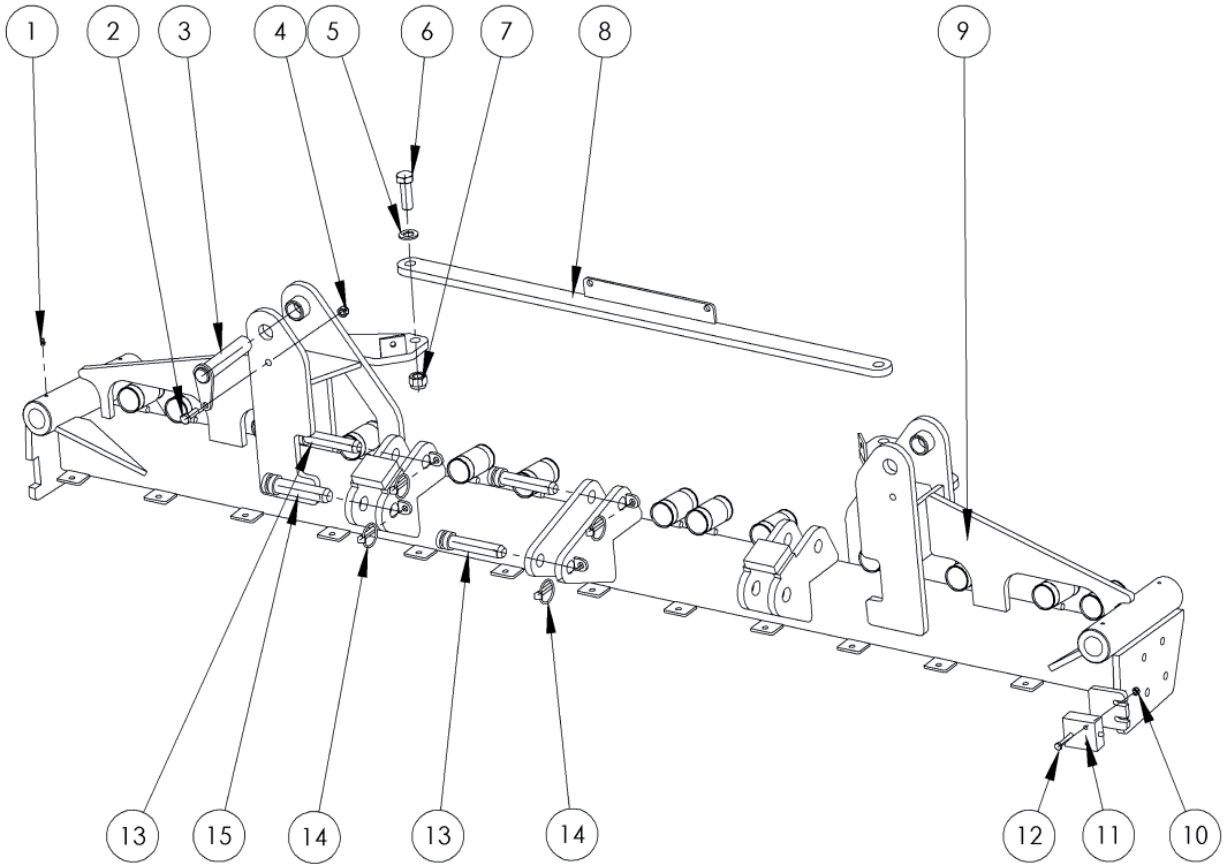

Pos.	Art.Nr.	Delebetegnelse	Ant.	Pos.	Art.Nr.	Delebetegnelse	Ant.
1	410141	Smørenippel M8	4	13	SP 81	Toppstagbolt Ø 25,4	4
2	410078	Skrue M12 x 35 Vzn	2	14	SP 39	Orepinne Ø 11 mm	6
3	SLO600319	Sylinderbolt sv	2	15	SP 8861	Løftebolt Ø 28	2
4	410512	Mutter 6 KT M12 Metalisk lås Vzn	2				
5	420316	Underlagsskive 21/37 x 3 Vzn	2				
6	410239	Skrue M20 x 60 Vzn	2				
7	410515	Mutter 6 KT M20 Metalisk lås Vzn	2				
8	SLO100009	Strekforsterker senterramme sv	1				
9	SLO100008	Senterramme sv	1				
10	410510	Mutter 6 KT M8 Metalisk lås Vzn	2				
11	SLO500403	Sikkerhetsventil hovedfunksjon	1				
12	410054	Skrue 6 KT M8 x 50 Vzn	2				

Gjødselprodukter utendørs,
Gjødselvogner
Venstre løftearm

Deleliste	31.10.003
Gyldig fra	11.11
Erstatter	00.00

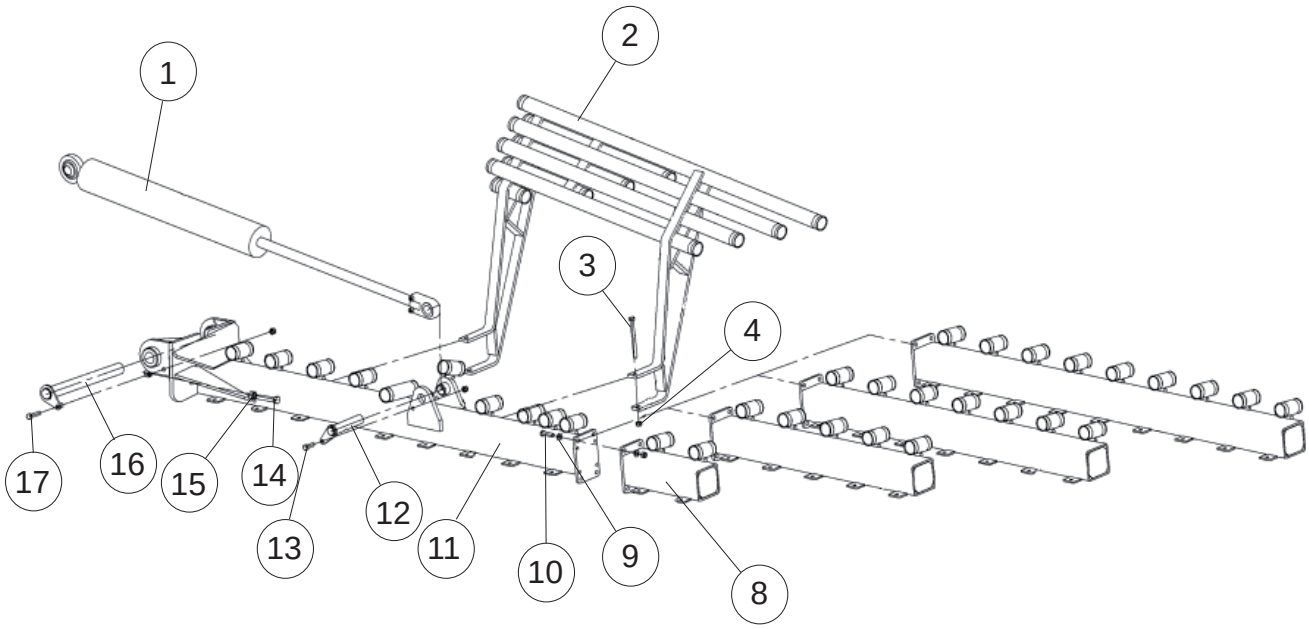

Pos.	Art.Nr.	Delebetegnelse	Ant.	Pos.	Art.Nr.	Delebetegnelse	Ant.
1	SLO500095	Oppklappsylinder	1	16	SO100400	Hengslebolt sv	1
2a	SLO100341	Slangestøtte venstre	1	17	410082	Skrue M12 x 55 Vzn	1
3	KR93112140	Skrue M12 x 140 Vzn	2				
4	410512	Mutter 6 KT M12 Metalisk lås Vzn	8				
8	SLO100122	Forlengerstykke venstre for SV 7.00	1				
9	420564	Underlagsskive 13/40 x 3 Vzn	8				
10	410080	Skrue M12 x 45 Vzn	4				
11	SLO100121	Oppklapparm venstre	1				
12	SLO600319	Sylinderbolt sv	1				
13	410078	Skrue M12 x 35 Vzn	1				
14	410174	Skrue M16 x 80 Vzn	2				
15	410517	Mutter 6 KT M16 Vzn	4				

Gjødselprodukter utendørs,
Gjødselvogner
Høyre løftearm

Deleliste	31.10.004
Gyldig fra	11.11
Erstatter	00.00

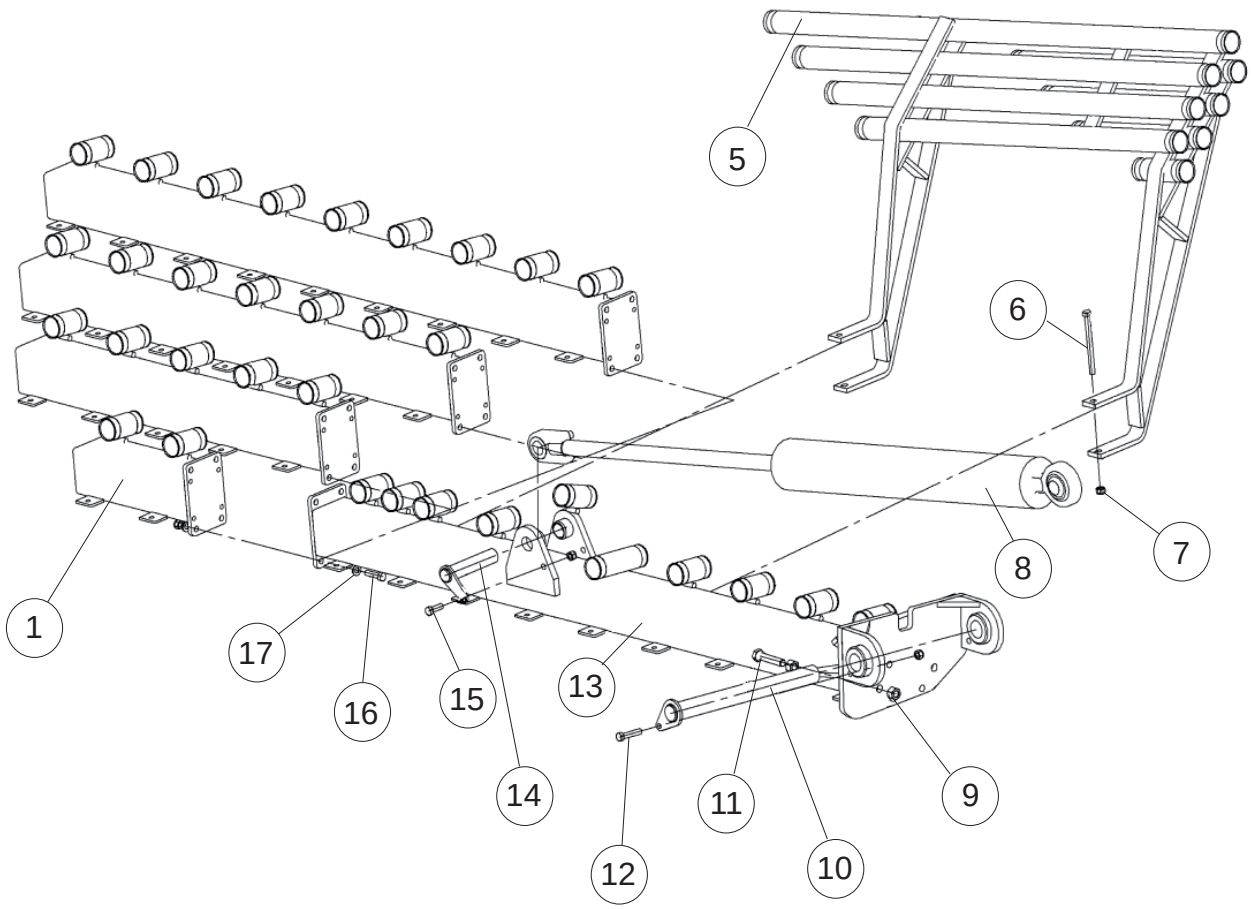

Pos.	Art.Nr.	Delebetegnelse	Ant.	Pos.	Art.Nr.	Delebetegnelse	Ant.
1	SLO100222	Forlengerstykke høyre for SV 7.00	1	14	SLO600319	Sylinderbolt SV	1
5a	SLO100341	Slangestøtte høyre for SV 7.00	1	15	410078	Skrue M12 x 35 Vzn	1
6	KR 93112140	Skrue M12 x 140 Vzn	2	16	410080	Skrue M12 x 45 Vzn	4
7	410512	Mutter 6 KT M12 metalisk lås Vzn	8	17	420564	Underlagsskive 13/40 x 3 Vzn	8
8	SLO500095	Oppklappsylinder	1				
9	410517	Mutter 6 KT M16 Vzn	4				
10	SLO100400	Hengslebolt SV	1				
11	410174	Skrue M16 x 80 Vzn	2				
12	410082	Skrue M12 x 55 Vzn	1				
13	SLO100221	Oppklapparm Høyre	1				

Gjødselprodukter utendørs,
Gjødselvogner
SV Kniv element

Deleliste	31.10.005
Gyldig fra	11.11
Erstatter	00.00

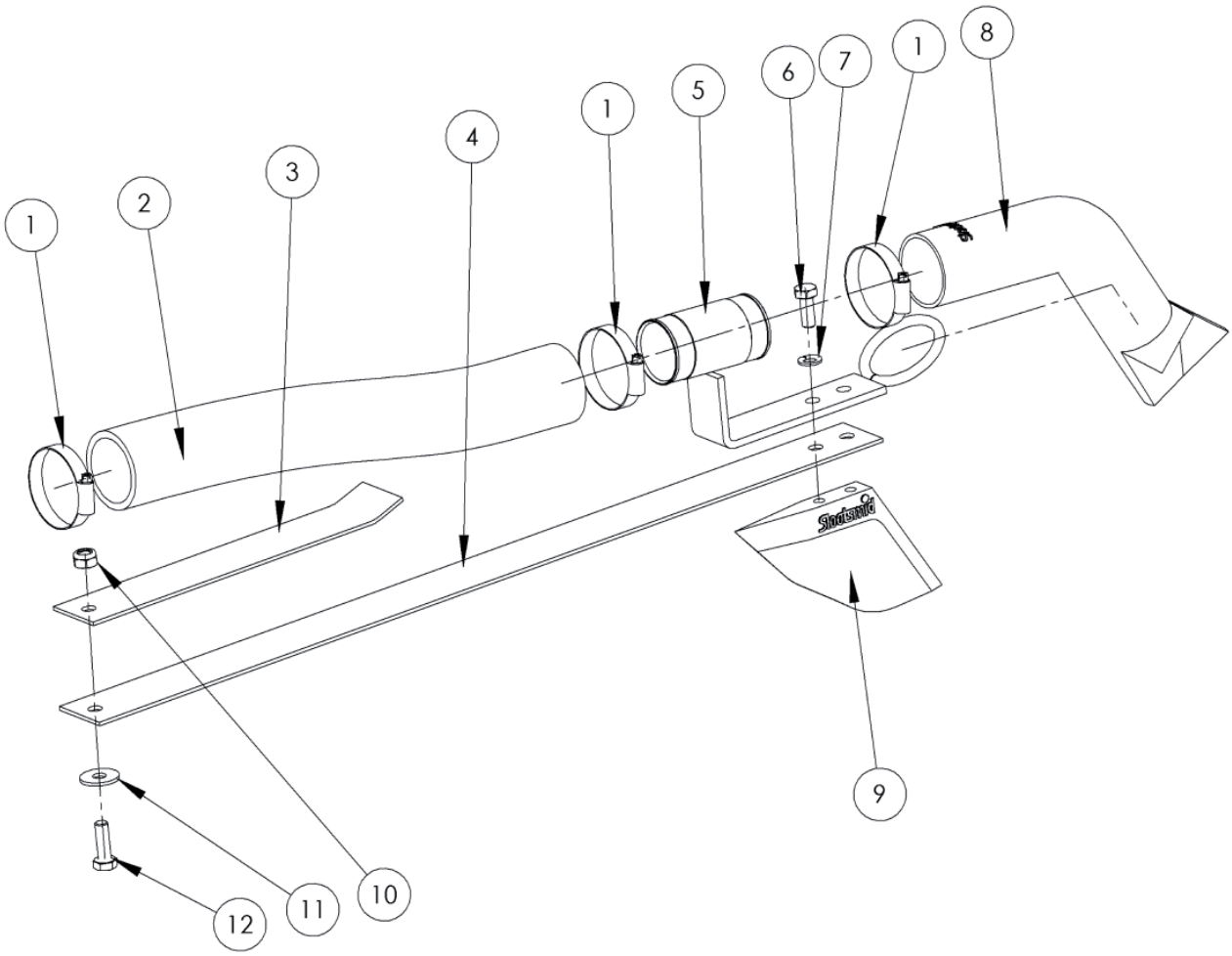

Pos.	Art.Nr.	Delebetegnelse	Ant.	Pos.	Art.Nr.	Delebetegnelse	Ant.
	SLO300302	**SV Kniv element komplett**					
1	SLO300050	Slangeklemme rustfri Ø45 - 60 mm	3				
2	SLO300304	Mellomslange Sv element L = 420 mm	1				
3	421648	Bladfjær kort Sv Slootsmid L = 300 mm	1				
4	421649	Bladfjær lang Sv Slootsmid L = 750 mm	1				
5	SLO300303	Mellomslange dyse holder	1				
6	410058	Skrue M10 x 25 Vzn	2				
7	420452	Underlagsskive 10,5/20 x 2 Vzn	2				
8	SLO300082	Gummidyse SV	1				
9	421651	Kniv SV Slootsmid	1				
10	410518	Mutter 6 KT M10 A4 Nylock	1				
11	115109	Underlagsskive 10,5/30 x 2,5 A4	1				
12	410192	Skrue M10 x 30 A2	1				

Gjødselprodukter utendørs,
Gjødselvogner
Lysbjelke SV Slootsmid

Deleliste	31.10.006
Gyldig fra	11.11
Erstatter	00.00

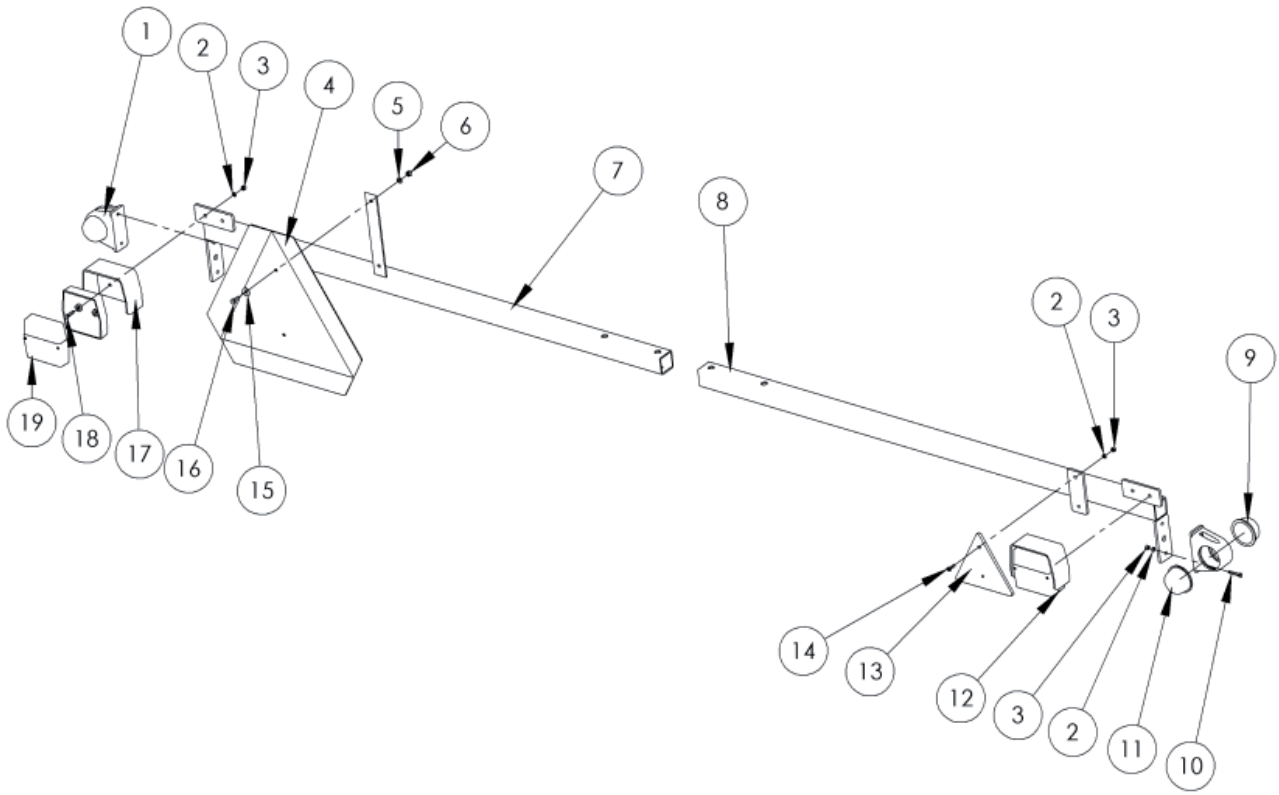

Pos.	Art.Nr.	Delebetegnelse	Ant.	Pos.	Art.Nr.	Delebetegnelse	Ant.
	SLO100357	**Lysbjelke komplett**		11	421215	Rundt glass for markeringslys rød	2
1	SP12808	Markeringslys komplett	2	12	421231	Baklys komplett	2
2	420445	Underlagsskive 5,3/15 x 1,6 A4	12	13	421232	3 KT refleks rød	2
3	410537	Mutter M5 A4	12	14	410026	Skrue M5 x 16 Elzn	4
4	421455	Varselskilt	1	15	420512	Underlagsskive 6,4/18 x 1,6 A4	2
5	KR127B6	M6 Fjærskive	2	16	410185	Skrue M6 x 16 A4	2
6	410528	Mutter M6 A4	2	17	KR155206007	Beskytelsekappe	2
7	SLO100358	Delt lysbjelke venstre	1	18	410075	Skrue M5 x 20 A2	4
8	SLO100359	Delt lysbjelke høyre	1	19	HEL22400245	Glass til baklyset	2
9	421214	Rundt glass for markeringslys hvit	2				
10	410197	Sylinderskrue M5 x 30 A2	4				

Gjødselprodukter utendørs,
Gjødselvogner
Plattform + stige

Deleliste	31.10.007
Gyldig fra	11.11
Erstatter	00.00

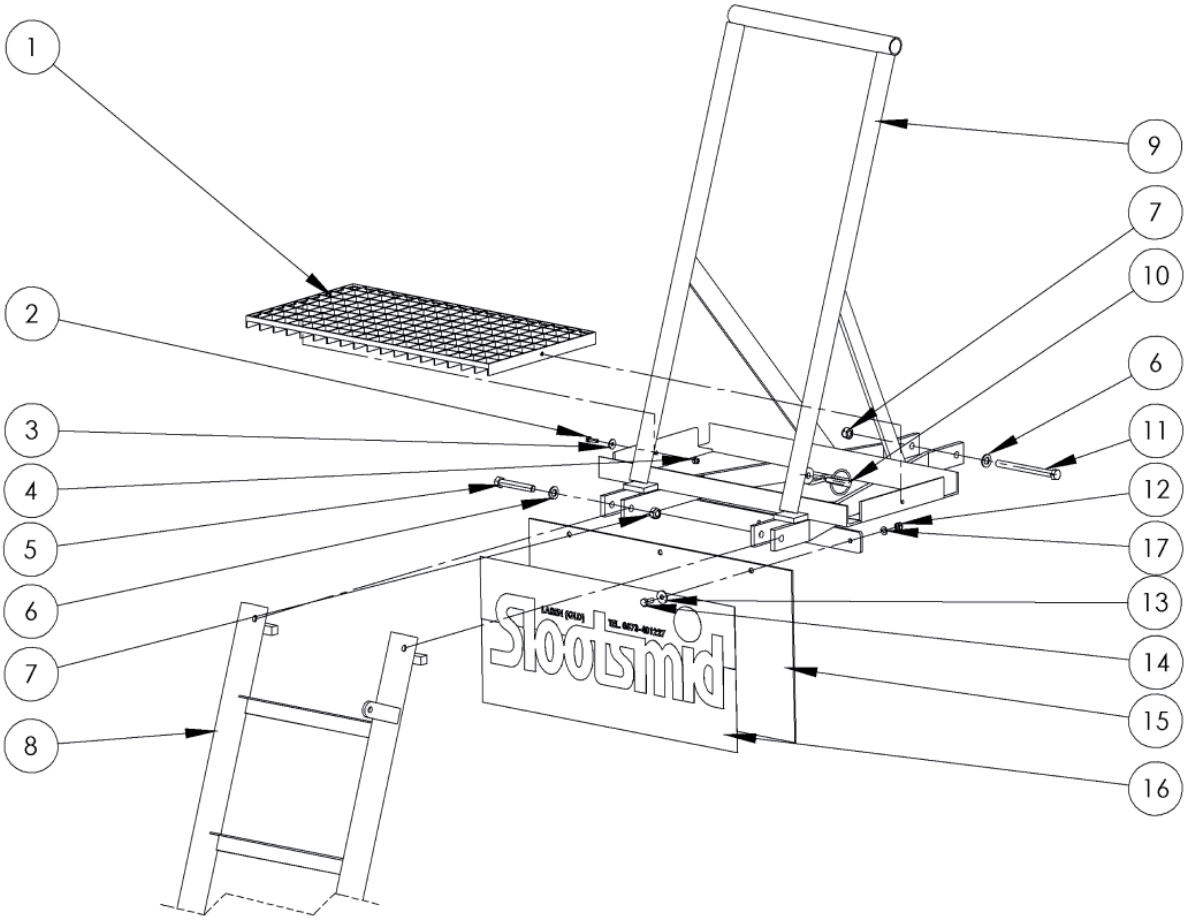

Pos.	Art.Nr.	Delebetegnelse	Ant.	Pos.	Art.Nr.	Delebetegnelse	Ant.
1	KOP416045	Rist	1	11	KR93112140	Skrue M12 x 140 Vzn	1
2	410030	Skrue M6 x 20 A4	2	12	410510	Mutter 6 KT M8 metalisk lås Vzn	3
3	420512	Underlagsskive 6,4/18 x 1,6 A4	2	13	420026	Underlagsskive 8,4/17 x 1,6 Vzn	3
4	410529	Mutter M6 Nylock	2	14	410138	Skrue M8 x 20 Vzn	3
5	410083	Skrue M12 x 80 Vzn	2	15	SLO100390	Aluminiumsplate for merking	1
6	420564	Underlagsskive 13/40 x 3 Vzn	3	16	421842	Klistermerke Reime	1
7	410512	Mutter 6 KT M12 metalisk lås Vzn	3	17	KR3021A8	M8 Fjærskive	1
8	SLO100902	Stige	1				
9	SLO100901	Plattform ramme	1				
10	SP 39	Orepinne Ø11 mm	1				

Gjødselprodukter utendørs,
Gjødselvogner
Horisontal fordeler

Deleliste	31.10.008
Gyldig fra	11.11
Erstatter	00.00

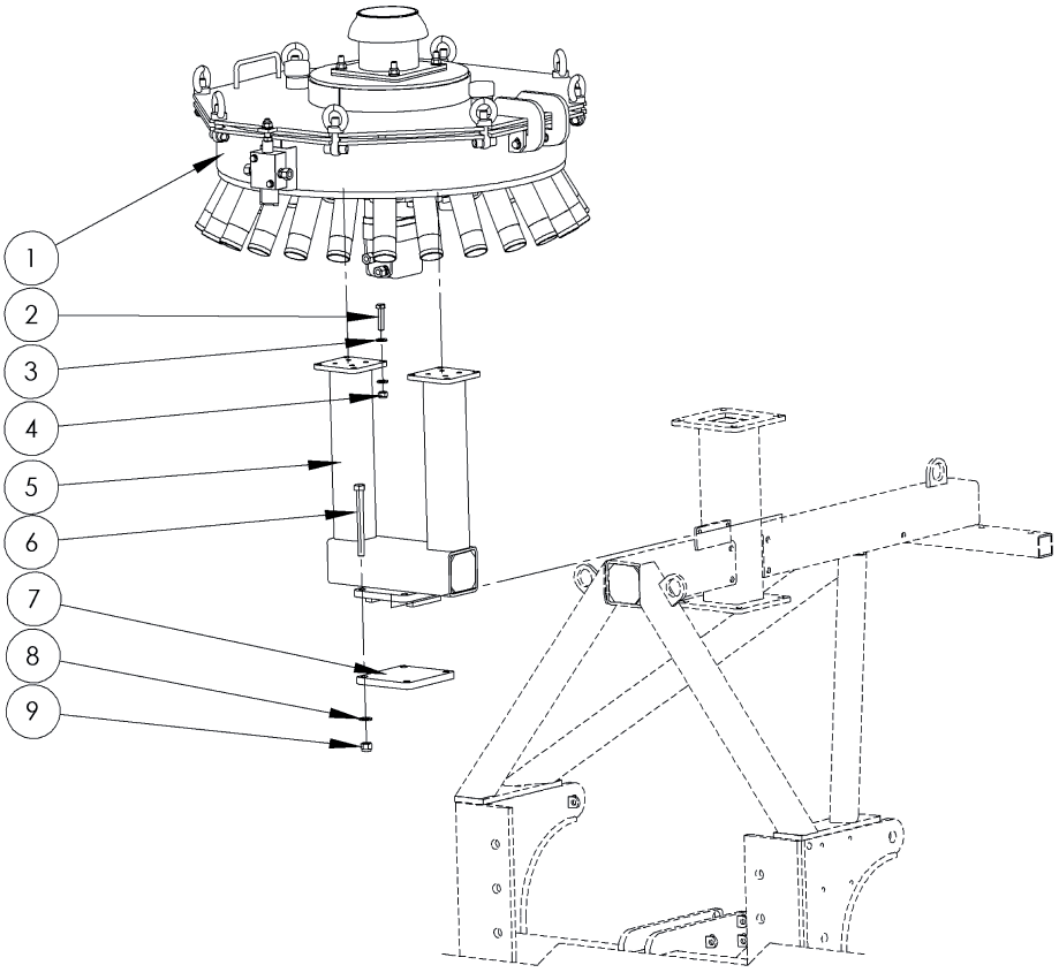

Pos.	Art.Nr.	Delebetegnelse	Ant.	Pos.	Art.Nr.	Delebetegnelse	Ant.
1	SLO200035	Eksenterfordeler med 35 utløp	1				
2	410081	Skrue M12 x 50 Vzn	8				
3	420564	Underlagsskive 13/40 x 3 Vzn	16				
4	410512	Mutter 6 KT M12 metalisk lås Vzn	8				
5	SLO200515	Støtte for fordeler liten	1				
6	KR93114150	Skrue M14 x 150	4				
7	SLO200515.03	Flensplate	1				
8	KR125A14	Underlagsskive M14	4				
9	410524	Mutter 6 KT M14 Nylock A4	4				

Gjødselprodukter utendørs,
Gjødselvogner
Slange støtte

Deleliste	31.10.009
Gyldig fra	11.11
Erstatter	00.00

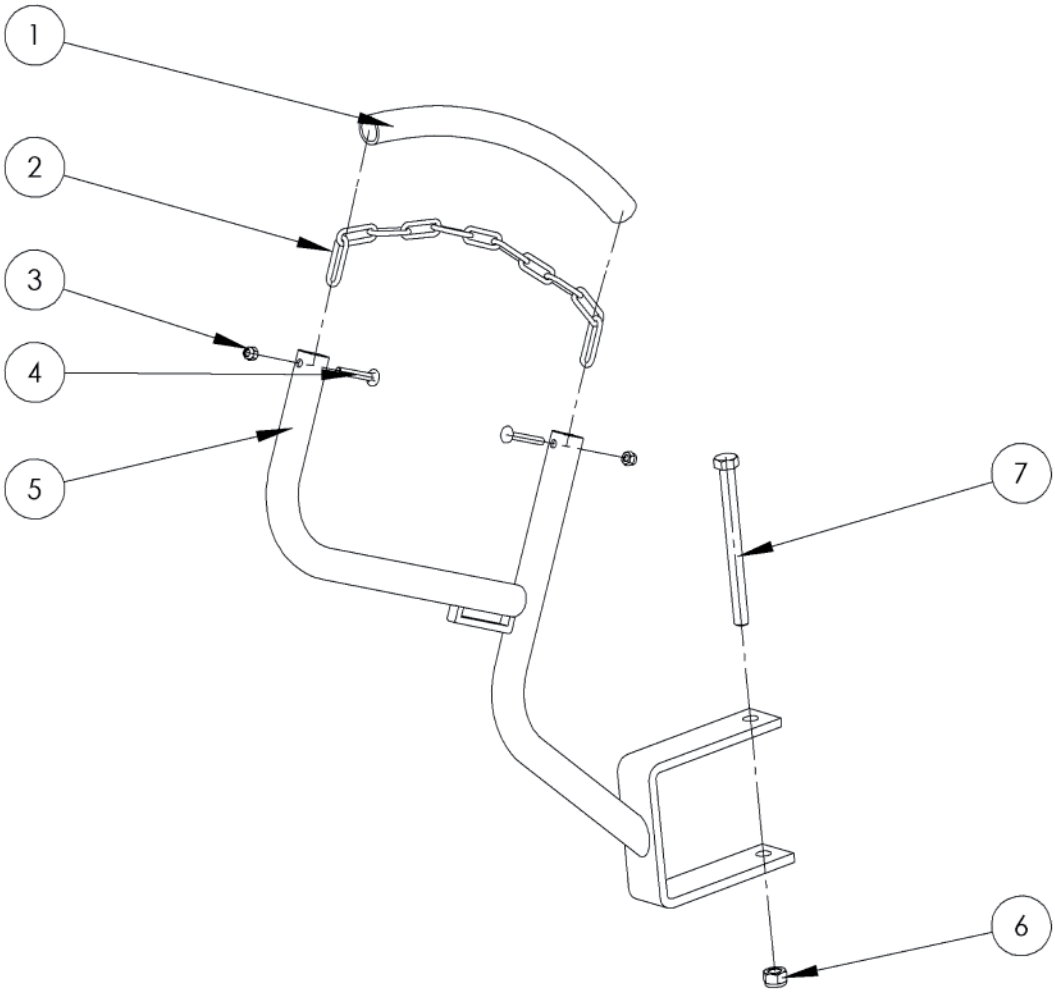

Pos.	Art.Nr.	Delebetegnelse	Ant.	Pos.	Art.Nr.	Delebetegnelse	Ant.
1	IEP06052012	Beskyttelser slange 30 cm	1				
2	KRCK40V	Kjetting Nr. 40 11 løkker	1				
3	410529	Mutter M6 Nylock	2				
4	KR603640	Låseskrue M6 x 40	2				
5	SLO100337	Slangebøyle	1				
6	410512	Mutter 6 KT M12 metalisk lås Vzn	1				
7	KR93112140	Skrue M12 x 140 Vzn	1				

Reime	Gjødselprodukter utendørs, Gjødselvogner Reime Eco spreder	Deleliste ..... 31.12.001 Gyldig fra ..... 09.16 Erstatter 02.15

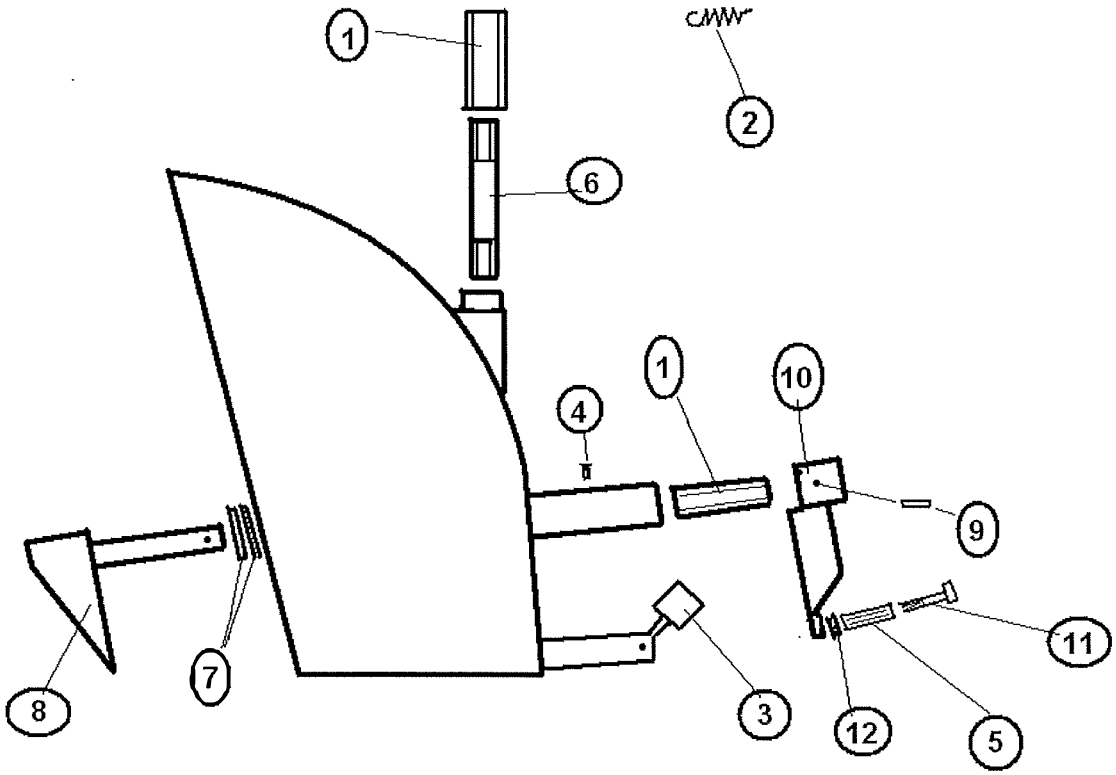

Pos.	Art.Nr.	Delebetegnelse	Ant.	Pos.	Art.Nr.	Delebetegnelse	Ant.
1	421059	Messing glide hylse			421396	Reime Eco spreder S68	
2	421060	Strekk fjær			421427	Reduksjons dyse for S68	
	421061	Svivel messing rull topp			421420	Reime Eco spreder S77-W	
3	421062	Gummi demper			421442	Reime Eco spreder S85-N	
4	421063	Smørenippel M6			421443	Reduksjons dyse for S85-N	
5	421064	Plasthylse (stopper)					
	421065	Stoppbolt kompl. (med plast hylse)			421434	90Gr Bauer Han133 mot flens for eco	
6	421066	Rustfri aksel			421433	Støttebrakett skrudd for eco	
7	421067	Plastskive (1,5 mm tykk)					
7	421073	Polyamid skive (3mm tykk)					
8	421068	Styre dyse					
9	421069	Spennhylse					
10	421070	Vendearm					
	421071	Eco spreder reperasjonsett					
		standard slitedeler					
	421072	Eco spreder reperasjonsett					
		komplett (alle slitedeler)					

Reime	Gjødselprodukter utendørs, Reime Eco spreder Tilkoblings detaljer stålvogn og vakuum	Deleliste .....31.12.002 Gyldig fra .....09.16 Erstatter 00.00

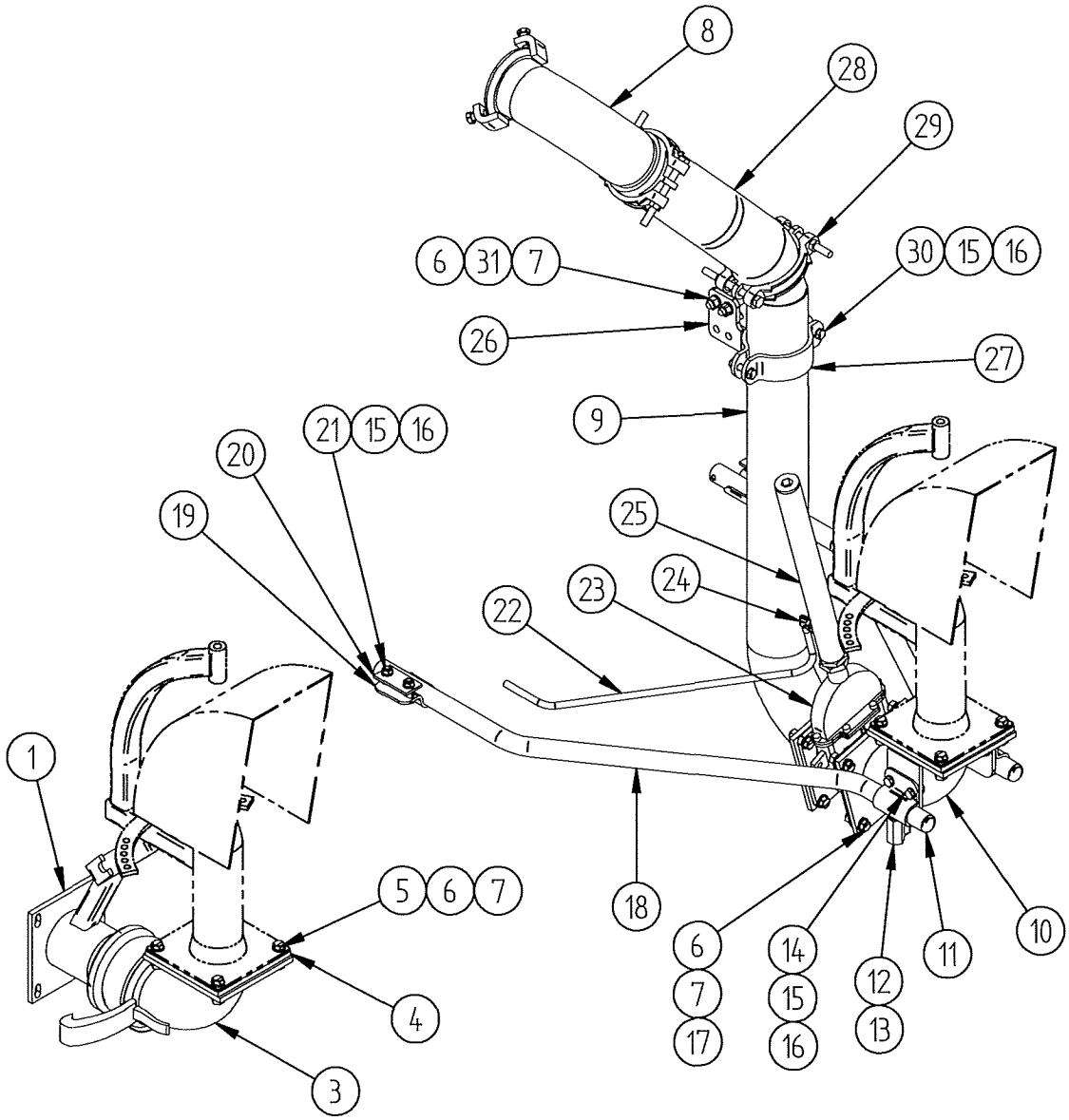

Pos.	Art. Nr.	Delbetegnelse	Ant.	Pos.	Art. Nr.	Delbetegnelse	Ant.
1	519476	Eco spreder vogndel 4"	1	17	410079	Skrue M12x40Vzn	8
2	1050140	S4 Pakning for vann 108	1	18	519446	Avstiver for rør	2
3	519477	Bend med 4" bauer	1	19	15360	Rørfeste 1"	4
4	421246	4kt Pakning 180x180	2	20	519447	Festeplate klammer	2
5	410080	Skrue M12x45Vzn	8	21	410061	Skrue. M10x40.Vzn	4
6	420564	Skive 24x13x3 vzn	36	22	421446	8m. 1/4" SLANGE M/KOBLINGER	1
7	410512	Mutter 6KT. M 12 VZn Met.Lås	18	23	420752	5" Slusekran M/Pakning NR.716	1
8	519445	Reimekobl. 90gr - slangestuss	1	24	422020	VINKEL F/HYDR.SL.R1/4UFxR1/4UF	1
9	519443	Nedrerør for reime eco spreder sv	1	25	420872	Hydr.Syl. F/Slusekran AX0505	1
10	519444	90gr med flens	1	26	519440	Feste for Nedrerør Sv	1
11	400662	Plastpropp rund 1"	2	27	104154	4" CLAMP	1
12	421346	2-Veis Miniventil 1/2"BSP	1	28	421792	GUMMISLANGE 4" M/STÅL	1
13	420006	1/2" ANSATS GALV VANN	1	29	421793	SLANGEKLEMME 4" KRAF.TYPE	2
14	410059	Skrue. M10x30 vzn	4	30	410063	Skrue. M10x50.Vzn	2
15	420452	Und.skive 10,5x20x2	20	31	410136	Skrue M12x90Vzn	2
16	410511	Mutter M10 m.Met.lås	10	34			

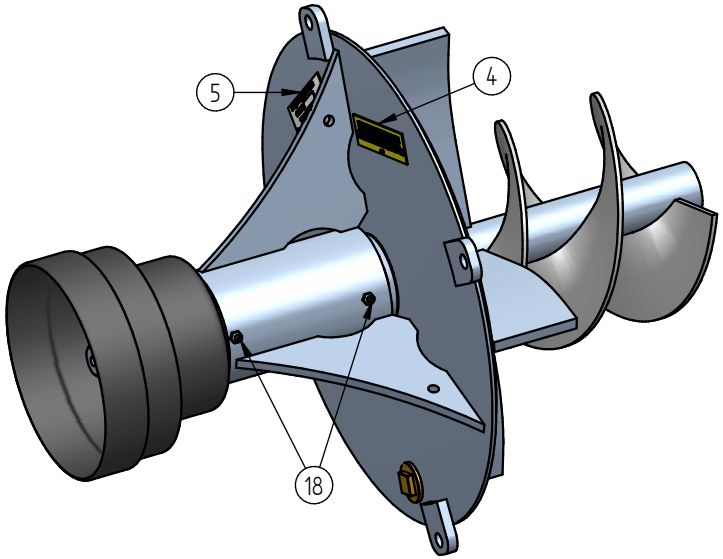

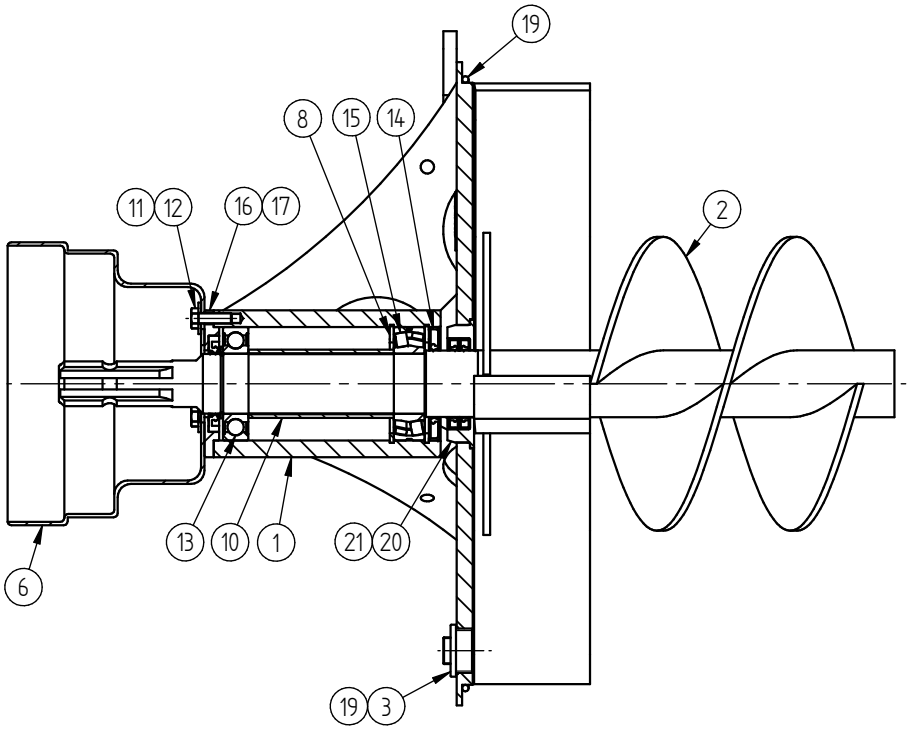

Pos.	Artikkelnummer	Part nr.	Qty.	Name / Type	Dimentions	Material	Weight
21	422310	R017933.par	2	SIMMERRING A50x68x8 RUSTFRIFJÆR		Gummi	0,0 kg
20	519974	R017932.par	1	Simmeringhus	RS Ø96x20	SS 2346	0,5 kg
19	519556	519556.par	1	O-RING FOR PUMPEINNSATS	RS Ø5x1425	GUMMI	0,0 kg
18	420141	420141.par	2	SMØRENIPPEL M8 RETT		Steel	0,0 kg
17	420736	420736.par	1	SIMMERRING 45x72x8 STØVTETNING		Gummi	0,0 kg
16	519973	R018454.par	1	YTRE SIMMERINGHUS	RØ Ø110/60x11	S235	0,4 kg
15	420733	420733.asm	1	SFÆRISK RULLELAGER 45x85x23			0,6 kg
14	420738	420738.par	1	SIMMERRING 50x85x8 STØVTETNING		Gummi	0,0 kg
13	420734	420734.asm	1	KULELAGER 6209			0,4 kg
12	410051	410051.par	3	SKRUE 6KT. M8x25 VZn.	DIN 931	steel	0,0 kg
11	420613	420613 .par	3	UNDERLAGSKIVE 8,4/25x2 A4	DIN 9021	aisi304	0,0 kg
10	519553	519553.par	1	AVSTANDSRØR	RØ Ø51x2, 6x109	S235JR G2	0,3 kg
9	420952	420952.par	1	O-RING RM 29.5x3.0		Gummi	0,0 kg
8	422309	R018162.par	2	Seegerring J 85x3 Din 472			0,1 kg
7	422308	R018164.par	1	Seegerring A 45x1,75 DIN 472			0,0 kg
6	421014	421014.par	1	UNIVERSAL: VERNETRAKT	903640 BYPY	ABS Plastic, medium impact	0,3 kg
5	421595	421595.par	1	PUMPE U/GIR M/SKRU: MERKESKILT		Alu.pl.	0,0 kg
4	421553	421553.par	1	STD.PUMPE U/GIR: KLISTERMERKE		S235JR G2	0,0 kg
3	420490	420490.par	1	1" PLUGG MESSING		Brass, yellow brass	0,1 kg
2	519971	R018452.asm	1	Propell sveist	Dimensjon		18,6 kg
1	519970	R018453.asm	1	PUMPEINNSATS MASKINERT			23,3 kg

This drawing and all information thereon is the property of Reime and is confidential and must not be made public or copied.
This drawing is loanded subject to return upon demand an is not to be used directly or indirectly in any way detrimental to our interests

Reime
Jernbanevegen
4365 NÆRBØ
Tlf: 51 79 19 00
Fax: 51 79 19 62

For none tolerance set dimensions, use following:

0 - 200	± 0,5 mm
200 - 2000	± 1,0 mm
2000 -	± 2,0 mm

Date	Designed by:	Drawing	Mass:	Scale	Size	REV.
28.11.2017	jarkna	R018451.dft	44,6 kg	1:5	A3	

Name: PUMPEINNSATS MONTERT
Product: PUMPEINNSATS

Prod.gr	Artikkelnummer	Sheet
3100	18092	1 / 2