TANDEMBOX antaro

Информация для заказа и проектирования

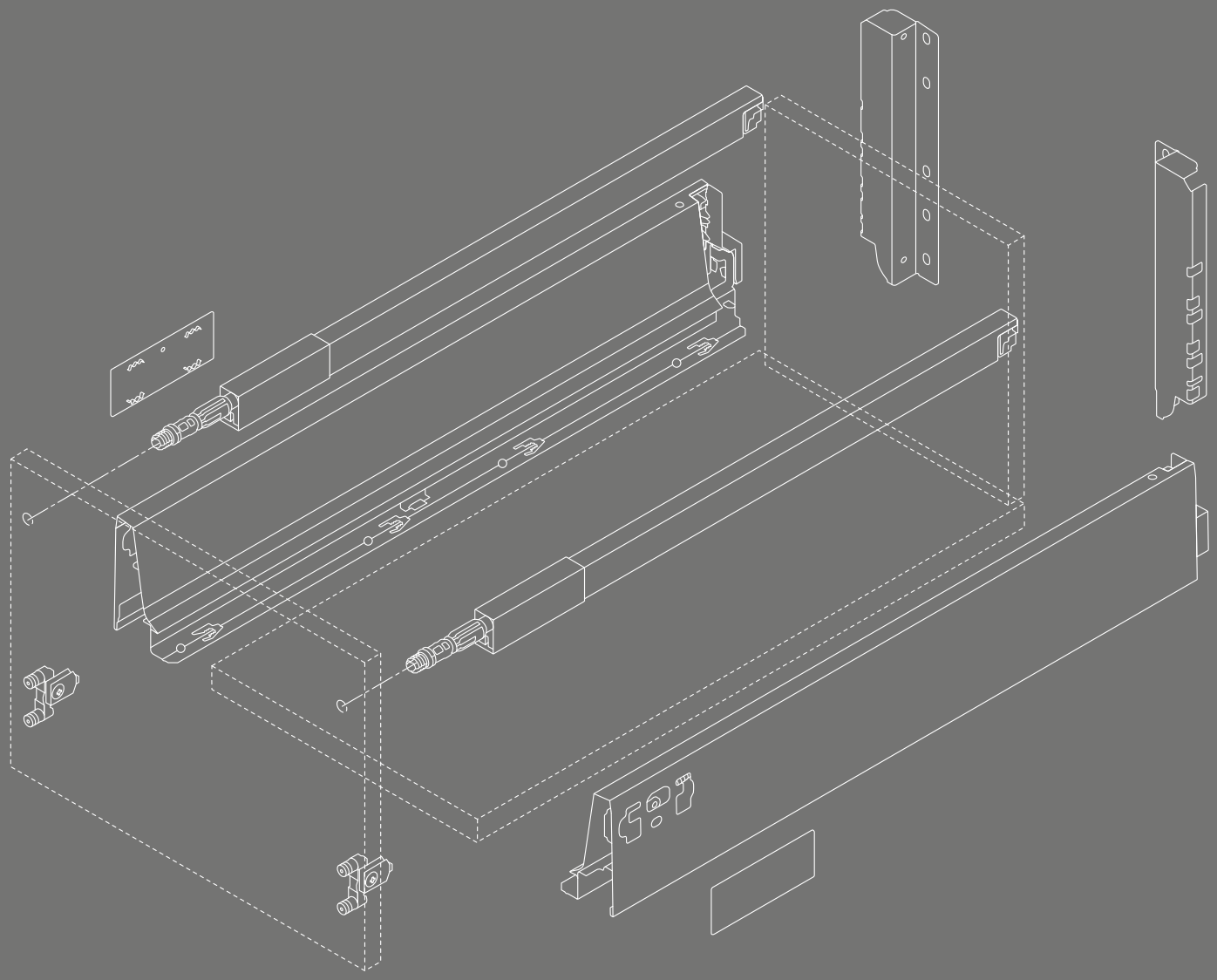

www.blum.com

blum

Стандартный ящик

Высота N
82,5 мм
4

Высота M
98,5 мм
6

Высота K
130,5 мм
10

Внутренний ящик

Высота M
106 мм
8

Высота K
136,5 мм
12

Ящик с высоким фасадом

Высота C
192 мм
14

Высота D
224 мм
20

Высота D
с царгой K
224 мм
26

Высота C,
фасад с алюм. рамкой
192 мм
18

Высота D,
фасад с алюм. рамкой
224 мм
24

Высокий внутренний ящик

Высота C
192 мм
16

Высота D
224 мм
22

Высота D
с царгой K
224 мм
28

Ящик под мойку

Высота C
192 мм
30

Высота D
224 мм
32

Приспособления для сборки	34
SERVO-DRIVE	36
TIP-ON BLUMOTION	36
Крепление направляющих к корпусу	42
Задняя стенка из стали	43
Держатель релинга	44
Стабилизатор фасада	45

Цвет	
SW	Белый шелк
R9006	Серый (RAL 9006)
WGR	Серый
R7037	Темно-серый (RAL 7037)

Изделие

Описание

- Полное выдвижение скрытых направляющих
- Установка фасада без инструмента
- Регулировка фасада в двух плоскостях
- Направляющие со встроенным BLUMOTION, можно использовать с SERVO-DRIVE или с TIP-ON BLUMOTION

Необходимое пространство

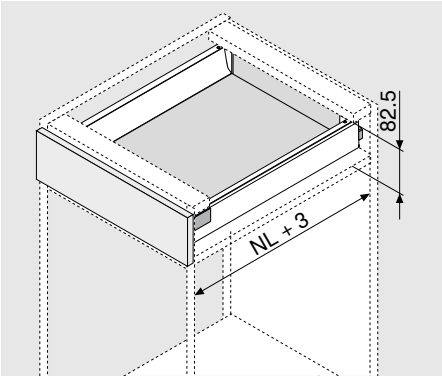

NL Номинальная длина

Информация для заказа

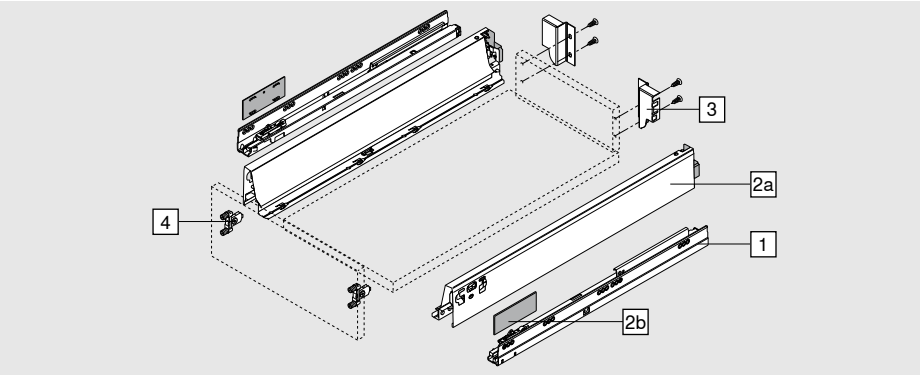

1	Направляющие, лев./прав.	
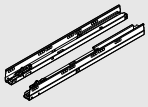	Динамическая нагрузка (кг)	BLUMOTION*
	Номинальная длина (мм)	30 кг
	400	578.4001M
	450	578.4501M
	500	578.5001M
	550	578.5501M

* Можно использовать с SERVO-DRIVE и TIP-ON BLUMOTION

2	Комплект царг		
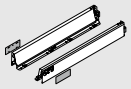	Цвет	SW	R9006
	NL (мм)	Сталь	
	400	378N4002SA	
	450	378N4502SA	
	500	378N5002SA	
	550	378N5502SA	
Комплектация:			
2a	1 x царги, лев./прав.		
2b	2 x заглушки с логотипом Blum, от 1000 шт. с индивид. логотипом		

Информация для заказа

3	Держатели для задней стенки из ДСП, лев./прав.		
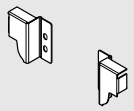	Цвет	SW	R9006
		Сталь	
		Z30N000S.04	
	Задняя стенка из стали		43

4	Крепление фасада		
	INSERTA	2x	ZSF.39A2
	На саморезы	2x	ZSF.35A2
	Под пресс	2x	ZSF.36A2

Проектирование

Необходимое пространство в корпусе

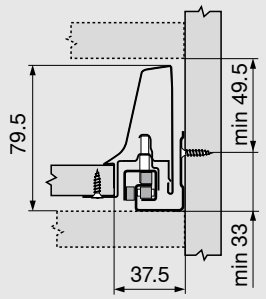

Установочные размеры для фасада

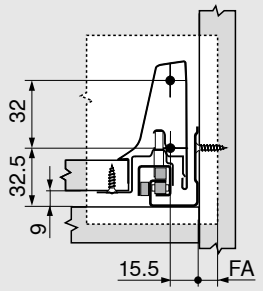

FA Наложение фасада

Карта сверления – фасад – монтаж INSERTA | под пресс

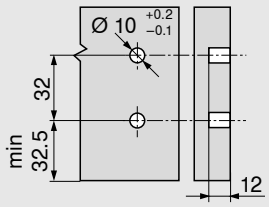

Установочные размеры для задней стенки

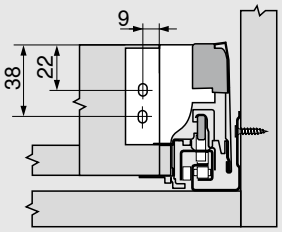

Раскрой плит ДСП 16 мм

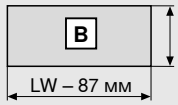

Задняя стенка

69 мм

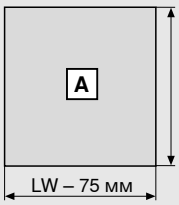

Дно

Задняя стенка из ДСП

NL – 24 мм

Задняя стенка из стали

NL – 22 мм

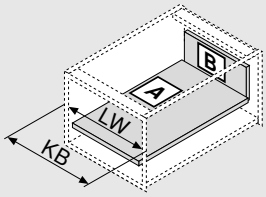

KB Ширина корпуса

LW Внутренняя ширина корпуса

NL Номинальная длина

Изделие

Описание

- Полное выдвижение скрытых направляющих
- Установка фасада без инструмента
- Регулировка фасада в двух плоскостях
- Направляющие со встроенным BLUMOTION, можно использовать с SERVO-DRIVE или с TIP-ON BLUMOTION

Необходимое пространство

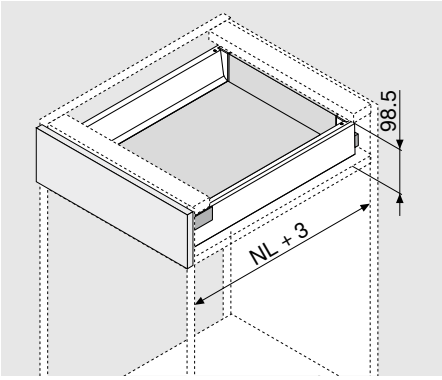

NL Номинальная длина

Информация для заказа

1	Направляющие, лев./прав.		
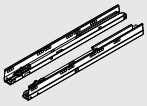	Динамическая нагрузка (кг)		
	Номинальная длина NL (мм)	BLUMOTION*	
		30 кг	65 кг
	270	578.2701M	
	300	578.3001M	
	350	578.3501M	
	400	578.4001M	
	450	578.4501M	576.4501M
	500	578.5001M	576.5001M
	550	578.5501M	576.5501M
	600	578.6001M	576.6001M
	650		576.6501M

*Можно использовать с SERVO-DRIVE и TIP-ON BLUMOTION

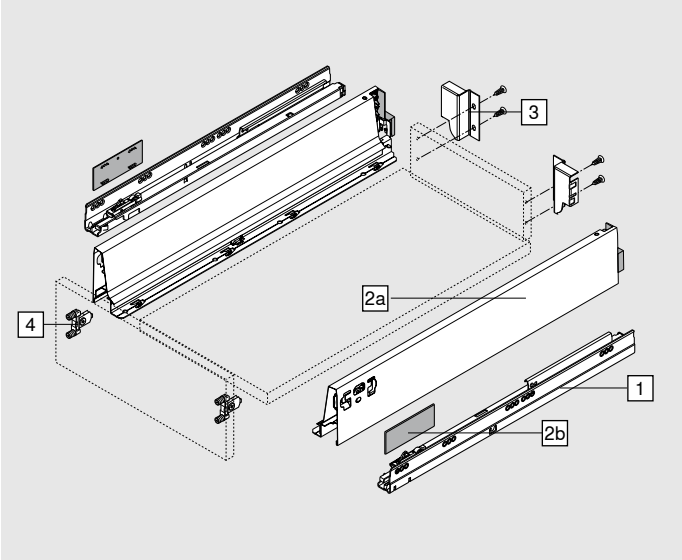

2	Комплект царг		
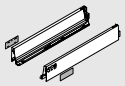	Цвет	SW	R9006
	NL (мм)	Сталь	
	270	378M2702SA	
	300	378M3002SA	
	350	378M3502SA	
	400	378M4002SA	
	450	378M4502SA	
	500	378M5002SA	
	550	378M5502SA	
	600	378M6002SA	
	650	378M6502SA	
Комплектация:			
2a	1 x царги, лев./прав.		
2b	2 x заглушки с логотипом Blum, от 1000 шт. с индивид. логотипом		

Информация для заказа

3	Держатели для задней стенки из ДСП, лев./прав.		
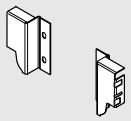	Цвет	SW	R9006
		Сталь	
		Z30M000S.04	
	Задняя стенка из стали		43

4	Крепление фасада		
	INSERTA	2x	ZSF.39A2
	На саморезы	2x	ZSF.35A2
	Под пресс	2x	ZSF.36A2

Проектирование

Необходимое пространство в корпусе

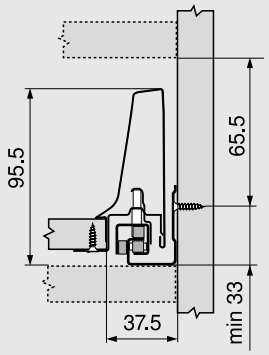

Установочные размеры для фасада

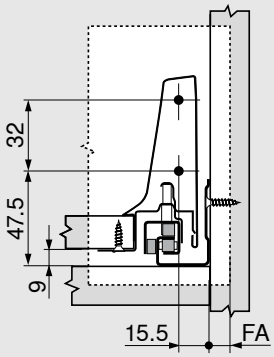

FA Наложение фасада

Карта сверления – фасад – монтаж INSERTA | под пресс

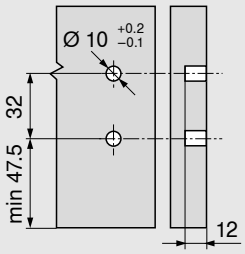

Установочные размеры для задней стенки

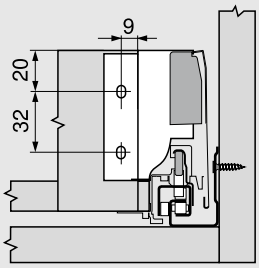

Раскрой плит ДСП 16 мм

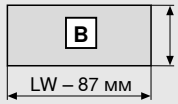

Задняя стенка

84 мм

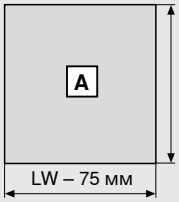

Дно

Задняя стенка из ДСП

NL – 24 мм

Задняя стенка из стали

NL – 22 мм

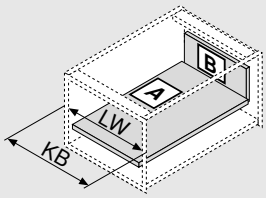

KB Ширина корпуса

LW Внутренняя ширина корпуса

NL Номинальная длина

Изделие

Описание

- Полное выдвижение скрытых направляющих
- Установка фасада без инструмента
- Направляющие со встроенным BLUMOTION, можно использовать с SERVO-DRIVE или с TIP-ON BLUMOTION
- Внутренний ящик либо с ручкой, либо с ручкой и поводком

Необходимое пространство

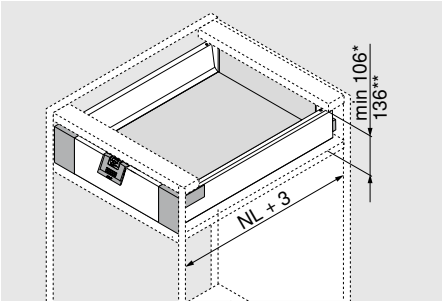

NL Номинальная длина
* Мин. необходимое пространство для внутреннего ящика с ручкой или без нее
** Внутренний ящик с удобным доступом сверху

Информация для заказа

1	Направляющие, лев./прав.		
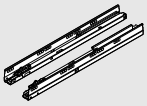	Динамическая нагрузка (кг)		
	Номинальная длина NL (мм)	BLUMOTION*	
		30 кг	65 кг
	270	578.2701M	
	300	578.3001M	
	350	578.3501M	
	400	578.4001M	
	450	578.4501M	576.4501M
	500	578.5001M	576.5001M
	550	578.5501M	576.5501M
	600	578.6001M	576.6001M
	650		576.6501M

*Можно использовать с SERVO-DRIVE и TIP-ON BLUMOTION

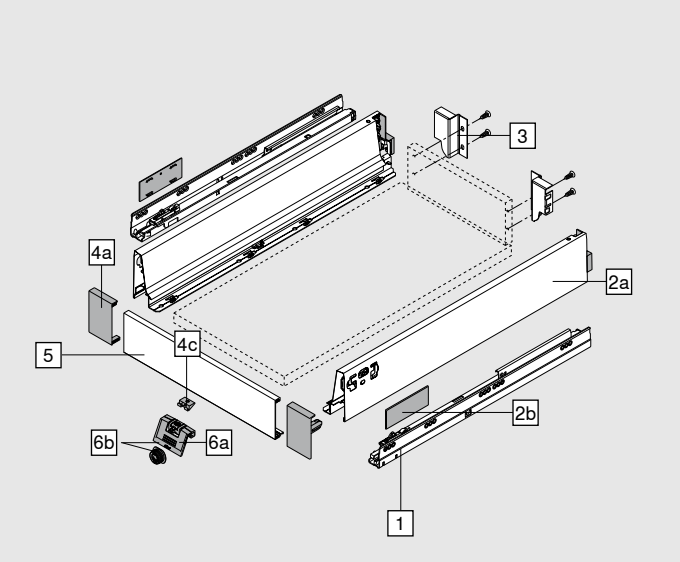

2	Комплект царг		
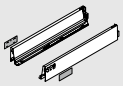	Цвет	SW	R9006
	NL (мм)	Сталь	
	270	378M2702SA	
	300	378M3002SA	
	350	378M3502SA	
	400	378M4002SA	
	450	378M4502SA	
	500	378M5002SA	
	550	378M5502SA	
	600	378M6002SA	
	650	378M6502SA	
Комплектация:			
2a	1 x царги, лев./прав.		
2b	2 x заглушки с логотипом Blum, от 1000 шт. с индивид. логотипом		

Информация для заказа

3	Держатели для задней стенки из ДСП, лев./прав.		
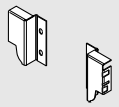	Цвет	SW	R9006
	Сталь	Z30M000S.04	
	Задняя стенка из стали	43	

4	Комплект держателей передней панели		
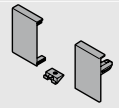	Цвет	SW	WGR
	Пластмасса		
		ZIF.71M0	
Комплектация:			
4a	1 x Держатель передней панели, лев./прав.		
4c	1 x Фиксатор		

5	Передняя панель		
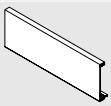	Цвет	SW	R9006
	Алюминий	Z31L1036A	
	Под раскрой		

6a	Ручка			
	Цвет	SW	WGR	R7037
	Пластмасса			
	ZIF.80M5			

6b	Ручка и поводок			
	Цвет	SW/R7037	WGR/R7037	R7037
	Пластмасса			
	ZIF.80M7			

Проектирование

Необходимое пространство в корпусе

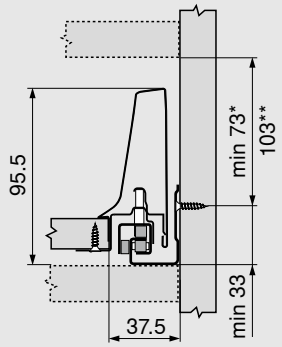

* Мин. необходимое пространство для внутреннего ящика с ручкой или без нее. Ящик без ручки можно открыть только снизу.

** Внутренний ящик с удобным доступом сверху

Карта сверления – фасад – поводок

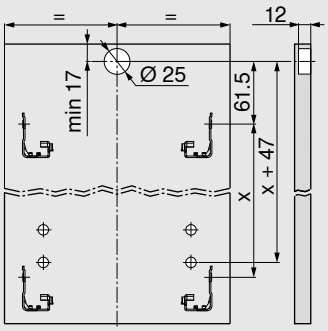

Установочные размеры для задней стенки

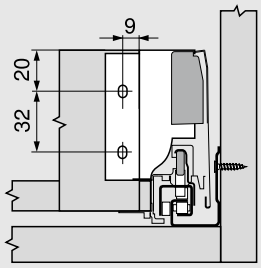

Раскрой плит ДСП 16 мм

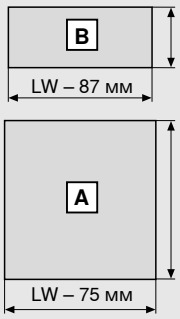

Задняя стенка

84 мм

Дно

Задняя стенка из ДСП

NL – 24 мм

Задняя стенка из стали

NL – 22 мм

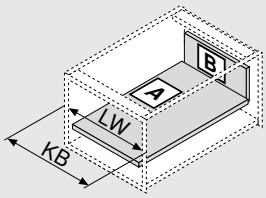

KB Ширина корпуса

LW Внутренняя ширина корпуса

NL Номинальная длина

Раскрой передней панели

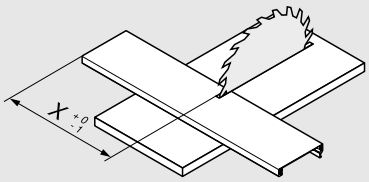

x = LW - 132

Изделие

Описание

- Полное выдвижение скрытых направляющих
- Установка фасада без инструмента
- Регулировка фасада в двух плоскостях
- Направляющие со встроенным BLUMOTION, можно использовать с SERVO-DRIVE или с TIP-ON BLUMOTION

Необходимое пространство

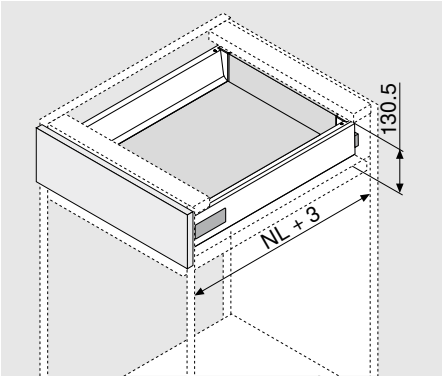

NL Номинальная длина

Информация для заказа

1	Направляющие, лев./прав.		
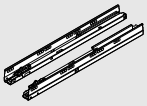	Динамическая нагрузка (кг)		
	Номинальная длина NL (мм)	BLUMOTION*	
		30 кг	65 кг
	270	578.2701M	
	300	578.3001M	
	350	578.3501M	
	400	578.4001M	
	450	578.4501M	576.4501M
	500	578.5001M	576.5001M
	550	578.5501M	576.5501M
	600	578.6001M	576.6001M
	650		576.6501M

*Можно использовать с SERVO-DRIVE и TIP-ON BLUMOTION

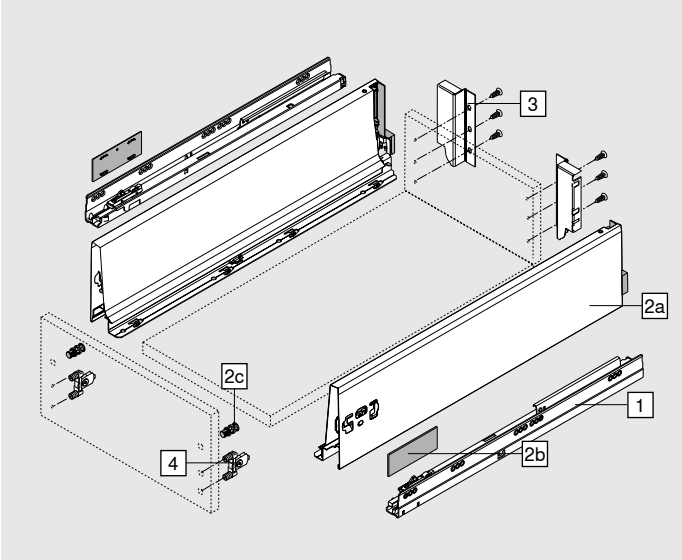

2	Комплект царг		
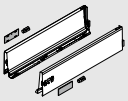	Цвет	SW	R9006
	NL (мм)	Сталь	
	270	378K2702SA	
	300	378K3002SA	
	350	378K3502SA	
	400	378K4002SA	
	450	378K4502SA	
	500	378K5002SA	
	550	378K5502SA	
	600	378K6002SA	
	650	378K6502SA	
Комплектация:			
2a	1 x царги, лев./прав.		
2b	2 x заглушки с логотипом Blum, от 1000 шт. с индивид. логотипом		
2c	2 x установочные дюбели		

Информация для заказа

3	Держатели для задней стенки из ДСП, лев./прав.		
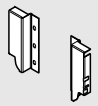	Цвет	SW	R9006
		Сталь	
		Z30K000S	
	Задняя стенка из стали		43

4	Крепление фасада		
	INSERTA	2x	ZSF.39A2
	На саморезы	2x	ZSF.35A2
	Под пресс	2x	ZSF.36A2

Проектирование

Необходимое пространство в корпусе

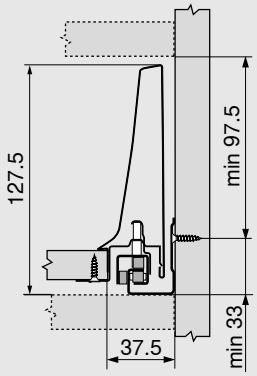

Установочные размеры для фасада

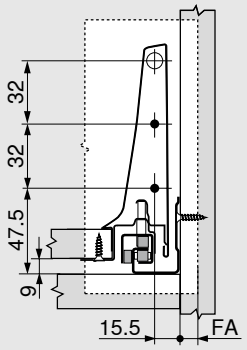

FA Наложение фасада

Карта сверления – фасад – монтаж INSERTA | под пресс

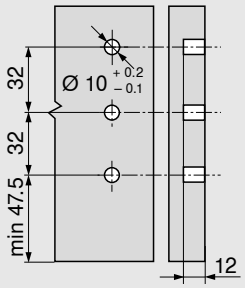

Установочные размеры для задней стенки

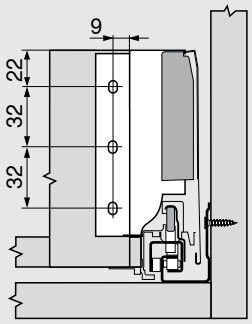

Раскрой плит ДСП 16 мм

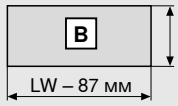

Задняя стенка

116 мм

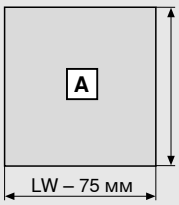

Дно

Задняя стенка из ДСП

NL – 24 мм

Задняя стенка из стали

NL – 22 мм

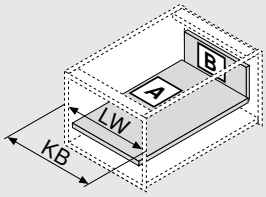

KB Ширина корпуса

LW Внутренняя ширина корпуса

NL Номинальная длина

Изделие

Описание

- Полное выдвижение скрытых направляющих
- Установка фасада без инструмента
- Направляющие со встроенным BLUMOTION, можно использовать с SERVO-DRIVE или с TIP-ON BLUMOTION
- Внутренний ящик либо с ручкой, либо с ручкой и поводком

Необходимое пространство

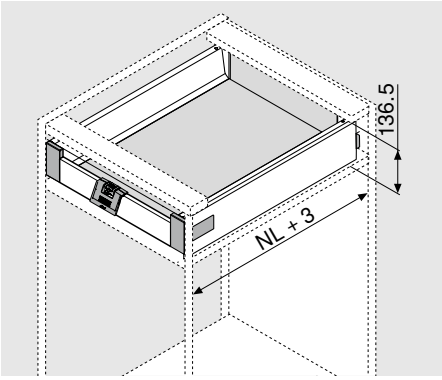

NL Номинальная длина

Информация для заказа

1	Направляющие, лев./прав.		
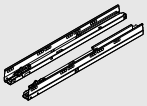	Динамическая нагрузка (кг)		
	Номинальная длина NL (мм)	BLUMOTION*	
		30 кг	65 кг
	270	578.2701M	
	300	578.3001M	
	350	578.3501M	
	400	578.4001M	
	450	578.4501M	576.4501M
	500	578.5001M	576.5001M
	550	578.5501M	576.5501M
	600	578.6001M	576.6001M
	650		576.6501M

*Можно использовать с SERVO-DRIVE и TIP-ON BLUMOTION

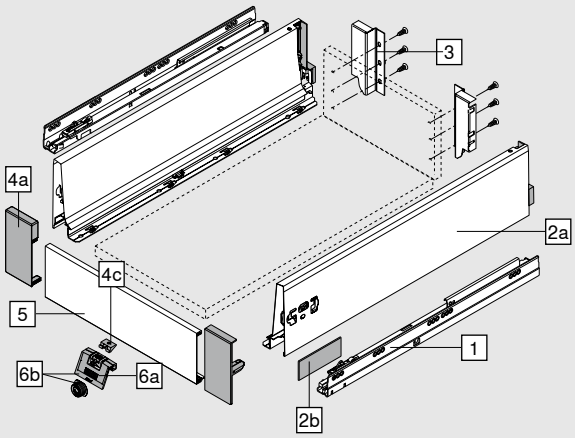

2	Комплект царг		
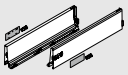	Цвет	SW	R9006
	NL (мм)	Сталь	
	270	378K2702SA	
	300	378K3002SA	
	350	378K3502SA	
	400	378K4002SA	
	450	378K4502SA	
	500	378K5002SA	
	550	378K5502SA	
	600	378K6002SA	
	650	378K6502SA	
Комплектация:			
2a	1 x царги, лев./прав.		
2b	2 x заглушки с логотипом Blum, от 1000 шт. с индивид. логотипом		

Информация для заказа

3	Держатели для задней стенки из ДСП, лев./прав.		
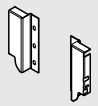	Цвет	SW	R9006
	Сталь		Z30K000S
	Задняя стенка из стали		43

4	Комплект держателей передней панели		
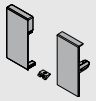	Цвет	SW	WGR
	Пластмасса		
			ZIF.71K0
Комплектация:			
4a	1 x Держатель передней панели, лев./прав.		
4c	1 x Фиксатор		Z31A0008

5	Передняя панель		
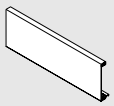	Цвет	SW	R9006
	Алюминий		Z31L1036A
	Под раскрой		

6a	Ручка			
	Цвет	SW	WGR	R7037
	Пластмасса			
	ZIF.80M5			

6b	Ручка и поводок			
	Цвет	SW/R7037	WGR/ R7037	R7037
	Пластмасса			
	ZIF.80M7			

Проектирование

Необходимое пространство в корпусе

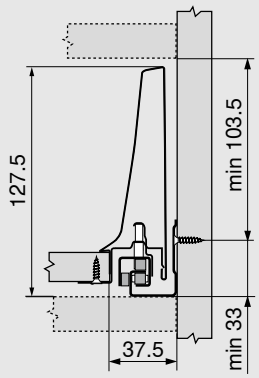

Карта сверления – фасад – поводок

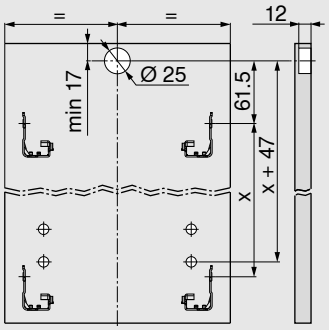

Установочные размеры для задней стенки

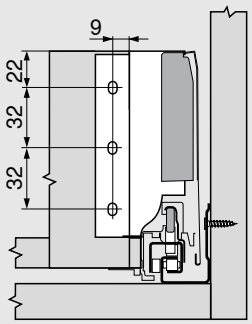

Раскрой плит ДСП 16 мм

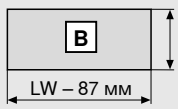

Задняя стенка

116 мм

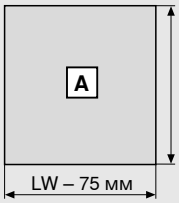

Дно

Задняя стенка из ДСП

NL – 24 мм

Задняя стенка из стали

NL – 22 мм

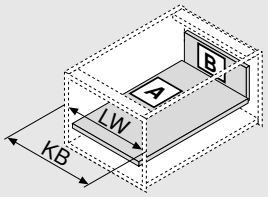

KB Ширина корпуса
LW Внутренняя ширина корпуса
NL Номинальная длина

Раскрой передней панели

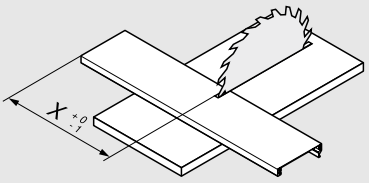

x = LW - 132

Изделие

Описание

- С одинарным релингом
- Полное выдвижение скрытых направляющих
- Установка фасада без инструмента
- Трехмерная регулировка фасада
- Направляющие со встроенным BLUMOTION, можно использовать с SERVO-DRIVE или с TIP-ON BLUMOTION

Необходимое пространство

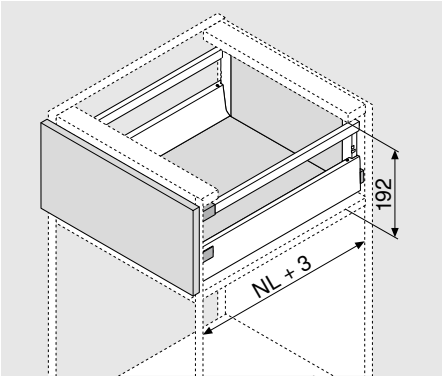

NL Номинальная длина

Информация для заказа

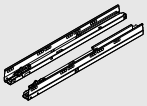

1	Направляющие, лев./прав.		
	Динамическая нагрузка (кг)		
	Номинальная длина NL (мм)	BLUMOTION*	
		30 кг	65 кг
	270	578.2701M	
	300	578.3001M	
	350	578.3501M	
	400	578.4001M	
	450	578.4501M	576.4501M
	500	578.5001M	576.5001M
	550	578.5501M	576.5501M
	600	578.6001M	576.6001M
	650		576.6501M

*Можно использовать с SERVO-DRIVE и TIP-ON BLUMOTION

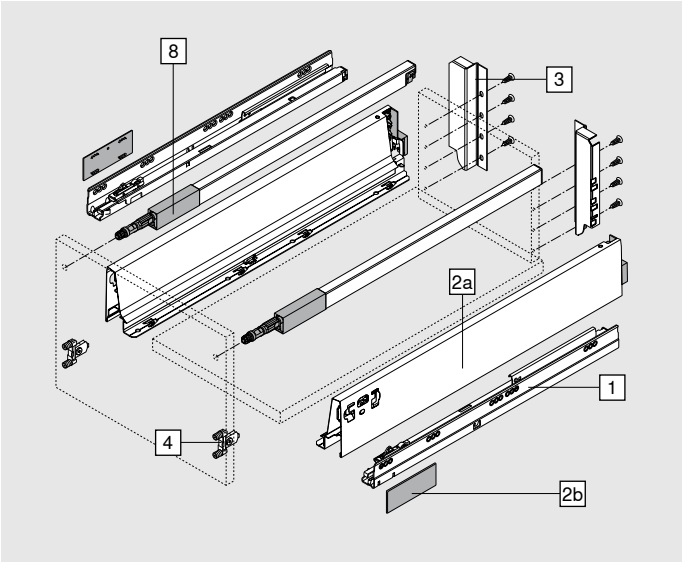

2	Комплект царг		
	Цвет	SW	R9006
	NL (мм)	Сталь	
	270	378M2702SA	
	300	378M3002SA	
	350	378M3502SA	
	400	378M4002SA	
	450	378M4502SA	
	500	378M5002SA	
	550	378M5502SA	
	600	378M6002SA	
	650	378M6502SA	
Комплектация:			
2a	1 x царги, лев./прав.		
2b	2 x заглушки с логотипом Blum, от 1000 шт. с индивид. логотипом		

Информация для заказа

3	Держатели для задней стенки из ДСП, лев./прав.		
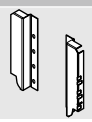	Цвет	SW	R9006
	Сталь		Z30C000S
	Задняя стенка из стали		43

4	Крепление фасада		
	INSERTA	2x	ZSF.39A2
	На саморезы	2x	ZSF.35A2
	Под пресс	2x	ZSF.36A2

8	Продольный релинг, лев./прав.		
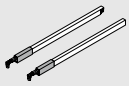	Цвет	SW	R9006
	NL (мм)	Сталь	
	270	ZRG.207RSIC	
	300	ZRG.237RSIC	
	350	ZRG.287RSIC	
	400	ZRG.337RSIC	
	450	ZRG.387RSIC	
	500	ZRG.437RSIC	
	550	ZRG.487RSIC	
	600	ZRG.537RSIC	
	650	ZRG.587RSIC	

Проектирование

Необходимое пространство в корпусе

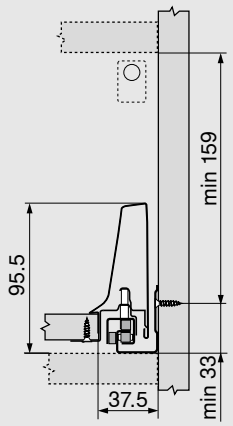

Установочные размеры для фасада

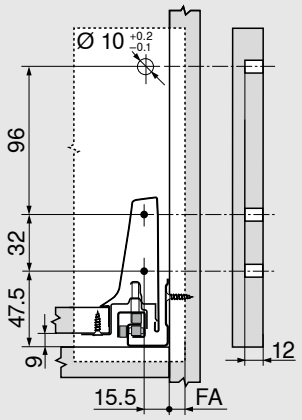

FA Наложение фасада

Карта сверления – фасад – монтаж INSERTA | под пресс

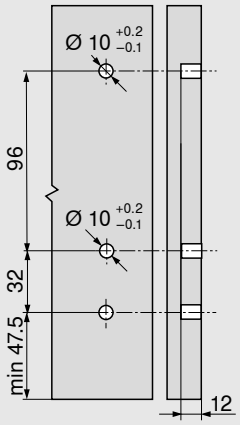

Установочные размеры для задней стенки

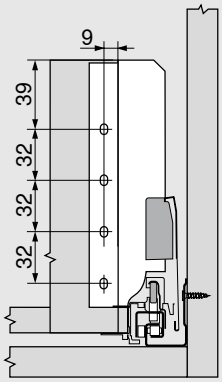

Раскрой плит ДСП 16 мм

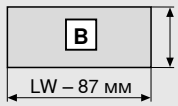

Задняя стенка

167 мм

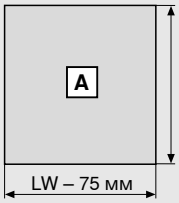

Дно

Задняя стенка из ДСП

NL – 24 мм

Задняя стенка из стали

NL – 22 мм

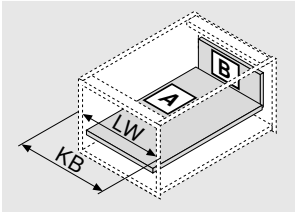

KB Ширина корпуса

LW Внутренняя ширина корпуса

NL Номинальная длина

Изделие

Описание

- С одинарным релингом
- Полное выдвижение скрытых направляющих
- Установка фасада без инструмента
- Трехмерная регулировка фасада
- Направляющие со встроенным BLUMOTION, можно использовать с SERVO-DRIVE или с TIP-ON BLUMOTION

Необходимое пространство

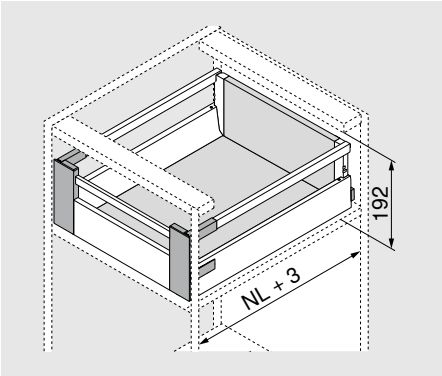

NL Номинальная длина

Информация для заказа

1	Направляющие, лев./прав.		
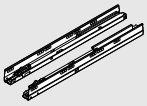	Динамическая нагрузка (кг)		
	Номинальная длина NL (мм)	BLUMOTION*	
		30 кг	65 кг
	270	578.2701M	
	300	578.3001M	
	350	578.3501M	
	400	578.4001M	
	450	578.4501M	576.4501M
	500	578.5001M	576.5001M
	550	578.5501M	576.5501M
	600	578.6001M	576.6001M
	650		576.6501M

*Можно использовать с SERVO-DRIVE и TIP-ON BLUMOTION

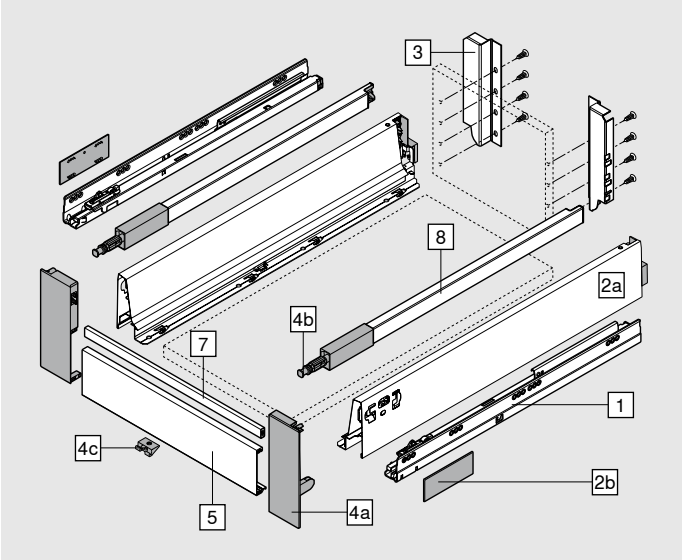

2	Комплект царг		
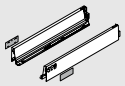	Цвет	SW	R9006
	NL (мм)	Сталь	
	270	378M2702SA	
	300	378M3002SA	
	350	378M3502SA	
	400	378M4002SA	
	450	378M4502SA	
	500	378M5002SA	
	550	378M5502SA	
	600	378M6002SA	
	650	378M6502SA	
Комплектация:			
2a	1 x царги, лев./прав.		
2b	2 x заглушки с логотипом Blum, от 1000 шт. с индивид. логотипом		

Информация для заказа

3	Держатели для задней стенки из ДСП, лев./прав.		
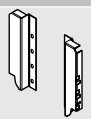	Цвет	SW	R9006
	Сталь		Z30.C000S
	Задняя стенка из стали		43

4	Комплект держателей передней панели		
	Цвет	SW	WGR
	Пластмасса		
			ZIF.76C0
Комплектация:			
4a	1 x Держатель передней панели, лев./прав.		
4b	2 x Головки релинга		ZRG.000RF
4c	1 x Фиксатор		Z31A0008

5	Передняя панель		
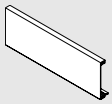	Цвет	SW	R9006
	Алюминий		Z31L1036A
	Под раскрой		

7	Поперечный релинг		
	Цвет	SW	R9006
	Алюминий		ZRG.1046Z
	Под раскрой		

8	Продольный релинг, лев./прав.		
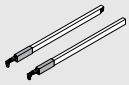	Цвет	SW	R9006
	NL (мм)	Сталь	
	270		ZRG.207RSIC
	300		ZRG.237RSIC
	350		ZRG.287RSIC
	400		ZRG.337RSIC
	450		ZRG.387RSIC
	500		ZRG.437RSIC
	550		ZRG.487RSIC
	600		ZRG.537RSIC
	650		ZRG.587RSIC

Проектирование

Необходимое пространство в корпусе

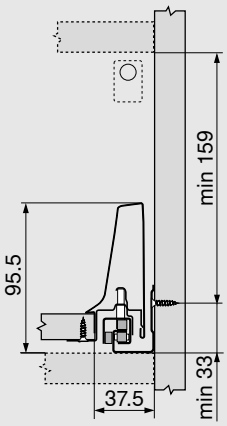

Установочные размеры для задней стенки

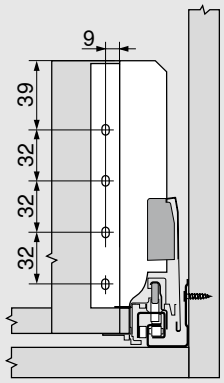

Раскрой плит ДСП 16 мм

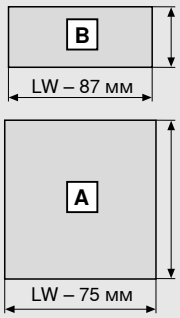

Задняя стенка

167 мм

Дно

Задняя стенка из ДСП

NL – 24 мм

Задняя стенка из стали

NL – 22 мм

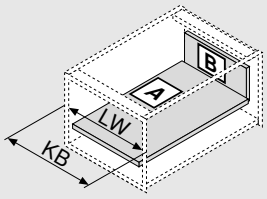

KB Ширина корпуса

LW Внутренняя ширина корпуса

NL Номинальная длина

Раскрой передней панели

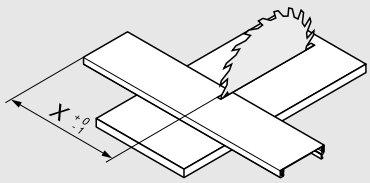

x = LW - 132

Раскрой поперечного релинга

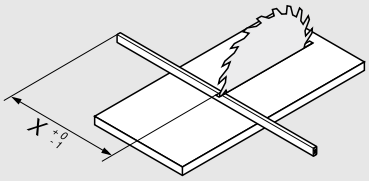

x = LW - 122

Ящик с высоким фасадом с алюминиевой рамкой

Изделие

Описание

- С одинарным релингом
- Полное выдвижение скрытых направляющих
- Установка фасада без инструмента
- Трехмерная регулировка фасада
- Направляющие со встроенным BLUMOTION, можно использовать с SERVO-DRIVE или с TIP-ON BLUMOTION

Необходимое пространство

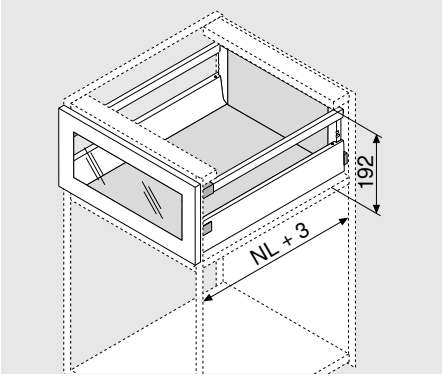

NL Номинальная длина

Информация для заказа

1	Направляющие, лев./прав.		
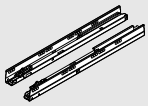	Динамическая нагрузка (кг)		
	Номинальная длина NL (мм)	BLUMOTION*	
		30 кг	65 кг
	270	578.2701M	
	300	578.3001M	
	350	578.3501M	
	400	578.4001M	
	450	578.4501M	576.4501M
	500	578.5001M	576.5001M
	550	578.5501M	576.5501M
	600	578.6001M	576.6001M
	650		576.6501M

*Можно использовать с SERVO-DRIVE и TIP-ON BLUMOTION

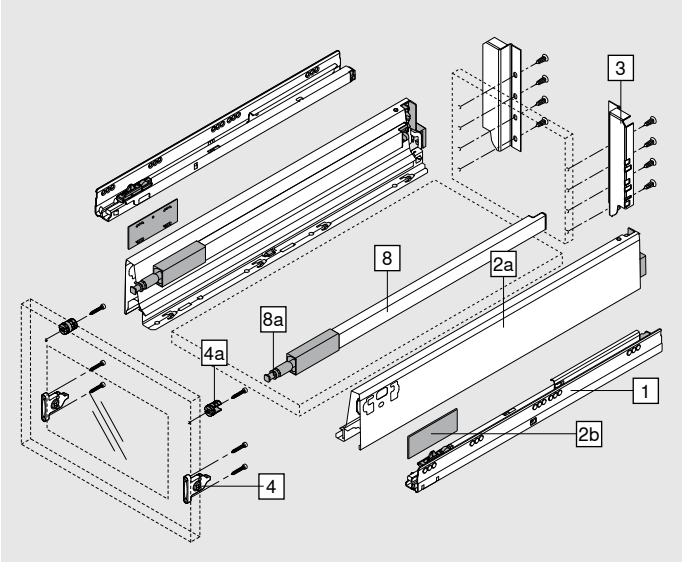

2	Комплект царг		
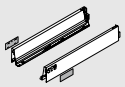	Цвет	SW	R9006
	NL (мм)	Сталь	
	270	378M2702SA	
	300	378M3002SA	
	350	378M3502SA	
	400	378M4002SA	
	450	378M4502SA	
	500	378M5002SA	
	550	378M5502SA	
	600	378M6002SA	
	650	378M6502SA	
Комплектация:			
2a	1 x царги, лев./прав.		
2b	2 x заглушки с логотипом Blum, от 1000 шт. с индивид. логотипом		

Ящик с высоким фасадом с алюминиевой рамкой

Информация для заказа

3	Держатели для задней стенки из ДСП, лев./прав.		
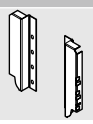	Цвет	SW	R9006
	Сталь		Z30.C000S
	Задняя стенка из стали		43

4	Крепление фасада	
	На саморезы	2x
	ZSF.35A2	

4a	Адаптер для алюминиевых рамок, симметричный	
	Цвет	Нейтральный / белый
	Пластмасса	2x
	ZRF.2210	

8	Продольный релинг, лев./прав.		
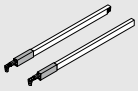	Цвет	SW	R9006
	NL (мм)	Сталь	
	270	ZRG.207RSIC	
	300	ZRG.237RSIC	
	350	ZRG.287RSIC	
	400	ZRG.337RSIC	
	450	ZRG.387RSIC	
	500	ZRG.437RSIC	
	550	ZRG.487RSIC	
	600	ZRG.537RSIC	
	650	ZRG.587RSIC	

8a	Головка релинга	
	Цвет	Нейтральный
	2 x Пластмасса	
	ZRG.000R5F	

Проектирование

Необходимое пространство в корпусе

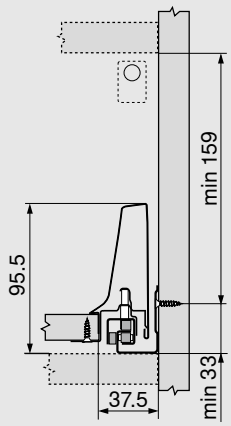

Установочные размеры для фасада

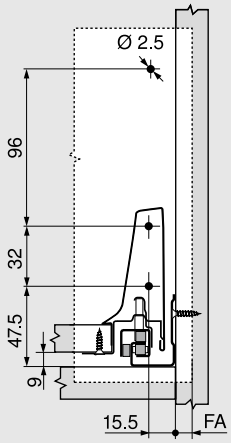

FA Наложение фасада

Установочные размеры для задней стенки

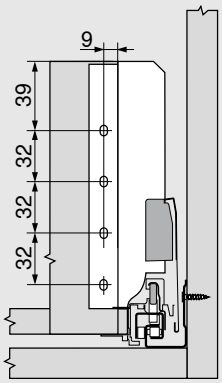

Раскрой плит ДСП 16 мм

Задняя стенка

167 мм

Дно

Задняя стенка из ДСП

NL – 24 мм

Задняя стенка из стали

NL – 22 мм

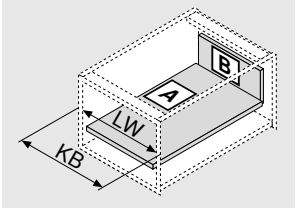

KB Ширина корпуса

LW Внутренняя ширина корпуса

NL Номинальная длина

Изделие

Описание

- С одинарным релингом
- Полное выдвижение скрытых направляющих
- Установка фасада без инструмента
- Трехмерная регулировка фасада
- Направляющие со встроенным BLUMOTION, можно использовать с SERVO-DRIVE или с TIP-ON BLUMOTION

Необходимое пространство

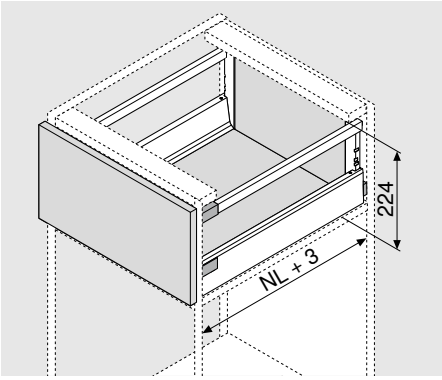

NL Номинальная длина

Информация для заказа

1	Направляющие, лев./прав.		
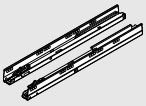	Динамическая нагрузка (кг)		
	Номинальная длина NL (мм)	BLUMOTION*	
		30 кг	65 кг
	270	578.2701M	
	300	578.3001M	
	350	578.3501M	
	400	578.4001M	
	450	578.4501M	576.4501M
	500	578.5001M	576.5001M
	550	578.5501M	576.5501M
	600	578.6001M	576.6001M
	650		576.6501M

*Можно использовать с SERVO-DRIVE и TIP-ON BLUMOTION

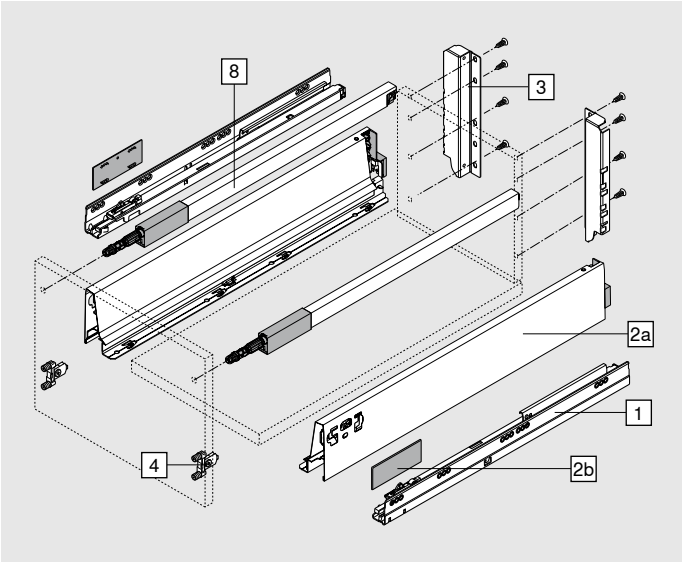

2	Комплект царг		
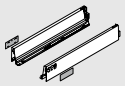	Цвет	SW	R9006
	NL (мм)	Сталь	
	270	378M2702SA	
	300	378M3002SA	
	350	378M3502SA	
	400	378M4002SA	
	450	378M4502SA	
	500	378M5002SA	
	550	378M5502SA	
	600	378M6002SA	
	650	378M6502SA	
Комплектация:			
2a	1 x царги, лев./прав.		
2b	2 x заглушки с логотипом Blum, от 1000 шт. с индивид. логотипом		

Информация для заказа

3	Держатели для задней стенки из ДСП, лев./прав.		
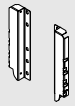	Цвет	SW	R9006
	Сталь		Z30D000SL
	Задняя стенка из стали		43

4	Крепление фасада		
	INSERTA	2x	ZSF.39A2
	На саморезы	2x	ZSF.35A2
	Под пресс	2x	ZSF.36A2

8	Продольный релинг, лев./прав.		
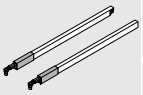	Цвет	SW	R9006
	NL (мм)	Сталь	
	270	ZRG.207RSIC	
	300	ZRG.237RSIC	
	350	ZRG.287RSIC	
	400	ZRG.337RSIC	
	450	ZRG.387RSIC	
	500	ZRG.437RSIC	
	550	ZRG.487RSIC	
	600	ZRG.537RSIC	
	650	ZRG.587RSIC	

Проектирование

Необходимое пространство в корпусе

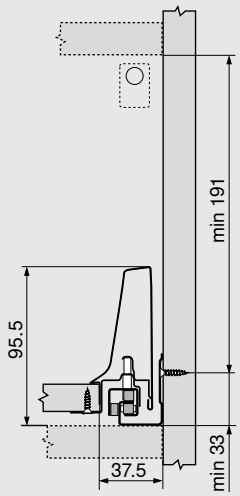

Установочные размеры для фасада

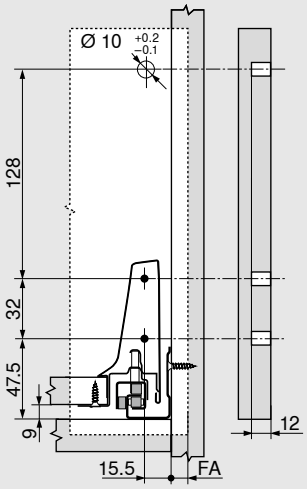

FA Наложение фасада

Карта сверления – фасад – монтаж INSERTA | под пресс

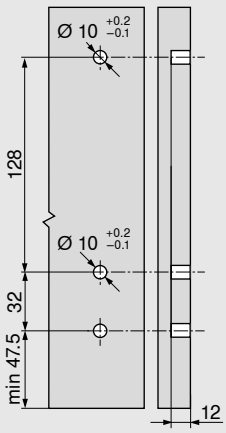

Установочные размеры для задней стенки

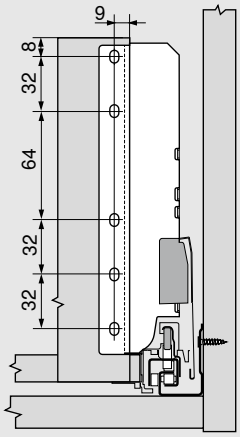

Раскрой плит ДСП 16 мм

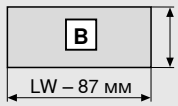

Задняя стенка

199 мм

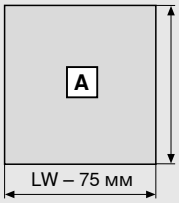

Дно

Задняя стенка из ДСП

NL – 24 мм

Задняя стенка из стали

NL – 22 мм

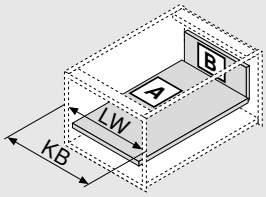

KB Ширина корпуса

LW Внутренняя ширина корпуса

NL Номинальная длина

Изделие

Описание

- С одинарным релингом
- Полное выдвижение скрытых направляющих
- Установка фасада без инструмента
- Трехмерная регулировка фасада
- Направляющие со встроенным BLUMOTION, можно использовать с SERVO-DRIVE или с TIP-ON BLUMOTION

Необходимое пространство

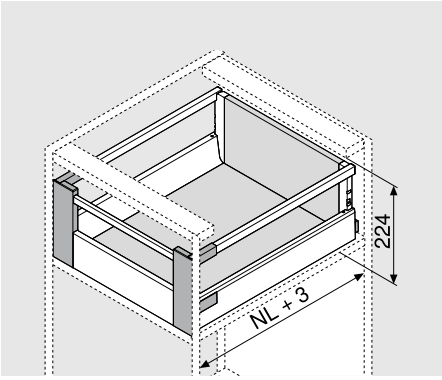

NL Номинальная длина

Информация для заказа

1	Направляющие, лев./прав.		
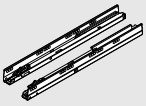	Динамическая нагрузка (кг)		
	Номинальная длина NL (мм)	BLUMOTION*	
		30 кг	65 кг
	270	578.2701M	
	300	578.3001M	
	350	578.3501M	
	400	578.4001M	
	450	578.4501M	576.4501M
	500	578.5001M	576.5001M
	550	578.5501M	576.5501M
	600	578.6001M	576.6001M
	650		576.6501M

*Можно использовать с SERVO-DRIVE и TIP-ON BLUMOTION

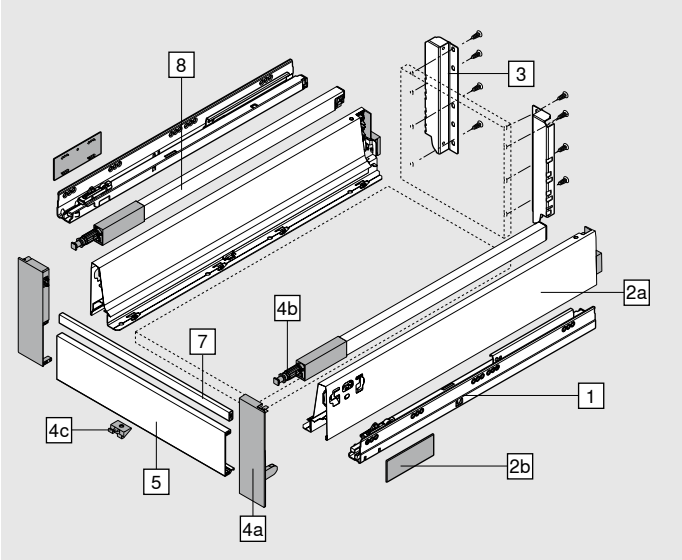

2	Комплект царг		
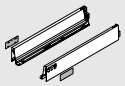	Цвет	SW	R9006
	NL (мм)	Сталь	
	270	378M2702SA	
	300	378M3002SA	
	350	378M3502SA	
	400	378M4002SA	
	450	378M4502SA	
	500	378M5002SA	
	550	378M5502SA	
	600	378M6002SA	
	650	378M6502SA	
Комплектация:			
2a	1 x царги, лев./прав.		
2b	2 x заглушки с логотипом Blum, от 1000 шт. с индивид. логотипом		

Информация для заказа

3	Держатели для задней стенки из ДСП, лев./прав.		
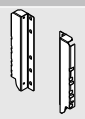	Цвет	SW	R9006
	Сталь		Z30D000SL
	Задняя стенка из стали		43

4	Комплект держателей передней панели		
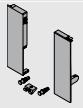	Цвет	SW	WGR
	Пластмасса		
			ZIF.76D0
Комплектация:			
4a	1 x Держатель передней панели, лев./прав.		
4b	2 x Головки релинга		ZRG.000R5F
4c	1 x Фиксатор		Z31A0008

5	Передняя панель		
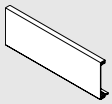	Цвет	SW	R9006
	Алюминий		Z31L1036A
	Под раскрой		

7	Поперечный релинг		
	Цвет	SW	R9006
	Алюминий		ZRG.1046Z
	Под раскрой		

8	Продольный релинг, лев./прав.		
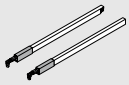	Цвет	SW	R9006
	NL (мм)	Сталь	
	270		ZRG.207RSIC
	300		ZRG.237RSIC
	350		ZRG.287RSIC
	400		ZRG.337RSIC
	450		ZRG.387RSIC
	500		ZRG.437RSIC
	550		ZRG.487RSIC
	600		ZRG.537RSIC
	650		ZRG.587RSIC

Проектирование

Необходимое пространство в корпусе

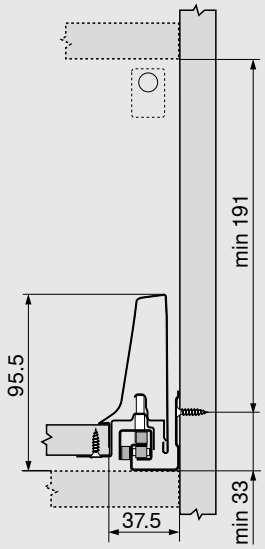

Установочные размеры для задней стенки

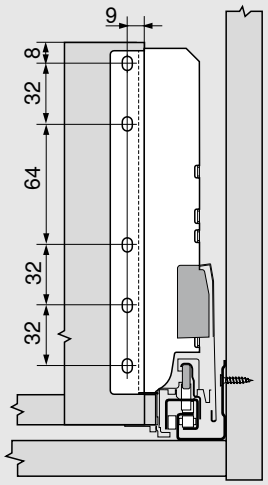

Раскрой плит ДСП 16 мм

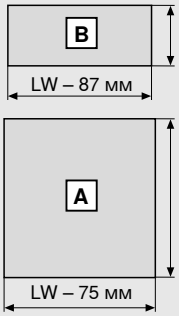

Задняя стенка

199 мм

Дно

Задняя стенка из ДСП

NL – 24 мм

Задняя стенка из стали

NL – 22 мм

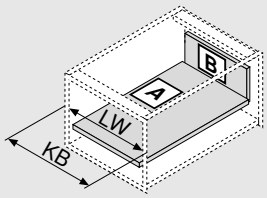

KB Ширина корпуса
LW Внутренняя ширина корпуса
NL Номинальная длина

Раскрой передней панели

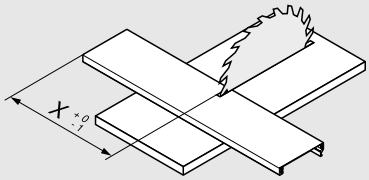

x = LW - 132

Раскрой поперечного релинга

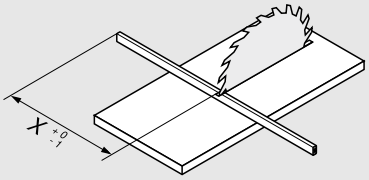

x = LW - 122

Ящик с высоким фасадом с алюминиевой рамкой

Изделие

Описание

- С одинарным релингом
- Полное выдвижение скрытых направляющих
- Установка фасада без инструмента
- Трехмерная регулировка фасада
- Направляющие со встроенным BLUMOTION, можно использовать с SERVO-DRIVE или с TIP-ON BLUMOTION

Необходимое пространство

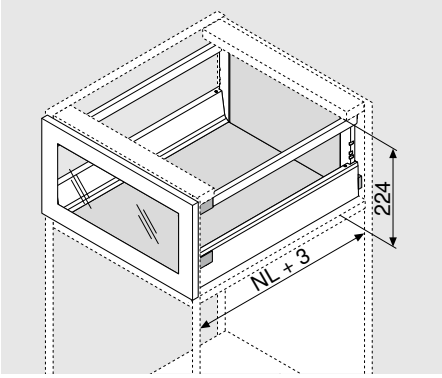

NL Номинальная длина

Информация для заказа

1	Направляющие, лев./прав.		
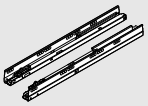	Динамическая нагрузка (кг)		
	Номинальная длина NL (мм)	BLUMOTION*	
		30 кг	65 кг
	270	578.2701M	
	300	578.3001M	
	350	578.3501M	
	400	578.4001M	
	450	578.4501M	576.4501M
	500	578.5001M	576.5001M
	550	578.5501M	576.5501M
	600	578.6001M	576.6001M
	650		576.6501M

*Можно использовать с SERVO-DRIVE и TIP-ON BLUMOTION

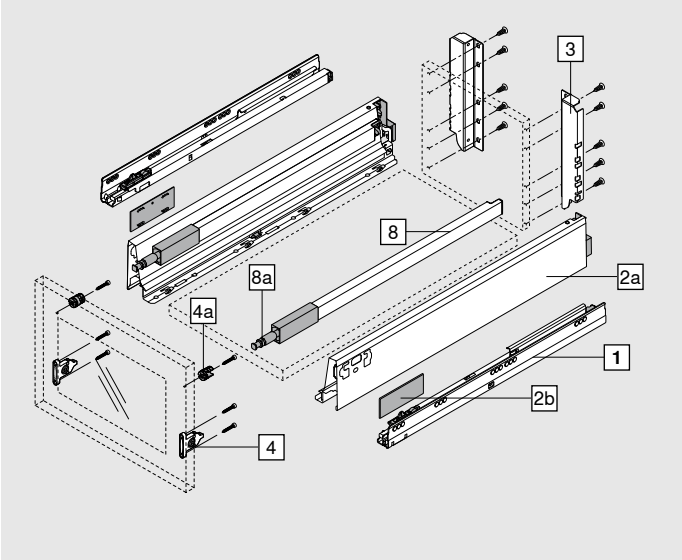

2	Комплект царг		
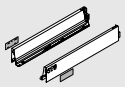	Цвет	SW	R9006
	NL (мм)	Сталь	
	270	378M2702SA	
	300	378M3002SA	
	350	378M3502SA	
	400	378M4002SA	
	450	378M4502SA	
	500	378M5002SA	
	550	378M5502SA	
	600	378M6002SA	
	650	378M6502SA	
Комплектация:			
2a	1 x царги, лев./прав.		
2b	2 x заглушки с логотипом Blum, от 1000 шт. с индивид. логотипом		

Ящик с высоким фасадом с алюминиевой рамкой

Информация для заказа

3	Держатели для задней стенки из ДСП, лев./прав.		
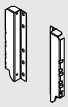	Цвет	SW	R9006
	Сталь		Z30D000SL
	Задняя стенка из стали		43

4	Крепление фасада	
	На саморезы	2x
	ZSF.35A2	

4a	Адаптер для алюминиевых рамок, симметричный	
	Цвет	Нейтральный / белый
	2x	Пластмасса
	ZRF.2210	

8	Продольный релинг, лев./прав.		
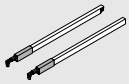	Цвет	SW	R9006
	NL (мм)	Сталь	
	270	ZRG.207RSIC	
	300	ZRG.237RSIC	
	350	ZRG.287RSIC	
	400	ZRG.337RSIC	
	450	ZRG.387RSIC	
	500	ZRG.437RSIC	
	550	ZRG.487RSIC	
	600	ZRG.537RSIC	
	650	ZRG.587RSIC	

8a	Головка релинга	
	Цвет	Нейтральный
	2 x Пластмасса	
	ZRG.000R5F	

Проектирование

Необходимое пространство в корпусе

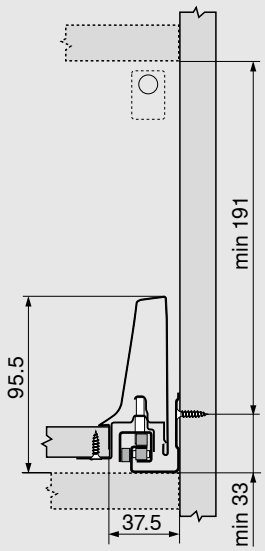

Установочные размеры для фасада

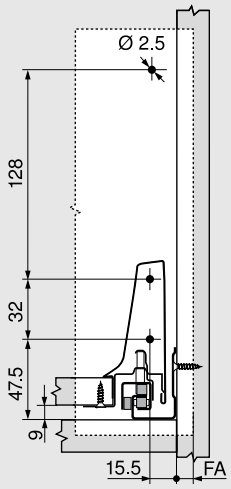

FA Наложение фасада

Установочные размеры для задней стенки

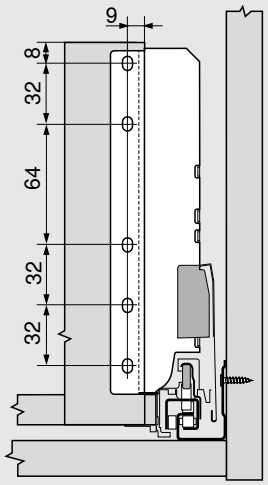

Раскрой плит ДСП 16 мм

Задняя стенка

199 мм

Дно

Задняя стенка из ДСП

NL – 24 мм

Задняя стенка из стали

NL – 22 мм

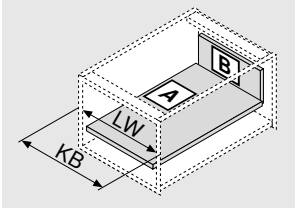

KB Ширина корпуса

LW Внутренняя ширина корпуса

NL Номинальная длина

Изделие

Описание

- С одинарным релингом
- Полное выдвижение скрытых направляющих
- Установка фасада без инструмента
- Трехмерная регулировка фасада
- Направляющие со встроенным BLUMOTION, можно использовать с SERVO-DRIVE или с TIP-ON BLUMOTION

Необходимое пространство

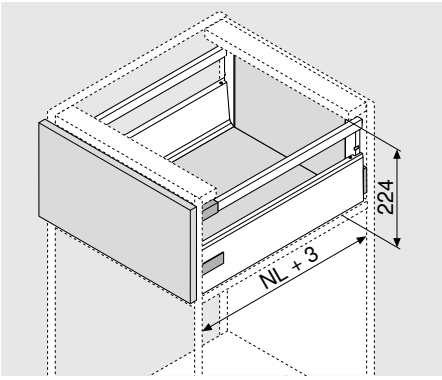

NL Номинальная длина

Информация для заказа

1	Направляющие, лев./прав.		
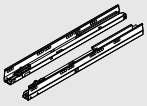	Номинальная длина NL (мм)	BLUMOTION*	
		30 кг	65 кг
	270	578.2701M	
	300	578.3001M	
	350	578.3501M	
	400	578.4001M	
	450	578.4501M	576.4501M
	500	578.5001M	576.5001M
	550	578.5501M	576.5501M
	600	578.6001M	576.6001M
	650		576.6501M

*Можно использовать с SERVO-DRIVE и TIP-ON BLUMOTION

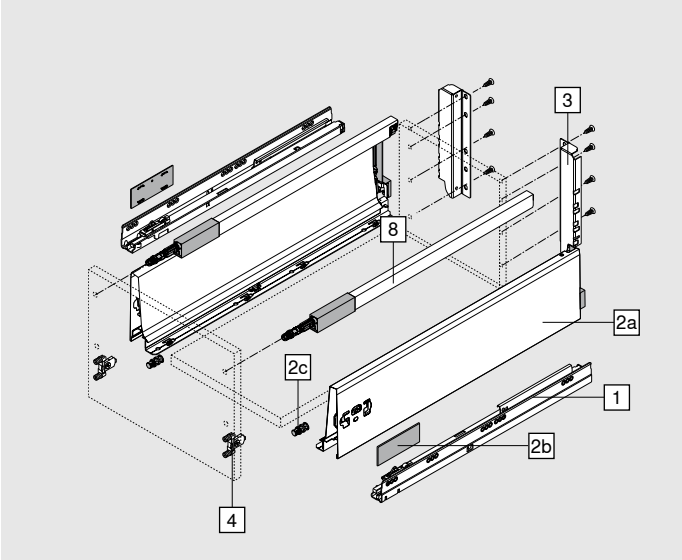

2	Комплект царг		
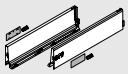	Цвет	SW	WGR
	NL (мм)	Сталь	
	270	378K2702SA	
	300	378K300SA	
	350	378K350SA	
	400	378K400SA	
	450	378K450SA	
	500	378K500SA	
	550	378K550SA	
	600	378K600SA	
	650	378K650SA	
Комплектация:			
2a	1 x царги, лев./прав.		
2b	2 x заглушки с логотипом Blum, от 1000 шт. с индивид. логотипом		
2c	2 x установочные дюбели		

Информация для заказа

3	Держатели для задней стенки из ДСП, лев./прав.		
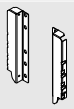	Цвет	SW	WGR
	Сталь		Z30D000SL
	Задняя стенка из стали		43

4	Крепление фасада		
	INSERTA	2x	ZSF.39A2
	На саморезы	2x	ZSF.35A2
	Под пресс	2x	ZSF.36A2

8	Продольный релинг, лев./прав.		
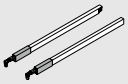	Цвет	SW	WGR
	NL (мм)	Сталь	
	270	ZRG.207RSIC	
	300	ZRG.237RSIC	
	350	ZRG.287RSIC	
	400	ZRG.337RSIC	
	450	ZRG.387RSIC	
	500	ZRG.437RSIC	
	550	ZRG.487RSIC	
	600	ZRG.537RSIC	
	650	ZRG.587RSIC	

Проектирование

Необходимое пространство в корпусе

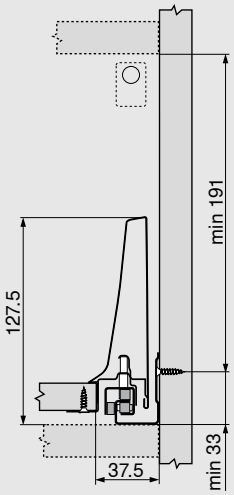

Установочные размеры для фасада

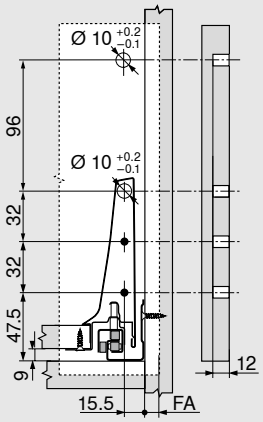

FA Наложение фасада

Карта сверления – фасад – монтаж INSERTA | под пресс

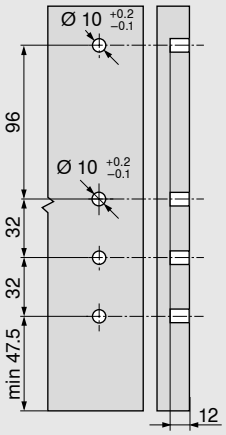

Установочные размеры для задней стенки

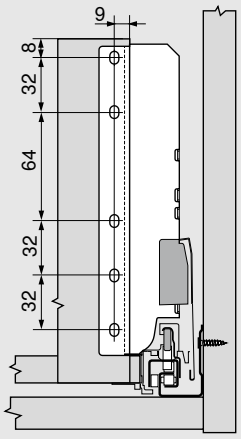

Раскрой плит ДСП 16 мм

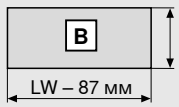

Задняя стенка

199 мм

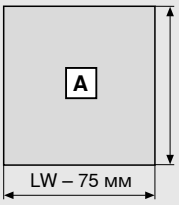

Дно

Задняя стенка из ДСП

NL – 24 мм

Задняя стенка из стали

NL – 22 мм

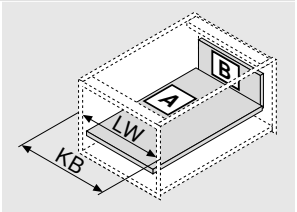

KB Ширина корпуса

LW Внутренняя ширина корпуса

NL Номинальная длина

Изделие

Описание

- С одинарным релингом
- Полное выдвижение скрытых направляющих
- Установка фасада без инструмента
- Трехмерная регулировка фасада
- Направляющие со встроенным BLUMOTION, можно использовать с SERVO-DRIVE или с TIP-ON BLUMOTION

Необходимое пространство

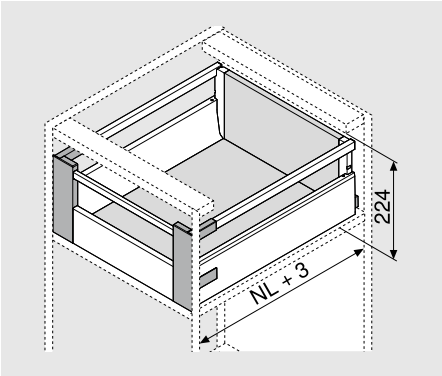

NL Номинальная длина

Информация для заказа

1	Направляющие, лев./прав.		
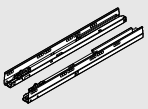	Номинальная длина NL (мм)	BLUMOTION*	
		30 кг	65 кг
	270	578.2701M	
	300	578.3001M	
	350	578.3501M	
	400	578.4001M	
	450	578.4501M	576.4501M
	500	578.5001M	576.5001M
	550	578.5501M	576.5501M
	600	578.6001M	576.6001M
	650		576.6501M

*Можно использовать с SERVO-DRIVE и TIP-ON BLUMOTION

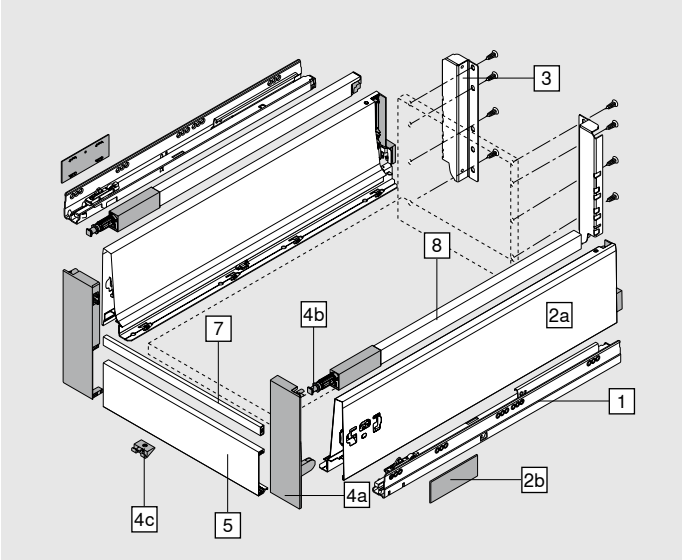

2	Комплект царг		
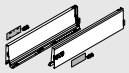	Цвет	SW	WGR
	NL (мм)	Сталь	
	270	378K2702SA	
	300	378K3002SA	
	350	378K3502SA	
	400	378K4002SA	
	450	378K4502SA	
	500	378K5002SA	
	550	378K5502SA	
	600	378K6002SA	
	650	378K6502SA	
Комплектация:			
2a	1 x царги, лев./прав.		
2b	2 x заглушки с логотипом Blum, от 1000 шт. с индивид. логотипом		
-	2 x установочные дюбели (для внутренних ящиков не требуются)		

Информация для заказа

3	Держатели для задней стенки из ДСП, лев./прав.		
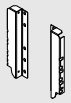	Цвет	SW	R9006
	Сталь		Z30D000SL
	Задняя стенка из стали		43

4	Комплект держателей передней панели		
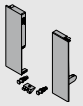	Цвет	SW	WGR
	Пластмасса		
	ZIF.76D0		
Комплектация:			
4a	1 x Держатель передней панели, лев./прав.		
4b	2 x Головки релинга		ZRG.000R5F
4c	1 x Фиксатор		Z31A0008

5	Передняя панель		
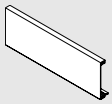	Цвет	SW	R9006
	Алюминий		Z31L1036A
	Под раскрой		

7	Поперечный релинг		
	Цвет	SW	R9006
	Алюминий		ZRG.1046Z
	Под раскрой		

8	Продольный релинг, лев./прав.		
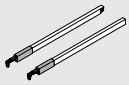	Цвет	SW	WGR
	NL (мм)	Сталь	
	270		ZRG.207RSIC
	300		ZRG.237RSIC
	350		ZRG.287RSIC
	400		ZRG.337RSIC
	450		ZRG.387RSIC
	500		ZRG.437RSIC
	550		ZRG.487RSIC
	600		ZRG.537RSIC
	650		ZRG.587RSIC

Проектирование

Необходимое пространство в корпусе

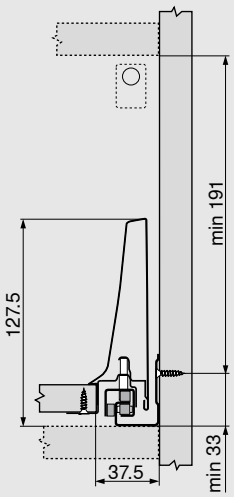

Установочные размеры для задней стенки

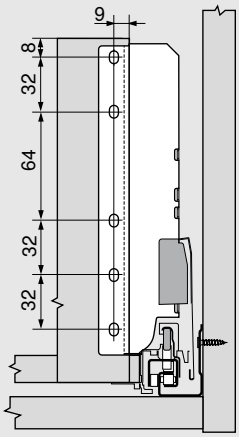

Раскрой плит ДСП 16 мм

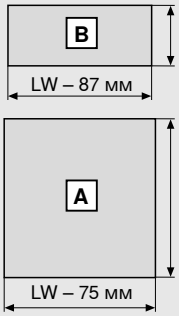

Задняя стенка

199 мм

Дно

Задняя стенка из ДСП

NL – 24 мм

Задняя стенка из стали

NL – 22 мм

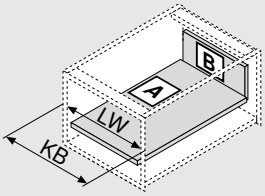

KB Ширина корпуса
LW Внутренняя ширина корпуса
NL Номинальная длина

Раскрой передней панели

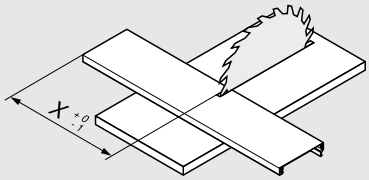

x = LW - 132

Раскрой поперечного релинга

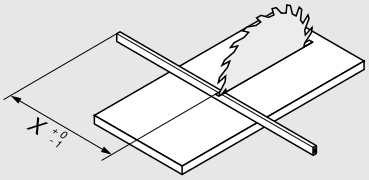

x = LW - 122

Изделие

Описание

- Можно реализовать со стандартными комплектующими
- С одинарным релингом
- Полное выдвижение скрытых направляющих
- Установка фасада без инструмента
- Трехмерная регулировка фасада
- Направляющие со встроенным BLUMOTION, можно использовать с SERVO-DRIVE или с TIP-ON BLUMOTION

Необходимое пространство

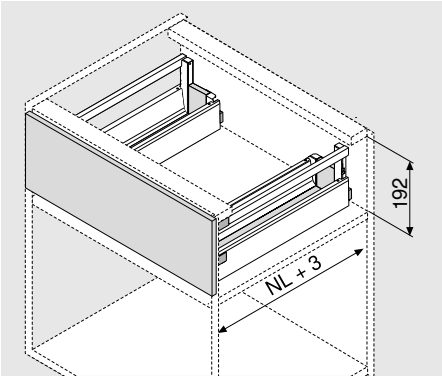

NL Номинальная длина

Информация для заказа

1	Направляющие, лев./прав.		
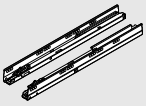	Динамическая нагрузка (кг)		
	Номинальная длина NL (мм)	BLUMOTION*	
		30 кг	65 кг
	450	578.4501M	
	500	578.5001M	
	550	578.5501M	
	600	578.6001M	576.6001M
	650		576.6501M
*Можно использовать с SERVO-DRIVE и TIP-ON BLUMOTION			

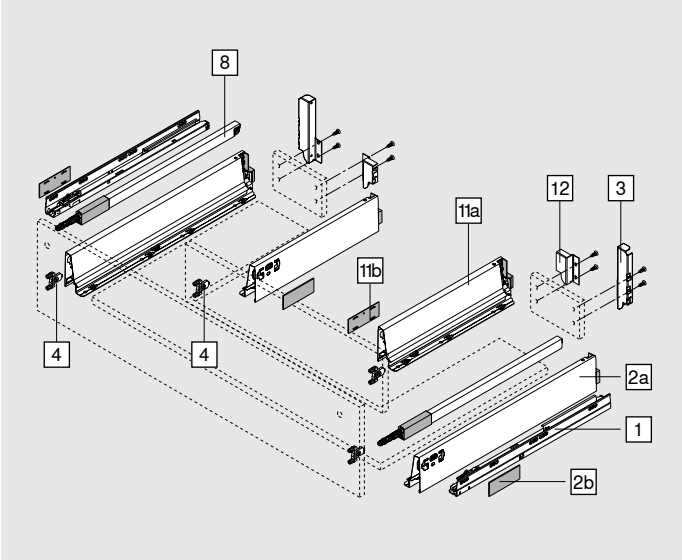

2	Комплект внешних царг		
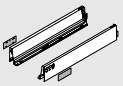	Цвет	SW	R9006
	NL (мм)	Сталь	
	450	378M4502SA	
	500	378M5002SA	
	550	378M5502SA	
	600	378M6002SA	
	650	378M6502SA	
Комплектация:			
2a	1 x царги, лев./прав.		
2b	2 x заглушки с логотипом Blum, от 1000 шт. с индивид. логотипом		

3	Держ-ли зад. стенки из ДСП для ящ. под мойку, л./пр.		
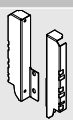	Цвет	SW	R9006
	Сталь	Z30C000S.22	
	Задняя стенка из стали		43

4	Крепление фасада		
	INSERTA	4x	ZSF.39A2
	На саморезы	4x	ZSF.35A2
	Под пресс	4x	ZSF.36A2

12	Держатели для задней стенки из ДСП, лев./прав.		
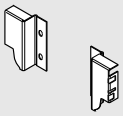	Цвет	SW	R9006
	Сталь		
	Z30M000S.04		
	Задняя стенка из стали		43

	Стабилизатор фасада
	Для стабилизации широких и высоких фасадов. Усиливает соединение царги с фасадом.
	Z96.10E1
	Проектирование 45

Информация для заказа

8	Продольный релинг, лев./прав.		
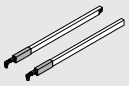	Цвет	SW	WGR
	NL (мм)	Сталь	
	450	ZRG.387RSIC	
	500	ZRG.437RSIC	
	550	ZRG.487RSIC	
	600	ZRG.537RSIC	
	650	ZRG.587RSIC	

11	Комплект внутренних царг		
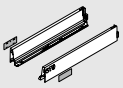	Цвет	SW	R9006
	NL (мм)	Сталь	
	300	378M300SA	
	350	378M350SA	
	400	378M400SA	
	450	378M450SA	
	500	378M500SA	
Комплектация:			
11a	1 x царги, лев./прав.		
11b	2 x заглушки с логотипом Blum, от 1000 шт. с индивид. логотипом		

Для рационального использования пространства мы рекомендуем: номинальная длина NL внешних царг (№ 2) – номинальная длина NL внутренних царг (№ 11) = мин. 150 мм

Проектирование

Необходимое пространство в корпусе

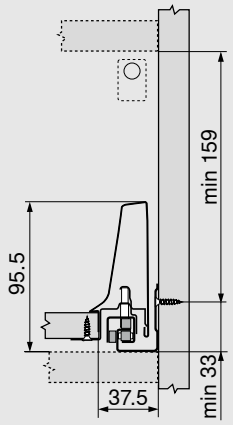

Установочные размеры для фасада

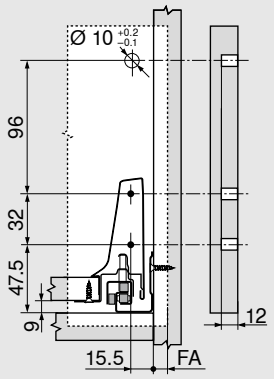

FA Наложение фасада

Карта сверления – фасад – монтаж INSERTA | под пресс

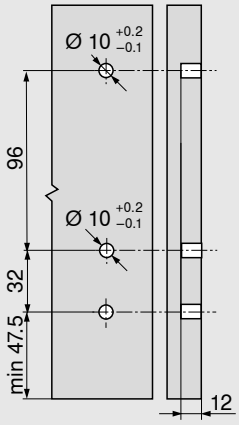

Установочные размеры для задней стенки

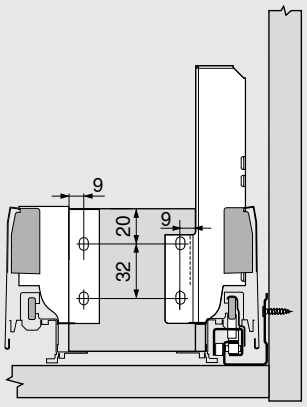

Раскрой плит ДСП 16 мм

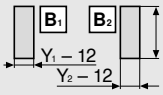

Задняя стенка

84 мм

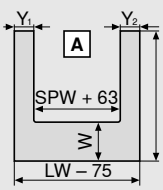

Дно ящика

Задняя стенка из ДСП

NL – 24 мм

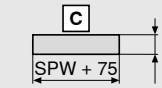

Центральная планка

71 мм

Y мин. BLUMOTION = 48 мм

Y мин. TIP-ON BLUMOTION = 75 мм

Y макс. = 225 мм

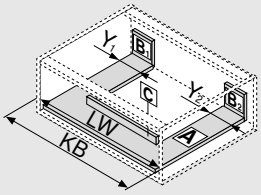

KB Ширина корпуса

LW Внутренняя ширина корпуса

NL Номинальная длина

SPW Расстояние между внутренними царгами ящика под мойку

W = NL внешней царги – NL внутренней царги – 10 мм

Карта сверления – центральная планка

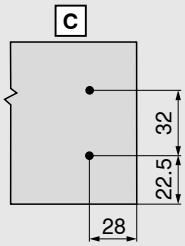

Изделие

Описание

- С одинарным релингом
- Полное выдвижение скрытых направляющих
- Установка фасада без инструмента
- Трехмерная регулировка фасада
- Направляющие со встроенным BLUMOTION, можно использовать с SERVO-DRIVE или с TIP-ON BLUMOTION

Необходимое пространство

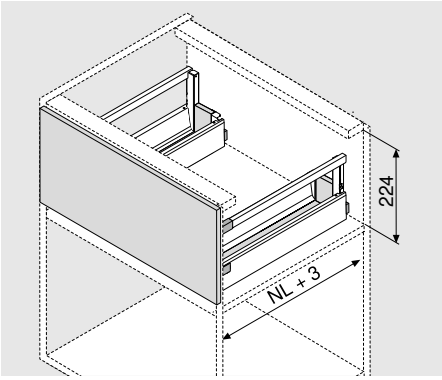

NL Номинальная длина

Информация для заказа

1	Направляющие, лев./прав.		
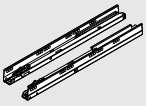	Динамическая нагрузка (кг)		
	Номинальная длина NL (мм)	BLUMOTION*	
		30 кг	65 кг
	450	578.4501M	
	500	578.5001M	
	550	578.5501M	
	600	578.6001M	576.6001M
	650		576.6501M
*Можно использовать с SERVO-DRIVE и TIP-ON BLUMOTION			

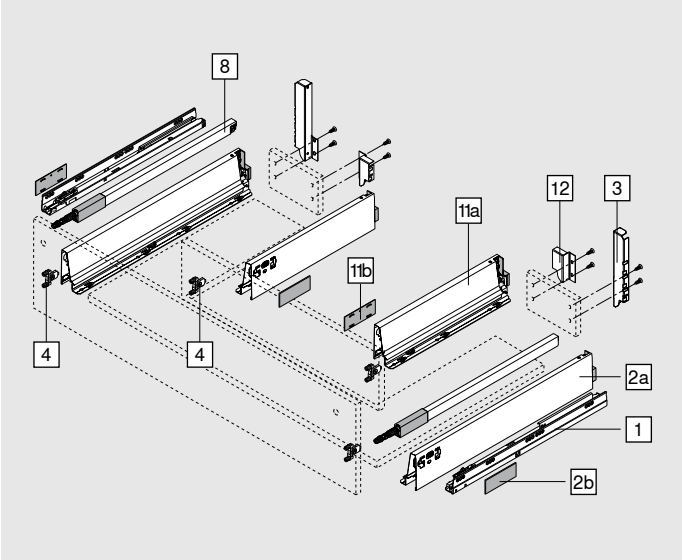

2	Комплект внешних царг		
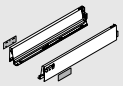	Цвет	SW	R9006
	NL (мм)	Сталь	
	450	378M4502SA	
	500	378M5002SA	
	550	378M5502SA	
	600	378M6002SA	
	650	378M6502SA	
Комплектация:			
2a	1 x царги, лев./прав.		
2b	2 x заглушки с логотипом Blum, от 1000 шт. с индивид. логотипом		

3	Держ-ли зад. стенки из ДСП для ящ. под мойку, л./пр.		
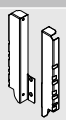	Цвет	SW	R9006
	Сталь	Z30D000S.22	
	Задняя стенка из стали		43

4	Крепление фасада		
	INSERTA	4x	ZSF.39A2
	На саморезы	4x	ZSF.35A2
	Под пресс	4x	ZSF.36A2

12	Держатели для задней стенки из ДСП, лев./прав.		
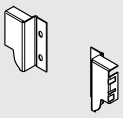	Цвет	SW	R9006
	Сталь		
	Z30M000S.04		
	Задняя стенка из стали		43

	Стабилизатор фасада
	Для стабилизации широких и высоких фасадов. Усиливает соединение царги с фасадом.
	Z96.10E1
	Проектирование 45

Информация для заказа

8	Продольный релинг, лев./прав.	
	Цвет	SW / WGR
	NL (мм)	Сталь
	450	ZRG.387RSIC
	500	ZRG.437RSIC
	550	ZRG.487RSIC
	600	ZRG.537RSIC
	650	ZRG.587RSIC

11	Комплект внутренних царг	
	Цвет	SW / R9006
	NL (мм)	Сталь
	300	378M300SA
	350	378M350SA
	400	378M400SA
	450	378M450SA
	500	378M500SA

Комплектация:

11a	1 x царги, лев./прав.
11b	2 x заглушки с логотипом Blum, от 1000 шт. с индивид. логотипом

Для рационального использования пространства мы рекомендуем: номинальная длина NL внешних царг (№ 2) – номинальная длина NL внутренних царг (№ 11) = мин. 150 мм

Проектирование

Необходимое пространство в корпусе

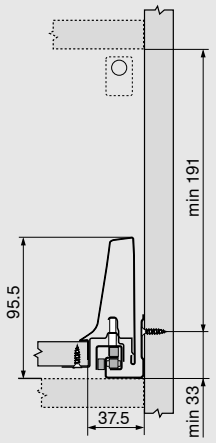

Установочные размеры для фасада

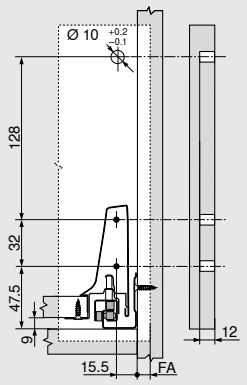

FA Наложение фасада

Карта сверления – фасад – монтаж INSERTA | под пресс

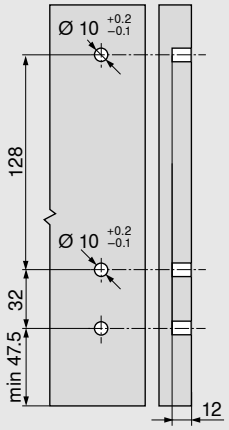

Установочные размеры для задней стенки

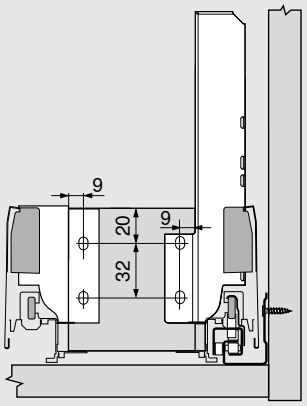

Раскрой плит ДСП 16 мм

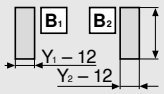

Задняя стенка

84 мм

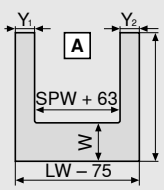

Дно ящика

Задняя стенка из ДСП

NL – 24 мм

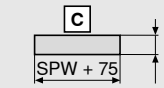

Центральная планка

71 мм

Y мин. BLUMOTION = 48 мм

Y мин. TIP-ON BLUMOTION = 75 мм

Y макс. = 225 мм

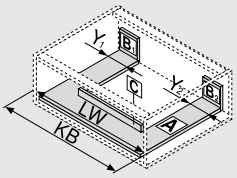

KB Ширина корпуса

LW Внутренняя ширина корпуса

NL Номинальная длина

SPW Расстояние между внутренними царгами ящика под мойку

W = NL внешней царги – NL внутренней царги – 10 мм

Карта сверления – центральная планка

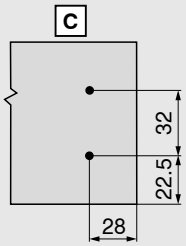

BOXFIX plus

- Универсальное пневматическое приспособление для сборки ящиков
- Способ монтажа: саморезами (доп. опция гвоздями)
- Номинальная длина 270–650 мм
- Ширина корпуса 275–1200 мм
- Возможна обработка задней стенки из ДСП и задней стенки из стали

Информация для заказа	
BOXFIX plus	
	ZMM.2500

BOXFIX E-T

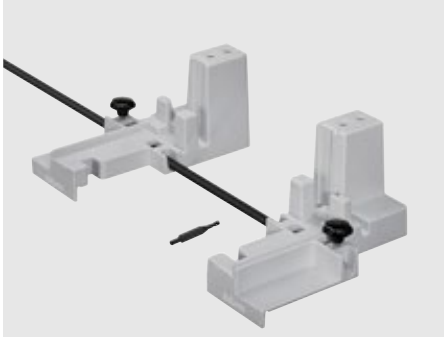

- Удобная помощь для быстрой сборки TANDEMBOX antaro
- Все комплектующие ящиков TANDEMBOX antaro собираются точно и без зазоров
- Для любого материала царг
- Способ монтажа: саморезами
- Номинальная длина 270–650 мм
- Ширина корпуса 250–1200 мм
- Материал: пластмасса/сталь

Информация для заказа	
BOXFIX E-T	
	ZMM.0350

Матрица с шипами для TANDEMBOX antaro

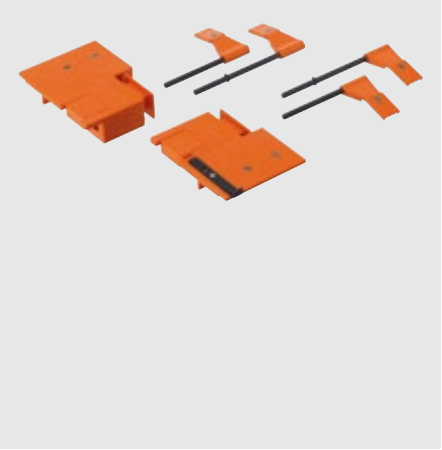

- Матрица для разметки отверстий под крепления фасада
- Материал: пластмасса/сталь

Информация для заказа	
Матрица с шипами для TANDEMBOX antaro	
TANDEMBOX – 378N	**ZML.3510**
TANDEMBOX – 378M | 378K	**ZML.3580.01**

MINIPRESS top

- Автоматический расчет позиций сверления (в комбинации с EASYSTICK)
- Автоматически выставляемая линейка (по оси X) для заготовок размерами до 2681 мм
- Автоматическое перемещение каретки станка (по оси Y) до 350 мм
- Крепление сверлильных головок без инструмента
- Горизонтальное сверление (опционально)
- Быстрая смена сверлильных головок с предустановленными сверлами

Информация для заказа	
MINIPRESS top с EASYSTICK	
Вкл. HOZ	**M75E2000**
	M70E2000
MINIPRESS top без EASYSTICK	
Вкл. HOZ	**M75.2000**
	M70.2000

HOZ Устройство для горизонтального сверления

MINIPRESS P

- Позволяет просверливать крепежные отверстия для крепления фасада TANDEMBOX antaro, направляющих, а также дна ящиков и держателей задней стенки из ДСП.

Информация для заказа	
MINIPRESS P	
	M53.1050

EASYSTICK

- EASYSTICK – это новая автоматизированная легко настраиваемая система упоров для сверлильно-присадочных станков Blum
- Регулировка без инструмента и цифровое определение позиций установки креплений фасада и направляющих TANDEMBOX antaro
- Передача результатов проектирования из Конфигуратора корпусов с помощью USB-накопителя на EASYSTICK
- Импортированные данные для производства и сверления можно открыть для дальнейшей обработки, отсканировав баркод.

Информация для заказа	
EASYSTICK	
Линейка	**MZD.2000**
Блок управления	**MZD.5000**

Информацию по
SERVO-DRIVE можно найти здесь:

www.blum.com/sdr13

TIP-ON BLUMOTION

TANDEMBOX – направляющие для TIP-ON BLUMOTION

- Механическая система открывания TIP-ON в сочетании с амортизатором BLUMOTION для мягкого и бесшумного закрывания
- Зазор между корпусом и фасадом 2,5 мм
- Четырехмерная регулировка фасада
- Большая область срабатывания
- Синхронизированный плавный ход
- Синхронизатор при внутренней ширине корпуса LW от 238 мм

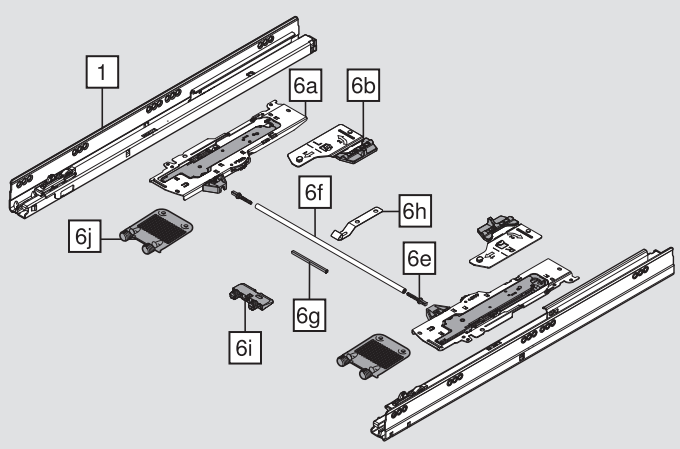

1	Направляющие, лев./прав.		
	Для TIP-ON BLUMOTION		
	Номинальная длина (мм)	30 кг	65 кг
	270	578.2701M	
	300	578.3001M	
	350	578.3501M	
	400	578.4001M	
	450	578.4501M	576.4501M
	500	578.5001M	576.5001M
	550	578.5501M	576.5501M
	600	578.6001M	576.6001M
	650		576.6501M

TIP-ON BLUMOTION

Информация для заказа

6	Комплект TIP-ON BLUMOTION				
	NL (мм)	Механизм	Направляющие (кг)	Вес (кг) [1]	
	270–300	S0	30	≤ 10	T60B3030
	270–300	S1	30	> 10–20	T60B3130
	350–600	L1	30	≤ 20 [2]	T60B3330
	350–600	L3	30	15–30 [2]	T60B3530
	450–650	L5	65	< 30–65 [3]	T60B3560

Комплектация:		
6a	1x	Механизм TIP-ON BLUMOTION, лев./прав.
6b	1x	Триггер TIP-ON BLUMOTION, лев./прав.
6e	2x	Адаптер вала синхронизатора TIP-ON BLUMOTION
	[1]	Рекомендуемый диапазон нагрузки (общий вес ящика) для оптимального открывания и закрывания
	[2]	Можно комбинировать только с направляющими на 30 кг
	[3]	Рекомендация: можно комбинировать только с направляющими на 65 кг

Внутренняя ширина корпуса LW ≥ 287 мм

6f	Вал синхронизатора TIP-ON BLUMOTION		
	Исполнение	Цвет	
	Круглый	Серый	T60.1125W

В сочетании с 6e 2 x T60.000D

Для внутренней ширины корпуса LW до 1370 мм

Примечание

Для оптимального функционирования и увеличения области срабатывания мы рекомендуем использовать синхронизатор

Раскрой Внутренняя ширина корпуса LW – 240 мм

Внутренняя ширина корпуса LW 238–286 мм

6g	Синхронизатор TIP-ON BLUMOTION		
	Исполнение	Цвет	
	Квадратный	R7035	T60.300D

Раскрой Внутренняя ширина корпуса LW – 214 мм

Принадлежности

6e	Адаптер вала синхронизатора TIP-ON BLUMOTION		
	Исполнение	Цвет	
	Симметричный	R7035	T60.000D

Внутренняя ширина корпуса LW ≥ 287 мм

6h	Держатель вала синхронизатора TIP-ON BLUMOTION		
	Ширина корпуса KB (мм)	Материал	
	≥ 750	Сталь	T60B000H

Для ящиков над дном корпуса или с рейкой

Препятствует провисанию вала синхронизатора TIP-ON BLUMOTION

6i	Уголок, поддерживающий дно		
	Ширина корпуса KB (мм)	Цвет	
	≥ 750	RAL 7037	Z96.2011

Для ящиков над дном корпуса или с рейкой

Препятствует провисанию вала синхронизатора TIP-ON BLUMOTION

6j	Стабилизатор фасада			
	Материал	Цвет		
	Пластмасса	RAL 7037	2x	Z96.10E1

-	Шаблон для установки и контроля зазора между корпусом и фасадом TIP-ON BLUMOTION		
	Зазор между корп. и фасадом FS (мм)	Цвет	
	2.5	Оранжевый	65.5627

TIP-ON BLUMOTION

Необходимое пространство в корпусе

Стандартный ящик | Ящик с высоким фасадом

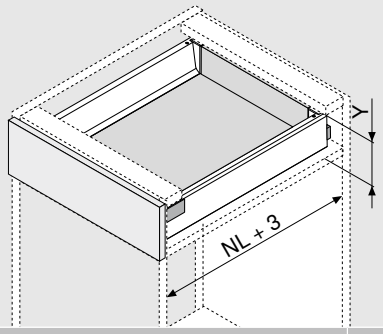

Высота задней стенки	Y (мм)
N	85.5
M	101.5
K	133.5
B	161
C	195
D	227

NL Номинальная длина

Внутренний ящик | Высокий внутренний ящик

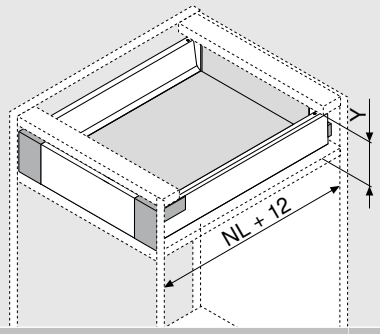

Высота задней стенки	Y (мм)
M	109
K	139.5
B	161
C	195
D	227

NL Номинальная длина

Необходимое пространство в корпусе

Стандартный ящик | Ящик с высоким фасадом

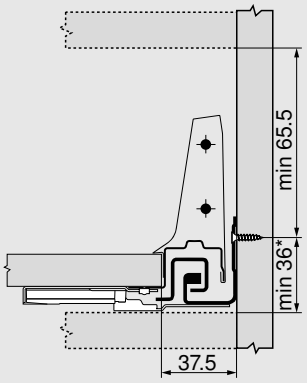

Внутренний ящик | Высокий внутренний ящик

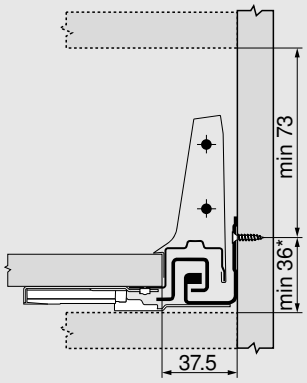

Высота M

* При 36–39 мм и ширине корпуса KB ≥ 750 мм требуется держатель вала синхронизатора TIP-ON BLUMOTION и уголок, поддерживающий дно, чтобы избежать столкновения вала синхронизатора с дном корпуса или рейкой.

Рекомендуется пробная установка

TIP-ON BLUMOTION

Позиции крепления – внутренний ящик | высокий внутренний ящик

Вариант 1

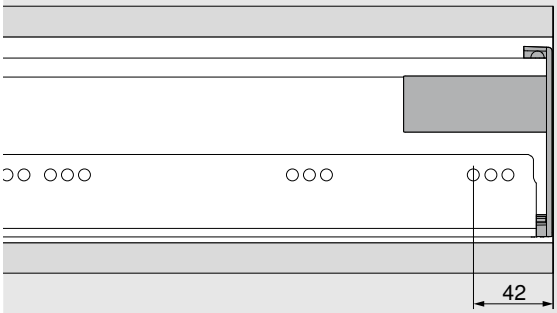

Вариант 2

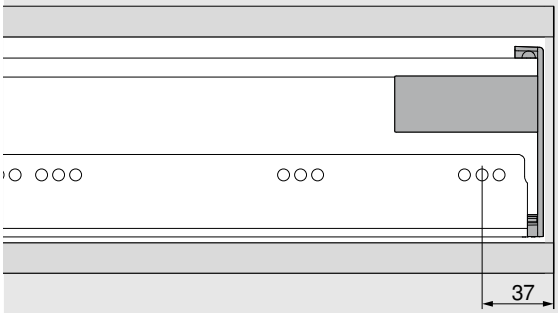

Цокольная ножка

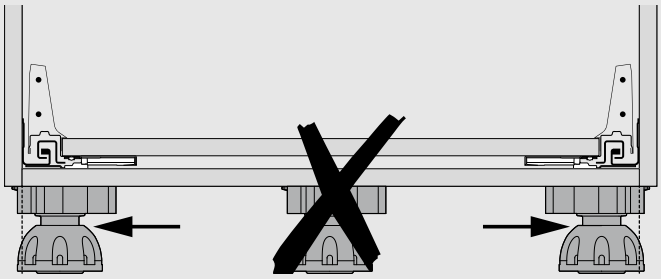

Область срабатывания

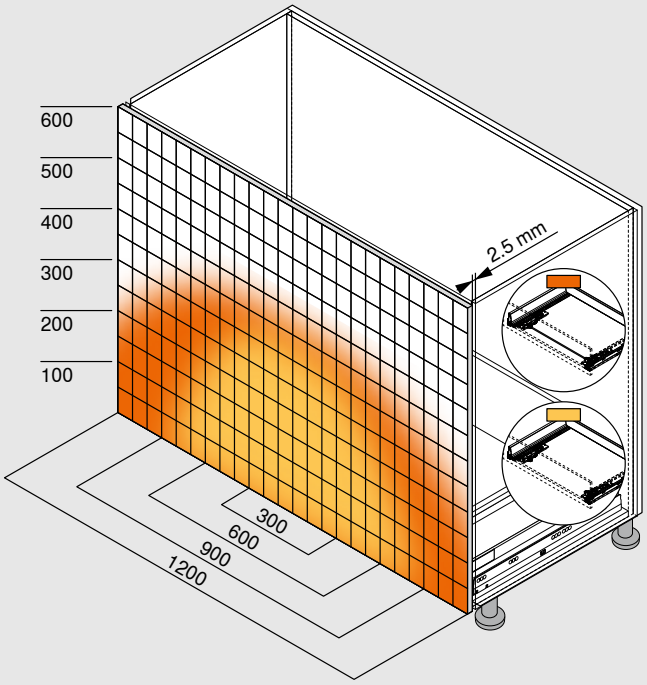

С синхронизатором	
Без синхронизатора	
Минимальный зазор между корп. и фасадом (мм)	2.5

Со стабилизатором фасада

Для оптимального функционирования и увеличения области срабатывания мы рекомендуем использовать синхронизатор

Пример: 578 – 30 кг | 576 – 65 кг, высота D, номинальная длина NL 500 мм

TIP-ON BLUMOTION

Держатель вала синхронизатора TIP-ON BLUMOTION

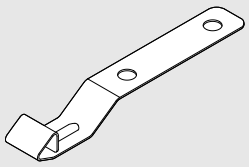

- Препятствует провисанию вала синхронизатора TIP-ON BLUMOTION
- Для ящиков над дном корпуса или с рейкой
- Требуется при ширине корпуса KB ≥ 750 мм
- Материал: сталь

Информация для заказа	
Держатель вала синхронизатора TIP-ON BLUMOTION	
	T60B000H

Карта сверления – дно ящика

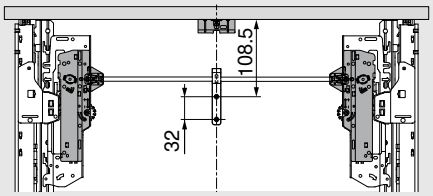

Номинальная длина (мм)	Механизм TIP-ON BLUMOTION
270–300	S0 | S1

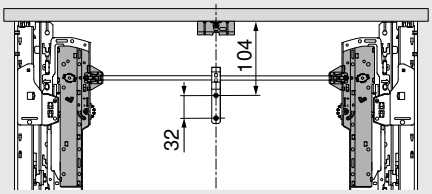

Номинальная длина (мм)	Механизм TIP-ON BLUMOTION
350–650	L1 | L3 | L5

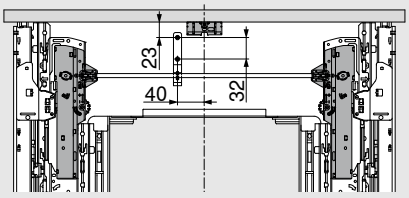

Шкаф под мойку

Номинальная длина (мм)	Механизм TIP-ON BLUMOTION
450–650	L1 | L3 | L5

Уголок, поддерживающий дно

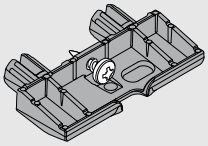

- Опора под дно ящика
- Для ящиков над дном корпуса или с рейкой
- Требуется при ширине корпуса KB ≥ 750 мм
- Материал: пластмасса

Информация для заказа	
Уголок, поддерживающий дно	
Ширина корпуса KB (мм)	Цвет
≥ 750	Темно-серый (R7037)
	Z96.2011

Необходимое пространство в корпусе

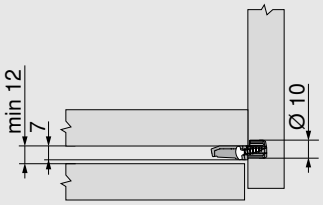

Карта сверления – фасад

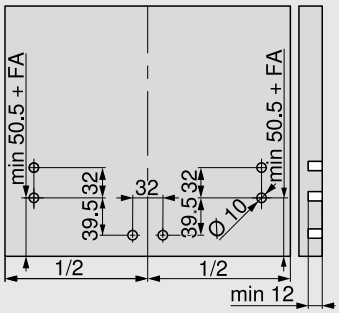

FA Наложение фасада

TIP-ON BLUMOTION

Стабилизатор фасада

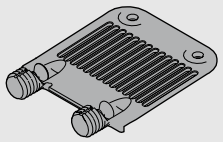

- Для стабилизации высоких фасадов
- Опора под широкое дно ящика
- Требуется, если:
  высота фасада FH > 300 мм:
  ширина корпуса KB ≥ 750 мм: 2 шт.
- Рекомендуется, если:
  высота фасада FH > 300 мм:
  ширина корпуса KB < 750 мм: 1 шт.

Информация для заказа	
Стабилизатор фасада	
Вид крепления	**Цвет**
EXPANDO	Темно-серый (R7037)
	Z96.10E1

Проектирование

Необходимое пространство в корпусе

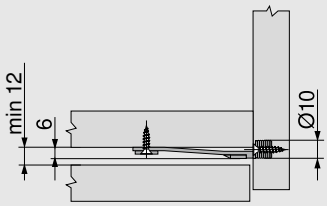

Карта сверления – фасад

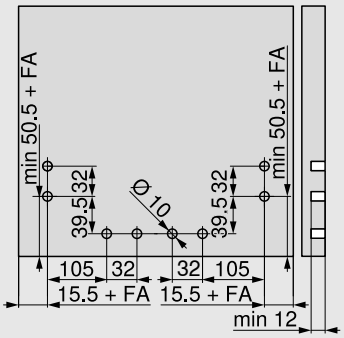

FA Наложение фасада

Требуется, если:
высота фасада FH > 300 мм:
ширина корпуса KB ≥ 750 мм: 2 шт.

Карта сверления – фасад

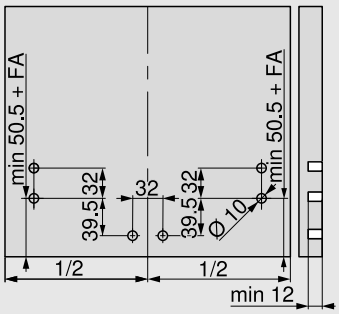

FA Наложение фасада

Рекомендуется, если:
высота фасада FH > 300 мм:
ширина корпуса KB < 750 мм: 1 шт.

Направляющая

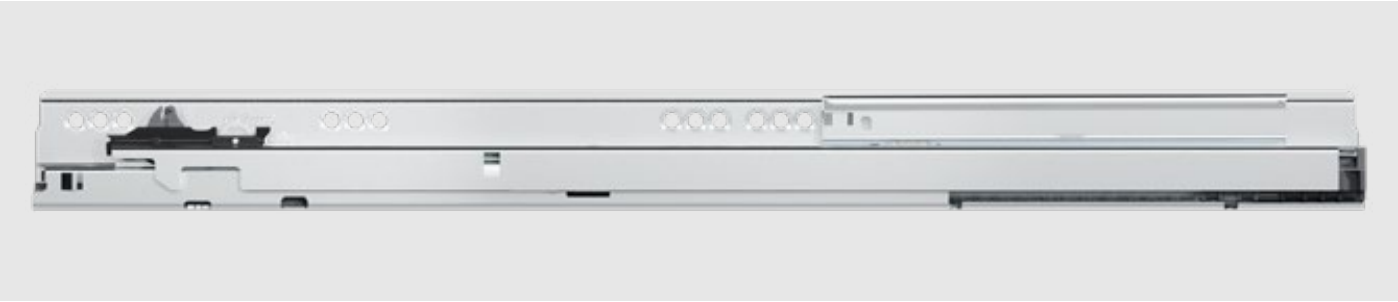

Крепление направляющих к корпусу

Направляющие к корпусу 578M – 30 кг

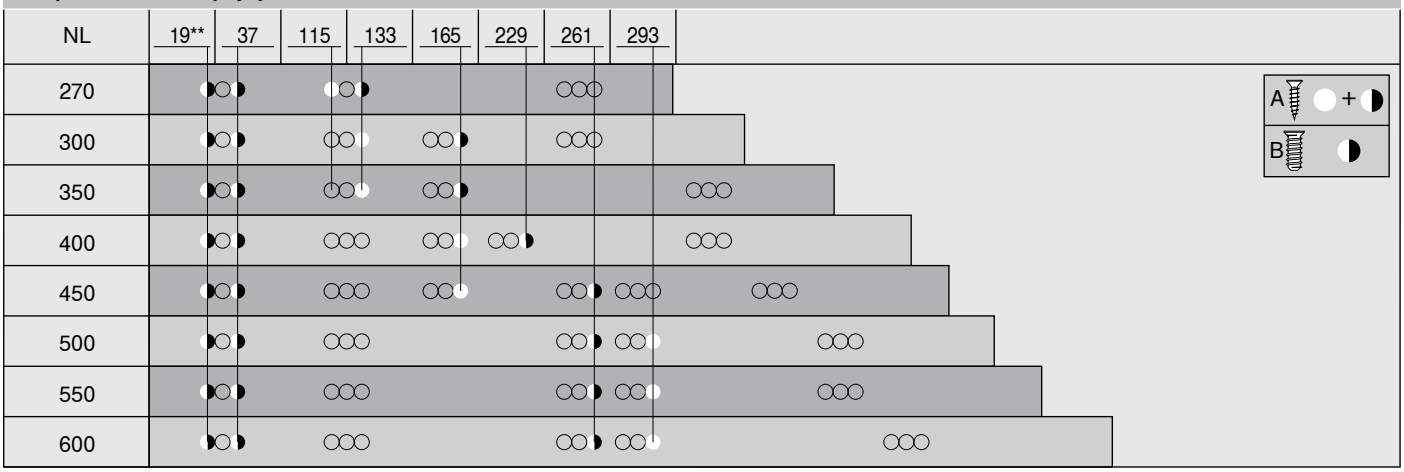

Направляющие к корпусу 576M – 65 кг

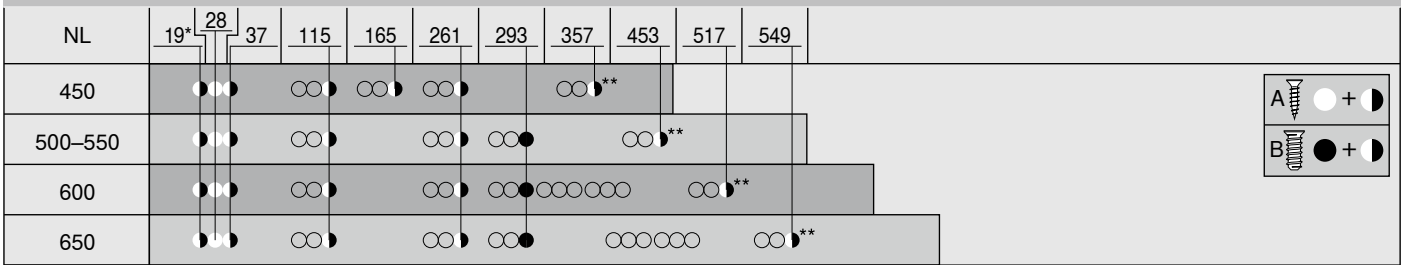

A	Саморезы Ø 4 x 15 мм	B	Евровинты № арт. 661.1450.HG	*	Можно заменить на A	**	Для большей стабильности (опц.) Можно заменить на A

Задняя стенка из стали

Информация для заказа			
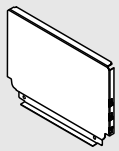	Цвет	SW	R9006
		Сталь	
	Задняя стенка, высота N	☎ **Z30NxxxS.6**	
	Задняя стенка, высота M	☎ **Z30MxxxS.6**	
	Задняя стенка, высота K	☎ **Z30KxxxS.6**	
	Задняя стенка, высота C	☎ **Z30CxxxS.6**	
	Задняя стенка, высота D	☎ **Z30DxxxS.6**	

Расчет ширины

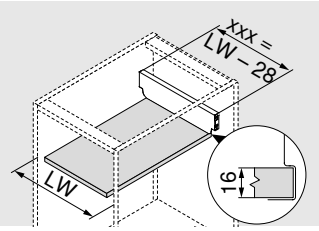

xxx Ширина

LW Внутренняя ширина корпуса

Пример:

внутренняя ширина корпуса 567 мм – 28 мм = ширина задней стенки 539 мм

Заказ: **Z30M539S** в белом цвете

Раскрой плит ДСП 16 мм

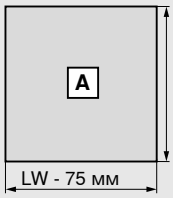

Дно

NL - 22 мм

LW Внутренняя ширина корпуса

NL Номинальная длина

Информация для заказа

Держатель задней стенки, высота B			
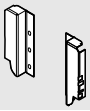	Цвет	SW	WGR
		Сталь	
		Z30B000S.04	

Проектирование

Необходимое пространство в корпусе

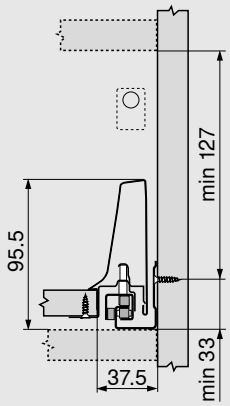

Установочные размеры для фасада

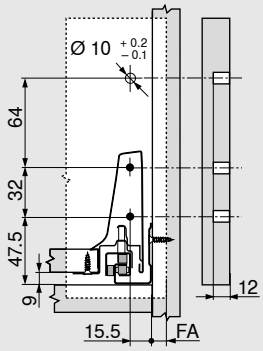

FA Наложение фасада

Установочные размеры для задней стенки

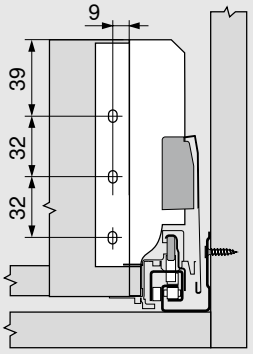

Держатель релинга

Принадлежности – держатель релинга

	Держатель релинга		
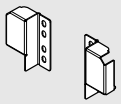	Цвет	SW	R9006
		Сталь	
		ZRR.5200	

Проектирование

Необходимое пространство в корпусе

Свободное размещение
Y = X - 4 мм
X Высота задней стенки

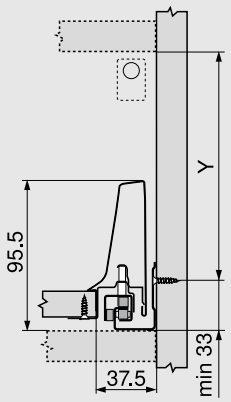

Установочные размеры для фасада

Свободное размещение
Z = X - 71 мм
X Высота задней стенки
FA Наложение фасада

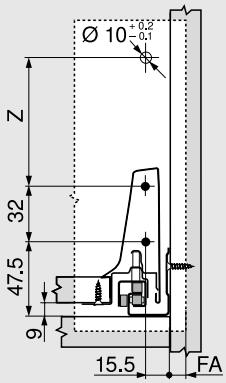

Установочные размеры для задней стенки

Свободное размещение
W = X - 103 мм
X Высота задней стенки

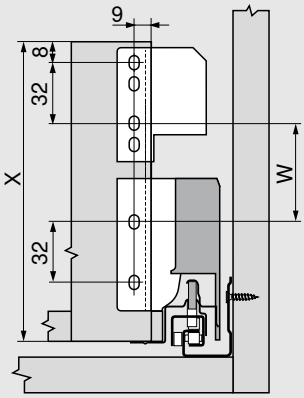

Необходимое пространство в корпусе

Высота D – двойной релинг (держатель задней стенки, высота B)

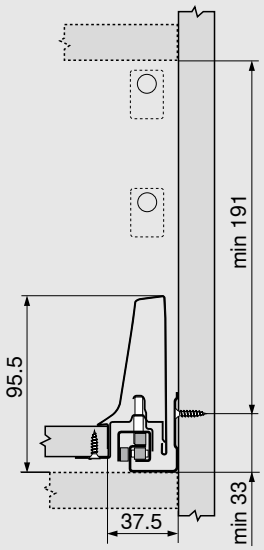

Установочные размеры для фасада

Высота D – двойной релинг (держатель задней стенки, высота B)
FA Наложение фасада

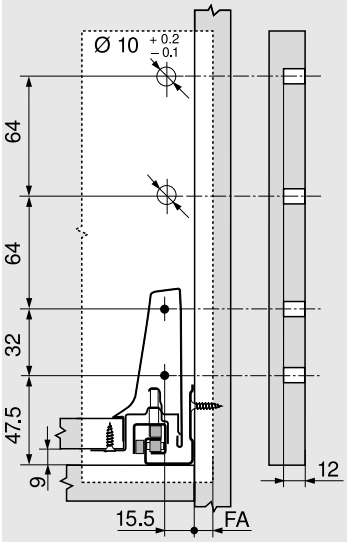

Установочные размеры для задней стенки

Высота D – двойной релинг (держатель задней стенки, высота B)

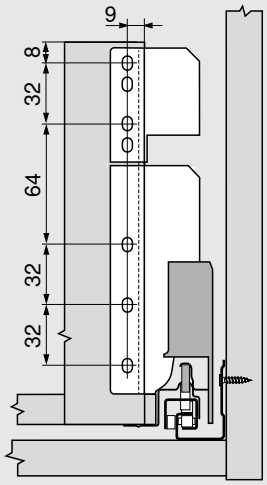

Стабилизатор фасада

Стабилизатор фасада

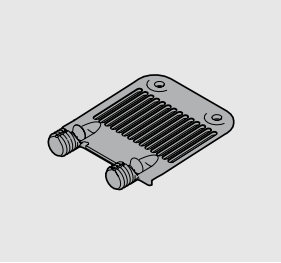

Информация для заказа	
Стабилизатор фасада	
Вид крепления	Цвет
EXPANDO	Темно-серый (R7037)
	Z96.10E1

- Для стабилизации высоких фасадов
- Опора под широкое дно ящика
- Рекомендуется использовать при
  высоте фасада FH < 300 мм:
  ширина корпуса KB > 900 мм: 1 шт.;
  высоте фасада FH ≥ 300 мм:
  ширина корпуса KB < 450 мм: 1 шт.
  ширина корпуса KB ≥ 450 мм: 2 шт.
  ширина корпуса KB > 900 мм: 3 шт.

Проектирование

Необходимое пространство в корпусе

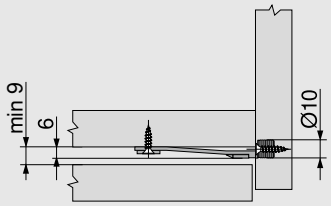

Карта сверления – фасад

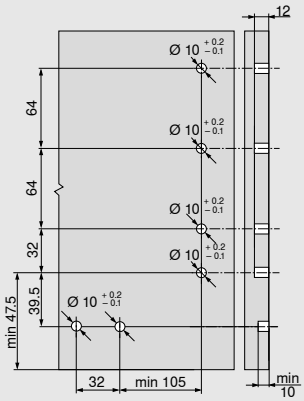

Опорный угловой кронштейн

Опорный угловой кронштейн

Сталь	
28 мм	Z30A0008
Использовать в комбинации с зад. стенкой из ДСП. При одинаковом раскрое дна подходит для зад. стенки из ДСП и зад. стенки из стали.	

Раскрой плит ДСП 16 мм с опорным угловым кронштейном

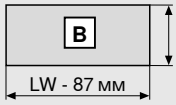

Задняя стенка

Высота задней стенки – 16 мм

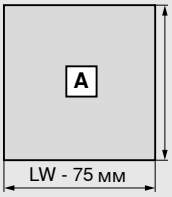

Дно

Задняя стенка
(ДСП/сталь)
NL – 22 мм

LW	Внутренняя ширина корпуса
NL	Номинальная длина

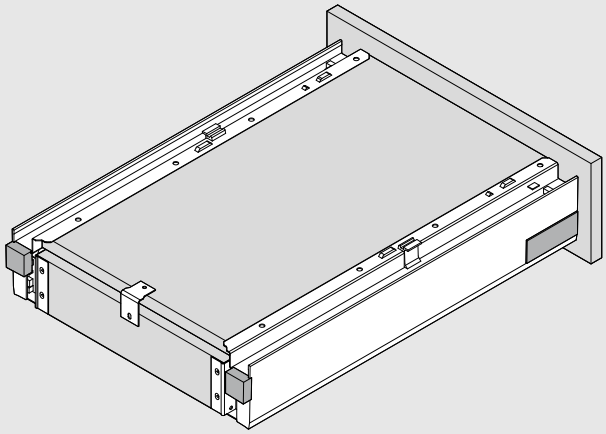

moving ideas

Мы верим в то, что идеи движут миром. Для того, чтобы Вы могли реализовать свои творческие замыслы, мы предлагаем Вам инновационную фурнитуру, вдохновляющие концепции мебели и полезные сервисы. Мы руководствуемся Вашими потребностями, мировыми тенденциями и нашими общими представлениями о повышении качества жизни. Давайте вместе создавать мотивирующие идеи.

Качество жизни

Мы стремимся к тому, чтобы повседневное использование мебели было более комфортным и функциональным.

Ассортимент

Все из одних рук: благодаря нашему разнообразному ассортименту изделий Вы сможете воплотить в жизнь актуальные и будущие тенденции оформления жилых помещений.

Вдохновение

Мы наблюдаем за мировыми тенденциями развития дизайна интерьера и исследуем решения завтрашнего дня. Наши знания мы передаем Вам.

Инновации

Мы постоянно находимся в движении. Благодаря своей любознательности и стремлению к исследованиям мы разрабатываем для Вас новые изделия и сервисы.

Сервисы

Мы поддерживаем Вас в Вашей работе с помощью наших электронных сервисов, адаптированных к Вашим процессам.

Качество

Мы все время совершенствуем наши изделия, сервисы и самих себя.

Доверие

Мы берем на себя ответственность за наше партнерство, наших сотрудников, общество и окружающую среду.

Основатель компании Юлиус Блюм начал свою деятельность в 1952 году с шипов для лошадиных подков. Сегодня мы поставляем инновационную мебельную фурнитуру клиентам в более чем 120 стран мира.

Look for our FSC™-certified products

FSC
www.fsc.org
FSC™ C115115

Авторские права на все содержание принадлежат фирме Blum.
Сохраняем за собой право на технические изменения.
IDNR: 679.798.4 · EP-639/1 RU-AL/07.24

Julius Blum GmbH
6973 Höchst, Austria
Tel.: +43 5578 705-0
Fax: +43 5578 705-44
E-Mail: info@blum.com
www.blum.com

Наши предприятия в Австрии, Польше и Китае имеют указанные ниже сертификаты.
Наше предприятие в США имеет сертификат ISO 9001.
Наше предприятие в Бразилии имеет сертификаты ISO 9001, ISO 14001 и ISO 45001.

ISO 9001 Certified Quality System
ISO 14001 Certified Environmental System
ISO 50001 Certified Energy System

blum®