HZM

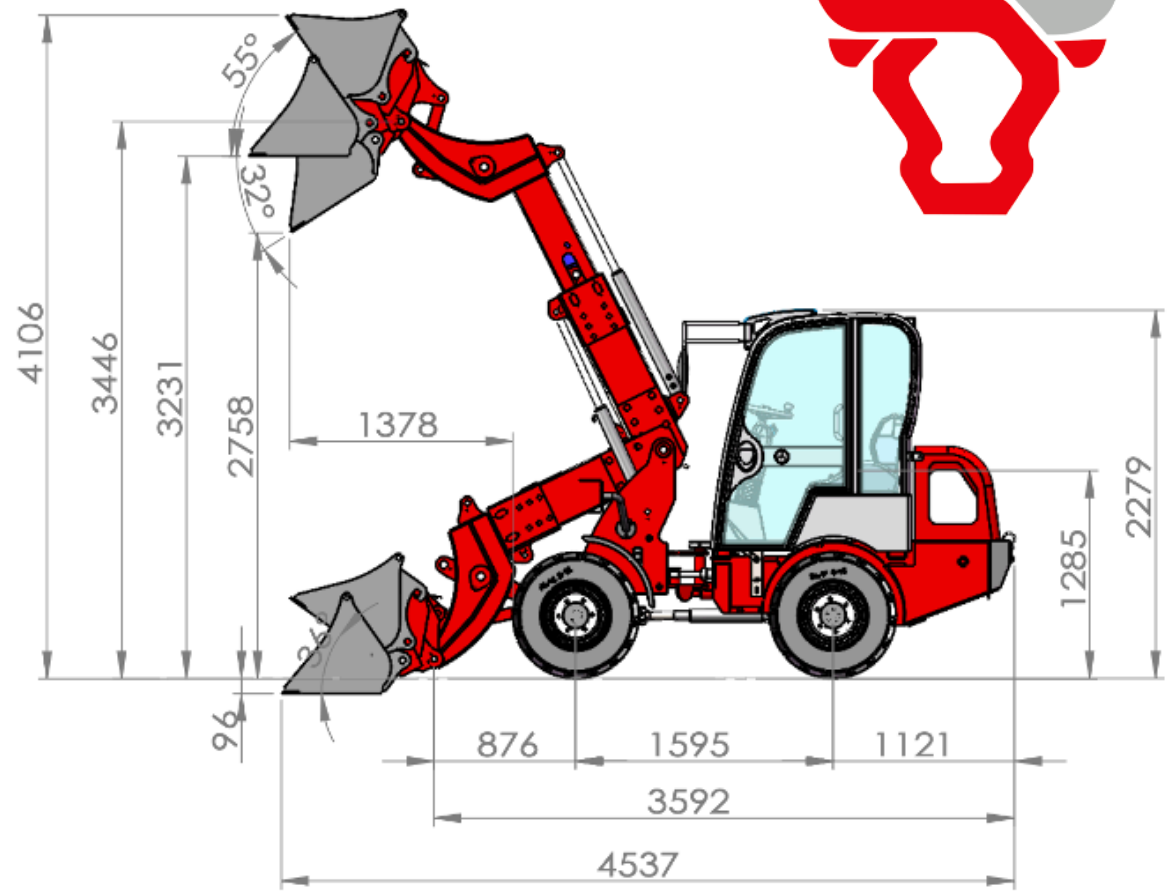
55°
32°
4106
3446
3231
2758
1378
2279
1285
96
876
1595
1121
3592
4537

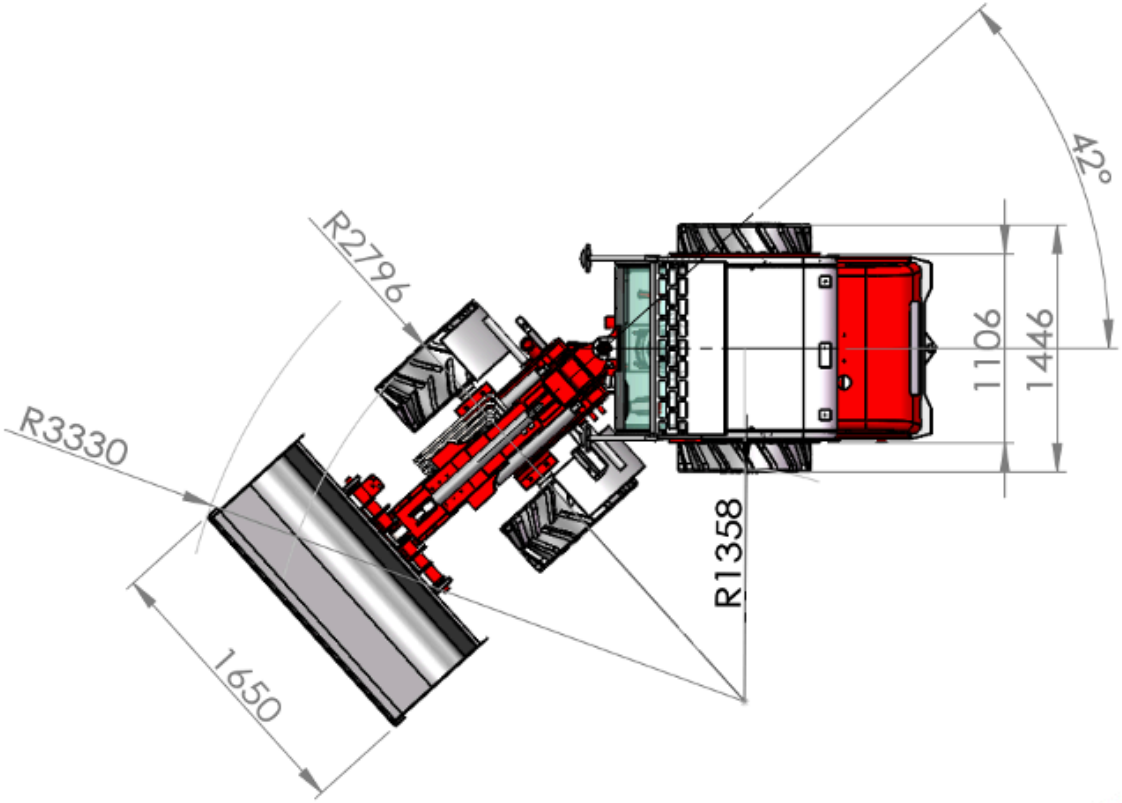
42°
R2796
R3330
1106
1446
R1358
1650