unnu®

unnu 1530 / 1531

Version 1.0

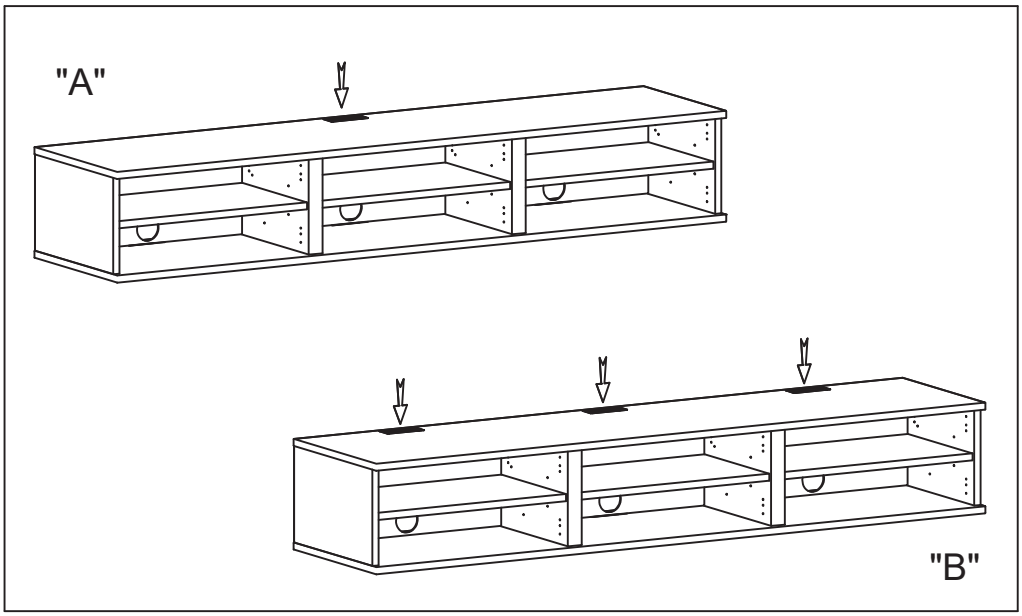

Beslut om I ønsker et eller tre kabelhuller i toppladen.

Decide whether you want one or three cable holes in the top plate.

Entscheiden Sie, ob Sie ein oder drei Kabellöcher in der oberen Platte wünschen.

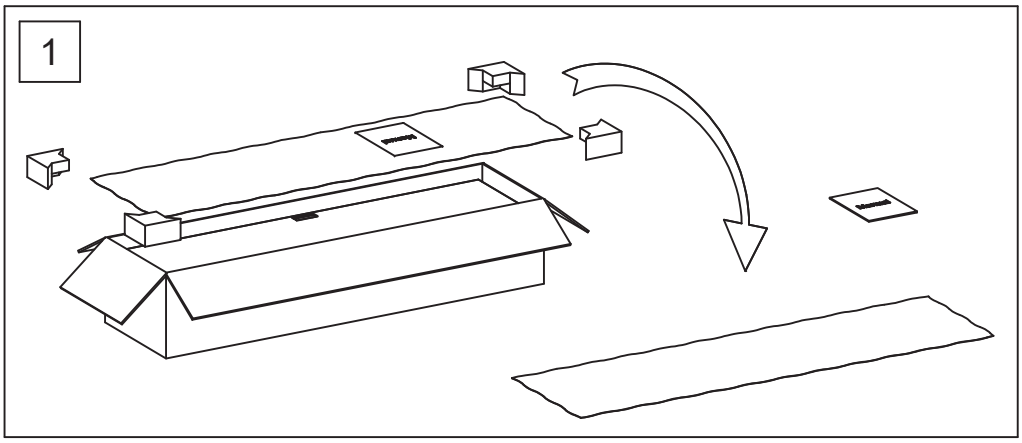

Løft møblet op og placer det, på et blødt underlag, med den valgte topplade opad. Anvend evt. foamstykket fra emballagen.

Lift up the furniture and place it, on a soft surface, with the selected top plate upwards. Use the sheet of foam from the box.

Heben Sie das Möbelstück an und stellen Sie es mit der gewählten Deckplatte nach oben auf eine weiche Unterlage. Verwenden Sie das Schaumstoffstück aus der Verpackung.

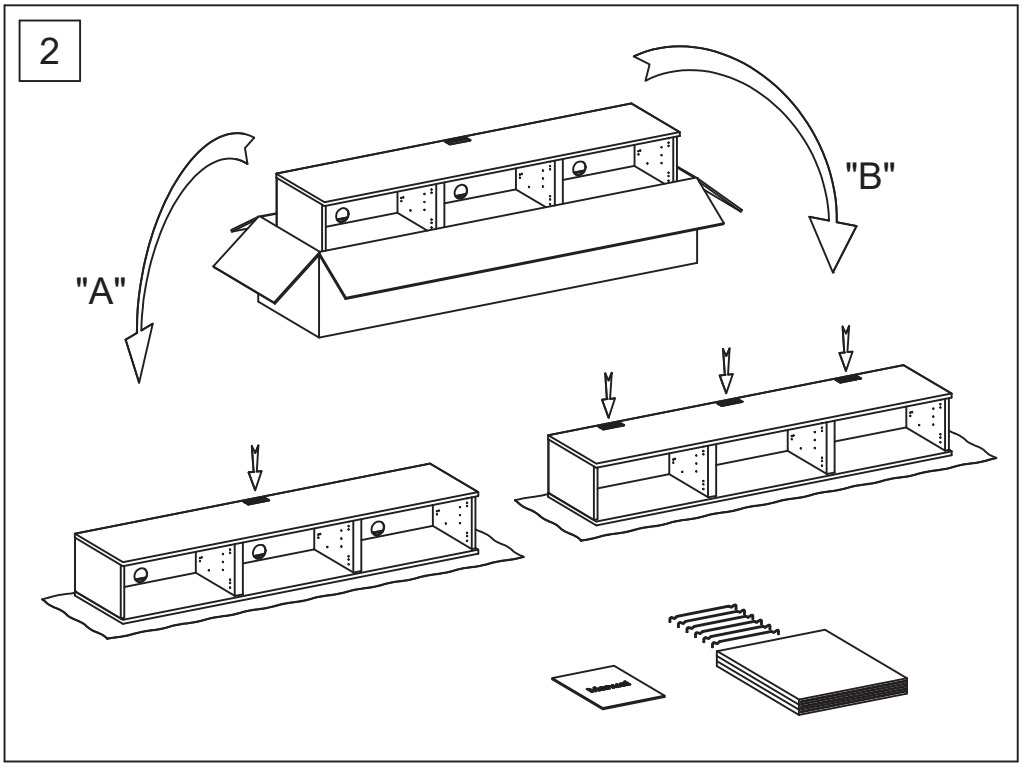

Herunder følger manualer for det mest anvendte unnu tilbehør. **Ikke inkluderet**. Alle unnu manualer kan ses på unnu.nu

Below you see manuals for the most used unnu asscories. ***NOT included.*** *All unnu manuals can be found on unnu.nu*

Unten folgen Bedienungsanleitungen für das meistverwendete unnu Zubehör. **Nicht inbegriffen.** Alle unnu Bedienungsanleitungen finden Sie unter unnu.nu

Wallbracket 3

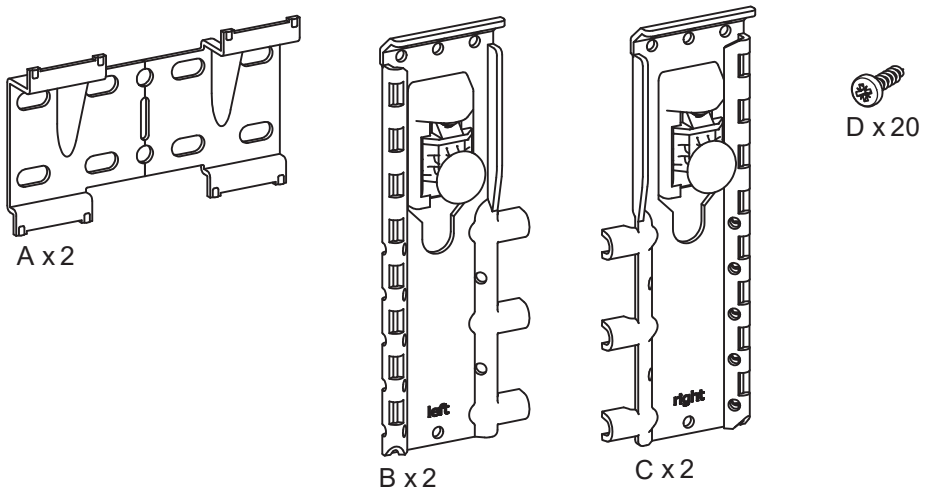

Nødvendige beslag
(Ikke inkluderet)

Fittings needed
(Not included)

Benötigte Beschläge
(Nicht im Lieferumfang enthalten)

Skruer og rawlplugs afhænger af vægtype, spørg en fagmand.

Screws and plugs depends on the type of wall, ask a professional.

Schrauben und Dübel müssen den baulichen Voraussetzungen angepasst werden. Fragen Sie einen Fachmann.

Nødvendigt værktøj *Tools needed*

Benötigte Werkzeuge

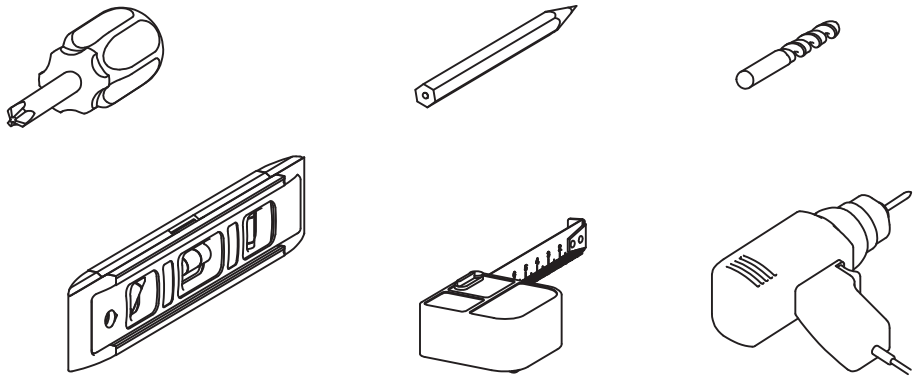

Maksimal belastning

Maximum Load

Maximale Belastung

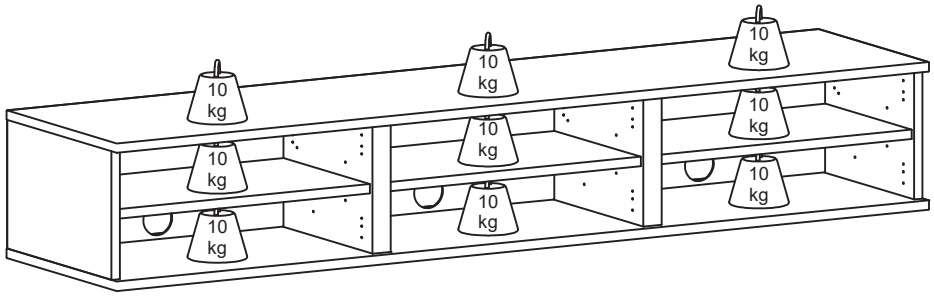

1

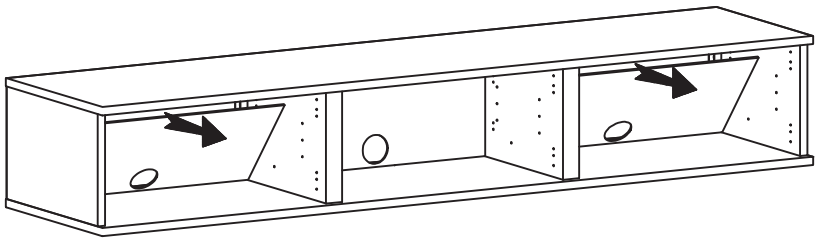

2

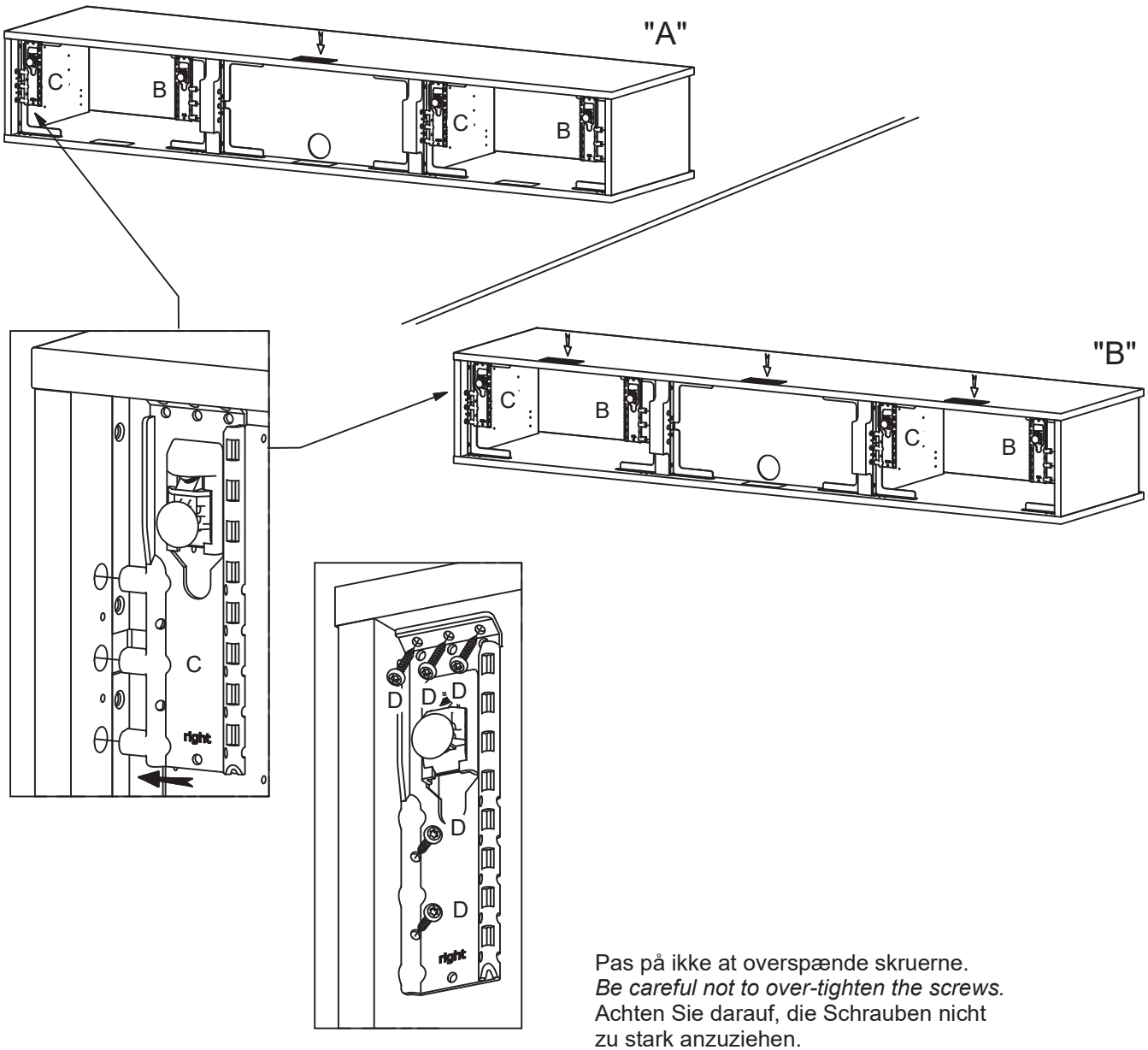

Pas på ikke at overspænde skruerne.
Be careful not to over-tighten the screws.
Achten Sie darauf, die Schrauben nicht zu stark anzuziehen.

3

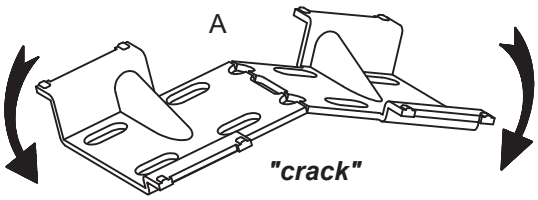

4

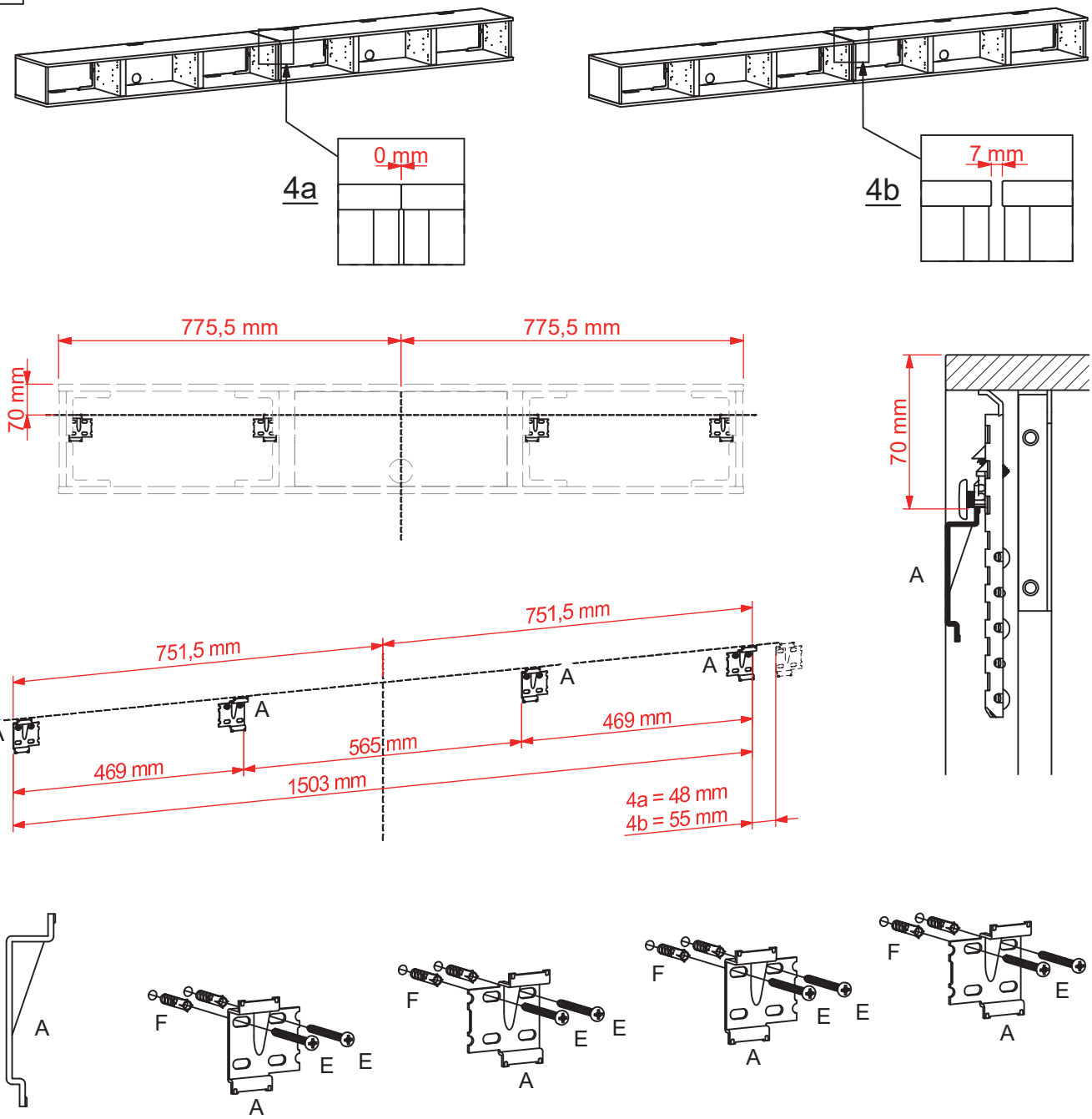

5

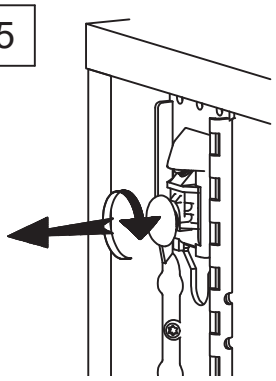

Så langt ud som muligt.
As far out as possible.
Soweit wie möglich.

6

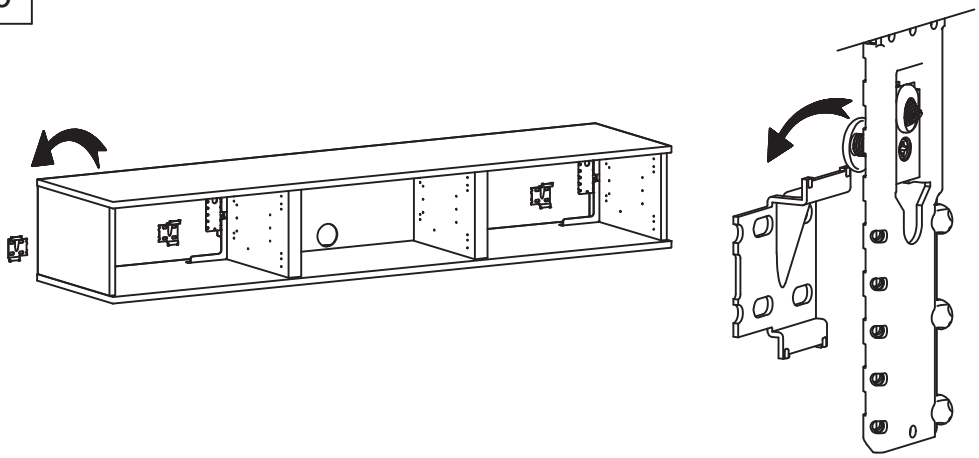

7

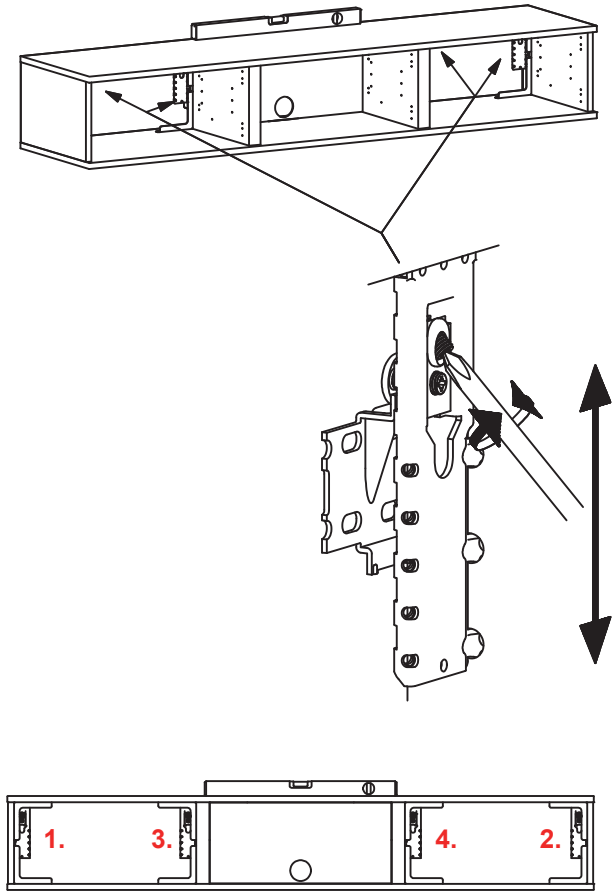

8

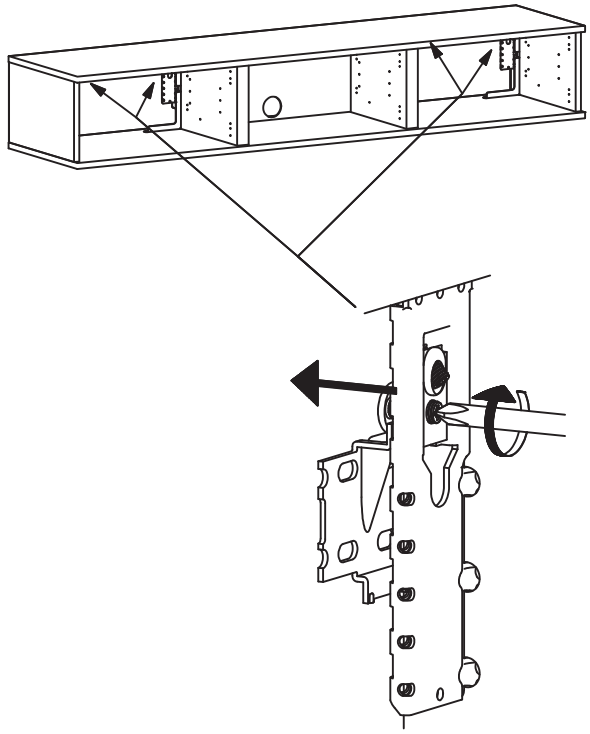

9

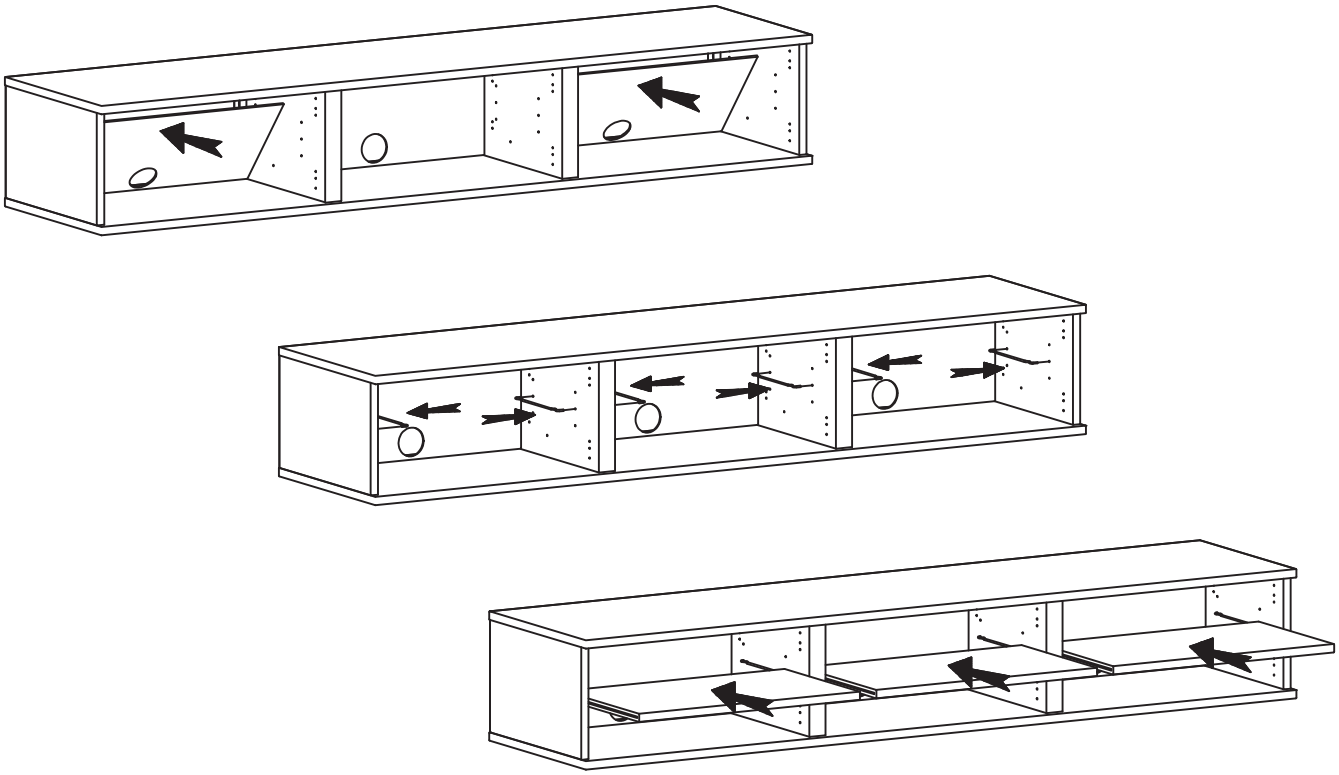

unnu Door

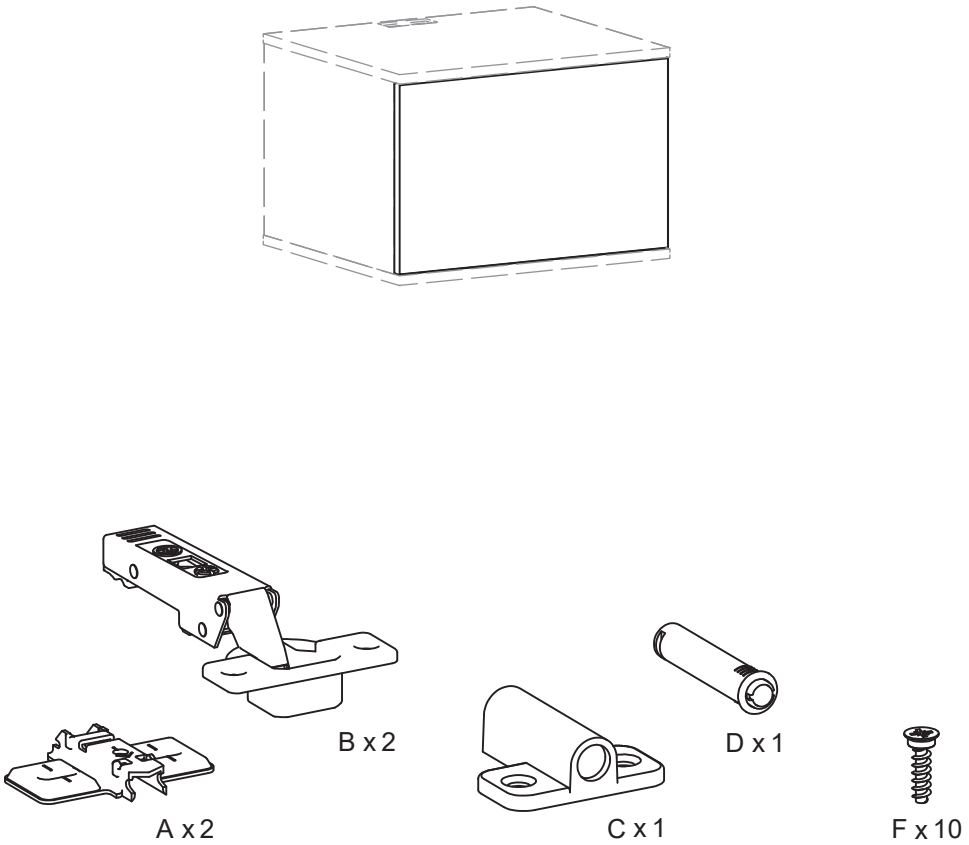

Nødvendigt værktøj

Tools needed

Benötigte Werkzeuge

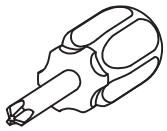

1

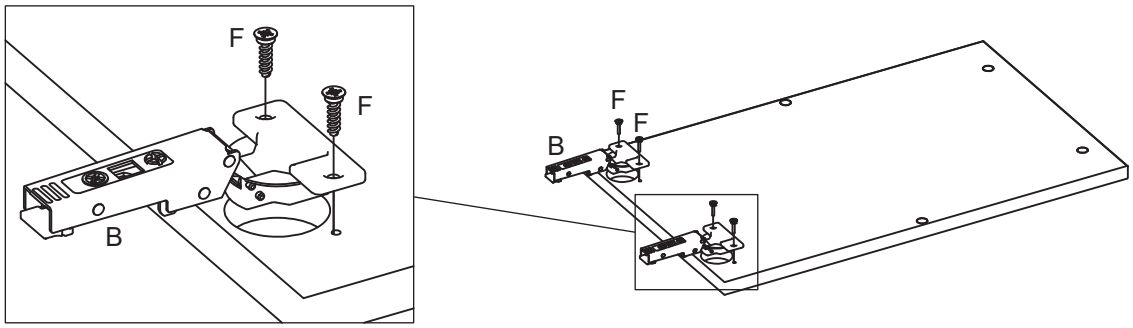

2

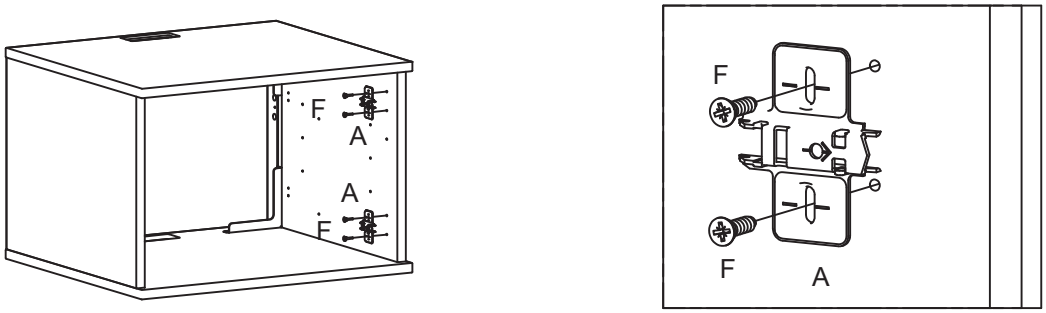

3

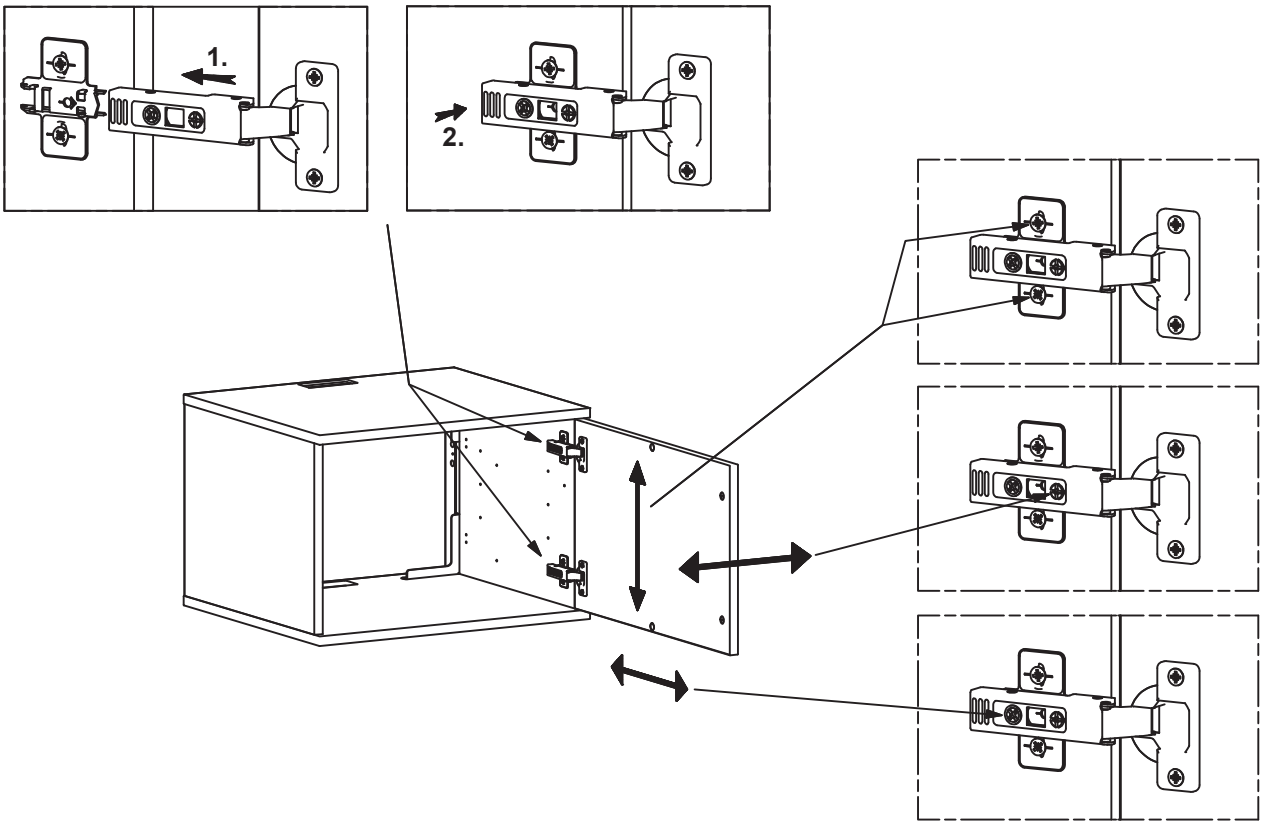

4

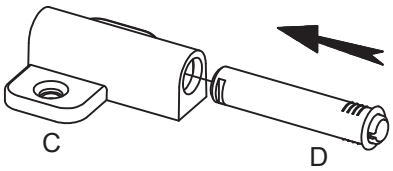

5

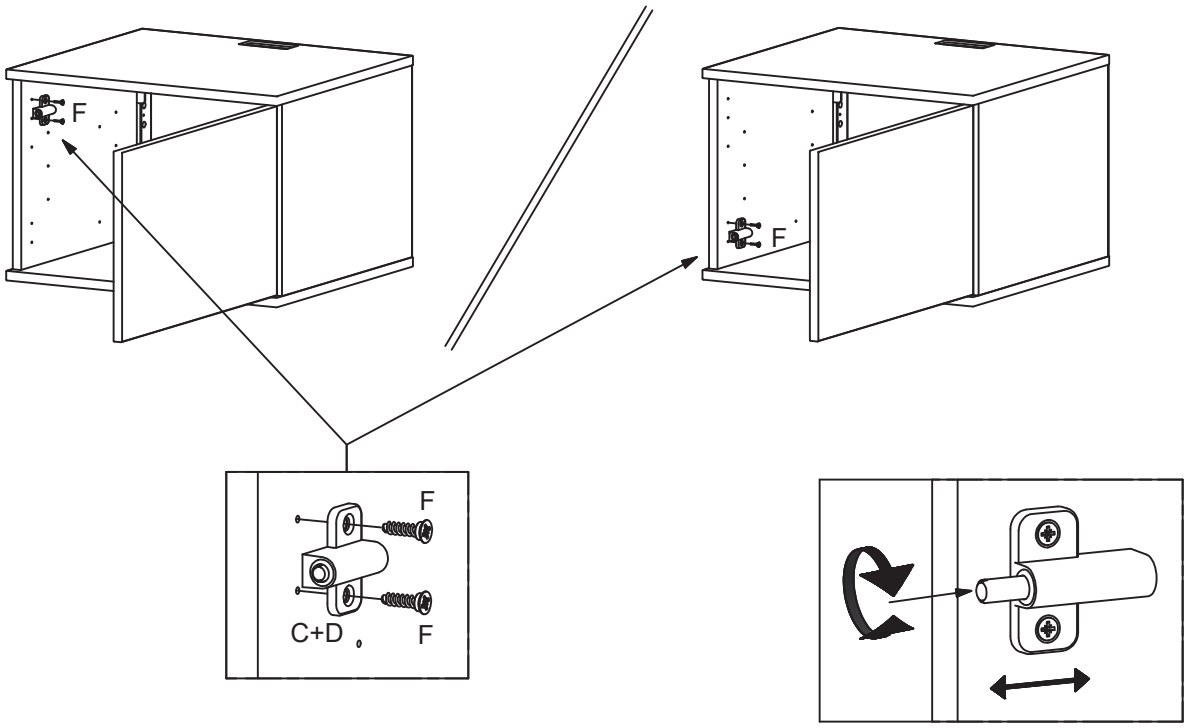

unnu®

unnu Alu Cover

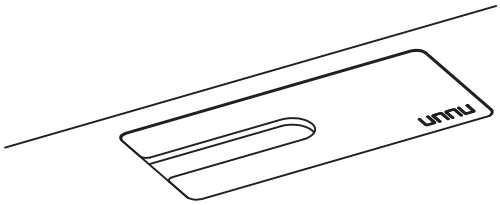

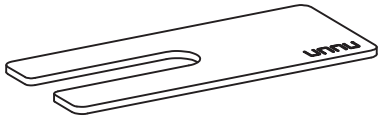

A x 1

B x 2

1

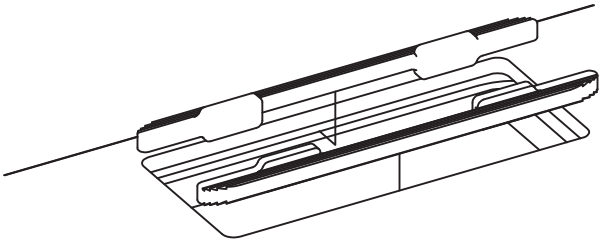

1.1

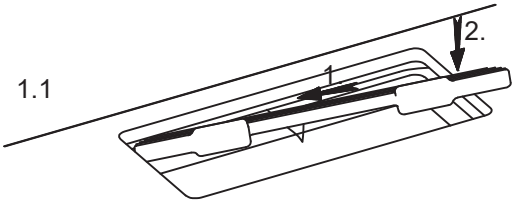

1.2

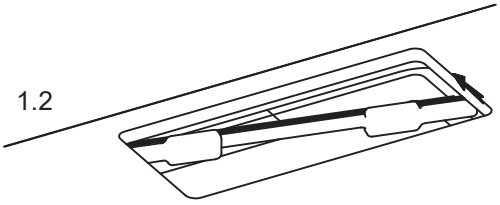

1.3

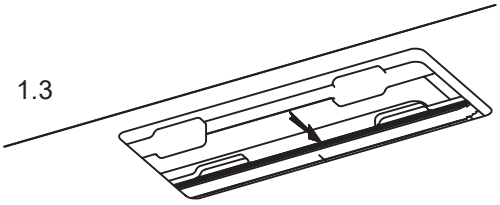
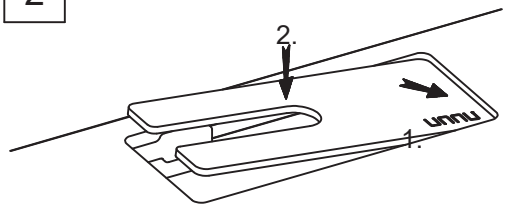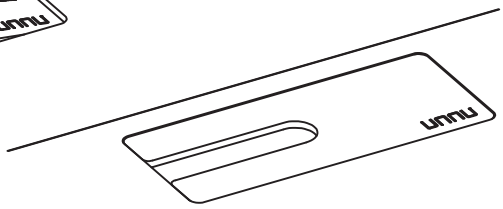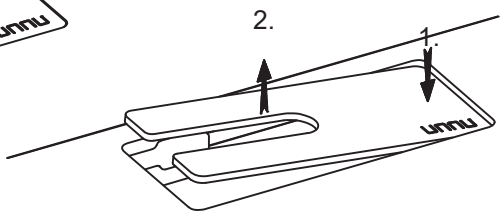
2