

MODERNE, KOMFORTABLE UND ENERGIEEFFIZIENTE

WOHNGEBÄUDE

CUBER

UNSERE VORTEILE

FLEXIBILITÄT

Wir passen jedes Projekt an die Prinzipien der Modulbauweise an und koordinieren alle Gewerke bereits in der Planungsphase. So lassen sich individuelle architektonische Anforderungen mit einem effizienten und reibungslosen Projektablauf verbinden.

FIXE KOSTEN

Ein hoher Vorfertigungsgrad, klar definierte Leistungsumfänge und kontrollierte Produktionsprozesse ermöglichen eine präzise Kostenplanung bereits in einer frühen Projektphase. Dadurch werden Nachträge reduziert und die Kostensicherheit über den gesamten Projektverlauf erhöht.

ZERTIFIZIERTE LEISTUNG

Unsere Lösungen erfüllen die Anforderungen an Brandschutz, thermischen Komfort und Schallschutz. Sie sind auf die geltenden EU-Vorschriften abgestimmt und für beschleunigte Genehmigungsverfahren ausgelegt.

ENERGIEEFFIZIENZ

Die hoch gedämmte Gebäudehülle sorgt für eine hervorragende Energieeffizienz und erfüllt hohe Anforderungen an den Wärmeschutz:
– Fußboden auf Erdreich: **U ≤ 0,13 W/m²K**
– Außenwände: **U ≤ 0,18 W/m²K**
– Dächer: **U ≤ 0,15 W/m²K**
– Fenster: **U ≤ 0,80 W/m²K**
– Außentüren: **U ≤ 1,00 W/m²K**

PRÄZISION

Die kontrollierte Produktion im Werk gewährleistet eine hohe Ausführungsgenauigkeit, konstante Qualität und reproduzierbare Ergebnisse – unabhängig von Witterungsbedingungen auf der Baustelle.

SCHLÜSSELFERTIGE AUSFÜHRUNG

Ein fertiges Gebäude kann in nur 3 Monaten geliefert werden – bei einer Produktionskapazität von bis zu 2.000 m² pro Monat, auch im schlüsselfertigen Standard.turnkey standard.

GEBAUT, UM STANDZUHALTEN ZERTIFIZIERT, UM ES ZU BEWEISEN

Durch den Einsatz zertifizierter Materialien und innovativer Bautechniken vereinen unsere Gebäude akustischen Komfort, Energieeffizienz und langfristige Zuverlässigkeit. Dank optimierter Konstruktionslösungen bieten sie zudem zusätzliche Nutzfläche und steigern so den Wert jeder Investition.

BRANDSCHUTZ
≤ REI 240

WÄRMEDÄMMUNG
≤ 0,18 W/m²K

AKUSTISCHER KOMFORT
≤ 63dB

Mit zertifizierten Materialien und innovativen Bautechniken vereinen unsere Gebäude akustischen Komfort, Energieeffizienz und langfristige Zuverlässigkeit. Dank optimierter Konstruktionslösungen bieten sie zudem mehr nutzbare Fläche und steigern so den Wert jeder Investition.





Grundriss 1

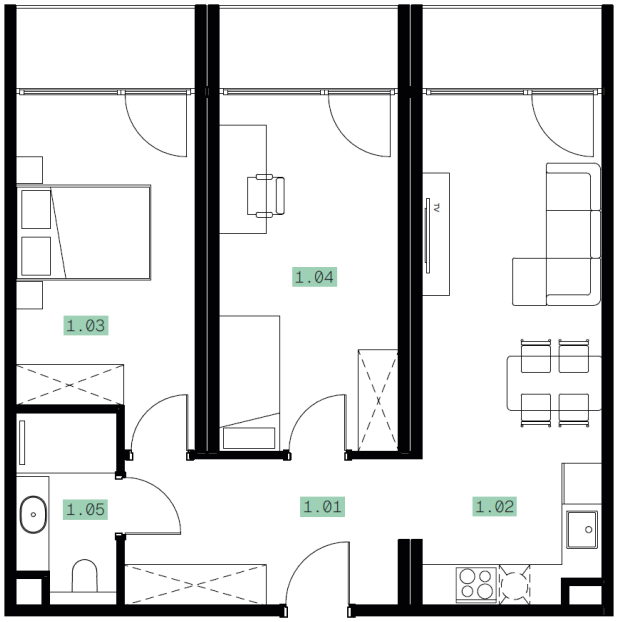

Grundriss 2



Grundriss 1		
1.01	Flur	8,81 m²
1.02	Wohnzimmer + Küche	19,71 m²
1.03	Schlafzimmer	13,91 m²
1.04	Schlafzimmer	12,82 m²
1.05	Badezimmer	3,85 m²
Total: 5		**59,1 m²**

Grundriss 2		
2.01	Flur	3,02 m²
2.02	Wohnzimmer + Küche	19,71 m²
2.03	Schlafzimmer	15,3 m²
2.04	Badezimmer	4,03 m²
Total: 4		**42,05 m²**

DIE GÄNGIGSTEN METHODEN DER GEBÄUDEGRÜNDUNG

GRÜNDUNGSMETHODEN

FUNDAMENTPLATTE

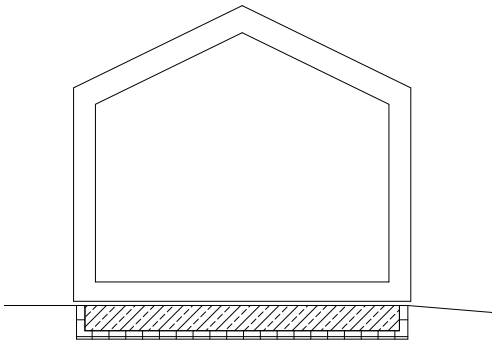

Wenn es aufgrund der Bodenverhältnisse erforderlich ist, die Lasten über die gesamte Gebäudegrundfläche zu verteilen, wird das Ucuber-System über eine Stahlbeton-Fundamentplatte gegründet – die Verbindung erfolgt mit im Beton eingelassenen oder chemisch verankerten Ankerbolzen. Eine Ausgleichsmasse unter der Fundamentplatte gleicht dabei sämtliche Unebenheiten der Oberfläche aus und stellt sicher, dass das Bauwerk perfekt in Waage steht.



STREIFENFUNDAMENT

Die statische Logik der Ucuber-Fundamentverbindung bleibt auch bei Anwendungen über Wasser unverändert – die Ucuber-Fundamentverbindung wird direkt an den Pfahlköpfen befestigt, sodass das Gebäude oberhalb des Wasserspiegels an Seen, Flüssen oder in Küstenbereichen positioniert werden kann.

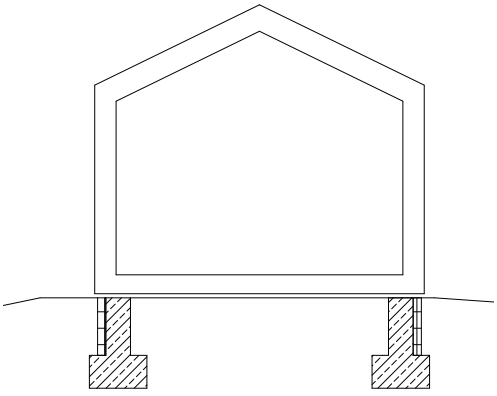

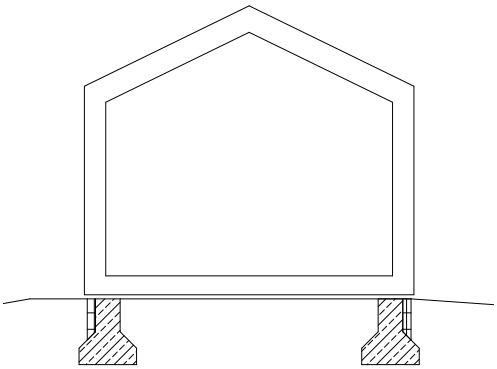

EINZELFUNDAMENTE

Einzelfundamente sind die optimale Gründungslösung für das modulare Ucuber-System – da jedes Modul über eine eigene integrierte Bodenkonstruktion verfügt, ist lediglich eine punktuelle Auflagerung an den Stützenfüßen erforderlich. Dadurch entfällt ein durchgehendes Fundament, was Material- und Erdarbeitskosten senkt.

AM HÄUFIGSTEN GEWÄHLTE TECHNISCHE LÖSUNGEN

BAUTEILAUFBAUTEN

Unsere fortschrittliche Technologie garantiert, dass bis zu 90 % der Arbeiten mit nahezu labormäßiger Präzision in unserem Werk ausgeführt werden. Entdecken Sie die technologische Grundlage unserer Investitionsprojekte:

STEILDACH

1. Stehfalzblech
2. Konstruktive dampfdiffusionsoffene
3. Membran (Unterdeckbahn)
4. Konstruktionsplatte – OSB
5. PIR-Dämmplatte
6. Steinwolle / Stahlständerwerk
7. Hutprofile / Installationsebene
8. Dampfsperre
9. Gipskartonplatte

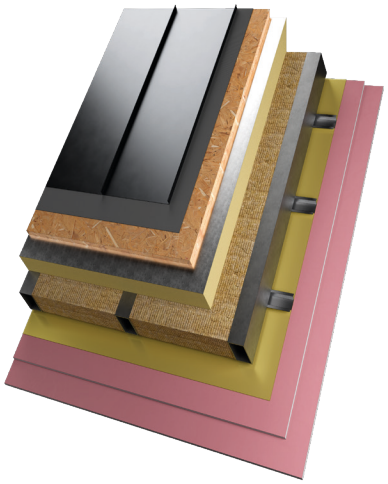

AUSSENWAND – HINTERLÜFTETE FASSADE

1. Gipskartonplatte
2. Gipskartonplatte
3. Dampfsperre
4. Steinwolle / Stahl-Wandkonstruktion
5. Sandwichpaneel mit PIR-Kern
6. Fassaden-Unterkonstruktion
7. Fassadenbekleidung



BODENAUFBAU AUF ERDREICH

1. Oberbelag (Nutzschicht)
2. Zementgebundene Platte
3. Zementgebundene Platte
4. Dampfsperre
5. Steinwolle / Stahlständerwerk
6. Sandwichpaneel mit PIR-Kern

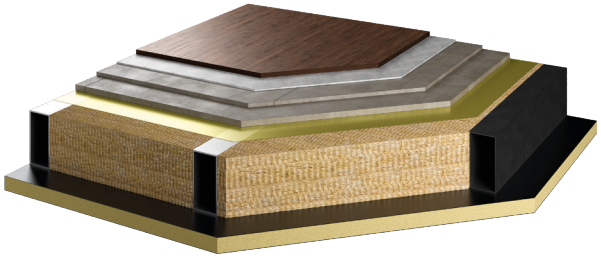

EIN EINFACHER, STRUKTURIERTER WEG ZUR UMSETZUNG IHRES PROJEKTS

Jedes Projekt wird von Grund auf so entwickelt, dass es der Vision und den geschäftlichen Zielen des Investors entspricht. Wir planen, fertigen und liefern moderne Modulgebäude, die architektonische Flexibilität, Ausführungspräzision und höchste Standards der modernen Vorfertigung vereinen.

1
STRATEGIE
& VEREINBARUNG

2
PLANUNG
& FERTIGUNG

90% IM WERK (OFF-SITE)

3
LIEFERUNG
& ÜBERGABE

10% AUF DER BAUSTELLE

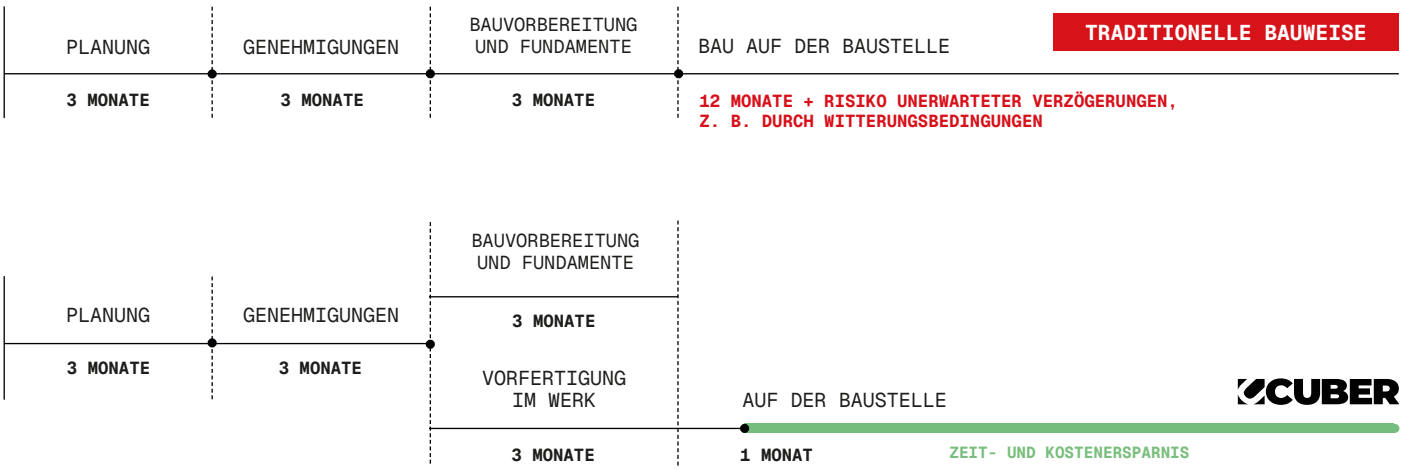

KONTAKT

Telefon: +48 606 939 630
E-mail: sales@ucuber.com
Website: ucuber.com

HAUPTSITZ

ul. Zabłocie 23/25, Krakau

FLUGHAFEN
KRAKAU-BALICE / KRK

