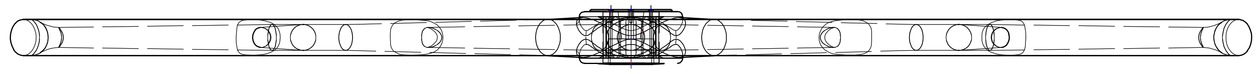

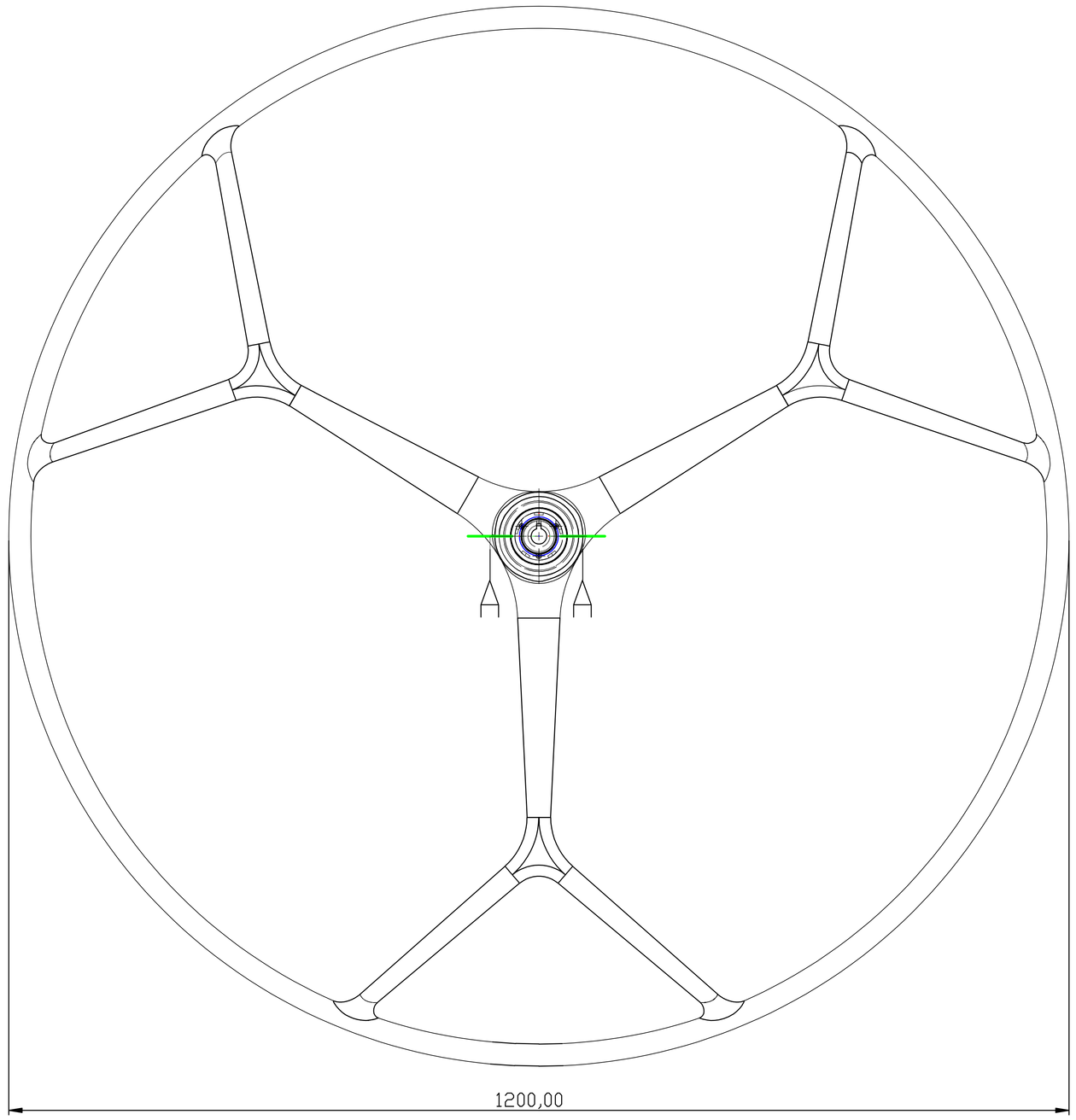

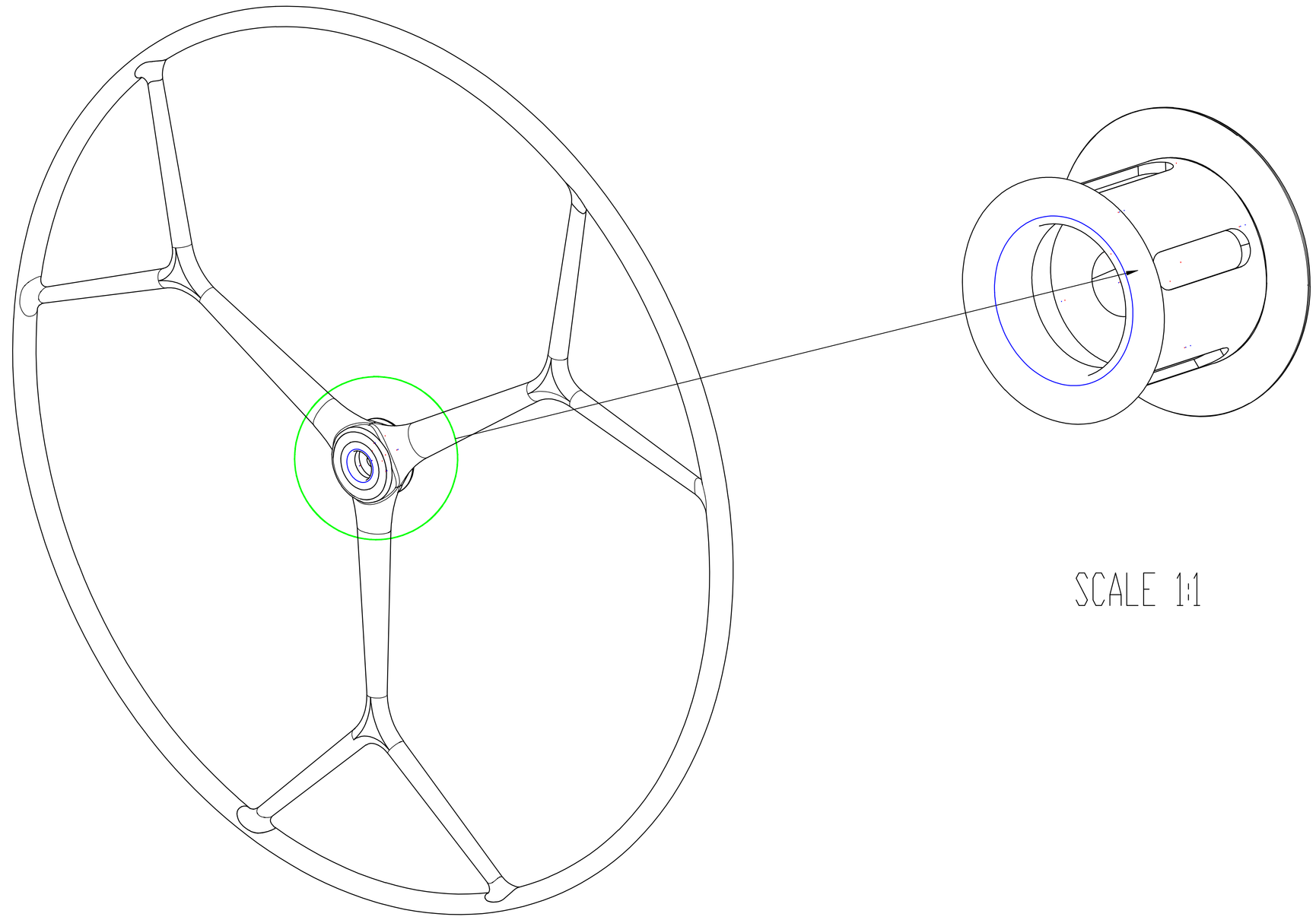

SCALE 1:1

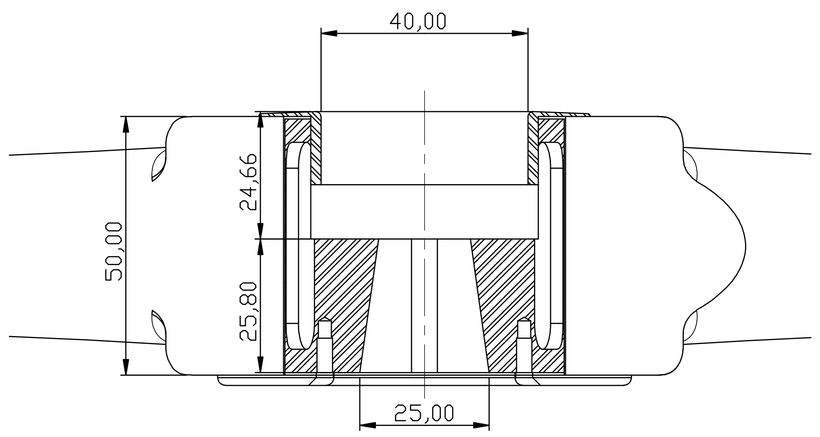

SECTION A-A
SCALE 1:1

(Verwendungsbereich)	(Zul. Abw.)	(Oberfl.)	Maßstab 1:1	(Gewicht)	
			(Werkstoff, Halbzeug) (Rohteil-Nr) (Modell- oder Gesenk-Nr)		
	Datum	Name	1200 Y spoke		
	Bearb. 30.08.11	M. Rozman			
	Gepr. 30.08.11	I. Rozman			
	Norm.		XXX	Blatt	
				Bl.	
Zust. Änderung Datum Name	(Urspr.)		(Ers. f.)	(Ers. d.)	