SPRIEVODCA KONFIGURÁCIOU WIFI MODULU A APLIKÁCIE

Midcosta s.r.o.,
Priemyselná 8E, 917 01 Trnava,
Slovakia www.midteq.com

1. Uvedenie do prevádzky

A. Príprava aplikácie

1. Nainštalujte najnovšiu verziu aplikácie na nastavenie a monitoring. Aplikáciu nájdete na typovom štítku na boku krytu.
2. Zaregistrujte si účet v monitorovacej aplikácii. Ak ste účet a heslo dostali od distribútora/inštalatéra alebo od Midcosty, tento krok preskočte.

B. Požiadavky na káble

Pred spustením meniča skontrolujte nasledujúce body:

1. Všetky zariadenia sú spoľahlivo nainštalované.
2. DC vypínač(e) a AC istič sú v polohe „OFF“.
3. Uzemňovací kábel je správne a spoľahlivo pripojený.
4. AC kábel je správne a spoľahlivo pripojený.
5. DC kábel je správne a spoľahlivo pripojený.
6. Komunikačný kábel je správne a spoľahlivo pripojený.
7. Voľné svorky sú utesnené.
8. Na zariadení ani v rozvodnej skrinke (ak je) nezostali žiadne cudzie predmety, napr. náradie.
9. AC istič je zvolený v súlade s požiadavkami tohto návodu a miestnymi normami.
10. Všetky výstražné značky a štítky sú neporušené a čitateľné.

C. Postup uvedenia do prevádzky

Ak sú splnené všetky vyššie uvedené body, pri prvom spustení meniča postupujte nasledovne.

1. Zapnite AC istič.
2. Zapnite istič lítiovej batérie. Ak je batéria nainštalovaná, zapnite batériový modul ručne.
3. Zapnite DC vypínač; môže byť integrovaný v meniči alebo nainštalovaný zákazníkom.
4. Ak ožiarenie a podmienky siete spĺňajú požiadavky, menič bude normálne pracovať. Pripojenie meniča k sieti môže trvať niekoľko minút alebo aj dlhšie, v závislosti od kódu krajiny zvoleného pri počiatočnom nastavení a od skutočného stavu siete.
5. Sledujte LED indikátor a uistite sa, že menič pracuje normálne.

Midcosta s.r.o.,
Priemyselná 8E, 917 01 Trnava,
Slovakia www.midteq.com

2. Sprievodca konfiguráciou WiFi modulu

A Pripravte si notebook alebo smartfón a zapnite pripojenie WLAN.

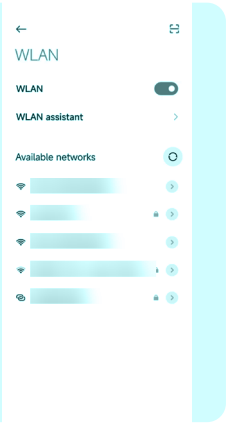

B V zozname WLAN sietí vyhľadajte príslušnú sieť „WIFI-AP“ (* = posledných 8 číslic SN meniča) a ťuknite na Pripojiť.

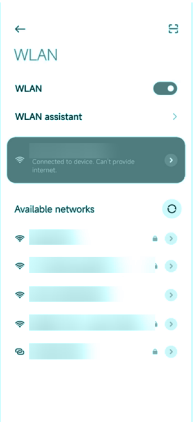

C Otvorte prehliadač a zadajte 10.10.100.254.

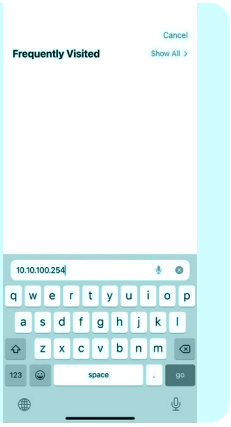

D Ťuknite na „Scan“; zobrazí sa zoznam WiFi sietí.

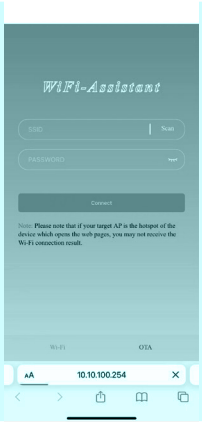

E Vyberte sieť routera, ktorú chcete nakonfigurovať.



F Zadajte heslo bezdrôtovej siete (pozor na veľké a malé písmená) a ťuknite na „Connect“

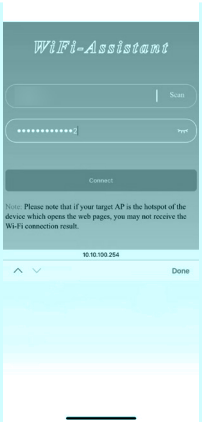

G Po úspešnom pripojení sa zobrazí „Connection succeeded“. Po konfigurácii bude indikátor WiFi modulu svietiť nepretržite.

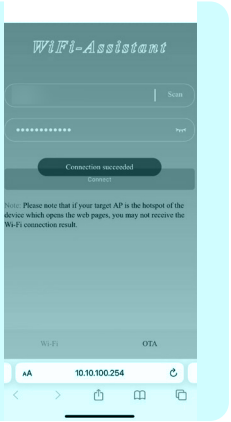

Midcosta s.r.o.,
Priemyselná 8E, 917 01 Trnava,
Slovakia www.midteq.com

3. Sprievodca konfiguráciou LAN modulu

Ak je na routeri zapnuté DHCP, LAN modul netreba konfigurovať. V opačnom prípade je potrebné LAN modul nakonfigurovať na displeji meniča.

1. Krátkym stlačením tlačidla na displeji meniča nájdite „General Settings“.
2. Dlhým stlačením tlačidla na displeji meniča vstúpte do „General Settings“.
3. Krátkym stlačením tlačidla nájdite „DHCP set“ a potom krátkym a dlhým stlačením tlačidla na displeji meniča vypnite funkciu DHCP.
4. Potom nastavte „IP Address“, „Gateway Address“, „Subnet Mask“ a „DNS Address“. Krátkym stlačením zmeníte číslicu, dlhým ju potvrdíte a prejdete na ďalšiu.

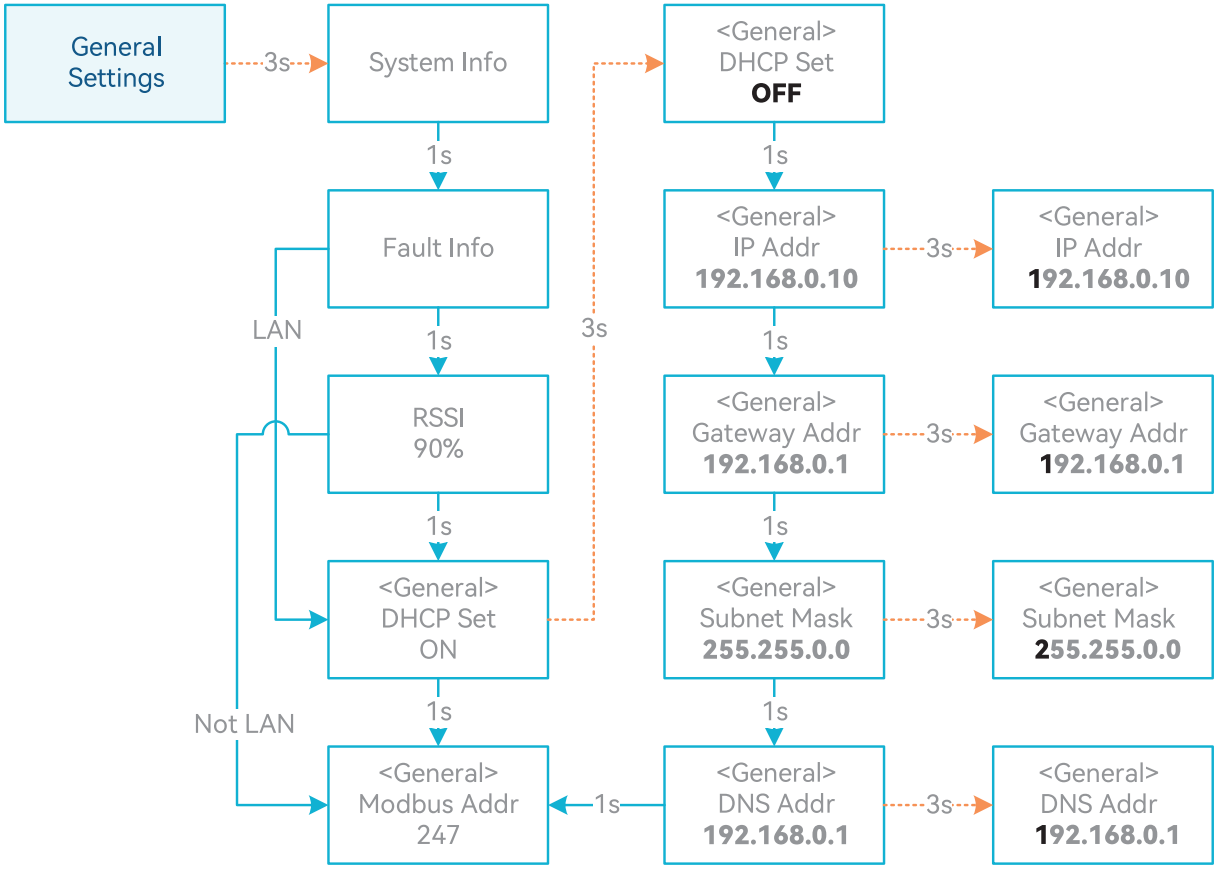

4. Aplikácia na lokálnu konfiguráciu

Aplikácia na lokálnu konfiguráciu slúži na rýchlu konfiguráciu hybridných meničov MidTeQ cez priame WiFi pripojenie: bezpečnostný kód, značka a typ batérie, prevádzkové režimy, nastavenia ostrovnej prevádzky a pod.

K dispozícii sú dva režimy pripojenia: priame WiFi pripojenie a pripojenie cez router.

Midcosta s.r.o.,
Priemyselná 8E, 917 01 Trnava,
Slovakia www.midteq.com

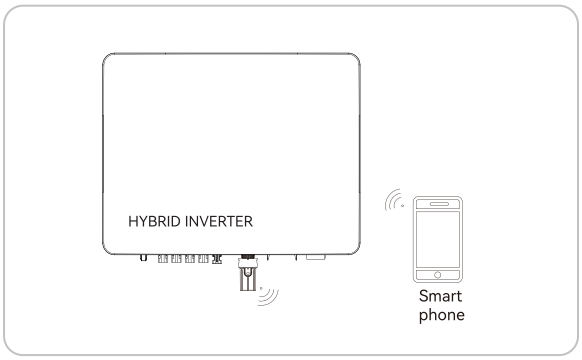

Smartfón sa pripája priamo k WiFi modulu.

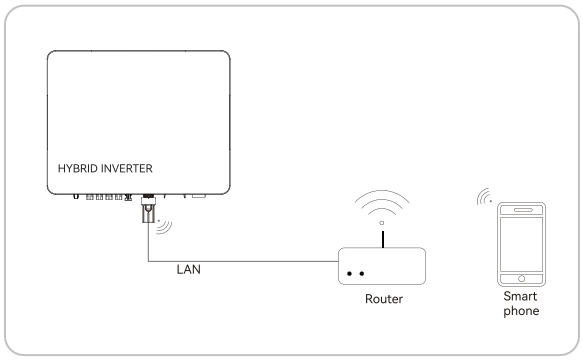

Smartfón aj monitorovacie zariadenie sú pripojené k rovnakému routeru.

Postup pripojenia:

1. Podľa „Sprievodcu konfiguráciou WiFi modulu, kroky 1~2“ pripojte smartfón k WiFi modulu. Ak je už pripojený, tento krok preskočte.

1. Podľa sprievodcu konfiguráciou WiFi alebo LAN modulu pripojte WiFi/LAN modul k routeru a potom k rovnakému routeru pripojte smartfón. Ak je už pripojený, krok preskočte.

2. Otvorte „Setup APP“ a ťuknite na „Scan“. Zobrazí sa zoznam názvov Wi-Fi AP meničov.
3. Ťuknite na Wi-Fi AP meniča, ku ktorému sa chcete pripojiť.
4. Vyberte rolu prihlásenia.
5. Zadajte heslo (123456) a ťuknite na „Sign In“.
6. Po úspešnom pripojení a prihlásení sa zobrazí hlavné rozhranie Setup APP.

7. Ťuknite na „Settings“.
8. Ťuknite na „Wi-Fi Settings“. Wi-Fi sieť, ku ktorej ste práve pripojení, sa zobrazí automaticky; stačí zadať heslo Wi-Fi.

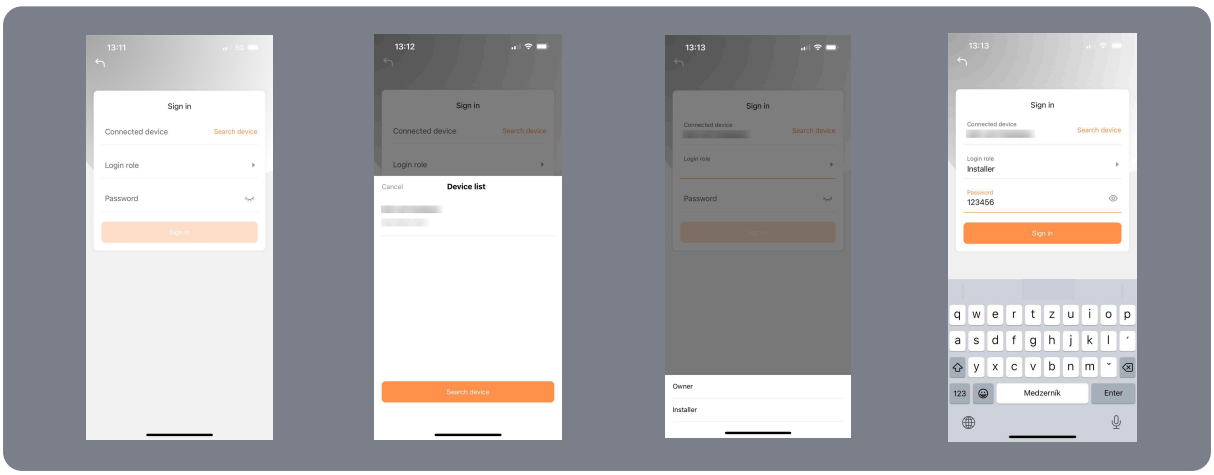

Midcosta s.r.o. (výrobca)

Priemyselná 8E, 91701 Trnava, Slovakia

Tel: +421333211102

Midcosta GmbH (distribútor)

Einsteinstraße 174,81677 München, Germany

Tel: +491713538700

E-mail:

Krajiny regiónu DACH:

service.de@midteq.com
support.de@midteq.com

Krajina – SK:

service.sk@midteq.com
support.sk@midteq.com

Krajina – CZ:

support.cz@midteq.com
service.cz@midteq.com

www.midteq.com

www.midcosta.com



www.midteq.com