HANDLEIDING CONFIGURATIE WIFI-MODULE EN APP

Midcosta s.r.o.,
Priemyselná 8E, 917 01 Trnava,
Slovakia www.midteq.com

1. Inbedrijfstelling

A. Voorbereiding van de app

1. Installeer de nieuwste versie van de instellings- en monitoringapp. De app vindt u via het typeplaatje aan de zijkant van de behuizing.
2. Registreer een account in de monitoringapp. Hebt u account en wachtwoord van de distributeur/installateur of van Midcosta gekregen, sla deze stap dan over.

B. Kabelvereisten

Controleer het volgende voordat u de omvormer start:

1. Alle apparatuur is betrouwbaar geïnstalleerd.
2. DC-schakelaar(s) en AC-installatieautomaat staan op „OFF”.
3. De aardkabel is correct en betrouwbaar aangesloten.
4. De AC-kabel is correct en betrouwbaar aangesloten.
5. De DC-kabel is correct en betrouwbaar aangesloten.
6. De communicatiekabel is correct en betrouwbaar aangesloten.
7. Vrije aansluitingen zijn afgedicht.
8. Er liggen geen vreemde voorwerpen (bijv. gereedschap) op het apparaat of in de aansluitkast (indien aanwezig).
9. De AC-installatieautomaat is gekozen volgens deze handleiding en de lokale normen.
10. Alle waarschuwingsborden en labels zijn intact en leesbaar.

C. Procedure inbedrijfstelling

Als aan alle bovenstaande punten is voldaan, start u de omvormer de eerste keer als volgt.

1. Schakel de AC-automaat in.
2. Schakel de automaat van de lithiumbatterij in. Is er een batterij, schakel het batterijpakket dan handmatig in.
3. Schakel de DC-schakelaar in; deze kan in de omvormer zijn geïntegreerd of door de klant zijn geïnstalleerd.
4. Als instraling en netomstandigheden aan de eisen voldoen, werkt de omvormer normaal. Het verbinden met het net kan enkele minuten of langer duren, afhankelijk van de bij de eerste instelling gekozen landcode en de werkelijke netsituatie ter plaatse.
5. Controleer aan de hand van de LED-indicator of de omvormer normaal werkt.

Midcosta s.r.o.,
Priemyselná 8E, 917 01 Trnava,
Slovakia www.midteq.com

2. Handleiding configuratie WiFi-module

A Zorg voor een laptop of smartphone en schakel WLAN in.

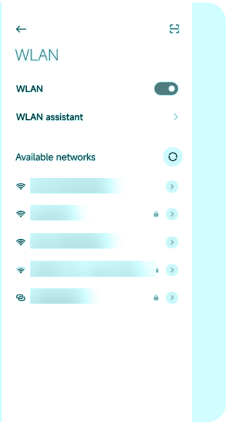

B Zoek in de WLAN-lijst het netwerk „WIFI-AP” (* = laatste 8 cijfers van het SN van de omvormer) en tik op Verbinden.

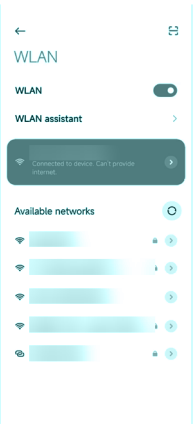

C Open de browser en voer 10.10.100.254 in.

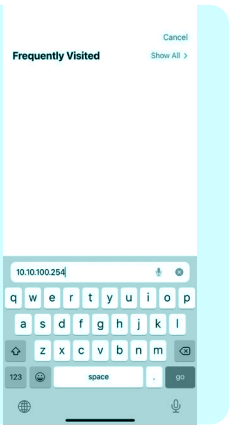

D Tik op „Scan”; er verschijnt een lijst met WiFi-netwerken.

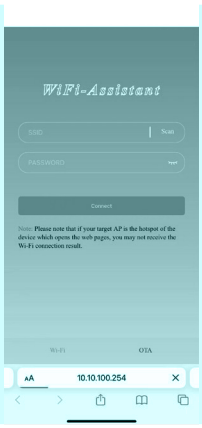

E Selecteer het routernetwerk dat u wilt configureren.



F Voer het wachtwoord van het draadloze netwerk in (let op hoofdletters) en tik op „Connect”

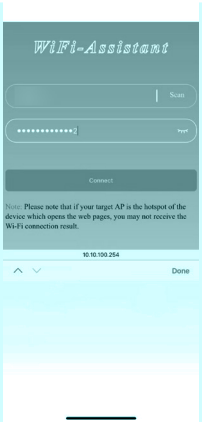

G Bij een geslaagde verbinding verschijnt „Connection succeeded”. Na de configuratie brandt de indicator van de WiFi-module continu.

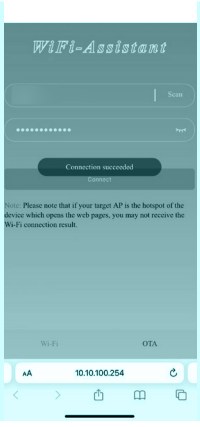

Midcosta s.r.o.,
Priemyselná 8E, 917 01 Trnava,
Slovakia www.midteq.com

3. Handleiding configuratie LAN-module

Als DHCP op de router is ingeschakeld, hoeft de LAN-module niet te worden geconfigureerd. Anders moet de LAN-module op het display van de omvormer worden geconfigureerd.

1. Zoek „General Settings" door kort op de knop van het omvormerdisplay te drukken.
2. Open „General Settings" door lang op de knop van het omvormerdisplay te drukken.
3. Zoek „DHCP set" door kort te drukken en schakel DHCP vervolgens uit door kort en lang op de knop van het display te drukken.
4. Stel daarna „IP Address", „Gateway Address", „Subnet Mask" en „DNS Address" in. Kort drukken wijzigt het cijfer, lang drukken bevestigt het en gaat naar het volgende.

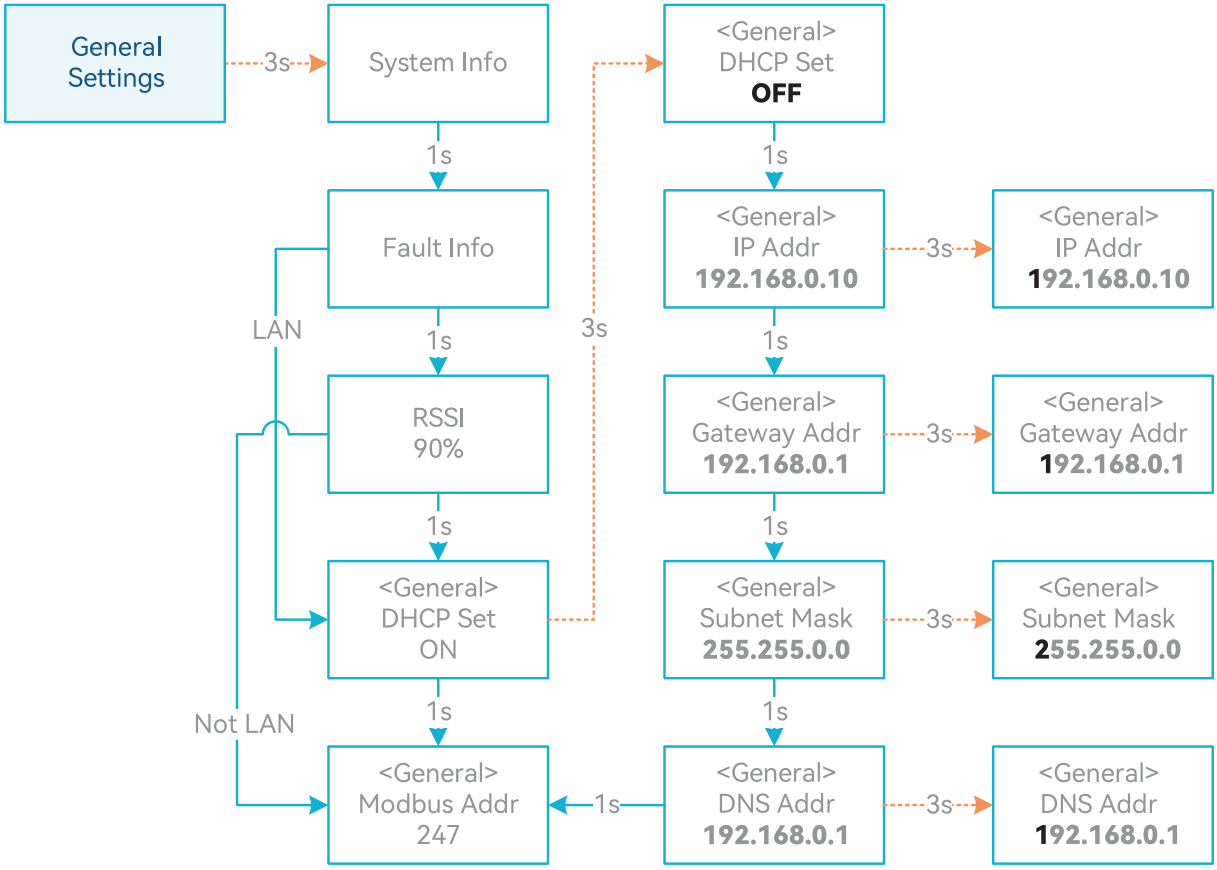

4. App voor lokale configuratie

De app voor lokale configuratie dient voor snelle configuratie van MidTeQ hybride omvormers via een directe WiFi-verbinding: veiligheidscode, batterijmerk en -type, werkmodi, instellingen voor eilandbedrijf enz.

Er zijn twee verbindingsmodi: directe WiFi-verbinding en verbinding via de router.

Midcosta s.r.o.,
Priemyselná 8E, 917 01 Trnava,
Slovakia www.midteq.com

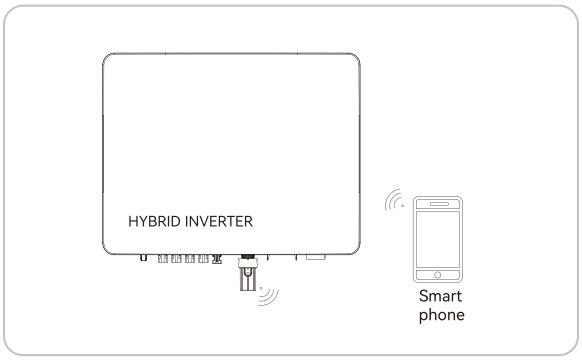

Smartphone direct verbonden
met de WiFi-module.

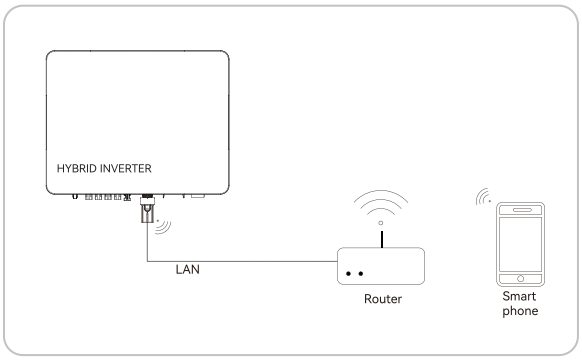

Smartphone en monitoringapparaat zijn
met dezelfde router verbonden.

Verbindingsstappen:

1. Verbind de smartphone met de WiFi-module volgens „Handleiding WiFi-module, stap 1~2”. Als deze al verbonden is, slaat u deze stap over.

1. Verbind de WiFi/LAN-module volgens de handleiding WiFi- of LAN-module met de router en daarna de smartphone met dezelfde router. Al verbonden? Sla over.

2. Open de „Setup APP” en tik op „Scan”. Een lijst met Wi-Fi AP-namen van omvormers wordt weergegeven.
3. Tik op de Wi-Fi AP van de omvormer waarmee u verbinding wilt maken.
4. Selecteer de aanmeldrol.
5. Voer het wachtwoord (123456) in en tik op „Sign In”.
6. Na verbinden en aanmelden verschijnt het hoofdscherm van de Setup APP.

7. Tik op „Settings”.
8. Tik op „Wi-Fi Settings”. Het Wi-Fi-netwerk waarmee u verbonden bent, wordt automatisch weergegeven; u hoeft alleen het Wi-Fi-wachtwoord in te voeren.

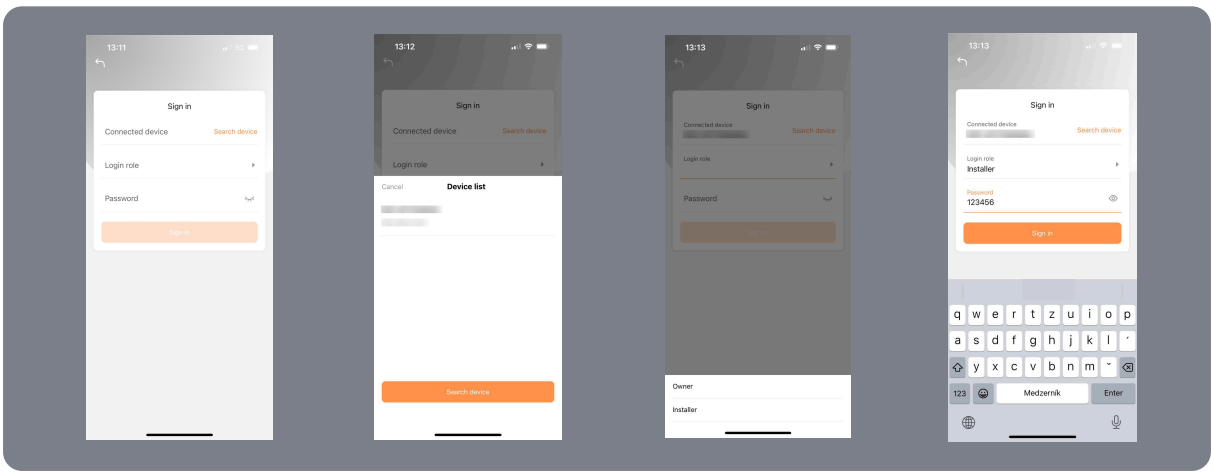

Midcosta s.r.o. (fabrikant)

Priemyselná 8E, 91701 Trnava, Slovakia

Tel: +421333211102

Midcosta GmbH (distributeur)

Einsteinstraße 174,81677 München, Germany

Tel: +491713538700

E-mail:

Landen in de DACH-regio:

service.de@midteq.com
support.de@midteq.com

Land – SK:

service.sk@midteq.com
support.sk@midteq.com

Land – CZ:

support.cz@midteq.com
service.cz@midteq.com

www.midteq.com

www.midcosta.com



www.midteq.com