AQUILA RAPTOR

MADE BY MONDOLFO FERRO

wdk

La meilleure combinaison entre performances, vitesse et professionnalisme.

En mesure d'opérer sur tous les types de roues de 12" à 28".

SENZA LEVA
«SANS LEVIER»



MONDOLFO FERRO

automotive service equipment

Avantages

Nouveau démonte-pneu de la firme Mondolfo Ferro avec technologie de démontage pneu « **SENZA LEVA** » (Sans levier).
Aquila Raptor est un démonte-pneus en mesure de répondre à toutes les exigences du professionnel au service de la roue.
Son utilisation est extrêmement simple et conviviale, il allie les opérations classiques de travail consolidées au fil des ans pour le professionnel du pneu avec des automatismes et des fonctionnalités innovantes.

Toutes ses parties ont été étudiées et pensées pour devenir le meilleur allié du professionnel du pneu pendant son activité quotidienne de travail.

Ci-après, les principaux avantages que l'on peut obtenir de cet équipement :

HAUTES PERFORMANCES DE TRAVAIL

Le **blocage de la roue avec tampon pneumatique**, la présence du **double disque détalonneur latéral à 2 rouleaux indépendants** et le **dispositif de démontage sans levier** sont en mesure d'assurer des performances excellentes de cette machine.

FACILITÉ D'UTILISATION

Le dispositif de démontage « **SENZA LEVA** », intégré à la tête opérante traditionnelle, combinés à une console multifonction, rendent cette machine vraiment facile à utiliser en éliminant complètement la fatigue de l'opérateur.

PROTECTION DE LA JANTE ET DU PNEU

Chaque opération de travail est supportée par des fonctionnalités et des mesures permettant de garantir **l'intégrité absolue pour la jante et le pneu**. Le blocage de la roue du trou traversant sans utiliser de griffes, le groupe de démontage pneu automatisé sans l'utilisation du levier associé à un détalonnage absolument efficace et sûr, assurent l'intégrité et la sécurité pour l'opérateur.

VITESSE

L'intégration **parfaite des différentes fonctions**, associées à un poste de travail ergonomique, permettent d'obtenir une vitesse élevée de travail dans chaque situation.

UNIVERSALITÉ

Aquila Raptor peut opérer correctement sur tous les types de roues de voiture et transport léger, jusqu'à 28", grâce à une gamme complète d'accessoires de série et en option.

Ce démonte-pneus a été réalisé pour faciliter le montage et le démontage de tous les types de pneu, en particulier ceux à profil rigide, surbaissé et run-flat, qui sont aujourd'hui largement utilisés (Bridgestone RFT, Goodyear RunOnFlat, Pirelli Eufori@, Michelin ZP, Continental SSR, Dunlop DSST, etc.).
Aquila Raptor est **homologué par WDK**, (Association pour l'industrie du pneu), qui identifie les équipements répondant aux standards WDK.

1. La machine est équipée de **console multifonction** et d'une bonne ergonomie et, sur demande, d'un élévateur pratique.

2-3. Le **groupe pédalier** permet à l'opérateur de travailler toujours en conditions **d'ergonomie maximale** en actionnant l'élévateur.





La machine est extrêmement **facile à utiliser, avec des commandes conviviales et sûres** ; sa forme ergonomique et la console de commande unique, permettent un contrôle total de tous les mouvements, en assurant à l'opérateur un **travail rapide et instinctif**.





4. Blocage du pneu intégré permettant un positionnement facile de la roue sur l'autocentreur, sans aucun effort et permettant de détalonner les deux talons avec un seul mouvement, sans devoir tourner la jante.

5-6-7. Groupe de détalonnage composé de deux disques spéculaires entre eux travaillant en direction verticale. Ils peuvent être positionnés radialement en actionnant une commande sur la console.
Le type de système de détalonnage est dynamique et assure la parfaite distribution des forces que l'opération demande sur toute la circonférence du pneu, en évitant ainsi des risques d'endommagement au pneu ou à la jante. Le système est extrêmement efficace sur chaque type de pneu grâce au système breveté de pénétration du disque détalonneur mis en évidence ci-dessous.
Sécurité maximale pour les capteurs des valves.







8-9-10. Dispositif de démontage **SANS LEVIER**, appliqué au système d'extraction, **il permet d'éliminer complètement l'effort physique de l'opérateur et assure le maximum de sécurité pour la jante et le pneu**.







Accessoires conseillés

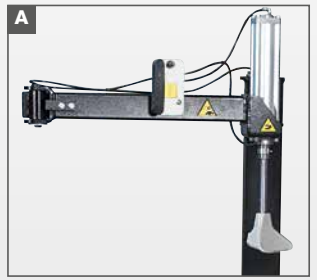

A. Press Mate -> 8-11100128
Presse-talon pneu



B. 8-11100127
Lève-roue



C. 8-11100046
Kit extensions pour flasque pour roues à canal inverse



C. 8-15100041
ALL IN ONE - Bride universelle H 100 mm + entretoises 20 mm

Pour de plus amples informations, se référer au catalogue complet des accessoires.

AQUILA RAPTOR

Accessoires standard



Données techniques

Plage dimensions roue	
Diamètre de la jante	**de 12” à 28”**
Diamètre max pneu	**1080 mm (42”)**
Largeur maximum pneu	**15”**
Mandrin à mâchoires	
Blocage automatique	**avec poignée**
Couple rotation dispositif autocentreur	**1200 Nm**
Rotation étau	**6-15 trs/mn**
Motorisation	**Inverseur à 2 vitesses**
Capacité élévateur roue	**85kg**
Alimentation	
Moteur électrique monophasé 2V	**230V 50/60Hz 0,75 kW** **110V 50/60Hz 0,75 kW**
Pression pneumatique de service	**10 bars**
Poids	**380 kg**
Niveau de pression sonore pondérée A (LpA) sur le poste de travail	< 70 dB(A)

Dimensions

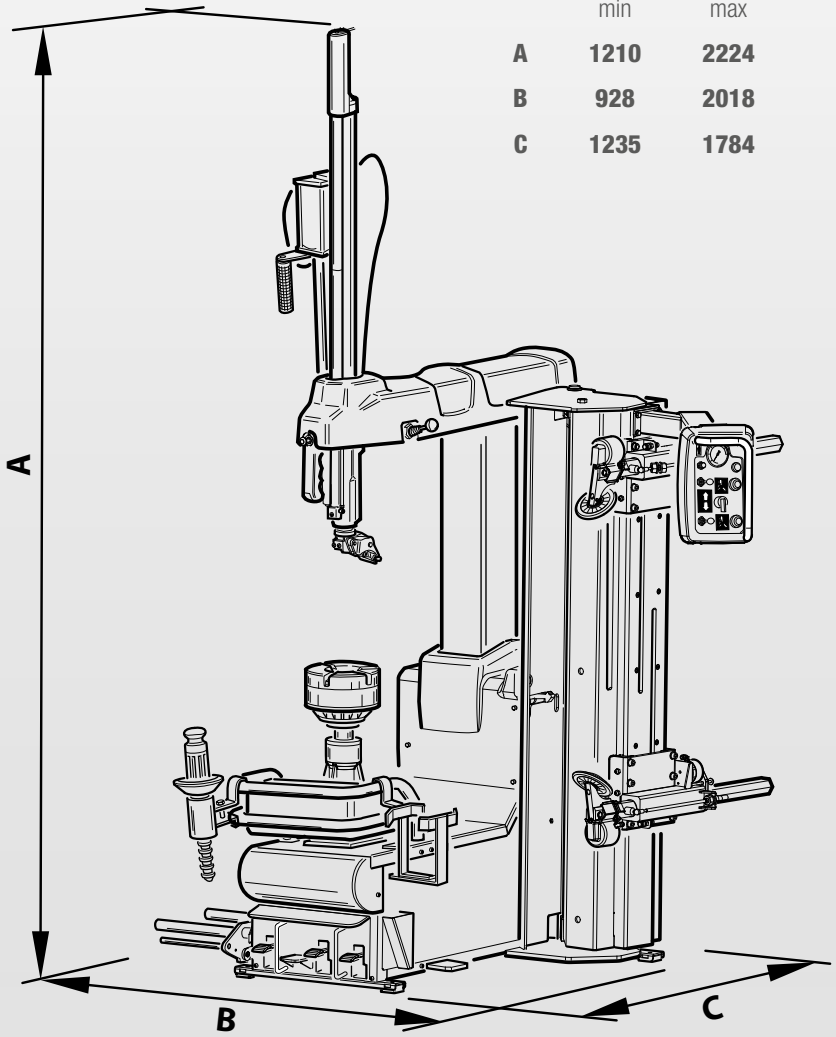

	min	max
A	1210	2224
B	928	2018
C	1235	1784

by Marketing - Code DPMF0004655- FR - 07/2025

La société se réserve le droit de modifier les caractéristiques du produit à tout moment.

NEXION SPA
info@mondolfoferro.it
www.mondolfoferro.it