CONTRADA

DESIGN BY DT STUDIO

IL FANALE

CODE

243. 05

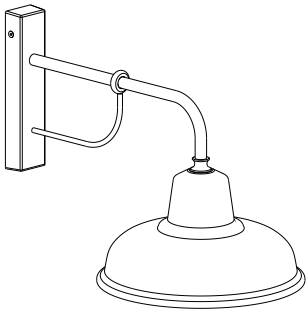



IT ISTRUZIONI DI INSTALLAZIONE ED IMPIEGO

EN INSTALLATION AND USE INSTRUCTIONS

CODE
243.05

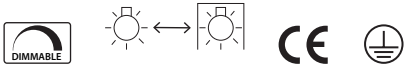

1 x MAX 15W LED	E27	220-240 V 50/60 Hz	IP 20

IT Il prodotto è regolabile con dimmer a taglio di fase IGBT o Triac. Utilizzare preferibilmente dimmer dei marchi più noti. **Nota: prima di acquistare la lampadina dimmerabile, verificare la compatibilità con il dimmer scelto.**

EN The product is dimmable with IGBT or triac phase cut dimmer. Preferably use dimmers of the best known brands. **Note: before buying the dimmable light bulb, check if it is compatible with the selected dimmer.**

IT ⚠ **ATTENZIONE!** - Prima di installare o fare manutenzione al prodotto è necessario visionare le **Avvertenze generali** utilizzando il **QR code** in copertina.

EN ⚠ **WARNING!**- Before installing or maintaining the product it is necessary to read the **General Warnings** using the **QR code** on the cover.

IT ⚠ **USARE TASSELLI E VITI APPROPRIATE (NON FORNITI)**

EN ⚠ **USE APPROPRIATE DOWELS AND SCREWS (NOT SUPPLIED)**

1

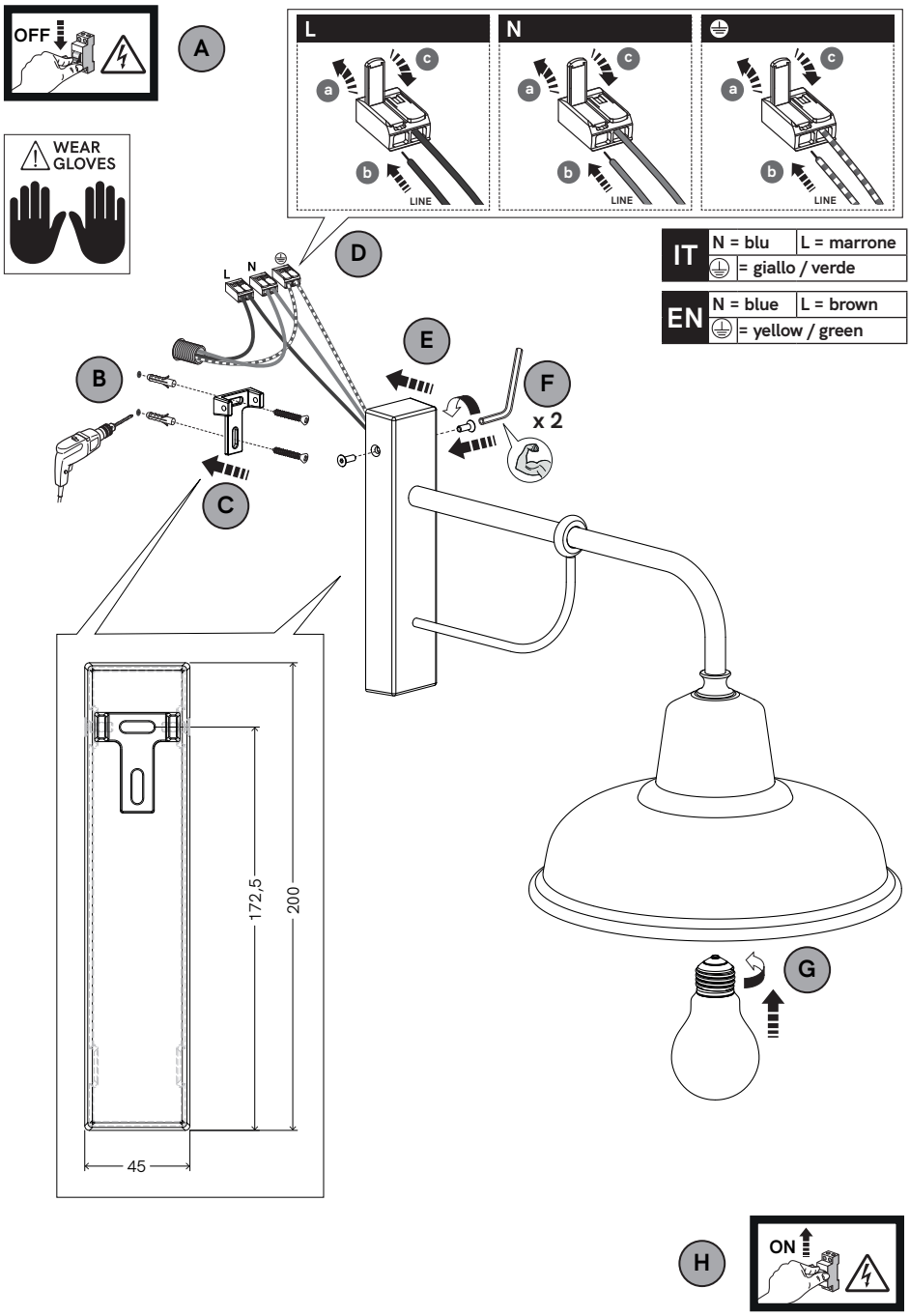
OFF
A
WEAR GLOVES
L
N
a
b
c
LINE
D
IT
N = blu
L = marrone
= giallo / verde
EN
N = blue
L = brown
= yellow / green
B
C
E
F
x 2
G
172,5
200
45
H
ON

IS.CE.R03

IL FANALE

Il Fanale Group S.r.l.
Via Olivo Bredariol, 15
31048 San Biagio di Callalta (TV) Italy
info@ilfanale.com
T +39 0422 895200

ilfanale.com