HIAROM

MOVEX TLR 15



MOVEX by FE Group

DESPRE NOI

HIAROM este o companie românească specializată în echipamente și soluții tehnice pentru industrie, infrastructură, transport și construcții feroviare.

Din 2007, dezvoltăm, integrăm și livrăm echipamente adaptate cerințelor reale din teren – de la macarale, nacele, trailere și suprastructuri, până la echipamente portuare, utilaje feroviare și soluții personalizate pentru aplicații complexe.

Experiența noastră reunește ingineria, producția, integrarea tehnică și service-ul într-un proces complet. Lucrăm atât cu tehnologii dezvoltate intern, cât și cu echipamente furnizate de producători internaționali de referință. Această combinație ne permite să configurăm soluții potrivite pentru fiecare industrie, mediu de lucru și obiectiv operațional.

DE LA CERINȚĂ LA SOLUȚIE

Fiecare proiect începe cu înțelegerea exactă a nevoilor clientului. Analizăm aplicația, condițiile de utilizare și cerințele tehnice pentru a identifica soluția potrivită – fie că este vorba despre un echipament standard, o configurație specială sau un produs dezvoltat la comandă.

Echipele noastre gestionează întregul proces: consultanță, proiectare, configurare, producție, integrare, testare și punere în funcțiune. Punem accent pe siguranță, fiabilitate și eficiență, fără a pierde din vedere costurile de operare, mentenanța și durata de viață a echipamentului.

Capacitatea de a adapta fiecare soluție este una dintre competențele centrale HIAROM. Nu livrăm doar un produs, ci un echipament pregătit pentru condițiile în care va lucra.

PARTENERIAT PE TERMEN LUNG

Implicarea noastră continuă după livrare. Oferim instruire, mentenanță preventivă și corectivă, diagnoză, reparații și acces la piese originale. Intervențiile sunt realizate atât în atelier, cât și direct la locația clientului, prin echipe mobile pregătite să răspundă rapid.

Pentru HIAROM, performanța nu se măsoară doar prin specificațiile unui echipament. Se vede în siguranța cu care funcționează, în continuitatea operațiunilor și în capacitatea sa de a genera valoare pe termen lung.

Construim soluții tehnice pentru cerințe reale și parteneriate bazate pe expertiză, responsabilitate și încredere.

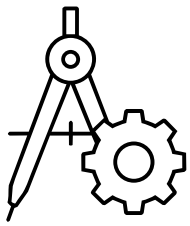

DIN 2007
EXPERTIZĂ TEHNICĂ

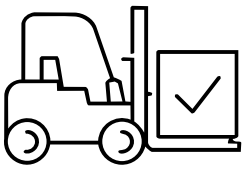

1.000+
ECHIPAMENTE LIVRATE

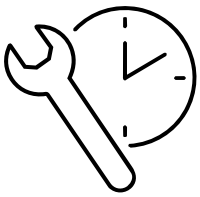

170.000+
ORE DE SERVICE ȘI INTERVENȚII ANUAL

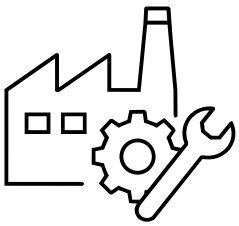

PRODUCȚIE &SERVICE
CAPABILITĂȚI INTEGRATE

TLR 15

NACELĂ TELESCOPICĂ / IVECO DAILY / 3,5 T



14,1 m
ÎNĂLȚIME DE LUCRU

8,3 m
RAZĂ ORIZONTALĂ

230 kg
SARCINĂ ÎN COȘ

MOBILITATE PENTRU LUCRĂRI LA ÎNĂLȚIME

MOVEX TLR 15 combină o nacelă telescopică și un autovehicul de **3,5 t**, pentru deplasări și intervenții în mediul urban. Configurația prezentată este montată pe **IVECO Daily**. Gabaritul compact și sistemul de stabilizare susțin poziționarea la locul lucrării.

DOMENII DE UTILIZARE

- **Utilități:** întreținerea rețelelor electrice și a iluminatului stradal.
- **Publicitate:** montarea bannerelor, panourilor și decorațiunilor sezoniere.
- **Arboricultură:** toaletarea arborilor și peisagistică urbană.
- **Clădiri:** curățarea fațadelor și reparații la acoperișuri.

Vehicul de 3.500 kg MMA, prezentat pentru conducere cu permis categoria B. Operarea nacelei se face potrivit instrucțiunilor și cerințelor aplicabile echipamentului.

CONSTRUCȚIE

BRAȚ TELESCOPIC / COMENZI / STABILIZARE



BRAȚ ȘI COLOANĂ

Brațul telescopic este realizat din **oțel de înaltă rezistență**. Ansamblul de ridicare este instalat pe baza rotativă, în spatele cabinei.

COMENZI PROPORȚIONALE

Configurația descrisă este prevăzută cu **joystick-uri electrohidraulice proporționale**, pentru controlul mișcărilor de poziționare. Catalogul de gamă prezintă comenzi hidraulice sau electrohidraulice.

STABILIZARE

Gama admite configurații de calare **A+H** sau **H+H**. Raza orizontală de 8,3 m din descrierea primită este indicată pentru **A+H**. Fotografiile prezintă stabilizatoare înclinate în față și verticale în spate.



INTEGRARE PE AUTOVEHICUL

Ansamblul fotografiat include platformă cu suprafață striată, obloane laterale, trepte de acces și spații de depozitare. Brațul și coșul sunt prezentate în poziție de transport, cu stabilizatoarele coborâte.

COȘ DE LUCRU

CAPACITATE / ROTIRE / ACCES



230 kg
SARCINĂ MAXIMĂ

2
OPERATORI

±90°
ROTIRE COȘ[1]

COȘ COMPLET ÎNCHIS

Descrierea configurației prevede un coș complet închis, cu dimensiuni de **1.300 × 700 × 1.100 mm**. Rotirea în jurul axei proprii ajută la orientarea coșului față de zona intervenției. Sarcina de 230 kg include persoanele și materialele transportate în coș.

IZOLAȚIA COȘULUI

Descrierea furnizată și pagina HIAROM indică un **coș izolat până la 1.000 V**. Marcajul vizibil pe utilaj precizează însă că **mașina nu este izolată electric**. Izolația coșului nu echivalează cu izolarea întregului ansamblu; domeniul de utilizare se verifică în certificatul configurației livrate.

[1] ±90° este valoarea din descrierea configurației HIAROM. Pagina de gamă MOVEX indică 50° + 50°. Unghiul montat și certificarea izolației se confirmă în documentația echipamentului; vezi și pagina 9.

DIAGRAMĂ

TLR 15 / DOMENIUL DE LUCRU

14,1 m
ÎNĂLȚIME DE LUCRU

12,1 m
ÎNĂLȚIME PLATFORMĂ

8,3 m
RAZĂ ORIZONTALĂ

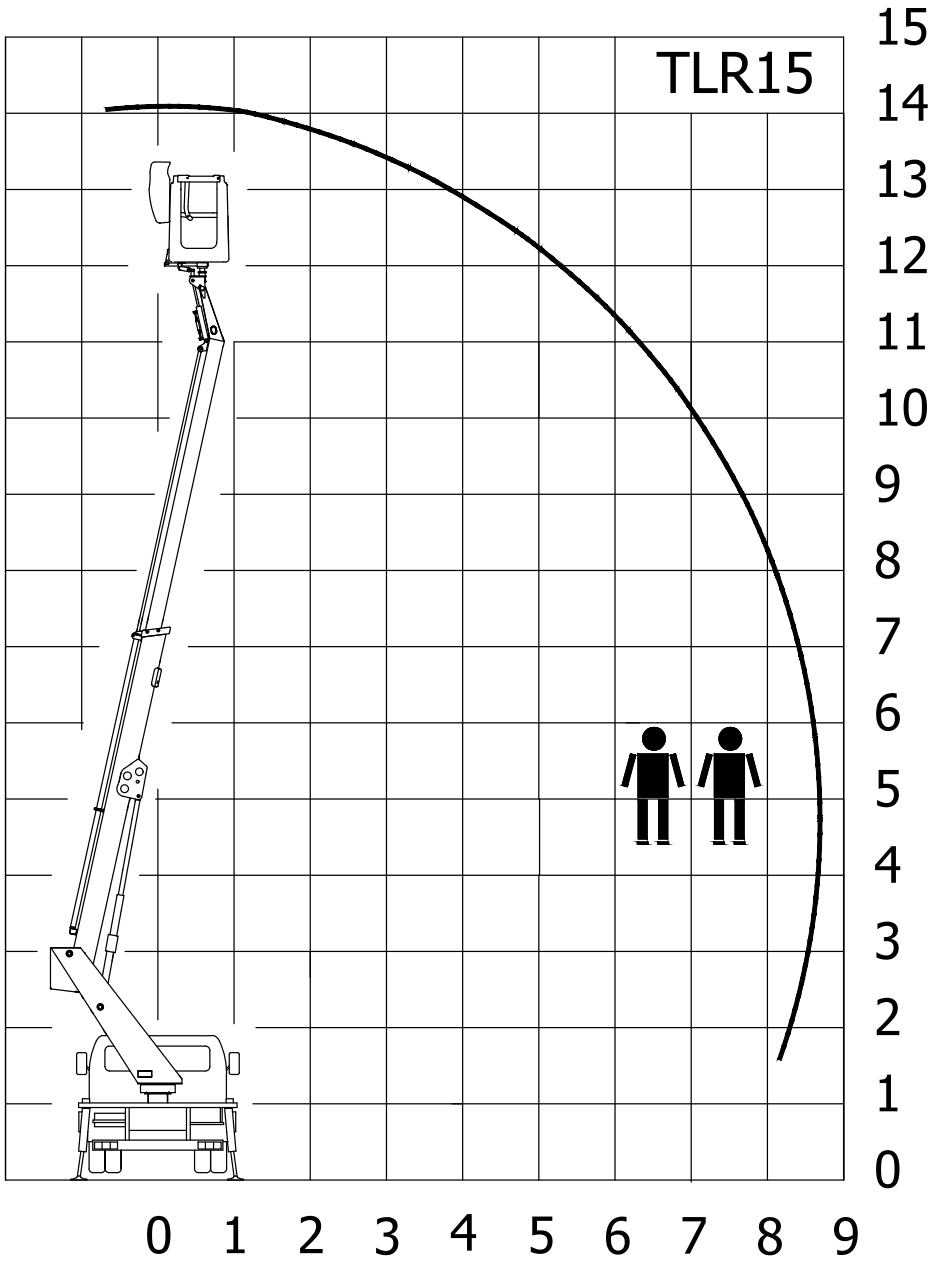

Diagrama de lucru TLR 15, reprodusă din documentul tehnic furnizat. Axele sunt gradate în metri. Înălțimea de lucru și înălțimea platformei sunt mărimi distincte.

Capacitate nominală: 230 kg / 2 operatori. Poziționarea și limitele de utilizare urmează diagrama și instrucțiunile configurației efectiv livrate.

MONTAJ

GABARIT / AMPLASARE PE ȘASIU

SCHIȚA ANSAMBLULUI

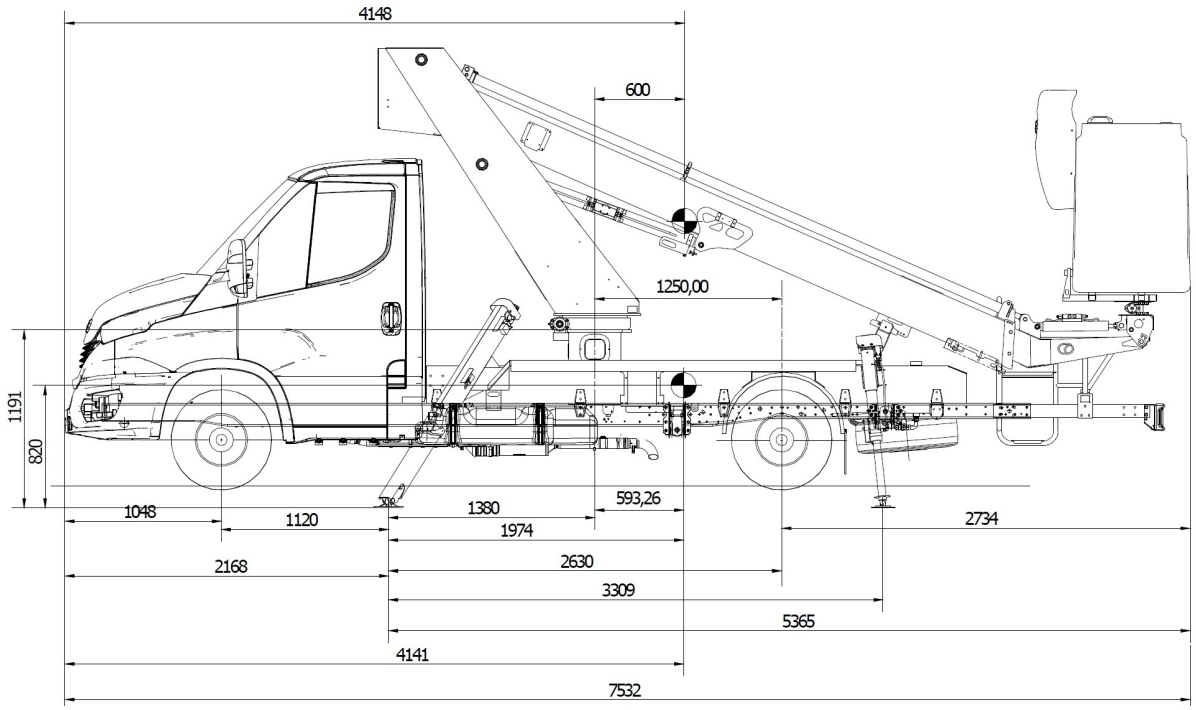

Cote în mm. Schița de montaj furnizată.

DIMENSIUNI ȘI MASĂ

Lungime de gabarit - descriere	**7,55 m**
Lățime de gabarit	**2,20 m**
Înălțime de gabarit	**2,93 m**
Lungime totală cotată în schiță	**7.532 mm**
Masă maximă autorizată	**3.500 kg**
Dimensiuni coș (L × l × h)	**1.300 × 700 × 1.100 mm**

Descrierea comercială indică o lungime de 7.550 mm, iar schița de montaj 7.532 mm. Diferența de 18 mm este păstrată explicit; gabaritul final se verifică în documentația de omologare. Masa maximă autorizată nu reprezintă masa proprie sau sarcina utilă.

SERIA TLR

TLR 15 / TLR 16 / DATELE BROȘURII ORIGINALE

Broșura originală prezintă ambele modele. Tabelul de mai jos păstrează integral parametrii comparației; **produsul ofertat în această broșură este TLR 15**.

PARAMETRU	TLR 15	TLR 16
Înălțime maximă de lucru	**14,1 m**	**16,4 m**
Înălțime maximă a platformei	**12,1 m**	**14,4 m**
Rază orizontală maximă	**8,3 m**	**9,7 m**
Sarcină în coș	**230 kg**	**230 kg**
Număr de operatori	**2**	**2**
Tip de comenzi	**Hidraulice / electrohidraulice**	**Hidraulice / electrohidraulice**
Configurații stabilizatoare	**A+H sau H+H**	**A+H sau H+H**
Rotire coș - variante în fișa primită	**Da / nu**	**Da / nu**
Rotire ansamblu - valoarea din fișă[1]	**239°**	**450°**

DIAGRAMELE COMPARATIVE DIN ORIGINAL

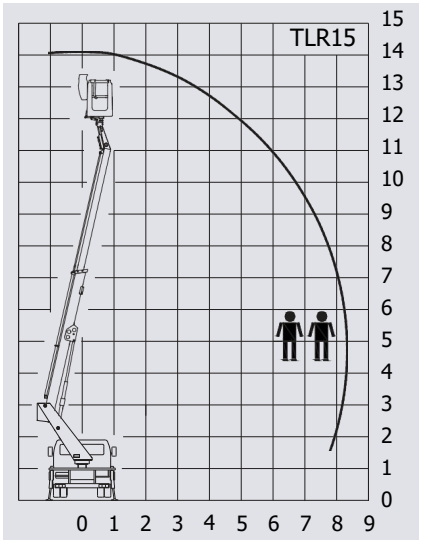

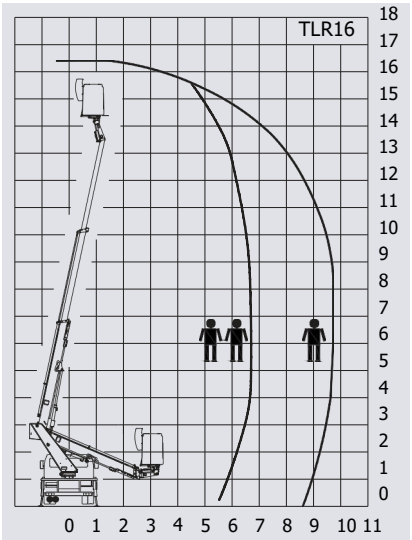

[1] Valoarea de 239° pentru TLR 15 apare și în catalogul oficial MOVEX din 2023. Pagina web a producătorului indică 450°. Unghiul configurației livrate necesită confirmare; nu este înlocuit aici cu o valoare presupusă.

PRECIZĂRI

CONFIGURAȚIE / DOCUMENTAȚIE / SURSE

DATELE CONFIGURAȚIEI TLR 15

Valorile de referință ale acestei broșuri sunt cele din descrierea și documentele primite: **14,1 m** înălțime de lucru, **8,3 m** rază orizontală, **230 kg** în coș și **3.500 kg** masă maximă autorizată. Catalogul de gamă indică suplimentar înălțimea platformei de **12,1 m** și capacitatea de **2 operatori**.

ROTIREA ANSAMBLULUI ȘI A COȘULUI

Fișa primită și catalogul MOVEX 2023 indică **239°** pentru rotirea TLR 15; pagina actuală a seriei indică **450°**. Pentru coș, configurația HIAROM este descrisă cu **±90°**, iar MOVEX prezintă **50° + 50°**. Aceste valori provin din surse diferite și se confirmă pentru exemplarul livrat.

VERIFICAREA PAGINII HIAROM

Prezentarea comercială online confirmă valorile principale ale TLR 15 și prețul. Secțiunea „Specificații tehnice” a aceleiași pagini afișează însă 17,8 m, 9,3 m și un gabarit diferit, neconcordante cu descrierea și fișa primită. Pentru caracteristicile produsului au fost păstrate documentele furnizate, corelate cu documentația MOVEX.

IZOLAȚIE ȘI ECHIPARE

Mențiunea de izolație până la 1.000 V privește coșul descris de HIAROM. Fotografia de detaliu arată marcajul „mașină neizolată electric”. Certificarea izolației și condițiile de exploatare se verifică înaintea utilizării. Echiparea, accesoriile și limitele funcționale finale sunt cele din documentele configurației livrate.

SURSE

Documente furnizate: TLR15-16-MOVEX-2023.pdf; descrierea MOVEX TLR15; DIAGRAMA-TLR15-25092020-1.pdf; schița de montaj și fotografiile autospecialei. INTRO și LAST PAGE sunt integrate integral. MODEL stabilește stilul grafic.

Surse online consultate la 19.10.2026:
hiarom.ro/produs/movex-tlr-15 - configurație, preț și disponibilitate
hiarom.ro/service - service și piese de schimb
movexlift.com/chasis/serie-tlr/ - familia TLR și datele publicate
MOVEX - catalogul TLR15-16, ediția 2023

Producător: MOVEX, companie TIME Manufacturing.
movexlift.com | +34 938 493 777 (contactul din broșura originală).

LIVRARE

PREȚ / CONFIGURAȚIE / GARANȚIE / SERVICE

AUTOSAȘIU ECHIPAT COMPLET

80.000 EUR

+ TVA

DIN STOC
LIVRARE IMEDIATĂ[1]

Integrat
ECHIPAT COMPLET

HIAROM
SERVICE ȘI SUPORT

CONFIGURAȚIE INCLUSĂ

Nacelă telescopică MOVEX TLR 15 montată pe autosașiu IVECO Daily de 3,5 t MMA. Înălțime de lucru de 14,1 m, rază orizontală de 8,3 m și coș cu sarcina nominală de 230 kg, cu comenzi electrohidraulice proporționale.

CONDIȚII COMERCIALE ȘI GARANȚIE

Prețul de 80.000 EUR + TVA este indicat în descrierea primită și pe pagina HIAROM a produsului. Condițiile de plată, durata și acoperirea garanției, echiparea finală și detaliile de predare se stabilesc prin oferta comercială și contract.

SERVICE ȘI PIESE DE SCHIMB

HIAROM asigură mentenanță, diagnoză, reparații și suport tehnic, în atelier sau în teren, precum și acces la piese de schimb. Instruirea și planul de întreținere se stabilesc la livrare pentru configurația echipată.

Service: +40 730 190 660 | service@hiarom.ro

[1] Livrarea imediată este afișată pe pagina HIAROM consultată la 19.10.2026; disponibilitatea și prețul se reconfirmă la comandă. Specificațiile cu diferențe între surse sunt explicate la pagina 9.

Surse: descrierea furnizată; hiarom.ro/produs/movex-tlr-15; hiarom.ro/service.



INOVAȚIA ȘI DURABILITATEA SUNT TRADIȚIA NOASTRĂ.

S.C. HIAROM INVEST S.R.L.
Dragomirești-Vale Village, Măcești Street, Ilfov, Romania, 077095
T: +40 318 053 890 | F: +40 314 053 481 | office@hiarom.ro
www.hiarom.ro | www.hiarom.com