HIAROM

SEMIREMORCI GOLDHOFER CU VIRARE HIDRAULICĂ



Goldhofer

DESPRE NOI

HIAROM este o companie românească specializată în echipamente și soluții tehnice pentru industrie, infrastructură, transport și construcții feroviare.

Din 2007, dezvoltăm, integrăm și livrăm echipamente adaptate cerințelor reale din teren – de la macarale, nacele, trailere și suprastructuri, până la echipamente portuare, utilaje feroviare și soluții personalizate pentru aplicații complexe.

Experiența noastră reunește ingineria, producția, integrarea tehnică și service-ul într-un proces complet. Lucrăm atât cu tehnologii dezvoltate intern, cât și cu echipamente furnizate de producători internaționali de referință. Această combinație ne permite să configurăm soluții potrivite pentru fiecare industrie, mediu de lucru și obiectiv operațional.

DE LA CERINȚĂ LA SOLUȚIE

Fiecare proiect începe cu înțelegerea exactă a nevoilor clientului. Analizăm aplicația, condițiile de utilizare și cerințele tehnice pentru a identifica soluția potrivită – fie că este vorba despre un echipament standard, o configurație specială sau un produs dezvoltat la comandă.

Echipele noastre gestionează întregul proces: consultanță, proiectare, configurare, producție, integrare, testare și punere în funcțiune. Punem accent pe siguranță, fiabilitate și eficiență, fără a pierde din vedere costurile de operare, mentenanța și durata de viață a echipamentului.

Capacitatea de a adapta fiecare soluție este una dintre competențele centrale HIAROM. Nu livrăm doar un produs, ci un echipament pregătit pentru condițiile în care va lucra.

PARTENERIAT PE TERMEN LUNG

Implicarea noastră continuă după livrare. Oferim instruire, mentenanță preventivă și corectivă, diagnoză, reparații și acces la piese originale. Intervențiile sunt realizate atât în atelier, cât și direct la locația clientului, prin echipe mobile pregătite să răspundă rapid.

Pentru HIAROM, performanța nu se măsoară doar prin specificațiile unui echipament. Se vede în siguranța cu care funcționează, în continuitatea operațiunilor și în capacitatea sa de a genera valoare pe termen lung.

Construim soluții tehnice pentru cerințe reale și parteneriate bazate pe expertiză, responsabilitate și încredere.

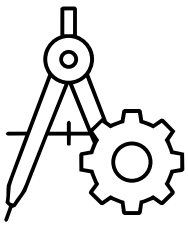

DIN 2007
EXPERTIZĂ TEHNICĂ

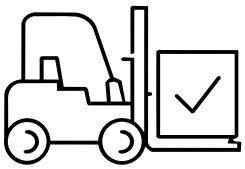

1.000+
ECHIPAMENTE LIVRATE

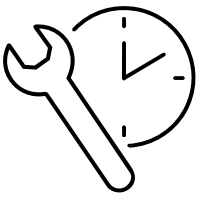

170.000+
ORE DE SERVICE ȘI INTERVENȚII ANUAL

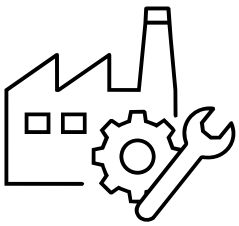

PRODUCȚIE &SERVICE
CAPABILITĂȚI INTEGRATE

SEMIREMORCI

GOLDHOFER / CU VIRARE HIDRAULICĂ



FLEXIBILITATE PENTRU ÎNCĂRCĂTURI GRELE

Semiremorcile Goldhofer cu virare hidraulică sunt proiectate pentru transportul încărcăturilor agabaritice și grele. Variantele de platformă și sistemele de axe permit adaptarea aceluiași vehicul la aplicații diferite, pentru utilizarea eficientă a flotei și optimizarea costurilor de achiziție și operare.

5 modele
ÎN GAMA PREZENTATĂ

60°
UNGHI MAXIM DE VIRARE[1]

600 mm
CURSĂ MAXIMĂ A AXELOR[1]

O GAMĂ ADAPTATĂ FIECĂRUI PROIECT

Portofoliul HIAROM include seriile STZ-L, STZ-H, MPA, STZ-VL, STZ-VH, STZ-VP (245), STZ-VP (285) și ARCUS. Construcția optimizată, înălțimea redusă de încărcare și posibilitățile de configurare susțin stabilitatea și manevrabilitatea ansamblului.

Această broșură prezintă modelele STZ-VL, STZ-VH, »MPA« V, STZ-VP (245) și STZ-VP (285).

[1] Valorile maxime diferă în funcție de model și configurație.

VEZI GAMA ÎN ACȚIUNE - VIDEO

STZ-VL | STZ-VH

GOLDHOFER / FIABILITATE ÎN UTILIZAREA ZILNICĂ



12 t

SARCINĂ TEHNICĂ / AXĂ LA 80 km/h

270/260

CURSĂ AXE VL / VH (mm)

45°

UNGHI MAXIM DE VIRARE

Sarcină pe axă, în funcție de reglementări	**10-12 t la 80 km/h**
Anvelope	**245/70 R 17.5**
Lățime vehicul	**2 550 / 2 750 mm**
Distanță între axe	**1 360 / 1 510 mm**
Sarcină pe șa / număr de axe	**20-35 t / 2-4**

AVANTAJE

- Cuplare între platformă și boghiul posterior, pentru configurare flexibilă și extindere maximă.
- Diferite variante de platformă și raport sarcină utilă / masă proprie adaptat aplicației.
- Încărcare frontală rapidă și simplă; comandă intuitivă cu »SmartControl«, disponibil opțional.

Sarcinile admise depind de reglementările aplicabile și de configurația vehiculului.

CONFIGURAȚIE

STZ-VL | STZ-VH / ÎNCĂRCARE FRONTALĂ



Masa proprie redusă permite transportul unor sarcini utile ridicate, inclusiv pentru utilaje voluminoase.

GÂT DE LEBĂDĂ

- Sarcină pe șa: 20-35 t.
- Rază de degajare: 2 100-2 800 mm.
- Acționare hidraulică.
- Grindă centrală sau grinzi exterioare.

PLATFORMĂ

- Platformă plană, cu panouri de podea demontabile.
- Înălțime constructivă: 220-350 mm.
- Fixă sau cu o treaptă de extensie.

BOGHIU POSTERIOR

- 2-4 axe.
- Canal pentru brațul excavatorului: 760 / 960 mm[1].



[1] Lățimea canalului depinde de lățimea vehiculului.

»MPA« V

GOLDHOFER / MASĂ REDUSĂ PENTRU SARCINI GRELE



12 t
SARCINĂ PE AXĂ LA 80 km/h

350 mm
CURSA AXELOR

60°
UNGHI MAXIM DE VIRARE

Sarcină tehnică pe axă	**12 t la 80 km/h**
Anvelope	**245/70 R 17.5**
Lățime vehicul	**2 550 / 2 750 mm**
Distanță între axe	**1 360 / 1 510 mm**
Sarcină pe șa / număr de axe	**20-35 t / 2-4**

AVANTAJE

- Diferență mică de nivel între platformă și boghiu, pentru încărcarea utilajelor la un unghi redus.
- Platformă cu înălțime constructivă foarte mică și stabilitate ridicată la sarcini concentrate.
- Cursă mare a axelor și unghi de virare de 60° pentru manevrabilitate; comandă »SmartControl«.

Sarcinile admise depind de reglementările aplicabile și de configurația vehiculului.

CONFIGURAȚIE

»MPA« V / MANEVRABILITATE ȘI DISPONIBILITATE



Tehnologia axelor »MPA« asigură compensarea denivelărilor și manevrabilitate ridicată. Uzura redusă limitează costurile de întreținere și susține disponibilitatea în utilizarea zilnică, inclusiv la transportul încărcăturilor grele cu centrul de greutate ridicat.

GÂT DE LEBĂDĂ

- Sarcină pe șa: 20-35 t.
- Rază de degajare: 2 100-2 800 mm.
- Acționare hidraulică.
- Grindă centrală sau grinzi exterioare.

PLATFORMĂ

- Platformă plană, cu panouri de podea demontabile.
- Înălțime constructivă: 220-300 mm.
- Fixă sau cu o treaptă de extensie.

BOGHIU POSTERIOR

- 2-4 axe.
- Canal pentru brațul excavatorului: 604 / 804 mm[1].

[1] Lățimea canalului depinde de lățimea vehiculului.

STZ-VP (245)

GOLDHOFER / SOLUȚII PENTRU APLICAȚII DIVERSE



12 t
SARCINĂ PE AXĂ LA 80 km/h

600 mm
CURSA AXELOR

60°
UNGHI MAXIM DE VIRARE

Sarcină tehnică pe axă	**12 t la 80 km/h**
Anvelope	**245/70 R 17.5**
Lățime vehicul	**2 550 / 2 750 mm**
Distanță între axe	**1 360 / 1 510 mm**
Sarcină pe șa	**20-40 t**

AVANTAJE

- Semiremorcă rigidă și robustă, proiectată pentru fiabilitate și durată mare de exploatare.
- Boghiuri compacte pentru o lungime maximă a platformei de încărcare.
- Cursa axelor de 600 mm susține mobilitatea pe teren dificil, inclusiv la ansambluri lungi.

Sarcinile admise depind de reglementările aplicabile și de configurația vehiculului.

CONFIGURAȚIE

STZ-VP (245) / PLATFORMA POTRIVITĂ ÎNCĂRCĂTURII



GÂT DE LEBĂDĂ

- Sarcină pe șa: 20-40 t.
- Rază de degajare: 2 100-2 800 mm.
- Hidraulic; grindă centrală sau grinzi exterioare.

BOGHIURI

- Anterior: 1-3 axe. Posterior: 2-5 axe.
- Canal pentru brațul excavatorului: 680 / 880 mm[1].

PLATFORMĂ

- Plană, pentru excavatoare sau pentru recipiente.
- Înălțime constructivă: 200-450 mm.
- Fixă sau cu o treaptă de extensie.

ADAPTARE LA SARCINĂ

- Variante de platformă și numeroase puncte de asigurare a încărcăturii.
- Exemplu: transportul unei macarale LTR 1100 cu masa de peste 56 t.



Combinațiile disponibile permit transportul încărcăturilor voluminoase și grele, cu o configurație adaptată cerințelor fiecărui proiect.

[1] Lățimea canalului depinde de lățimea vehiculului.

STZ-VP (285)

GOLDHOFER / PENTRU TRANSPORTURI EXTREME



16 t

SARCINĂ TEHNICĂ / AXĂ LA 25 km/h

600 mm

CURSA AXELOR

60°

UNGHI MAXIM DE VIRARE

Sarcină pe axă, în funcție de reglementări	**12 t la 80 km/h**
Anvelope	**285/70 R 17.5**
Distanță între axe	**1 510 mm**
Sarcină pe șa	**35/52 t sau 45 t**
Lățime boghiu anterior / posterior	**2 750 / 2 850 sau 3 000 mm**

AVANTAJE

- Capacitate mare de încărcare și masă proprie redusă, pentru maximizarea sarcinii utile.
- Cuplarea și decuplarea rapidă a boghiului anterior reduc timpul de pregătire.
- Canal coborât, cu lățime constantă, pentru brațul excavatorului: înălțime redusă de transport.

Sarcinile admise depind de reglementările aplicabile și de configurația vehiculului.

CONFIGURAȚIE

STZ-VP (285) / SARCINI MARI ȘI TEREN DIFICIL



GÂT DE LEBĂDĂ

- Sarcină pe șa: 35/52 t sau 45 t.
- Rază de degajare: 2 500-2 800 mm sau 2 900-3 400 mm.
- Hidraulic, cu grindă centrală.

BOGHIU ANTERIOR

- Lățime: 2 750 mm.
- 2-4 axe.

PLATFORMĂ

- Plană sau pentru excavatoare.
- Înălțime constructivă: 200-500 mm.
- Fixă sau cu o treaptă de extensie.

BOGHIU POSTERIOR

- Lățime: 2 850 / 3 000 mm.
- 3-6 axe.
- Canal pentru brațul excavatorului: 910 / 1 060 mm[1].



[1] Lățimea canalului depinde de lățimea vehiculului.

ECHIPARE

STZ-VL | STZ-VH | »MPA« V | STZ-VP (245 / 285)

Accesoriile și opțiunile permit adaptarea vehiculului la încărcătură, la condițiile de operare și la modul de lucru al echipei.

ACCESORII GENERALE

- Knorr »TIM« / Wabco »Smartboard«.
- Comandă la distanță a direcției »easyCONTROL«.
- »SmartControl«.
- Panouri de semnalizare pentru încărcături agabaritice.
- Lumini de lucru.
- Axă liftantă.

GÂT DE LEBĂDĂ

- Suport pentru roata de rezervă.
- Panou frontal înalt, compatibil cu suprastructuri cu prelată.
- Obloane laterale.
- Cutie de scule premium.
- Sisteme de depozitare a accesoriilor.
- Grup electrohidraulic sau diesel-hidraulic.

PLATFORMĂ DE ÎNCĂRCARE

- Panouri de podea demontabile.
- Extensii laterale ale platformei.
- Bucșe filetate.
- Rampă de încărcare.
- Dispozitive twist-lock cu fixare prin șuruburi.



Configurare flexibilă pentru o gamă largă de aplicații, cu echipamente selectate în funcție de vehicul și sarcină.

Dotările prezentate sunt accesorii sau opțiuni; disponibilitatea depinde de model și configurație.

APLICAȚII



Utilaje de mari dimensiuni. Capacitate ridicată de transport și distribuirea sarcinii pe mai multe axe.



Recipiente și componente industriale. Platformele joase limitează înălțimea totală a ansamblului, iar configurațiile disponibile se adaptează geometriei încărcăturii.

Variantele de platformă, sistemele de axe și punctele de asigurare a încărcăturii permit utilizarea aceluiași vehicul în proiecte diferite.

DATE TEHNICE

STZ-VL | STZ-VH | »MPA« V / COMPARAȚIE

PARAMETRU	STZ-VL	STZ-VH	»MPA« V
Sarcină pe axă[1]	**10-12 t la 80 km/h**	**10-12 t la 80 km/h**	**12 t la 80 km/h**
Sarcină tehnică pe axă	**12 t la 80 km/h**	**12 t la 80 km/h**	**12 t la 80 km/h**
Sarcină pe șa	**20-35 t**	**20-35 t**	**20-35 t**
Cursa axelor	**270 mm**	**260 mm**	**350 mm**
Anvelope	**245/70 R 17.5**	**245/70 R 17.5**	**245/70 R 17.5**
Lățime vehicul (mm)	**2 550 / 2 750**	**2 550 / 2 750**	**2 550 / 2 750**
Distanță între axe (mm)	**1 360 / 1 510**	**1 360 / 1 510**	**1 360 / 1 510**
Unghi maxim de virare	**45°**	**45°**	**60°**
Lățime canal excavator[2] (mm)	**760 / 960**	**760 / 960**	**604 / 804**
Număr de axe	**2-4**	**2-4**	**2-4**

PROTECȚIA SUPRAFEȚELOR

Finisaj de înaltă calitate, cu strat de bază cu pulbere de zinc, pentru durabilitate.



[1] În funcție de reglementările aplicabile. [2] În funcție de lățimea vehiculului.

DATE TEHNICE

STZ-VP (245) | STZ-VP (285) / COMPARAȚIE

PARAMETRU	STZ-VP (245)	STZ-VP (285)
Sarcină pe axă[1]	**12 t la 80 km/h**	**12 t la 80 km/h**
Sarcină tehnică pe axă	**12 t la 80 km/h**	**16 t la 25 km/h**
Sarcină pe șa	**20-40 t**	**35/52 t sau 45 t**
Cursa axelor	**600 mm**	**600 mm**
Anvelope	**245/70 R 17.5**	**285/70 R 17.5**
Lățime vehicul (mm)	**2 550 / 2 750**	**Anterior: 2 750** **Posterior: 2 850 / 3 000**
Distanță între axe (mm)	**1 360 / 1 510**	**1 510**
Unghi maxim de virare	**60°**	**60°**
Lățime canal excavator[2] (mm)	**680 / 880**	**910 / 1 060**
Număr de axe	**Anterior: 1-3** **Posterior: 2-5**	**Anterior: 2-4** **Posterior: 3-6**

PROTECȚIA SUPRAFEȚELOR

Finisaj de înaltă calitate, cu strat de bază cu pulbere de zinc, pentru durabilitate.



[1] În funcție de reglementările aplicabile. [2] În funcție de lățimea vehiculului.

DESEN TEHNIC

STZ-VP 8 (285) / CONFIGURAȚIE 3+5 AXE

Exemplu de configurație cu boghiu anterior cu 3 axe și boghiu posterior cu 5 axe. Platformă extensibilă de la 8 000 la 12 500 mm.

VEDERE LATERALĂ

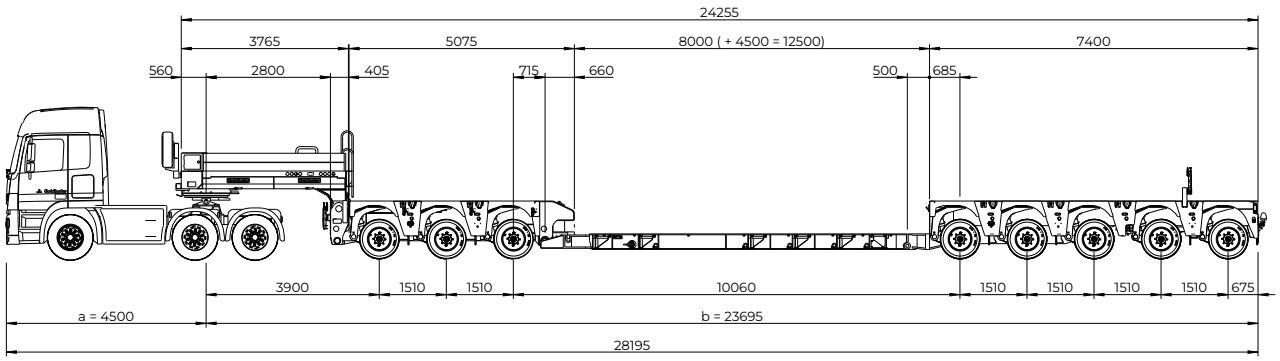

VEDERE DE SUS

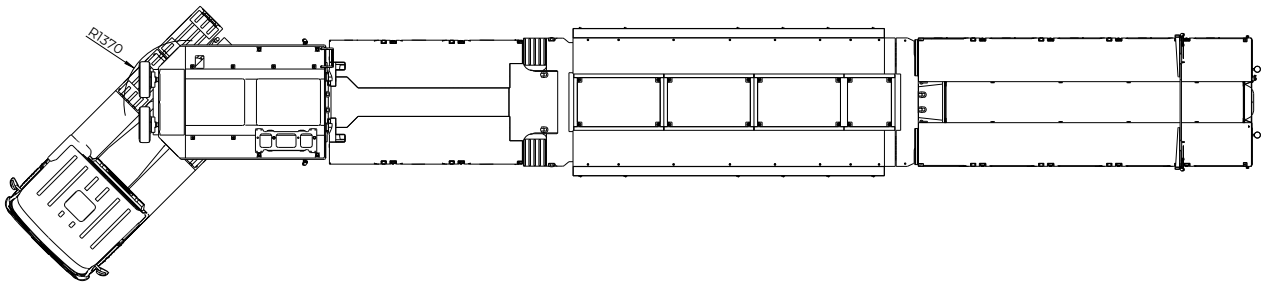

Lungime totală ansamblu reprezentat	**28 195 mm**
Lungime semiremorcă, conform cotei	**24 255 mm**
Lungime platformă / extensie	**8 000 / +4 500 mm**
Lungime platformă extinsă	**12 500 mm**
Distanță între axe	**1 510 mm**

Dimensiuni în mm. Reprezentări fără scară. Desen nr. 1065100000415, versiunea 000.

DETALII TEHNICE

STZ-VP 8 (285) / SECȚIUNI ȘI VEDERE IZOMETRICĂ

BOGHIU POSTERIOR

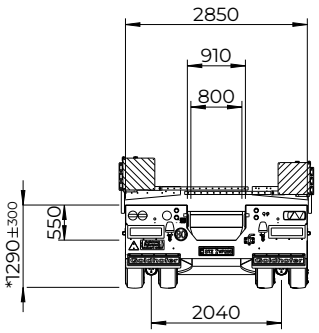

BOGHIU ANTERIOR

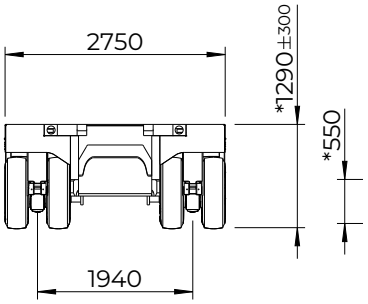

PLATFORMĂ

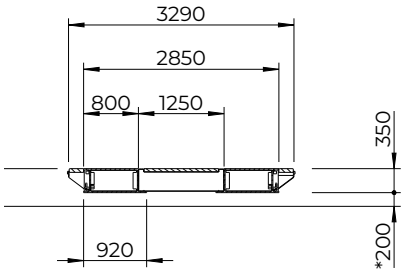

VEDERE IZOMETRICĂ

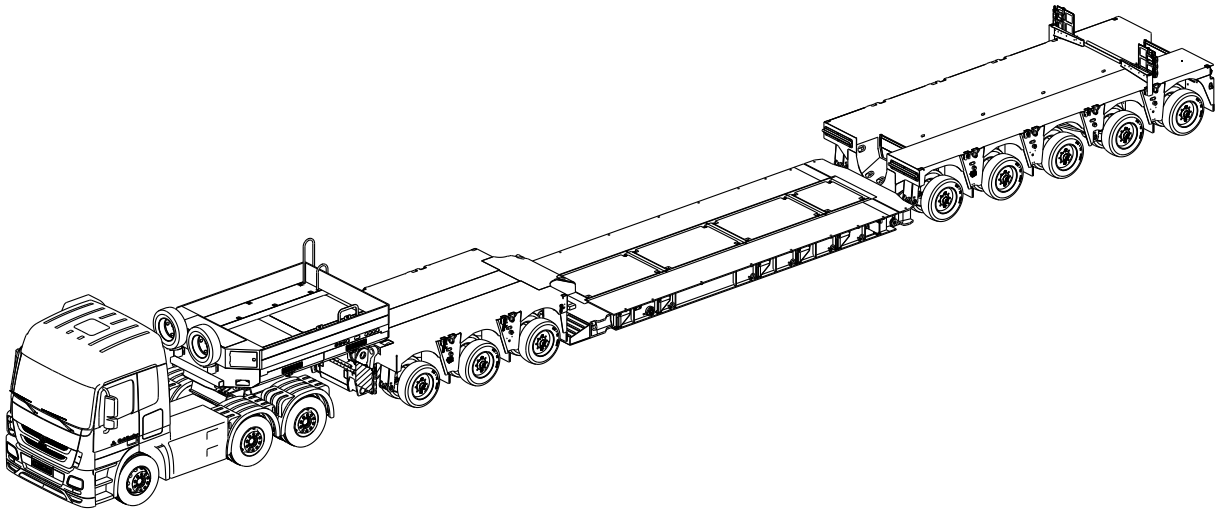

Configurația ilustrată include accesorii opționale. Dimensiunile marcate cu * se referă la vehiculul încărcat. Cotele și geometria sunt păstrate din desenul tehnic furnizat.

Datele tehnice sunt prezentate pentru vehiculul încărcat. Producătorul își rezervă dreptul de a efectua modificări constructive pentru progres tehnic sau conform cerințelor aplicabile. Modificările configurației față de livrare pot afecta masele și dimensiunile admisibile.



INOVAȚIA ȘI DURABILITATEA SUNT TRADIȚIA NOASTRĂ.

S.C. HIAROM INVEST S.R.L.
Dragomirești-Vale Village, Măcești Street, Ilfov, Romania, 077095
T: +40 318 053 890 | F: +40 314 053 481 | office@hiarom.ro
www.hiarom.ro | www.hiarom.com