HIAROM

BLUELIFT SA18 HB

COMANDĂ CU FIR



RUTHMANN
A TIME MANUFACTURING COMPANY

DESPRE NOI

HIAROM

HIAROM este o companie românească specializată în echipamente și soluții tehnice pentru industrie, infrastructură, transport și construcții feroviare.

Din 2007, dezvoltăm, integrăm și livrăm echipamente adaptate cerințelor reale din teren – de la macarale, nacele, trailere și suprastructuri, până la echipamente portuare, utilaje feroviare și soluții personalizate pentru aplicații complexe.

Experiența noastră reunește ingineria, producția, integrarea tehnică și service-ul într-un proces complet. Lucrăm atât cu tehnologii dezvoltate intern, cât și cu echipamente furnizate de producători internaționali de referință. Această combinație ne permite să configurăm soluții potrivite pentru fiecare industrie, mediu de lucru și obiectiv operațional.

DE LA CERINȚĂ LA SOLUȚIE

Fiecare proiect începe cu înțelegerea exactă a nevoilor clientului. Analizăm aplicația, condițiile de utilizare și cerințele tehnice pentru a identifica soluția potrivită – fie că este vorba despre un echipament standard, o configurație specială sau un produs dezvoltat la comandă.

Echipele noastre gestionează întregul proces: consultanță, proiectare, configurare, producție, integrare, testare și punere în funcțiune. Punem accent pe siguranță, fiabilitate și eficiență, fără a pierde din vedere costurile de operare, mentenanța și durata de viață a echipamentului.

Capacitatea de a adapta fiecare soluție este una dintre competențele centrale HIAROM. Nu livrăm doar un produs, ci un echipament pregătit pentru condițiile în care va lucra.

PARTENERIAT PE TERMEN LUNG

Implicarea noastră continuă după livrare. Oferim instruire, mentenanță preventivă și corectivă, diagnoză, reparații și acces la piese originale. Intervențiile sunt realizate atât în atelier, cât și direct la locația clientului, prin echipe mobile pregătite să răspundă rapid.

Pentru HIAROM, performanța nu se măsoară doar prin specificațiile unui echipament. Se vede în siguranța cu care funcționează, în continuitatea operațiunilor și în capacitatea sa de a genera valoare pe termen lung.

Construim soluții tehnice pentru cerințe reale și parteneriate bazate pe expertiză, responsabilitate și încredere.

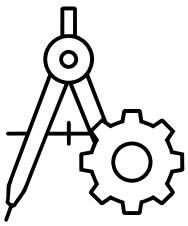

DIN 2007
EXPERTIZĂ TEHNICĂ

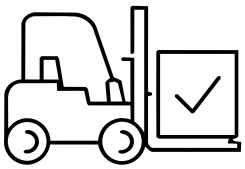

1.000+
ECHIPAMENTE LIVRATE

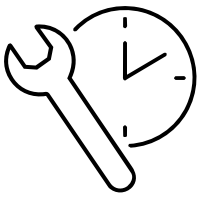

170.000+
ORE DE SERVICE ȘI INTERVENȚII ANUAL

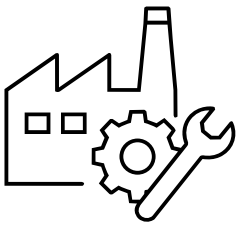

PRODUCȚIE &SERVICE
CAPABILITĂȚI INTEGRATE

SA18 HB

NACELĂ PE ȘENILE TIP PĂIANJEN / RUTHMANN BLUELIFT



ACCES COMPACT. LUCRU LA ÎNĂLȚIME.

BLUELIFT SA18 HB combină un șasiu compact pe șenile cu un braț articulat telescopic și patru stabilizatoare. Concepută pentru lucrări în spații cu acces limitat, nacela oferă o înălțime de lucru de **17,8 m** și o capacitate maximă în coș de **230 kg**. Coșul detașabil facilitează trecerea prin zone înguste.

17,8 m
ÎNĂLȚIME DE LUCRU

9,3 m
RAZĂ LATERALĂ MAXIMĂ*

230 kg
CAPACITATE MAXIMĂ ÎN COȘ

* Raza de 9,3 m este disponibilă la o sarcină în coș de 120 kg. Pentru 200 kg: 7,5 m; pentru 230 kg: 7,0 m.

DOUĂ MODURI DE ALIMENTARE

Motor termic **Honda iGX** și motor electric **230 V / 2,2 kW**, pentru adaptarea la condițiile de lucru.

COMANDĂ CU FIR

Telecomandă cu fir, conectabilă la sol sau în coș, cu afișaj interactiv multilingv.

SPECIFICAȚII

HIAROM

BLUELIFT SA18 HB / DATE TEHNICE

Înălțime maximă de lucru	**17,8 m**
Capacitate maximă în coș	**230 kg**
Dimensiuni coș (L × l × h)	**1.300 × 700 × 1.100 mm**
Rotație turelă	**340°**
Masă proprie	**2.200 kg**
Motor termic	**Honda iGX**
Motor electric	**230 V / 2,2 kW**
Viteză de deplasare	**1,5 km/h**
Pantă maximă la deplasare	**28%**
Suprafață de stabilizare	**3.000 × 3.000 mm**
Gabarit minim (L × l × h)	**3,75 × 0,78 × 1,995 m**
Gabarit maxim (L × l × h)	**4,44 × 1,39 × 1,995 m**
Tip de comandă în oferta prezentată	**Telecomandă cu fir**

RAZĂ LATERALĂ ÎN FUNCȚIE DE SARCINĂ

9,3 m
LA 120 KG ÎN COȘ

7,5 m
LA 200 KG ÎN COȘ

7,0 m
LA 230 KG ÎN COȘ

CONFIGURAȚIE COMPACTĂ PENTRU ACCES

Lățimea minimă de **780 mm** și înălțimea de **1.995 mm** permit planificarea accesului în clădiri și între obstacole. Lungimea minimă de 3,75 m se obține cu coșul demontat. Verificați dimensiunile libere ale traseului înainte de deplasare.

Valori pentru configurația SA18 HB descrisă în materialele furnizate. Panta de 28% se referă la deplasare; amplasarea pentru lucru se face conform manualului echipamentului.

RAZĂ DE LUCRU

DIAGRAMĂ DE LUCRU / ÎNĂLȚIME ȘI RAZĂ LATERALĂ

Dimensiuni în metri; sarcini în kilograme.

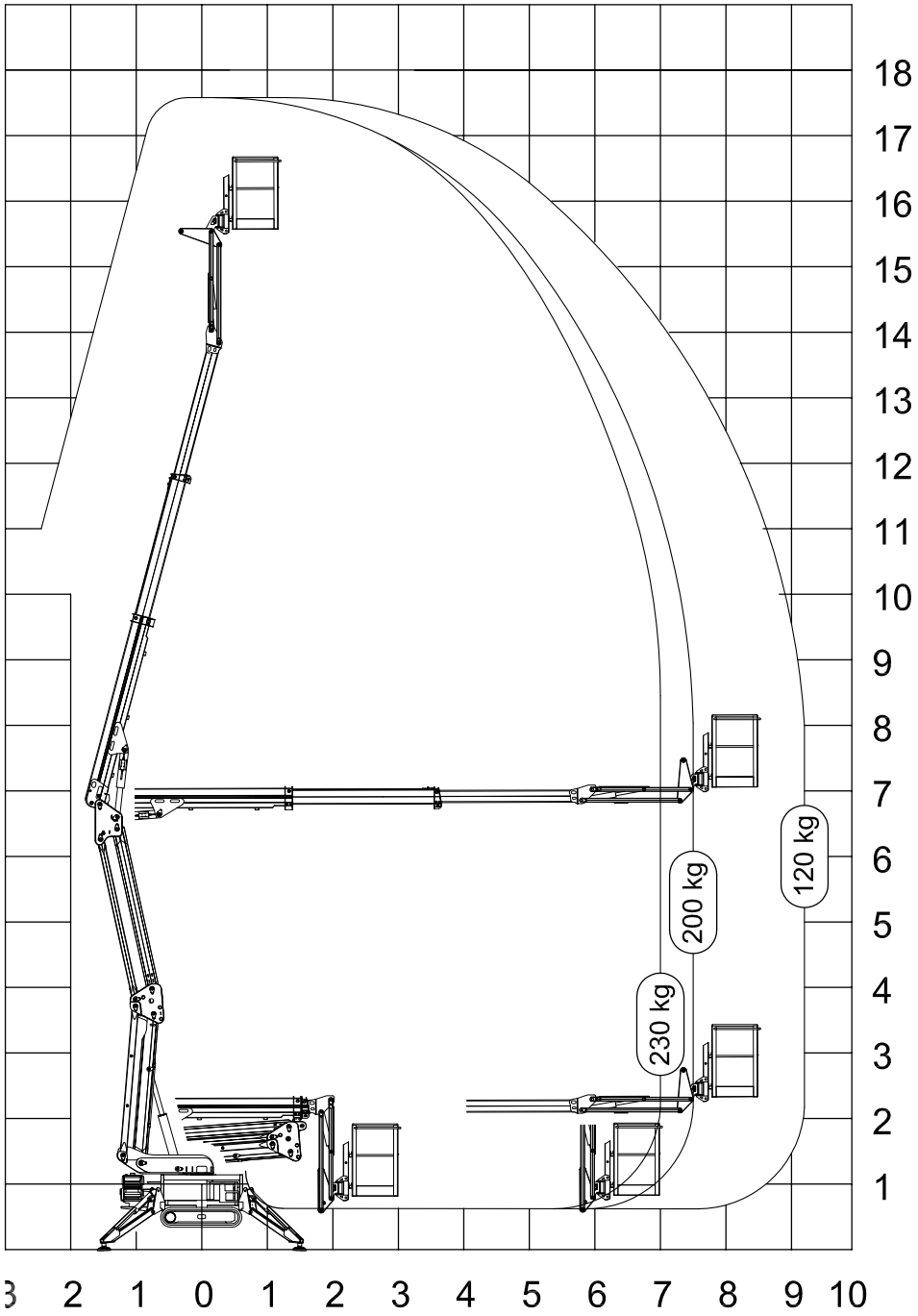

9,3 m

LA 120 KG

7,5 m

LA 200 KG

7,0 m

LA 230 KG

Diagrama originală a producătorului. Limitele de lucru depind de sarcina în coș și de poziția brațului.

DIMENSIUNI

TRANSPORT, ACCES ȘI SUPRAFAȚĂ DE STABILIZARE

VEDERE LATERALĂ ȘI FRONTALĂ

Cote în mm

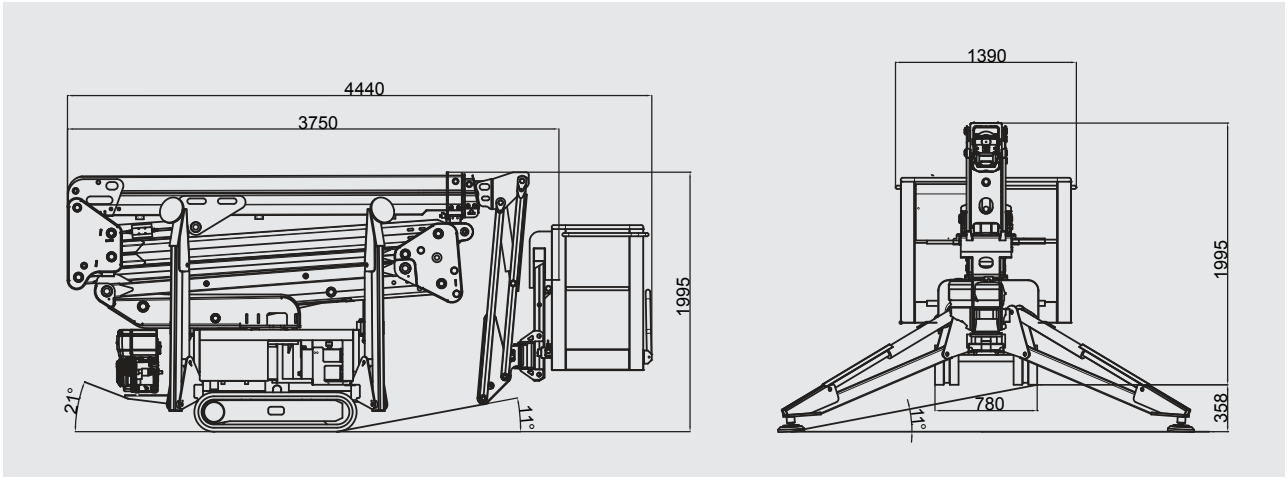

Lungime cu / fără coș	**4.440 / 3.750 mm**
Lățime șasiu / gabarit maxim cu coș	**780 / 1.390 mm**
Înălțime de transport	**1.995 mm**

STABILIZARE

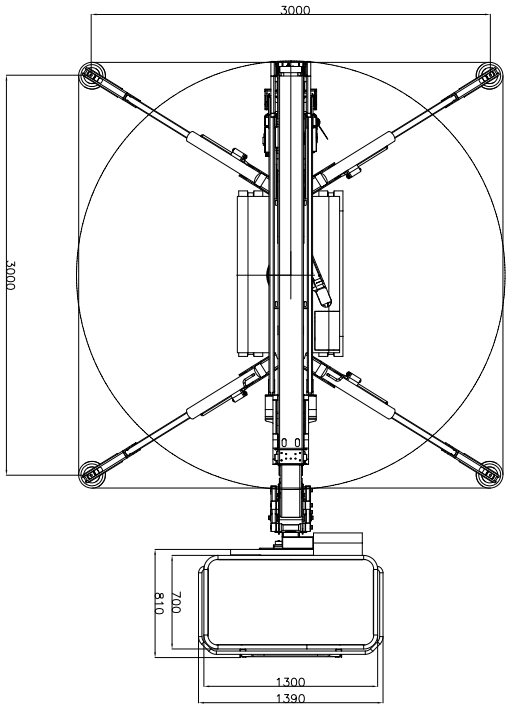

3 × 3 m

SUPRAFAȚA DE STABILIZARE

Patru stabilizatoare susțin echipamentul în poziția de lucru. Sistemul de autostabilizare simplifică pregătirea nacelei.

Coș de aluminiu:
1.300 × 700 × 1.100 mm
Detașare rapidă și rotație pentru poziționarea la zona de lucru.

Schițe originale RUTHMANN BLUELIFT. Valorile de gabarit și acces se verifică pentru configurația echipamentului livrat.

DOTĂRI

COMANDĂ ȘI OPERARE

- Coș din aluminiu, cu detașare rapidă și funcție de rotație.
- **Telecomandă cu fir**, cu afișaj interactiv și multilingv.
- Electropompă i-Performing brevetată, cu pornire și oprire automată.
- Priză electrică de 230 V în coș.
- Poziționare automată a turelei pe centru.
- Sistem de autostabilizare.
- Pornire și oprire automată a motorului, cu controlul turației.
- Comenzi electrohidraulice proporționale, cu mișcări simultane.
- Conexiune pentru modem, destinată diagnozei și actualizării software de la distanță.

DEPLASARE ȘI SIGURANȚĂ

- Limitator de moment pentru controlul sarcinii de lucru.
- Deplasare proporțională pe șenile, cu frânare hidraulică.
- Două viteze de deplasare, cu control de siguranță.
- Alarmă de înclinare laterală în timpul deplasării, cu oprire de siguranță.
- Deplasare cu brațul articulat (jib) ridicat, activată prin selector.
- Interblocare de siguranță între stabilizatoare și braț.
- Buton de urgență pentru oprirea motorului.
- Procedură simplă de coborâre de urgență și pompă manuală pentru coborâre.
- Protecții pentru tijele cilindrilor stabilizatoarelor, rezervorul de ulei și comenzile de urgență.

Control proporțional, poziționare precisă. Funcțiile de comandă, stabilizare și siguranță lucrează împreună pentru pregătirea și operarea echipamentului.

Fișa producătorului indică realizarea produsului conform EN 280 și reglementărilor internaționale de siguranță. Echipamentul se utilizează potrivit instrucțiunilor din manual.

OPȚIUNI

CONFIGURARE ȘI DOMENII DE UTILIZARE

ECHIPARE OPȚIONALĂ

- Telecomandă radio.
- Conductă de aer / apă către coș.
- Motor diesel HATZ 1B40, cu control automat al turației și pornire / oprire automată.
- Alimentare electrică la 110 V.
- Pachet Blue Lithium.*
- Pachet Blue Hybrid.*
- Șenile care nu lasă urme.
- Sistem de reglare a lățimii șenilelor.*
- Funcție Go Home.
- Vopsire personalizată.

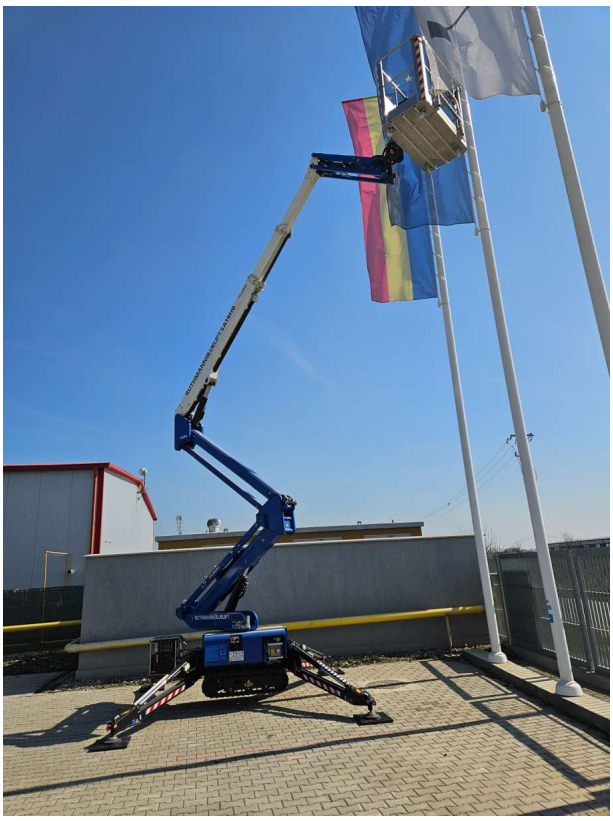

APLICAȚII

- **Construcții și finisaje:** fațade și structuri metalice.
- **Mentenanță industrială:** hale, depozite și centre comerciale.
- **Peisagistică:** lucrări de întreținere a arborilor.
- **Restaurări:** acces la zone înalte în biserici și clădiri istorice.

TRANSPORT OPȚIONAL

Remorcă ultraușoară disponibilă separat, pentru transportul nacelei între punctele de lucru.

+9.000 EUR

+ TVA

* Aceste opțiuni măresc masa totală a echipamentului. Disponibilitatea și compatibilitatea dotărilor se confirmă la configurare. Oferta prezentată în această broșură este pentru varianta cu comandă cu fir.

LIVRARE

PREȚ / TRANSPORT / GARANȚIE / SERVICE

BLUELIFT SA18 HB – COMANDĂ CU FIR

70.000 EUR

+ TVA

+9.000 EUR	79.000 EUR	LA CERERE
REMORCĂ OPȚIONALĂ	**TOTAL CU REMORCĂ**	**DISPONIBILITATE**

Toate sumele sunt exprimate în EUR, fără TVA.

TRANSPORT

Remorca ultraușoară este opțională și adaugă **9.000 EUR + TVA** la prețul nacelei. Totalul echipamentului cu remorcă este de **79.000 EUR + TVA**. Configurația ansamblului de transport se confirmă la ofertare.

CONDIȚII COMERCIALE ȘI GARANȚIE

Disponibilitatea, termenul de livrare, condițiile de plată și perioada de garanție se stabilesc în oferta comercială finală și în contract.

SERVICE, INSTRUIRE ȘI PIESE

HIAROM asigură instruire, mentenanță preventivă și corectivă, diagnoză, reparații și acces la piese originale. Intervențiile pot fi realizate în atelier sau la locația clientului, prin echipe mobile.

Prețuri preluate din descrierea comercială furnizată. Configurația și condițiile finale se confirmă la contractare.

Surse tehnice: fișa și schițele RUTHMANN BLUELIFT furnizate; hiarom.ro – SA18 HB; ruthmann.de – SA18 HB. Servicii: hiarom.ro/service. Fotografii: materialele primite.



INOVAȚIA ȘI DURABILITATEA SUNT TRADIȚIA NOASTRĂ.

S.C. HIAROM INVEST S.R.L.

Str. Măcești nr. 8, Dragomirești-Vale, Ilfov, România, 077095

T: +40 318 053 890 | F: +40 314 053 481 | office@hiarom.ro

www.hiarom.ro | www.hiarom.com